EPSON®
EXCEED YOUR VISION

OT-BX88VII

OT-BX88VII Installation Manual 1

Manuel d'installation de l'OT-BX88VII 4

OT-BX88VII Installationshandbuch 7

Installatiehandleiding voor OT-BX88VII 10

Manuale d'installazione di OT-BX88VII 13

Manual de instalación de la OT-BX88VII. 16

Manual de instalação da OT-BX88VII. 19

Руководство по установке крышки OT-BX88VII 22

OT-BX88VII 設置マニュアル. 25

www.epson-biz.com/?prd=ot-bx88vii&inf=manual

English
Italiano
Ελληνικά
Srpski
Svenska
Slovensky
Lietuvių
Қазақ тілі
Tiếng Việt
日本語

Français
Español
Slovenščina
Dansk
Polski
Română
Eesti
العربية
简体中文

Deutsch
Português
Hrvatski
Suomi
Česky
Български
Русский
Bahasa Indonesia
繁體中文

Nederlands
Türkçe
Македонски
Norsk
Magyar
Latviešu
Українська
ภาษาไทย
한국어

A

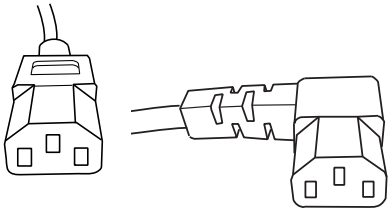

B

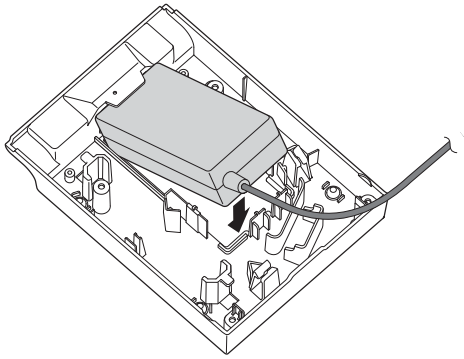

C

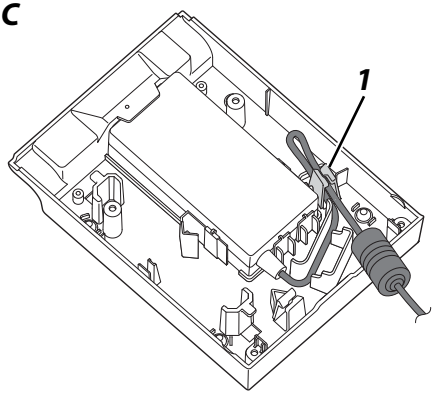

D

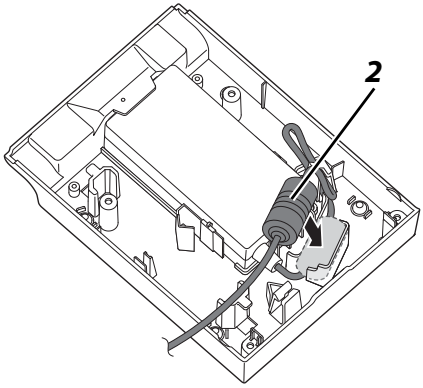

E

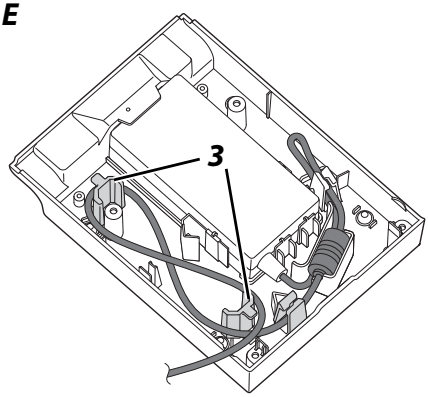

F

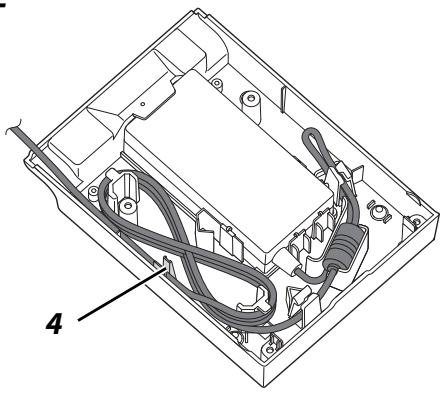

G

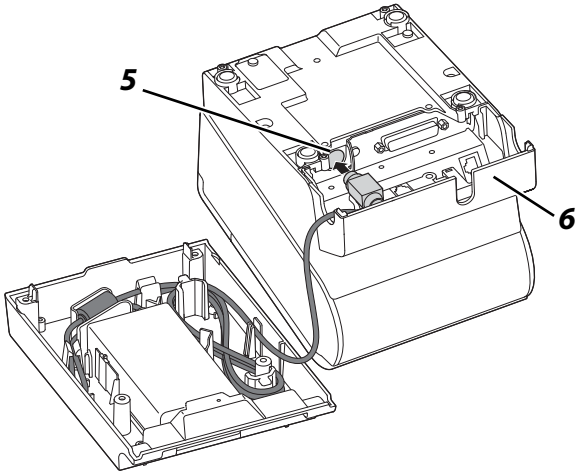

H

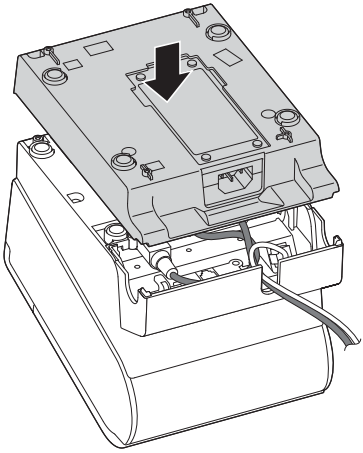

I

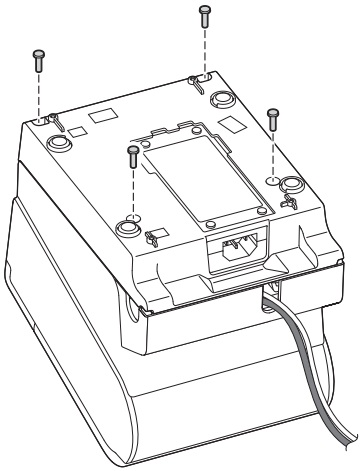

J

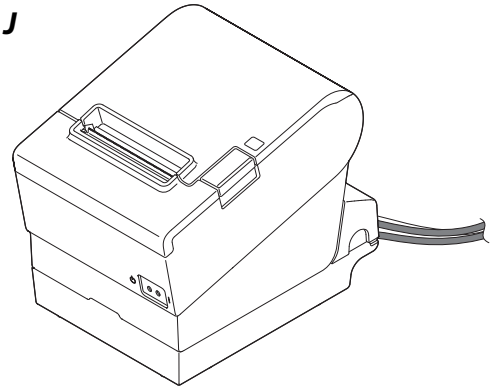

OT-BX88VII Installation Manual

Introduction

The OT-BX88VII is a power supply cover (PS-Cover) to be attached under the TM-T88VII printer to hold the power unit. This manual describes the procedures and precautions for installing and using the OT-BX88VII.

Before using the product, read this manual carefully so that you will use the product properly. Keep this manual available for reference.

All the illustrations are at the beginning of this manual.

Key to Symbols

The symbols in this manual are identified by their level of importance, as defined below. Read the following carefully before handling the product.

⚠ WARNING:
You must follow warnings carefully to avoid serious bodily injury.

⚠ CAUTION:
Cautions must be observed to avoid minor injury to yourself, damage to your equipment, or loss of data.

✎ Note:
Notes have important information and useful tips on the operation of your equipment.

Safety Precautions

⚠ WARNING:
Use this product only for the TM-T88VII. Do not use for other products or other purposes. Doing so may cause equipment damage and burning.

Use only the PS-190 as the power unit with this product. Be sure to read the "Usage Precautions for the PS-190 Power Unit" for usage of the PS-190 to use it safely.

Do not allow foreign matter to fall into the equipment. Penetration by foreign objects may lead to fire.

If water or other liquid spills into this equipment, unplug the AC cable immediately, and then contact your dealer or a Seiko Epson service center for advice. Continued usage may lead to fire.

⚠ CAUTION:
Do not connect cables in ways other than those mentioned in this manual. Different connections may cause equipment damage and burning.

Unpacking

Confirm that the following items are included in the box. If any item is missing or damaged, contact your dealer for assistance.

- ❏ PS-Cover
- ❏ 4 screws (M3×12)
- ❏ This installation manual

Notes on Usage

- ❏ AC cables with a straight connector part (illustration ***A-a***) can be used. Cables with an angled connector part (illustration ***A-b***) may not fit, depending on a shape of the connector. Make sure the connector will fit.
- ❏ When the PS-Cover is installed, it is difficult to check the description on the label attached to the base of the printer, so remove the PS-Cover if you need to check it. The label differs depending on the printer's specifications.
- ❏ You can hang the printer with the PS-Cover on the wall, using the optional WH-10 hanging bracket set. Read the WH-10 installation manual for instructions.

Installing the Power Unit

Follow the steps described below to install the power unit (PS-190) in the PS-Cover. Refer also to the order marked inside the PS-Cover to arrange the cable.
If the power unit is pre-installed, these steps are not necessary.

1. Place the power unit in the position shown in illustration ***B*** with the label side of the power unit down, and push it downward so that it is not lifted from the PS-Cover.
2. Set the DC cable between the power unit and the core so that it hangs on the hook (***1*** in illustration ***C***) of the PS-Cover.
3. Referring to illustration ***C***, wrap the DC cable around and hang it on the hook of the PS-Cover again.
4. Set the core of the DC cable (***2*** in illustration ***D***) to the position shown in illustration ***D***.
5. Referring to illustration ***E***, wrap the DC cable around the two projections three times (***3*** in illustration ***E***) in a figure-of-eight.
6. Push the DC cable into the cable holder on the PS-Cover (***4*** in illustration ***F***) to secure it in place.

⚠ CAUTION:

To avoid causing electronic interference, make sure of the following points when installing the power unit.

- *Set the core of the DC cable in the position shown in illustration **D**.*
- *Wrap the DC cable around the two projections in a figure 8.*

Installing the Printer

Follow the steps described below to install the printer on the PS-Cover.

1. Turn off the printer and all the devices connected to the printer, and then disconnect all the cables connected to the printer.
2. Turn over the printer.
3. Attach the ***connector cover*** (***6*** in illustration ***G***) to the printer.

   ✎ ***Note:***
   To detach the connector cover with the PS-Cover installed, pull the connector cover toward the back while pushing both sides of the cover inward.

4. Place the printer and the PS-Cover side by side, and connect the DC cable to the ***power connector*** (***5*** in illustration ***G***) of the printer. (See illustration ***G.***)
5. Connect other cables, and pass them out through the cable exits of the connector cover. The connector cover has a cable exit on the back and also on both sides respectively.
6. Turn over the PS-Cover, and mount it on the printer while setting the DC cable inside the connector cover.

   ⚠ ***CAUTION:***
   When turning over the printer, make sure the DC cable set in the PS-Cover is not loosened.

   Make sure the cables are not pinched between the printer and the PS-Cover.

7. Insert the 4 provided screws in the screw holes, and tighten the screws. (See illustration ***I***.)
8. Connect the AC cable to the connector of the power unit.
9. Turn over the printer. (See illustration ***J***.)

Manuel d'installation de l'OT-BX88VII

Introduction

L'OT-BX88VII est un couvercle d'alimentation (PS-Cover) à fixer sous l'imprimante TM-T88VII pour maintenir l'adaptateur secteur en place. Ce manuel décrit les procédures et précautions à suivre pour installer et utiliser l'OT-BX88VII.

Avant d'utiliser le produit, lire attentivement ce manuel afin d'utiliser correctement le produit. Conserver ce manuel pour référence ultérieure.

Toutes les illustrations figurent au début du présent manuel.

Définition des symboles

Les symboles de ce manuel sont identifiés par leur niveau d'importance, tel que défini ci-dessous. Lire ces définitions attentivement avant d'utiliser le produit.

⚠ AVERTISSEMENT :

Les avertissements doivent être observés scrupuleusement pour éviter des blessures graves.

⚠ ATTENTION :

Les mises en garde doivent être observées pour éviter des blessures, des dommages de l'équipement ou des pertes de données.

✎ Remarque :

Les remarques contiennent des informations importantes et des conseils utiles sur le fonctionnement de l'équipement.

Précautions de sécurité

⚠ AVERTISSEMENT :

N'utiliser ce produit qu'avec l'imprimante TM-T88VII. Ne pas l'utiliser pour d'autres produits ou à d'autres fins. Ceci pourrait endommager l'équipement et causer des brûlures.

N'utiliser que le PS-190 comme adaptateur secteur de ce produit. S'assurer de lire les « Précautions d'utilisation de l'adaptateur secteur PS-190 » pour une utilisation sans danger du PS-190.

Ne pas laisser de corps étrangers tomber dans l'équipement. La présence de corps étrangers pourrait entraîner un incendie.

En cas de renversement d'eau ou d'autre liquide sur l'équipement, débrancher immédiatement le cordon secteur CA et contacter le distributeur ou un centre de service Seiko Epson pour demander conseil. Il existe sinon un danger d'incendie.

⚠ ATTENTION :

Ne pas connecter les câbles d'une manière autre que celle indiquée dans ce manuel. Des connexions différentes pourraient endommager l'équipement et causer des brûlures.

Déballage

Vérifiez que les articles suivants sont contenus dans l'emballage. Contacter le revendeur si l'un d'entre eux est absent ou endommagé.

- ❏ Le PS-Cover
- ❏ Ce manuel d'installation
- ❏ 4 vis (M3×12)

Remarques sur l'utilisation

- ❏ Des câbles secteur CA équipés de connecteur droit (illustration ***A-a***) peuvent être utilisés. Les câbles équipés d'un connecteur coudé (illustration ***A-b***) peuvent ne pas avoir suffisamment de place, selon la forme du connecteur. S'assurer que le connecteur tiendra dans l'espace disponible.
- ❏ Lorsque le PS-Cover est installé, il est difficile de consulter la description sur l'étiquette fixée à la base de l'imprimante. Aussi, retirez le PS-Cover si vous devez la consulter. L'étiquette diffère selon les spécifications de l'imprimante.
- ❏ L'imprimante équipée du PS-Cover peut être suspendue à un mur, au moyen du jeu de supports muraux WH-10 offert en option. Lire le manuel d'installation du jeu de supports muraux WH-10 pour des instructions.

Installation de l'adaptateur secteur

Suivre les étapes décrites ci-dessous pour installer l'adaptateur secteur (PS-190) dans le PS-Cover. Reportez-vous également au sens indiqué à l'intérieur du couvercle de l'adaptateur pour mettre le câble en place.
Si l'adaptateur secteur est pré-installé, ces étapes ne sont pas nécessaires.

1. Placez la bloc d'alimentation dans la position indiquée sur l'illustration ***B***, côté étiquette du bloc vers le bas, et enfoncez-le vers le bas de façon à ce qu'il ne soit pas soulevé du PS-Cover.
2. Placez le câble CC entre le bloc d'alimentation et l'âme de façon à ce qu'il soit suspendu au crochet (***1*** sur l'illustration ***C***) du PS-Cover.
3. En vous référant à l'illustration ***C***, enroulez le câble CC autour et suspendez-le à nouveau au crochet du PS-Cover.
4. Placez l'âme du câble CC (***2*** sur l'illustration ***D***) à la position indiquée sur l'illustration ***D***.
5. En vous référant à l'illustration ***E***, enroulez le câble CC autour des deux projections trois fois (***3*** sur l'illustration ***E***) en décrivant une forme de huit.
6. Poussez le câble CC dans le support de câble du PS-Cover (***4*** sur l'illustration ***F***) pour le fixer en place.

⚠ *ATTENTION :*

Pour éviter les interférences électroniques, vérifiez les points suivants lors de l'installation de l'alimentation.

- *Positionnez l'âme du câble secteur comme indiqué dans l'illustration **D**.*
- *Enroulez le câble secteur en forme de huit autour des deux ergots.*

Installation de l'imprimante

Suivre les étapes décrites ci-dessous pour installer l'imprimante sur le PS-Cover.

1. Mettez l'imprimante hors tension, ainsi que tout équipement connecté à l'imprimante. Puis, débranchez tous les câbles connectés à l'imprimante.
2. Retournez l'imprimante.
3. Installez le ***cache-connecteurs*** (***6*** dans l'illustration ***G***) sur l'imprimante.

   ✎ ***Remarque :***
   Pour détacher le cache du connecteur lorsque le cache de l'interrupteur est en place, tirer le connecteur vers l'arrière en poussant les deux côtés du cache vers l'intérieur.

4. Placez l'imprimante et le cache de l'interrupteur côte à côte et connectez le cordon de courant continu au ***connecteur d'électricité*** (***5*** dans la figure ***G***) de l'imprimante. (voir figure ***G***).
5. Connectez les autres cordons et faites les passer par les orifices du cache de connecteur. Celui-ci dispose orifices pour les câbles à l'arrière et de chaque côté.
6. Retournez le cache de l'interrupteur et fixez-le sur l'imprimante lorsque vous introduisez le câble de courant continu dans cache du connecteur.

   ⚠ ***ATTENTION :***
   Une fois l'imprimante retournée, vérifiez que le câble secteur placé dans le couvercle de l'adaptateur n'est pas lâche.

   Vérifiez que les câbles ne sont pas coincés entre l'imprimante et le couvercle de l'adaptateur.

7. Fixez les 4 vis fournies dans les trous prévus à cet effet. (Reportez-vous à l'illustration ***I***.)
8. Branchez le câble secteur CA au connecteur de l'alimentation.
9. Retournez l'imprimante. (Reportez-vous à l'illustration ***J***.)

OT-BX88VII Installationshandbuch

Einführung

Das OT-BX88VII ist ein Netzteilgehäuse (PS-Cover), das unter dem TM-T88VII Drucker als Netzteilhalterung angebracht wird. Dieses Handbuch enthält die Hinweise und Vorsichtsmaßnahmen für die Installation und den Gebrauch des OT-BX88VII.

Lesen Sie sich vor der Installation des Netzteilgehäuses dieses Handbuch sorgfältig durch, um Montage korrekt durchzuführen und halten Sie das Handbuch zur Bezugnahme bereit.

Alle Abbildungen finden Sie zu Beginn des Handbuchs.

Symbolerklärungen

Die in diesem Handbuch verwendeten Symbole sind der Wichtigkeit entsprechend definiert. Beachten Sie folgende Informationen vor der Montage des Netzteilgehäuses.

⚠ WARNUNG:

Warnungen weisen auf Gefahren von Körperverletzungen hin, und müssen unbedingt befolgt werden.

⚠ VORSICHT:

Vorsichtshinweise werden benutzt, um auf die Gefahr leichter Verletzungen, Beschädigungen des Gerätes oder den Verlust von Daten hinzuweisen.

✎ Hinweis:

Hinweise enthalten wichtige Informationen und nützliche Tipps zur Benutzung des Gerätes.

Sicherheitshinweise

⚠ WARNUNG:

Dieses Produkt ist nur zum Gebrauch mit dem TM-T88VII-Drucker bestimmt und darf nicht mit anderen Produkten oder zu anderen Zwecken benutzt werden. Nichtbeachtung dieser Warnung kann zu Geräteschäden und Brand führen.

Dieses Produkt darf nur mit dem Netzteil PS-190 benutzt werden. Vor Gebrauch des Netzteils die Hinweise in der Anleitung "Hinweise zur sicheren Verwendung des Netzteiles PS-190" sorgfältig durchlesen.

Darauf achten, dass keine Fremdkörper in das Gerät gelangen. Brandgefahr!

Sollten Wasser oder andere Flüssigkeiten in das Gerät gelangen, sofort das Wechselspannungskabel ziehen und den Fachhändler oder ein Seiko Epson Service-Center kontaktieren. Bei fortgesetztem Gebrauch besteht Brandgefahr!

⚠ VORSICHT:

Die Kabel niemals anders anschließen als in diesem Handbuch beschrieben. Unvorschriftsmäßige Anschlüsse können zu Geräteschäden und Bränden führen.

Auspacken

Überprüfen Sie den Packungsinhalt. Folgende Teile sollten im Lieferumfang enthalten sein. Fehlt ein Teil oder ist beschädigt, wenden Sie Sich bitte an Ihren Fachhändler.

- ❏ Netzteilgehäuse (PS-Cover)
- ❏ 4 Schrauben (M3×12)
- ❏ Dieses Installationshandbuch

Installationshinweise

- ❏ Wechselspannungskabel mit einem geraden Stecker (Abbildung ***A-a***) können in jedem Fall verwendet werden. Kabel mit einem abgewinkelten Stecker (Abbildung ***A-b***) können verwendet werden, sofern sie in den Anschluss passen.
- ❏ Wenn das Netzteilgehäuse (PS-Cover) installiert ist, ist es schwierig, die Beschreibung auf dem an der Basis des Druckers angebrachten Etikett zu lesen. Entfernen Sie daher das Netzteilgehäuse (PS-Cover), wenn Sie die Beschreibung prüfen müssen. Das Etikett variiert je nach Spezifikationen des Druckers.
- ❏ Der Drucker mit dem PS-Cover kann mit Hilfe der optionalen Wandhalterung (WH-10) an der Wand befestigt werden. Weitere Hinweise dazu finden Sie im Installationshandbuch für die WH-10.

Installation des Netzteils

Gehen Sie wie unten beschrieben vor, um das Netzteil (PS-190) im PS-Cover zu installieren. Für die Anordnung der Kabel finden Sie innerhalb der PS-Abdeckung die Anordnung.
Sollte das Netzteil vorinstalliert sein, sind diese Schritte nicht notwendig.

1. Platzieren Sie das Netzteil in der in Abbildung ***B*** gezeigten Position, wobei die Etikettenseite des Netzteils nach unten zeigt; drücken Sie sie dann nach unten, sodass sie sich nicht vom Netzteilgehäuse (PS-Cover) abhebt.
2. Stellen Sie das Gleichspannungskabel zwischen Netzteil und Kern so ein, dass es am Haken (***1*** in Abbildung ***C***) des Netzteilgehäuse (PS-Cover) hängt.
3. Wickeln Sie entsprechend der Abbildung ***C*** das Gleichspannungskabel herum und hängen Sie es wieder an den Haken des Netzteilgehäuse (PS-Cover).
4. Stellen Sie den Kern des Gleichspannungskabels (***2*** in Abbildung ***D***) auf die in Abbildung ***D*** gezeigte Position ein.
5. Wickeln Sie das Gleichspannungskabel unter Bezugnahme auf Abbildung ***E*** in Form einer Acht dreimal um die beiden Vorsprünge (***3*** in Abbildung ***E***).
6. Drücken Sie das Gleichspannungskabel zur Fixierung in den Kabelhalter am Netzteilgehäuse (PS-Cover) (***4*** in Abbildung ***F***).

⚠ *VORSICHT:*

Um elektronische Störungen zu vermeiden, sollten bei der Installation des Netzteils folgende Punkte beachtet werden.

- *Legen Sie den Kern des 24 V-Kabels in die Position, wie in Abbildung **D** dargestellt.*
- *Legen Sie das 24 V-Kabel um die beiden Stege, wie in Abbildung 8 dargestellt.*

Installation des Druckers

Installieren Sie den Drucker wie folgt auf dem PS-Cover.

1. Schalten Sie den Drucker und alle daran angeschlossenen Geräte aus, und trennen Sie alle Kabel vom Drucker.
2. Drehen Sie den Drucker um.
3. Bringen Sie die ***Anschlussabdeckung am*** (***6*** in Abbildung ***G***) Drucker an.

   ✎ ***Hinweis:***
   Für das Entfernen der Anschlussabdeckung bei installierter PS-Abdeckung ziehen Sie die Anschlussabdeckung nach hinten, während Sie beide Seiten der Abdeckung nach innen drücken.

4. Platzieren Sie Drucker und PS-Abdeckung nebeinander und verbinden Sie das Netzkabel mit dem ***Netzanschluss*** (***5*** in Abbildung ***G***) des Druckers. (Siehe Abbildung ***G.***)
5. Schließen Sie die anderen Kabel an und führen Sie diese durch die Kabelausgänge der Anschlussabdeckung. Die Anschlussabdeckung besitzt einen Kabelauslass auf der Rückseite und jeweils einen seitlich.
6. Drehen Sie die PS-Abdeckung um und befestigen Sie sie auf dem Drucker, während Sie das Stromkabel innerhalb der Anschlussabdeckung ablegen.

   ⚠ ***VORSICHT:***
   Beim Umdrehen des Druckers bitte prüfen, dass das 24 V-Kabel im PS-Cover nicht lose sind.

   Stellen Sie sicher, dass die Kabel nicht zwischen Drucker und PS-Cover eingeklemmt sind.

7. Führen Sie die vier mitgelieferten Schrauben in die Schraubenlöcher ein und ziehen Sie die Schrauben fest an. (Siehe Abbildung ***I***.)
8. Verbinden Sie das Wechselspannungskabel mit dem Anschluss des Netzteils.
9. Drehen Sie den Drucker um. (Siehe Abbildung ***J***.)

Installatiehandleiding voor OT-BX88VII

Inleiding

Artikel OT-BX88VII is een voedingkap (power supply cover; PS-Cover) die onder de TM-T88VII printer wordt aangebracht en de voeding bevat. Deze handleiding beschrijft de procedures en voorzorgsmaatregelen voor installatie en gebruik van het onderdeel OT-BX88VII.

Lees deze handleiding vóór gebruik van het product zorgvuldig door zodat u het product op de juiste wijze gebruikt. Bewaar deze handleiding voor latere raadpleging.

Alle illustraties staan aan het begin van deze handleiding.

Verklaring van symbolen

De symbolen in deze handleiding zijn onderverdeeld volgens hun mate van belangrijkheid, zoals hieronder beschreven. Lees het onderstaande zorgvuldig door voordat u het product gebruikt.

⚠ WAARSCHUWING:
U moet de waarschuwingen goed in acht nemen om ernstig lichamelijk letsel te voorkomen.

⚠ LET OP:
Voorzorgsmaatregelen moeten in acht genomen worden om licht letsel, apparatuurschade of dataverlies te voorkomen.

✎ Opmerking:
Tekst met de vermelding 'NB' bevat belangrijke informatie en nuttige tips voor gebruik van uw apparatuur.

Veiligheidsmaatregelen

⚠ WAARSCHUWING:
Gebruik dit product uitsluitend voor de TM-T88VII. Niet met andere producten of voor andere doeleinden gebruiken. Dat kan apparatuurschade of brand veroorzaken.

Gebruik alleen de PS-190 als voeding met dit product. Lees de "Voorzorgsmaatregelen bij gebruik van de PS-190 voeding" voor veilig gebruik van de PS-190.

Voorkom dat er voorwerpen in de apparatuur vallen. Binnendringen van voorwerpen kan brand veroorzaken.

Als er water of andere vloeistof in deze apparatuur wordt gemorst, moet u de AC-kabel onmiddellijk uit het stopcontact trekken en voor nader advies contact opnemen met de leverancier of een Seiko Epson servicecentrum.Verder gebruik kan tot brand leiden.

⚠ LET OP:
Sluit de snoeren niet anders aan dan beschreven in deze handleiding. Verkeerde aansluitingen kunnen apparatuurschade en brand veroorzaken.

Uitpakken

Controleer of de doos de volgende onderdelen bevat. Neem contact op met de leverancier als er onderdelen ontbreken of beschadigd zijn.

- ❏ Voedingkap (PS-Cover)
- ❏ 4 schroeven (M3×12)
- ❏ Deze installatiehandleiding

Opmerkingen voor gebruik

- ❏ U kunt AC-kabels met een rechte stekker (afb. ***A-a***) gebruiken. Snoeren met een haakse stekker (afb. ***A-b***) zullen soms niet passen, afhankelijk van de stekkervorm. Controleer of de stekker goed past.
- ❏ Wanneer de voedingkap (PS-Cover) is geïnstalleerd, is het moeilijk om de beschrijving op het label bevestigd aan de basis van de printer te controleren, dus verwijder de voedingkap (PS-Cover) als u het moet controleren. Het label verschilt afhankelijk van de specificaties van de printer.
- ❏ U kunt de printer met de voedingkap (PS-Cover) aan de muur hangen, met behulp van de afzonderlijk te bestellen beugelset WH-10. Lees de installatiehandleiding van beugelset WH-10 voor instructies.

Installeren van de voeding

Volg de hieronder beschreven stappen voor het installeren van de voeding (PS-190) in de voedingkap. Zie ook de volgorde die in de kap van de voeding is aangegeven voor het plaatsen van de kabel.
Als de voeding reeds geïnstalleerd is, kunt u deze stappen overslaan.

1. Plaats de voedingsunit in de positie getoond in illustratie ***B*** met de labelzijde van de voedingsunit omlaag gericht, en duw het omlaag zodat het niet wordt opgeheven van de voedingkap (PS-Cover).
2. Plaats de DC-kabel tussen de voedingsunit en de kern zodat het hangt aan de haak (***1*** in illustratie ***C***) van de voedingkap (PS-Cover).
3. Met verwijzing naar illustratie ***C***, wikkelt u de DC-kabel eromheen en hangt u het weer aan de haak van de voedingkap (PS-Cover).
4. Plaats de kern van de DC-kabel (***2*** in illustratie ***D***) in de positie getoond in illustratie ***D***.
5. Met verwijzing naar illustratie ***E***, wikkelt u de DC-kabel drie keer rond de twee projecties (***3*** in illustratie ***E***) in de vorm van een acht.
6. Duw de DC-kabel in de kabelhouder op de voedingkap (PS-Cover) (***4*** in illustratie ***F***) om het op de plaats vastte zetten.

⚠ *LET OP:*

Om elektronische interferentie te vermijden, moet u op de volgende punten letten bij de installatie van de voedingsunit.

- *Plaats de kern van de gelijkstroomkabel in de positie als in afbeelding **D**.*
- *Draai de gelijkstroomkabel rond de twee uitsteeksels in een achtvorm.*

Installeren van de printer

Volg de onderstaande stappen voor het installeren van de printer op de voedingkap (PS-Cover).

1. Schakel de printer en alle op de printer aangesloten apparatuur uit en trek vervolgens alle kabels uit de printer.
2. Keer de printer om.
3. Plaats de ***kap voor de aansluitingen*** (***6*** in afbeelding ***G***) op de printer.

   ✎ ***Opmerking:***
   Om de aansluiting los te maken terwijl de kap over de aan/uitschakelaar is geplaatst, moet u de kap van de aansluiting naar achteren trekken terwijl u beide zijkanten van de kap naar binnen drukt.

4. Plaats de printer en de kap van de aan/uitschakelaar naast elkaar en sluit het gelijkstroomsnoer aan op de ***voedingsaansluiting*** (***5*** in afbeelding ***G***) van de printer. (Zie afbeelding ***G.***)
5. Sluit de andere kabels aan en geleid ze door de kabeluitvoer van de kap over de aansluitingen. De kap over de aansluitingen is voorzien van een kabeluitvoer aan de achterkanten en aan beide zijkanten.
6. Keer de kap over de aan/uitschakelaar om en plaats deze op de printer terwijl u de gelijkstroomkabel binnen de kap over de aansluitingen vastzet.

   ⚠ ***LET OP:***
   Zorg er bij het omkeren van de printer voor dat de gelijkstroomkabel in de kap van de voedingsunit niet losgaat.

   Zorg er voor dat de kabels niet klem komen tussen de printer en de kap van de voedingsunit.

7. Steek de vier schroeven in de schroefgaten en draai de schroeven aan. (Zie afbeelding ***I***.)
8. Sluit de AC-kabel aan op de aansluiting van de voedingsunit.
9. Draai de printer om. (Zie afbeelding ***J***.)

Manuale d'installazione di OT-BX88VII

Introduzione

L'OT-BX88VII è una copertura per alimentatore (PS-Cover) installabile sotto la stampante TM-T88VII per contenere l'alimentatore. Questo manuale descrive le procedure e le precauzioni da seguire per installare ed usare la copertura OT-BX88VII.

Prima di usare il prodotto, leggere attentamente questo manuale, in modo da poter usare il prodotto in maniera corretta. Tenere questo manuale disponibile per futura consultazione.

Tutte le figure si trovano all'inizio di questo manuale.

Spiegazione dei simboli

I simboli usati in questo manuale sono identificati in base al loro grado di importanza, come definito qui sotto. Prima di maneggiare il prodotto, leggere attentamente questa sezione.

⚠ AVVERTENZA:

Seguire attentamente le note di avvertenza per evitare gravi infortuni alle persone.

⚠ ATTENZIONE:

Osservare le note di attenzione per evitare infortuni alla propria persona, danni all'unità o perdita di dati.

✎ Nota:

Le note contengono informazioni importanti e consigli utili per l'uso del prodotto.

Precauzioni di sicurezza

⚠ AVVERTENZA:

Usare questo prodotto solo per la stampante TM-T88VII. Non usarlo per altri prodotti o altri scopi, altrimenti il prodotto potrebbe danneggiarsi e bruciare.

Con questo prodotto, usare solamente, come alimentatore, l'unità PS-190. Ricordarsi di leggere "Precauzioni per l'uso dell'alimentatore PS-190" per usare con sicurezza l'alimentatore PS-190.

Evitare che nell'unità entrino corpi estranei. Questi potrebbero causare incendio.

Se acqua o altri liquidi cadono accidentalmente nel prodotto, staccare immediatamente il cavo CA, quindi rivolgersi per consigli al rivenditore o al centro di assistenza della Seiko Epson. L'uso continuato del prodotto potrebbe causare incendio.

⚠ ATTENZIONE:

Non collegare i cavi in modi diversi da quelli indicati in questo manuale. Collegamenti non corretti possono causare un incendio o danni all'unità.

Disimballaggio

Verificare che la confezione contenga i seguenti articoli:

- ❏ PS-Cover
- ❏ 4 viti (M3×12)
- ❏ Questo manuale d'installazione

Note per l'uso

- ❏ Possono essere usati cavi CA con connettore diritto (illustrazione ***A-a***). Cavi con connettore angolato (illustrazione ***A-b***) potrebbero non entrare nella presa a causa della forma del connettore. Accertarsi che il connettore entri nella presa.
- ❏ Quando il PS-Cover è installato, è difficile controllare la descrizione sull'etichetta attaccata alla base della stampante, pertanto rimuovere il PS-Cover se è necessaria una verifica. L'etichetta varia in base alle specifiche della stampante.
- ❏ La stampante, con la copertura PS-Cover, può essere appesa alla parete usando il kit della staffa di sostegno opzionale WH-10. Per istruzioni in merito, leggere il manuale d'installazione della staffa WH-10.

Installazione dell'alimentatore

Per installare l'alimentatore (PS-190) nella copertura PS-Cover, seguire la procedura di seguito indicata. Per la sistemazione del cavo, fare inoltre riferimento all'ordine indicato all'interno della copertura PS-Cover.
Se l'alimentatore è già pre-installato, questa procedura non è necessaria.

1. Posizionare l'unità di alimentazione nella posizione mostrata nell'illustrazione ***B*** con il lato dell'etichetta dell'unità di alimentazione rivolta verso il basso e spingerla in basso in modo che non venga sollevata dal PS-Cover.
2. Posizionare il cavo CC tra l'alimentatore e il nucleo in modo che penda sul gancio (***1*** nell'illustrazione ***C***) del PS-Cover.
3. Facendo riferimento all'illustrazione ***C***, avvolgere il cavo CC attorno e appenderlo di nuovo al gancio sul PS-Cover.
4. Posizionare il nucleo del cavo CC (***2*** nell'illustrazione ***D***) nella posizione indicata nell'illustrazione ***D***.
5. Consultando l'illustrazione ***E***, avvolgere il cavo CC attorno alle due proiezioni per tre volte (***3*** nell'illustrazione ***E***) formando un otto.
6. Spingere il cavo CC nel portacavi sul PS-Cover (***4*** nell'illustrazione ***F***) per fissarlo in posizione.

⚠ *ATTENZIONE:*

Per evitare di causare interferenze elettroniche, osservare le seguenti operazioni durante l'installazione dell'alimentatore.

- *Mettere il nucleo del cavo CC nella posizione mostrata nell'illustrazione **D**.*
- *Avvolgere il cavo CC intorno alle due sporgenze in una configurazione a 8.*

Installazione della stampante

Per installare la stampante sulla copertura PS-Cover, procedere come segue:

1. Spegnere la stampante ed ogni dispositivo ad essa collegato, quindi scollegare tutti i cavi collegati alla stampante.
2. Capovolgere la stampante.
3. Montare la ***copertura del connettore*** (***6*** nell'illustrazione ***G***) sulla stampante.

   ✎ ***Nota:***
   Per staccare la copertura del connettore con la copertura PS-Cover installata, tirare la copertura del connettore verso la parte posteriore e spingere entrambi i lati della copertura verso l'interno.

4. Posizionare la stampante accanto alla copertura PS-Cover e collegare il cavo CC al ***connettore di alimentazione*** (***5*** nell'illustrazione ***G***) della stampante (vedere la figura ***G.***).
5. Collegare gli altri cavi e farli uscire dalle uscite della copertura del connettore. La copertura del connettore dispone di una uscita per cavi rispettivamente sulla parte posteriore e su entrambi i lati.
6. Capovolgere la copertura PS-Cover e montarla sulla stampante, mentre si sistema il cavo CC all'interno della copertura del connettore.

   ⚠ ***ATTENZIONE:***
   Quando la stampante viene capovolta, accertarsi che il cavo CC posizionato nella copertura PS-Cover non sia allentato.

   Assicurarsi che i cavi non siano schiacciati tra la stampante e la copertura PS-Cover.

7. Inserire le 4 viti in dotazione nei fori appositi e avvitare le viti (vedere l'illustrazione ***I***.)
8. Collegare il cavo CA al connettore dell'alimentatore.
9. Capovolgere la stampante (vedere l'illustrazione ***J***.)

Manual de instalación de la OT-BX88VII

Introducción

La OT-BX88VII es una tapa para la fuente de alimentación eléctrica (PS-Cover) que debe acoplarse debajo de la impresora TM-T88VII con el fin de sostener la unidad de alimentación eléctrica. Este manual describe los procedimientos y precauciones para instalar y usar la OT-BX88VII.

Antes de usar el producto, lea este manual cuidadosamente para utilizar el producto de forma correcta. Mantenga disponible este manual como referencia.

Todas las ilustraciones se encuentran al comienzo de este manual.

Clave de los Símbolos

En este manual, los símbolos se identifican por su nivel de importancia, como se define abajo. Lea lo que sigue con cuidado antes de manipular el producto.

⚠ ADVERTENCIA:

Debe seguir detenidamente las advertencias con el fin de evitar lesiones corporales graves.

⚠ PRECAUCIÓN:

Hay que observar las precauciones para evitar que usted sufra lesiones menores, que su equipo sufra daños, o haya pérdida de datos.

✎ Nota:

Las notas tienen información importante y consejos útiles respecto al funcionamiento de su equipo.

Precauciones de Seguridad

⚠ ADVERTENCIA:

Use este producto únicamente para la impresora TM-T88VII. No lo use con otros productos ni para otros fines. El hacerlo podría causar daños al equipo o que éste se queme.

Sólo use la PS-190 como unidad de alimentación eléctrica con este producto. Cerciórese de leer las "Precauciones al usar la unidad de alimentación eléctrica PS-190" con el fin de usarla de forma segura.

No deje que materiales extraños caigan dentro del equipo, podría provocar un incendio.

Si se derrama agua o algún otro líquido dentro del equipo, desenchufe el cable de CA inmediatamente, y después póngase en contacto con su distribuidor o con el servicio técnico Epson. Si sigue usándolo podría causar un incendio.

⚠ PRECAUCIÓN:

No conecte los cables de forma diferente a la mencionada en este manual. De lo contrario, podría causar daños e incendios.

Desembalaje

Confirme que los siguientes artículos estén incluidos en la caja. Si falta algún artículo o está dañado, comuníquese con su distribuidor.

- ❏ PS-Cover
- ❏ Este manual de instalación
- ❏ 4 tornillos (M3×12)

Notas sobre el Uso

- ❏ Se pueden usar cables de CA con una pieza de conexión recta (Ilustración ***A-a***). Los cables con una pieza de conexión en ángulo (Ilustración ***A-b***) podría no entrar bien, dependiendo de la forma del conector. Cerciórese de que el conector quede bien.
- ❏ Cuando PS-Cover está instalada, es difícil comprobar la descripción en la etiqueta adherida a la base de la impresora; por tanto, retire PS-Cover si necesita comprobarla. La etiqueta varía según las especificaciones de la impresora.
- ❏ Puede colgar la impresora con la PS-Cover en la pared, utilizando el accesorio opcional WH-10. Lea las instrucciones en el manual de instalación WH-10.

Instalación de la Unidad de Alimentación Eléctrica

Siga los pasos descritos a continuación para instalar la unidad de alimentación eléctrica (PS-190) en la PS-Cover. Consulte también la orden marcada dentro de la PS-Cover para colocar el cable.
Si dicha unidad viene preinstalada, no es necesario llevar a cabo estos pasos.

1. Coloque la unidad de potencia en la posición que se muestra en la ilustración ***B*** con el lado de la etiqueta de la unidad de potencia hacia abajo y empújela hacia abajo para que no se levante de PS-Cover.
2. Coloque el cable de CC entre la unidad de potencia y el núcleo de modo que cuelgue del gancho (***1*** en la ilustración ***C***) de PS-Cover.
3. Tomando como referencia la ilustración ***C***, enrolle el cable de CC y cuélguelo en el gancho de PS-Cover de nuevo.
4. Coloque el núcleo del cable de CC (***2*** en la ilustración ***D***) en la posición que se muestra en la ilustración ***D***.
5. Tomando como referencia la ilustración ***E***, enrolle el cable de CC alrededor de las dos proyecciones tres veces (***3*** en la ilustración ***E***) en forma de ocho.
6. Empuje el cable de CC en el soporte del cable de PS-Cover (***4*** en la ilustración ***F***) para fijarlo en su lugar.

⚠ *PRECAUCIÓN:*

Para evitar interferencias electrónicas, asegúrese de realizar los siguientes puntos al instalar la unidad de alimentación eléctrica.

- *Ajuste el núcleo del cable de C.C. en la posición mostrada en la ilustración **D**.*
- *Enrolle el cable de C.C. alrededor de las dos proyecciones de la figura 8.*

Instalación de la Impresora

Siga los pasos que se describen a continuación para instalar la impresora en la PS-Cover.

1. Apague la impresora y todos los dispositivos conectados a ella; después desconecte todos los cables que estén conectados a la impresora.
2. Dé la vuelta a la impresora.
3. Acople la ***tapa del conector*** (***6*** de la ilustración ***G***) a la impresora.

   ✎ ***Nota:***
   Para desacoplar la tapa del conector con la PS-Cover instalada, tire hacia atrás de la tapa del conector mientras empuja hacia dentro ambos lados de la tapa.
4. Coloque la impresora y la PS-Cover de lado a lado, y conecte el cable de C.C. en el ***conector de alimentación*** (***5*** en la ilustración ***G***) de la impresora. (Consulte la ilustración ***G.***)
5. Conecte otros cables y páselos a través de las salidas para cables de la tapa del conector. La tapa del conector dispone de una salida para cables en la parte posterior y también en ambos lados respectivamente.
6. Dé la vuelta a la PS-Cover y móntela en la impresora mientras sitúa el cable de C.C. dentro de la tapa del conector.

   ⚠ ***PRECAUCIÓN:***
   Al dar la vuelta a la impresora, asegúrese de que el conjunto de cables de C.C. de la PS-Cover, no esté aflojado.

   Asegúrese de que los cables no estén pinzados entre la impresora y la PS-Cover.
7. Inserte los 4 tornillos suministrados en los agujeros para tornillos, y apriételos. (Vea la ilustración ***I***.)
8. Conecte el cable de CA al conector de la unidad de alimentación eléctrica.
9. Dé la vuelta a la impresora. (Vea la ilustración ***J***.)

Manual de instalação da OT-BX88VII

Introdução

A OT-BX88VII é a tampa da fonte de alimentação (PS-Cover) a ser presa sob a impressora TM-T88VII para manter a fonte de alimentação no lugar. Este manual descreve os procedimentos e as precauções para a instalação e a utilização da OT-BX88VII.

Antes de utilizar o produto, leia este manual com atenção. Mantenha este manual à mão para consultas.

Todas as ilustrações encontram-se no início deste manual.

Significado dos símbolos

Os símbolos que aparecem neste manual são identificados pelo seu grau de importância, como se explica abaixo. Leia esta secção com atenção antes de manusear o produto.

⚠ AVISO:
Deve obedecer as advertências com atenção para evitar lesões físicas graves.

⚠ CUIDADO:
Cuidados que deve ter para evitar lesões físicas secundárias, danos ao equipamento ou perda de dados.

✎ Nota:
As observações mostram informações importantes e dicas úteis para a operação do seu equipamento.

Precauções de segurança

⚠ AVISO:
Utilize este produto apenas com a TM-T88VII. Não o utilize com qualquer outro produto ou para qualquer outra finalidade. Isto pode causar danos ao equipamento e queimaduras.

Utilize apenas a PS-190 como fonte de alimentação com este produto. Não deixe de ler as instruções contidas na secção "Cuidados a ter na utilização da fonte de alimentação PS-190" para que possa utilizá-la com segurança.

Não permita que nenhum material estranho caia no equipamento. A penetração de objectos estranhos pode resultar em incêndio.

Se água ou outro líquido cair sobre este equipamento, desligue imediatamente a ficha do cabo de alimentação AC e então entre em contacto com o seu revendedor ou com um centro de atendimento da Seiko Epson para obter orientação. Continuar a utilizá-lo pode resultar em incêndio.

⚠ CUIDADO:
Não ligue os cabos em formas diferentes daquelas indicadas neste manual. Ligações diferentes podem causar danos ao equipamento e queimaduras.

Desembalagem

Confirme que os itens em baixo se encontram incluídos na caixa. Caso algum item esteja a faltar ou esteja danificado, contacte o seu revendedor para obter ajuda.

- ❏ PS-Cover
- ❏ Este manual de instalação
- ❏ 4 parafusos (M3×12)

Observações sobre a utilização

- ❏ Podem-se utilizar cabos de alimentação AC com uma parte conectora recta (ilustração ***A-a***). Cabos com uma parte conectora em ângulo (ilustração ***A-b***) podem não encaixar, dependendo do formato do conector. Certifique-se de que o conector encaixe.
- ❏ Quando a PS-Cover estiver instalada, será difícil verificar a etiqueta colada na base da impressora, por isso, deverá retirar a PS-Cover se precisar de a verificar. A etiqueta difere de acordo com as especificações da impressora.
- ❏ Pode-se pendurar na parede a impressora com a PS-Cover, utilizando-se o conjunto opcional de suporte para fixação WH-10. Para obter as instruções, leia o manual de instalação do WH-10.

Instalação da fonte de alimentação

Siga as etapas descritas abaixo para instalar a fonte de alimentação (PS-190) na PS-Cover. Consulte também os passos assinalados dentro da PS-Cover para dispor o cabo. Se a fonte de alimentação for pré-instalada, estas etapas são desnecessárias.

1. Coloque a fonte de alimentação na posição apresentada na ilustração ***B*** com o lado da etiqueta da fonte de alimentação virado para baixo, e pressione para baixo de forma a que não fique levantada da PS-Cover.
2. Coloque o cabo DC entre a fonte de alimentação e o núcleo de modo a que fique pendurado no gancho (***1*** na ilustração ***C***) da PS-Cover.
3. Consulte a ilustração ***C***, enrole o cabo DC e pendure-o novamente no gancho da PS-Cover.
4. Coloque o núcleo do cabo DC (***2*** na ilustração ***D***) na posição apresentada na ilustração ***D***.
5. Consulte a ilustração ***E***, enrole o cabo DC três vezes à volta das duas saliências (***3*** na ilustração ***E***) em forma de oito.
6. Empurre o cabo DC para o suporte do cabo da PS-Cover (***4*** na ilustração ***F***) para o fixar.

⚠ *CUIDADO:*

Para não causar interferência electrónica, cumpra os seguintes pontos ao instalar a fonte de alimentação:

- *Configure o core do cabo DC na posição mostrada na ilustração **D**.*
- *Passe o cabo DC em torno das duas projecções na forma de um número oito.*

Instalação da impressora

Siga as etapas descritas abaixo para instalar a impressora na PS-Cover.

1. Desligue a impressora e todos os aparelhos ligados à mesma e, então, desligue todos os cabos ligados à impressora.
2. Vire a impressora.
3. Anexe a ***tampa do conector*** (***6*** na ilustração ***G***) à impressora.

   ✎ ***Nota:***
   Para separar a tampa do conector com a PS-Cover instalada, pressione a tampa do conector para trás enquanto pressiona ambos os lados da tampa para dentro.

4. Coloque a impressora e a PS-Cover lado a lado e ligue o cabo DC ao ***conector de energia*** (***5*** na ilustração ***G***) da impressora. (Consulte a ilustração ***G.***)
5. Ligue os outros cabos e passe-os para fora através das saídas de cabo da tampa do conector. A tampa do conector tem uma saída de cabo na parte traseira e também em ambos os lados, respectivamente.
6. Vire a PS-Cover e monte-a na impressora enquanto instala o cabo DC no interior da tampa do conector.

   ⚠ ***CUIDADO:***
   Ao virar a impressora, certifique-se de que o cabo DC instalado na PS-Cover não se solta.

   Certifique-se de que os cabos não ficam comprimidos entre a impressora e a PS-Cover.

7. Insira os 4 parafusos fornecidos nos orifícios para o parafuso e aperte-os (ver a ilustração ***I***.)
8. Ligue o cabo de alimentação AC ao conector da fonte de alimentação.
9. Vire a impressora (ver a ilustração ***J***.)

Руководство по установке крышки OT-BX88VII

Введение

OT-BX88VII — крышка источника питания (PS-Cover), закрепляемая под принтером TM-T88VII и удерживающая блок питания. В этом руководстве описываются методы и меры предосторожности, которые следует соблюдать при установке и эксплуатации крышки OT-BX88VII.

Перед началом использования продукции внимательно прочтите это руководство; это позволит вам правильно использовать продукцию. Храните это руководство в доступном месте в качестве справочной информации.

Все иллюстрации приведены в начале данного руководства.

Условные обозначения

Условные обозначения, используемые в тексте руководства, определяют степень важности примечаний (см. описания ниже). Пожалуйста, внимательно прочтите приведенный ниже текст, прежде чем приступать к обращению с продукцией.

⚠ ПРЕДУПРЕЖДЕНИЕ:

Невыполнение инструкций под заголовком «Предупреждение» может стать причиной тяжелой травмы.

⚠ ВНИМАНИЕ:

Невыполнение инструкций под заголовком «Внимание!» может стать причиной незначительной травмы и привести к повреждению оборудования или к потере данных.

✎ Примечание:

Примечания содержат важную информацию и полезные советы, относящиеся к эксплуатации оборудования.

Меры предосторожности

⚠ ПРЕДУПРЕЖДЕНИЕ:

Используйте эту продукцию только вместе с принтером TM-T88VII. Не используйте ее с другой продукцией или в других целях — это может привести к повреждению и возгоранию оборудования.

В качестве блока питания используйте с этой продукцией только компонент PS-190. Для того чтобы обеспечить безопасную эксплуатацию компонента PS-190, не забудьте прочесть вкладыш «Меры предосторожности, принимаемые при использовании блока питания PS-190».

Не допускайте попадания чужеродных предметов внутрь оборудования. Попадание в оборудование чужеродных предметов может привести к пожару.

Если внутрь оборудования прольется вода или другая жидкость, немедленно отключите кабель сети переменного тока, а затем обратитесь за советом к поставщику оборудования или в центр обслуживания оборудования компании Seiko Epson. Дальнейшее использование оборудования может привести к пожару.

⚠ ***ВНИМАНИЕ:***

Подключайте кабели только в соответствии с инструкциями, приведенными в этом руководстве. Иное подключение кабелей может привести к повреждению и возгоранию оборудования.

Распаковка

Убедитесь в том, что в упаковке содержатся перечисленные ниже компоненты. Если какой-либо компонент отсутствует или поврежден, обратитесь за помощью к поставщику оборудования.

- ❑ Крышка источника питания (PS-Cover)
- ❑ 4 винта (M3×12)
- ❑ Данное руководство по установке

Примечания, относящиеся к эксплуатации

- ❑ Допускается использование кабелей сети переменного тока с прямым соединительным разъемом (см. рисунок ***A-a***). Коленчатые (повернутые под прямым углом) соединительные разъемы кабелей (см. иллюстрацию ***A-b***) могут не подходить — это зависит от формы соединителя. Убедитесь в том, что соединительный разъем подходит.
- ❑ Если установлена крышка источника питания (PS-Cover), плохо видно описание на этикетке, прикрепленной к основанию принтера. Поэтому для просмотра этой информации необходимо снять крышку источника питания (PS-Cover). Вид этикетки зависит от технических характеристик принтера.
- ❑ Принтер с установленной крышкой источника питания (PS-Cover) можно подвешивать на стене с помощью дополнительного кронштейна WH-10. См. инструкции в руководстве по установке кронштейна WH-10.

Установка блока питания

Выполните приведенные ниже инструкции по установке блока питания (PS-190) в крышке источника питания (PS-Cover). Для правильного подключения кабелей см. порядок, указанный с внутренней стороны крышки источника питания. Если блок питания предварительно установлен, в выполнении этих инструкций нет необходимости.

1. Установите блок питания в положение, показанное на рисунке ***B***, чтобы ярлык на блоке питания был направлен вниз. Прижмите его, чтобы он не поднимался от крышки источника питания (PS-Cover).
2. Проденьте кабель постоянного тока между блоком питания и сердечником и повесьте его на крючок (***1*** на рисунке ***C***) на крышке источника питания (PS-Cover).
3. Глядя на рисунок ***C***, оберните кабель постоянного тока вокруг и снова повесьте его на крючок на крышке источника питания (PS-Cover).
4. Установите сердечник кабеля постоянного тока (***2*** на рисунке ***D***) в положение, показанное на рисунке ***D***.
5. Глядя на рисунок ***E***, трижды оберните кабель постоянного тока в двух проекциях (***3*** на рисунке ***E***) в форме восьмерки.

6. Вставьте кабель постоянного тока в кабельный держатель на крышке источника питания (PS-Cover) (***4*** на рисунке ***F***), чтобы закрепить его на месте.

⚠ *ВНИМАНИЕ:*

Во избежание электронных помех, при установке блока питания выполните следующее.

- *Установите сердечник кабеля постоянного тока так, как показано на иллюстрации **D**.*
- *Оберните кабель постоянного тока "восьмеркой" вокруг двух выступов.*

Установка принтера

Выполните приведенные ниже инструкции по установке принтера на крышке источника питания (PS-Cover).

1. Выключите принтер и все подсоединенные к нему устройства, после чего отсоедините все подключенные к принтеру кабели.
2. Переверните принтер.
3. Прикрепите к принтеру крышку ***соединительного разъема*** (***6*** на иллюстрации ***G***).

   ✎ ***Примечание:***
   Чтобы снять крышку соединительного разъема при установленной крышке источника питания, потяните крышку соединительного разъема по направлению к задней панели устройства, одновременно надавливая с обеих сторон крышки.

4. Поставьте рядом принтер и крышку источника питания, подключите кабель постоянного тока к ***разъему питания*** (***5*** на иллюстрации ***G***) принтера. (См. иллюстрацию ***G.***)
5. Подключите другие кабели и проведите их через отверстия в крышке соединительного разъема. На крышке соединительного разъема имеется одно отверстие для кабеля сзади и по одному с каждой стороны.
6. Переверните крышку источника питания и установите ее на принтер, поместив при этом кабель постоянного тока внутри крышки соединительного разъема.

   ⚠ *ВНИМАНИЕ:*

   Переворачивая принтер проследите, чтобы подключенный к крышке источника питания кабель постоянного тока не отсоединился.

   Убедитесь, что между принтером и крышкой источника питания не защемляются кабели.

7. Вставьте в отверстия для винтов 4 винта из комплекта и закрутите их. (См. иллюстрацию ***I***.)
8. Подключите кабель сети переменного тока к разъему блока питания.
9. Переверните принтер. (См. иллюстрацию ***J***.)

OT-BX88VII 設置マニュアル

はじめに

OT-BX88VII はプリンター（TM-T88VII）の下に取り付けて、電源ユニットを内部に収納するための電源ボックスです。本書は OT-BX88VII の取り付け方法、取り扱い上の注意点などについて説明しています。

ご使用の際には、必ず本書をよくお読みのうえ、正しくお使いください。本書は、不明な点をいつでも解決できるように、すぐ取り出して見られる場所に保管してください。

本書で使われている図は冒頭に掲載されています。

安全にお使いいただくために

本書では以下の記号が使われています。それぞれの記号の意味をよく理解してから製品を取り扱ってください。

⚠ 警告：

この表示を無視して、誤った取り扱いをすると、人が死亡または重傷を負う可能性が想定される内容を示しています。

⚠ 注意：

この表示を無視して、誤った取り扱いをすると、人が傷害を負う可能性が想定される内容および物的損害のみの発生が想定される内容を示しています。

注記：

製品の性能を維持するための必要な制限事項、および本製品の取り扱いについて有効な情報を示しています。

安全上のご注意

⚠ 警告：

本製品は TM-T88VII にのみお使いください。その他の製品あるいは他の用途には使用しないでください。故障や火災のおそれがあります。

電源ユニットは、PS-190 をお使いください。また、安全にお使いいただくため、PS-190 の取り扱いについては「PS-190 ユーザーズマニュアル」を必ずお読みください。

本製品の内部に異物を入れたり、落としたりしないでください。火災のおそれがあります。

万一、水などの液体が内部に入った場合は、AC ケーブルを抜き、販売店またはサービスセンターにご相談ください。そのまま使用すると、火災の原因となります。

⚠ 注意：
各種ケーブルは、本書で指示されている以外の配線はしないでください。
誤った配線をすると、故障や火災のおそれがあります。

同梱品

初めに以下のものがすべてそろっていることを確認してください。不足・損傷しているものがある場合は、お買い求めの販売店にお問い合わせください。

- ❏ 電源ボックス
- ❏ ネジ（M3x12） 4 本
- ❏ 設置マニュアル（本書）

使用上のご注意

- ❏ ACケーブルは､コネクター部分がストレートなタイプ(図**A**の**a**)のものを使用できます。アングルタイプ (図 **A** の **b**) のものは、コネクター部の形状によっては使用できない場合がありますので、事前にご確認ください。
- ❏ 電源ボックスを装着した場合、プリンター底面に貼られたラベルの記述が確認しにくくなるため、確認が必要な場合には電源ボックスを取り外してください。ラベルは仕様によって異なります。
- ❏ 本製品を装着した状態で、オプションの壁掛け金具 (WH-10) を取り付け、プリンターを壁掛けで使用することができます。壁掛け金具の取り付け方法については、壁掛け金具の設置マニュアルをお読みください。

電源ユニットの取り付け

次の手順に従って、電源ユニット（PS-190）を本製品に取り付けてください。電源ボックス内部にも配線の順序が刻印されていますので、参照してください。
なお、すでに電源ユニットが組み込まれている場合は、この手順は必要ありません。

1. 電源ユニットのラベル側を下にして図 **B** の位置に合わせ、電源ボックスから浮かないように押し込みます。
2. 電源ユニットとコアの間の DC ケーブルを、電源ボックスのフック（図 **C** の **1**）にきちんと掛かるようにセットします。
3. 図 **C** を参照し、DC ケーブルを折り返してもう一度電源ボックスのフックに掛けます。
4. DC ケーブルのコア（図 **D** の **2**）を図 **D** の位置にセットします。
5. 図 **E** を参照し、8 の字を描くように DC ケーブルを 2 箇所の突起（図 **E** の **3**）に引っ掛けながら 3 重に巻き付けます。
6. DC ケーブルを電源ボックスのケーブルホルダー（図 **F** の **4**）に押し込んで固定します。

⚠ 注意：

電波妨害を引き起こさないよう、必ず以下の点に注意して電源ユニットを取り付けてください。

- DC ケーブルのコアを図 **D** の位置にセットすること
- DC ケーブルを 8 の字を描くように突起に巻き付けること

プリンターの取り付け

次の手順に従って、プリンターを電源ボックスに取り付けてください。

1. プリンターおよびプリンターに接続されている全ての機器の電源を切り、プリンターに接続されているすべてのケーブルを外します。
2. プリンターを裏返して置きます。
3. プリンターにコネクターカバー（図 **G** の **6**）を取り付けます。

   注記：

   電源ボックスを取り付けた状態でコネクターカバーを取り外す場合は、コネクターカバー両側面を内側に向かって押しながら背面側に引っ張ってください。
4. プリンターと電源ボックスを並べて置き、プリンターの電源コネクター（図 **G** の **5**）に DC ケーブルを接続します。（図 **G** 参照）
5. その他のケーブルを接続し、コネクターカバーのケーブル出口に通します。ケーブル出口は、背面に 1 箇所と両側面に 1 箇所ずつあります。
6. 電源ボックスを裏返し、DC ケーブルをコネクターカバー内に収めながらプリンターの上にセットします。（図 **H** 参照）

   ⚠ 注意：

   電源ボックスを裏返す際、電源ボックス内にセットした DC ケーブルが乱れないように注意してください。

   プリンターと電源ボックスの間にケーブルを挟み込んでいないことを確認してください。
7. 4 箇所のネジ穴に同梱のネジを差し込んで締めます。（図 **I** 参照）
8. 電源ユニットのコネクターに AC ケーブルを接続します。
9. プリンターを裏返します。（図 **J** 参照）

For Users in Europe

Indication of the manufacturer and the importer

Manufacturer: SEIKO EPSON CORPORATION
Address: 3-5, Owa 3-chome, Suwa-shi, Nagano-ken 392-8502, Japan
Web site: www.epson.com/
Importer: EPSON EUROPE B.V.
Address: Atlas Arena, Asia Building, Hoogoorddreef 5,
1101 BA Amsterdam Zuidoost The Netherlands
Web site: www.epson.eu/

Türkiye'deki Kullanıcılar için

Ürünün Sanayi ve Ticaret Bakanlığınca tespit ve ilan edilen kullanma ömrü 5 yıldır.
Tüketicilerin şikayet ve itirazları konusundaki başvuruları tüketici mahkemelerine ve tüketici hakem heyetlerine yapılabilir.
Üretici: SEIKO EPSON CORPORATION
Adres: 3-5, Owa 3-chome, Suwa-shi, Nagano-ken 392-8502 Japan
Tel: 81-266-52-3131
Web: www.epson.com/

414145300

©Seiko Epson Corporation 2021.
Printed in XXXXXX/YYYYYYYYYYYY