EPSON

PP-100Ⅲ
PP-50Ⅱ
PP-100AP

Guida utente

per Mac

Disc producer™

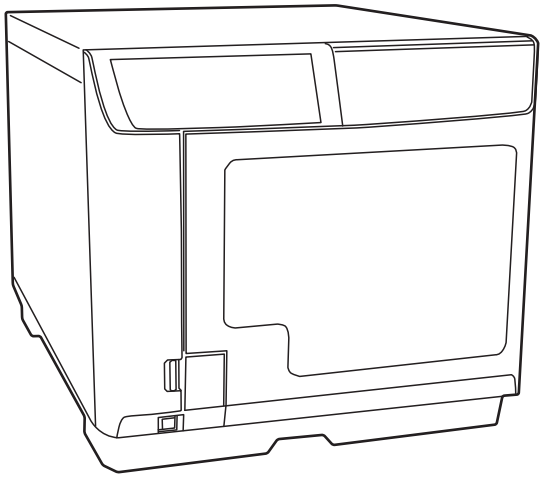

M00113905IT

Tutti i diritti riservati. Nessuna parte di questa pubblicazione può essere riprodotta, memorizzata in un sistema di reperimento, né trasmessa in qualsiasi forma o con qualsiasi mezzo (elettronico, meccanico, fotocopia, registrazione o altro) senza la preventiva autorizzazione scritta della Seiko Epson Corporation. Si declina qualsiasi responsabilità verso brevetti in relazione all'uso delle informazioni qui contenute. Anche se il manuale è stato preparato adottando tutte le precauzioni possibili, Seiko Epson Corporation non si assume responsabilità per errori od omissioni. Inoltre l'azienda non si assume alcuna responsabilità per i danni derivanti dall'uso delle informazioni contenute in questa pubblicazione.

Né la Seiko Epson Corporation, né alcuna delle sue affiliate, sarà ritenuta responsabile verso l'acquirente di questo prodotto, o terze parti, di eventuali danni, perdite, costi o spese sostenuti dall'acquirente o terze parti risultanti da: incidenti, uso errato o abuso di questo prodotto o modifiche, riparazioni o alterazioni non autorizzate effettuate sullo stesso o (esclusi gli Stati Uniti) mancata stretta osservanza delle istruzioni operative e di manutenzione di Seiko EPSON Corporation.

La Seiko Epson Corporation non sarà responsabile di alcun danno o problema insorto dall'uso di qualsiasi accessorio opzionale o di prodotti compatibili diversi da quelli designati dalla Seiko Epson Corporation come Prodotti originali Epson o Prodotti approvati dalla Epson.

AVVISO: il contenuto di questo manuale è soggetto a cambiamenti senza preavviso.

©Seiko Epson Corporation 2019–2026

Marchi

- Apple, Mac e macOS sono marchi registrati di proprietà di Apple Inc. negli Stati Uniti e/o in altre nazioni.
- Intel è un marchio registrato di Intel Corporation.
- Adobe e Illustrator sono marchi di Adobe Systems Incorporated.
- QR Code è un marchio registrato di DENSO WAVE INCORPORATED in Giappone e in altri Paesi.

Tutti gli altri marchi commerciali sono di proprietà dei rispettivi titolari e utilizzati solo a scopo identificativo.

Simboli utilizzati nella presente guida

I seguenti simboli vengono utilizzati nella presente guida per indicare informazioni importanti.

!	Indicazioni da rispettare per l'utilizzo del prodotto. Se si ignorano queste informazioni e si utilizza il prodotto in modo scorretto, possono verificarsi guasti o malfunzionamenti.

Nota	Indica spiegazioni o informazioni supplementari che l'utente è tenuto a conoscere.

Schermate e illustrazioni presentate in questa Guida

A seconda del modello e dell'ambiente, le schermate utilizzate in questa guida potrebbero differire dalle schermate effettive visualizzate. Tuttavia, è comunque possibile utilizzare le stesse procedure descritte nella presente guida. Salvo diversa indicazione, le illustrazioni utilizzate in questa guida sono quelle per la PP-100III.

Le schermate fornite in questo manuale sono a scopo di riferimento e per esse viene utilizzata la versione inglese del software.

Organizzazione del manuale

Al prodotto sono allegate le seguenti guide di istruzioni.

Per Windows OS

Guida di installazione	Descrive brevemente l'installazione del prodotto con le rispettive illustrazioni. Per ulteriori informazioni, consultare la *Guida utente*.
Guida utente (PDF)	Presenta informazioni dettagliate che gli utenti devono conoscere, relative per esempio all'installazione del prodotto/software, alle funzioni e operazioni, alla risoluzione dei vari probemi e alle informazioni per la manutenzione. È possibile scaricarlo dal sito web di Epson. È anche possibile visualizzarla dal menu Avvia dopo l'installazione del software.

Per macOS

Guida di installazione per Mac	Descrive brevemente l'installazione del prodotto con le rispettive illustrazioni. Per ulteriori informazioni, consultare la *Guida utente per Mac*.
Guida utente per Mac (il presente manuale)	Presenta informazioni dettagliate che gli utenti devono conoscere, relative per esempio all'installazione del prodotto/software, alle funzioni e operazioni, alla risoluzione dei vari probemi e alle informazioni per la manutenzione. Scaricare il software dal sito web. Fare doppio clic sul file scaricato. È possibile accedervi facendo clic su **Launchpad**, **EPSON Software**, e quindi **EPSON Total Disc Maker** dopo l'installazione del software.

Sommario

Marchi 2
Simboli utilizzati nella presente guida 2
Schermate e illustrazioni presentate in questa Guida 2
Organizzazione del manuale 3

Prima di utilizzare il prodotto 7

■ Per un uso sicuro 7
Precauzioni per la sorgente di alimentazione 9
Precauzioni per l'uso 10
■ Precauzioni relative ai dischi CD/DVD 12
■ Usi del prodotto 12
■ Perdite accidentali dovute all'uso del prodotto 12
■ Limitazioni d'impiego 12

Operazioni basilari 13

■ Componenti 13
■ Spie per lo stato del prodotto 18
■ Accensione/spegnimento 20
Accensione 20
Spegnimento 20
■ Apertura/chiusura dello sportello del dispositivo 21
Apertura dello sportello del dispositivo 21
Chiusura dello sportello del dispositivo 22
■ Uso degli stacker 23
Stacker 1/Stacker 2 23
Stacker 3 24
Stacker 4 (Solo per PP-100III/PP-100AP) 25

Impostazioni software 26

■ Installazione del software 26
Requisiti del sistema 27
■ Impostazione Proprietà 28
■ Impostazioni comuni per la pubblicazione . 30
Impostazione di una cartella di lavoro 30
Imp. notificazione (solo per PP-100AP) 31
Imp. scrittura (solo per PP-100III/PP-50II) 32
■ Disinstallazione del software 33

Utilizzo del software 35

■ EPSON Total Disc Maker 35
Che cos'è EPSON Total Disc Maker? 35
Avvio di EPSON Total Disc Maker 35
Guida di EPSON Total Disc Maker 35
Configurazione della schermata di EPSON Total Disc Maker 36
■ EPSON Total Disc Utility 39
Che cos'è EPSON Total Disc Utility? 39
Avvio di EPSON Total Disc Utility 39
Guida di EPSON Total Disc Utility 39
Configurazione della schermata di EPSON Total Disc Utility 40
■ Driver della stampante 45
Che cos'è il driver della stampante? 45
Visualizzazione della schermata del driver della stampante 45
Configurazione della schermata del driver della stampante 46

Pubblicazione dei dischi 50

■ Tipi di dischi compatibili 50
Tipi di dischi stampabili 50
Tipi di dischi masterizzabili 51
■ Manipolazione dei dischi 52
Osservazioni d'uso 52
Note sulla conservazione dei dischi 53
■ Area stampabile 54
Impostazione dell'area di stampa 55
■ Flusso di pubblicazione dei dischi 56
Selezione della modalità di pubblicazione 59
Caricamento di dischi 63

Registrazione dei dati di scrittura (solo per PP-100III/PP-50II) 65
Creazione delle etichette 67
Pubblicazione di dischi..... 68
Impostazione del driver della stampante e pubblicazione dei dischi 70
Estrazione dei dischi 73

■ Operazioni dei lavori 75

Sospensione/annullamento dei lavori 75
Pubblicazione prioritaria 76

Funzioni utili 77

■ Stampa su dischi con dimensioni definite dall'utente 77

■ Creazione di copie di dischi (solo per PP-100III/PP-50II)..... 78

Creazione di copie direttamente dai dischi 78
Creazione di copie dai file immagine dei dischi 80

■ Regolazione dei colori di stampa..... 81

Manutenzione..... 83

■ Sostituzione delle cartucce di inchiostro..... 83

Controllo dei livelli di inchiostro..... 83
Modalità di sostituzione delle cartucce di inchiostro 84

■ Controllo degli ugelli della testina di stampa 87

Modalità di esecuzione della verifica degli ugelli 87

■ Pulizia della testina di stampa 89

Pulizia della testina di stampa 90

■ Allineamento della testina di stampa..... 92

■ Correggi posiz. inizio..... 95

■ Pulizia del prodotto..... 98

Pulizia esterna..... 98
Pulizia interna 98
Pulizia delle feritoie di ventilazione (solo per PP-100III/PP-50II) 99

■ Controllo delle informazioni per la manutenzione 102

■ Sostituzione dell'assorbente dell'inchiostro (solo per PP-50II) 104

Controllo dell'assorbente dell'inchiostro ed eventuale sostituzione. 104
Modalità di sostituzione dell'assorbente dell'inchiostro..... 104

■ Sostituzione della cartuccia di manutenzione (solo per PP-100III/PP-100AP) 105

Controllo della cartuccia di manutenzione ed eventuale sostituzione. 105
Modalità di sostituzione della cartuccia di manutenzione..... 106

■ Sostituzione dell'unità (solo per PP-100III)..... 107

Come verificare quando è arrivato il momento di sostituire l'unità..... 107
Modalità di sostituzione dell'Unità 107

■ Precauzioni per il trasporto del prodotto .. 108

Risoluzione dei problemi ... 110

■ Problemi e rimedi 110

Problemi di alimentazione pannello di controllo 110
Problema di trasferimento dei dischi (Input/Output)..... 111
Problemi di scrittura dei dischi (solo per PP-100III/PP-50II)..... 113
Problemi di stampa delle etichette 114
Altri problemi 117

■ Controllo errori delle spie..... 119

Errore relativo allo sportello 119
Errore relativo al trasferimento dei dischi..... 120
Errore relativo allo stacker..... 122
Errore relativo all'inchiostro 123
Errore relativo alla stampante 124
Errore delle unità (solo per PP-100III/PP-50II) 125
Other Error..... 126

■ Verifica con EPSON Total Disc Utility 127

■ Se è impossibile pubblicare i dischi 129

■ Il disco non viene espulso..... 133

Il vassoio dell'unità non viene espulso (solo per PP-100III/PP-50II) 133
Il vassoio della stampante non viene espulso.... 134

■ La superficie di registrazione del disco è macchiata di inchiostro 141

Appendice 148

■ Informazioni di assistenza..... 148

Prima di contattare Epson 148
Assistenza per utenti in Europa (EMEA).....148

■ Specifiche del prodotto 149

Specifiche generali 149

■ Parti consumabili e opzioni..... 156

Cartucce di inchiostro e cartuccia di manutenzione 156
Dischi.....156
Unità (solo per PP-100III) 156

Prima di utilizzare il prodotto

Per un uso sicuro

- Per utilizzare il prodotto in modo sicuro, leggere la presente guida e le altre guide di istruzioni allegate al prodotto prima dell'uso.
- Tenere la presente guida a portata di mano per risolvere eventuali problemi inerenti il prodotto.

Per prevenire danni all'utilizzatore, ad altre persone o alle proprietà, la presente guida utilizza i seguenti simboli e segnali di avviso per le operazioni e gli usi potenzialmente pericolosi. Si prega di leggere con cura e soffermarsi con attenzione su tutte le istruzioni contenute nella guida.

AVVERTENZA	Se questo simbolo viene ignorato e il prodotto viene maneggiato scorrettamente, possono verificarsi infortuni gravi o mortali.
ATTENZIONE	Se questo simbolo viene ignorato e il prodotto viene maneggiato scorrettamente, possono verificarsi lesioni gravi o danni fisici.

	Indica un'azione da non eseguire (vietata).		**Indica elementi (istruzioni, azioni) che devono essere eseguiti.**
	Indica che lo smontaggio del prodotto è vietato.		**Indica che la spina deve essere scollegata dalla presa elettrica.**
	Indica che è vietato toccare il prodotto con le mani bagnate.		**Indica che il prodotto deve essere utilizzato con il cavo di alimentazione messo a terra.**
	Indica che il prodotto non deve entrare a contatto con l'acqua.		

Installare il prodotto in luoghi con le seguenti caratteristiche.

Superfici piane e stabili	Luoghi a temperatura e umidità nei seguenti intervalli
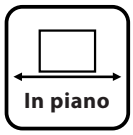	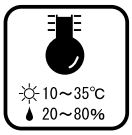

- **Se il prodotto viene utilizzato in luoghi facilmente soggetti alla formazione di elettricità statica, utilizzare un tappetino antistatico o altri prodotti simili.**
- **Non installare il prodotto su una superficie più piccola della base.**
  Se le basi di gomma sul lato inferiore del prodotto sporgono oltre la superficie, i meccanismi interni vengono sottoposti a sollecitazioni, che compromettono la scrittura dei dischi, la stampa e il trasporto. Installare il prodotto su una superficie piana più larga dello stesso, in modo che tutti i piedini alla base poggino saldamente.

AVVERTENZA	**Non ostruire le feritoie di ventilazione del prodotto.** In caso contrario, il calore interno potrebbe aumentare bruscamente e causare incendi. Non installare il prodotto in luoghi che presentano le seguenti caratteristiche. • Spazi ristretti e poco ventilati, come armadi o scaffali • Su un panno o un letto Se il prodotto viene collocato in prossimità di una parete, lasciare più di 10 cm tra il retro del prodotto e la parete. Inoltre, è necessario lasciare uno spazio sufficiente davanti al prodotto per aprire e chiudere lo sportello del dispositivo.
	Non installare il prodotto in luoghi soggetti alla presenza di sostanze volatili, per esempio alcol o acquaragia, o in presenza di fuoco. In caso contrario, possono verificarsi scosse elettriche o incendi.
ATTENZIONE	**Non installare o conservare il prodotto in luoghi instabili (es. superfici traballanti o inclinate), alla portata dei bambini, o in luoghi soggetti a vibrazioni causate da altre macchine.** In caso contrario, il prodotto potrebbe ribaltarsi o cadere e causare infortuni.
	Non installare il prodotto in luoghi troppo umidi, polverosi o soggetti alla presenza di acqua, luce solare diretta, brusche variazioni di temperatura e umidità oppure in prossimità di apparecchi di riscaldamento o raffreddamento. In caso contrario, esiste il rischio di scosse elettriche, incendi, malfunzionamenti o guasti al prodotto.

Precauzioni per la sorgente di alimentazione

AVVERTENZA	**Non collegare o scollegare la spina di alimentazione con le mani bagnate.** In caso contrario, possono verificarsi scosse elettriche.
	Utilizzare esclusivamente il tipo di alimentazione elettrica indicato sull'etichetta del prodotto. L'uso di una sorgente di alimentazione non conforme a quelle specificate, può comportare il verificarsi di scosse elettriche o incendi.
	Non collegare il cavo di alimentazione a una presa alla quale sono collegati altri cavi. Il calore potrebbe aumentare bruscamente e causare incendi.
	Non usare un cavo di alimentazione danneggiato. In caso contrario, possono verificarsi scosse elettriche o incendi. Se il cavo di alimentazione è danneggiato, contattare il rivenditore per una riparazione. Durante la manipolazione del cavo di alimentazione, tenere presente le seguenti indicazioni. • Non modificare il cavo di alimentazione. • Non collocare oggetti pesanti sul cavo di alimentazione. • Non piegare, torcere o tirare con forza il cavo di alimentazione. • Non collegare apparecchi di riscaldamento in prossimità del prodotto.
	Maneggiare la spina di alimentazione con cura. In caso contrario, può verificarsi un incendio. • Non lasciare il prodotto collegato a una sorgente di alimentazione soggetta alla presenza di materiali estranei, per esempio la polvere. • Inserire saldamente e completamente i contatti della spina di alimentazione.
	Prima di scollegare la spina di alimentazione dalla presa, spegnere il prodotto. Quindi, estrarre la spina afferrandola saldamente. Se tirato, il cavo di alimentazione potrebbe danneggiarsi e causare scosse elettriche o incendi.
	Assicurarsi che il cavo di alimentazione CA sia conforme alle norme di sicurezza locali. Inoltre, non utilizzare il cavo di alimentazione in dotazione con questo prodotto con altri dispositivi. In caso contrario, possono verificarsi scosse elettriche o incendi.
	Per motivi di sicurezza, il cavo di alimentazione deve essere provvisto di messa a terra. Il cavo di alimentazione in dotazione con il prodotto è dotato di tre spinotti e di un terminale di messa a terra (PE) e deve essere collegato in sicurezza a una presa elettrica provvista di messa a terra.

	Scollegare regolarmente la spina di alimentazione dalla presa elettrica e pulire la base degli spinotti e lo spazio fra gli stessi. Se si lascia la spina di alimentazione collegata a una presa per un lungo periodo, la base degli spinotti potrebbe impolverarsi, favorendo cortocircuiti o incendi.
ATTENZIONE	**Per sicurezza, scollegare la spina di alimentazione dalla presa se il prodotto rimarrà inutilizzato a lungo.**

Precauzioni per l'uso

AVVERTENZA	**Non continuare a utilizzare il prodotto in condizioni anomale, per esempio in presenza di odori, suoni insoliti o fumo.** In caso contrario, possono verificarsi scosse elettriche o incendi. In questo caso, spegnere immediatamente il prodotto, scollegare la spina di alimentazione dalle presa elettrica e contattare il rivenditore o un centro autorizzato Epson per la riparazione. La riparazione del prodotto è pericolosa e non deve mai essere eseguita dall'utente.
	Se un corpo estraneo, l'acqua o altri liquidi penetrano nel prodotto, non continuare a utilizzarlo. In caso contrario, possono verificarsi scosse elettriche o incendi. In questo caso, spegnere immediatamente il prodotto, scollegare la spina di alimentazione dalle presa elettrica e contattare il rivenditore o un centro autorizzato Epson per la riparazione.
	Non tentare di riparare il prodotto di propria iniziativa. In caso contrario, possono verificarsi infortuni, scosse elettriche o malfunzionamenti.
	Non utilizzare spray infiammabili all'interno o attorno al prodotto. In caso contrario, il gas potrebbe accumularsi e favorire incendi causati da una scintilla.
	Non collegare i cavi (fili) al prodotto diversamente da come specificato nella guida di istruzioni. Può verificarsi un incendio. Inoltre, i dispositivi collegati possono danneggiarsi.
	Non inserire o lasciare cadere oggetti metallici o infiammabili nelle feritoie di ventilazione o in altre aperture. In caso contrario, possono verificarsi scosse elettriche o incendi.

⚠ **ATTENZIONE**	**Non salire sul prodotto o appoggiarvi oggetti pesanti.** Prestare particolare attenzione in presenza di bambini. In caso contrario, il prodotto potrebbe cadere o rompersi e causare infortuni.
	Collegando il prodotto a un computer (o altri dispositivi) tramite un cavo, assicurarsi del corretto orientamento dei connettori. I connettori dei cavi hanno un orientamento specifico. Se i connettori vengono orientati scorrettamente e collegati al prodotto e al computer (o ad altri dispositivi), possono verificarsi malfunzionamenti di entrambi i dispositivi collegati.
	Per conservare e trasportare il prodotto, non inclinarlo, non posizionarlo verticalmente e non capovolgerlo. Per il trasporto, utilizzare la scatola originale, in modo da proteggere il prodotto dagli urti.
	Per motivi di sicurezza, se il prodotto deve essere spostato, verificare innanzitutto che sia spento, che la spina di alimentazione sia scollegata dalla presa elettrica e che tutti i cavi siano scollegati.
	Durante la sostituzione delle cartucce di inchiostro, evitare che l'inchiostro entri a contatto con gli occhi o la pelle. Se l'inchiostro entra a contatto con gli occhi, sciacquarli immediatamente con acqua. In caso di contatto con la pelle, sciacquare immediatamente l'area interessata con acqua e sapone. In caso contrario potrebbero arrossarsi gli occhi o verificarsi una leggera infiammazione. Nella rara eventualità di problemi, consultare immediatamente un medico.
	Non smontare le cartucce per ricaricarle o inserire inchiostro.
	Non scuotere bruscamente le cartucce di inchiostro. In caso contrario, la cartuccia potrebbe perdere inchiostro.
	Conservare le cartucce di inchiostro fuori dalla portata dei bambini. Inoltre, non ingerire l'inchiostro.

Precauzioni relative ai dischi CD/DVD

Prima di utilizzare il prodotto, effettuare una prova di funzionamento per verificare che operi normalmente. Inoltre, eseguire un backup dei dati su CD/DVD su un supporto separato secondo necessità. I dati potrebbero danneggiarsi o andare persi nei seguenti casi:

- In presenza di elettricità statica o disturbi elettrici
- In caso di uso scorretto
- Durante un malfunzionamento o una riparazione
- In caso di danni per disastri naturali

Anche se il prodotto è in garanzia, Epson non accetta responsabilità per dati persi o danneggiati per cause diverse da quelle sopra elencate.

Usi del prodotto

Il prodotto è destinato a un uso commerciale e non a un uso domestico.

Perdite accidentali dovute all'uso del prodotto

Se il prodotto (compreso il software allegato) non fornisce i risultati desiderati, Epson non offre risarcimenti per perdite accidentali o correlate, per esempio spese per l'uso del prodotto e perdite dei profitti inizialmente previsti con l'uso del prodotto.

Limitazioni d’impiego

Quando il prodotto viene impiegato in applicazioni che richiedono un alto grado di affidabilità e sicurezza, come dispositivi relativi a trasporti aerei, per treno, via mare, con autoveicoli, ecc., dispositivi per la prevenzione di disastri, dispositivi di sicurezza vari ecc. o dispositivi funzionali/di precisione, occorre usare il prodotto solo dopo avere preso in considerazione l'aggiunta al progetto di elementi di ridondanza e a sicurezza intrinseca, con lo scopo di garantire la sicurezza e l'affidabilità dell'intero sistema. Poiché questo prodotto è stato progettato per essere usato in applicazioni che richiedono un altissimo grado di affidabilità e sicurezza, come in apparecchiature aerospaziali, reti di comunicazione, controllo di impianti nucleari o apparecchi per l’assistenza medica usati in cura diretta dei pazienti, ecc., si dovrà usare il proprio discernimento nel valutare a fondo il prodotto e garantire che sia adatto all’uso.

Operazioni basilari

Componenti

Avanti

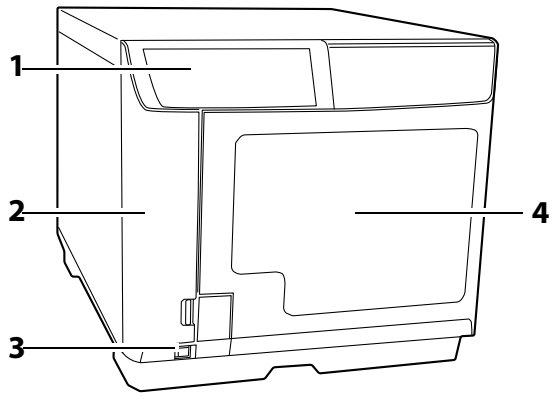

1	Pannello di controllo

Utilizzare il pannello per controllare il prodotto. Il pannello mostra anche lo stato del prodotto.

Per informazioni dettagliate, vedere "Pannello di controllo" a pagina 17.

2	Coperchio della cartuccia di inchiostro

Aprire lo sportello per inserire e sostituire le cartucce di inchiostro.

3	Pulsante di accensione

Utilizzare il tasto per accendere e spegnere il prodotto.

4	Sportello del dispositivo

Aprire lo sportello per caricare o estrarre i dischi.

Retro

PP-100III

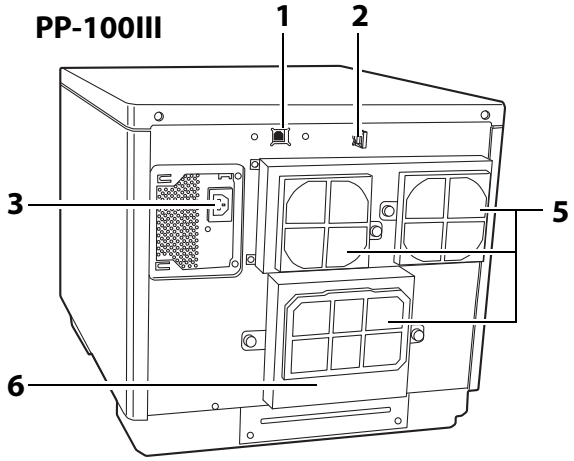

PP-50II

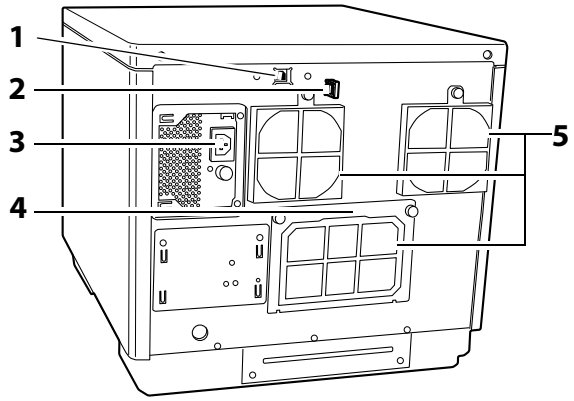

PP-100AP

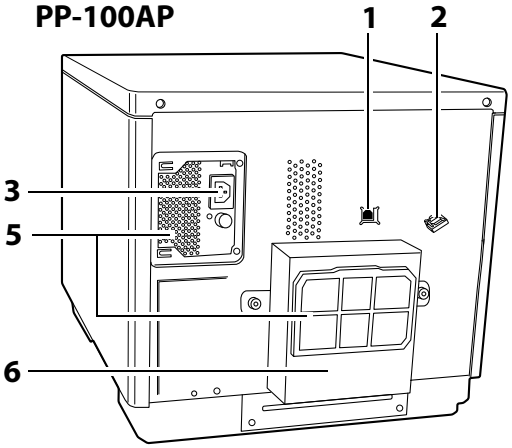

1	Connettore di interfaccia USB

Collegare il cavo USB a questo connettore.

2	Supporto cavo di interfaccia

Usare per fissare il cavo USB.

3	Ingresso CA

Collegare il cavo di alimentazione a questo connettore.

4	Sportello posteriore della stampante

Aprire lo sportello solo se un disco è bloccato nel vassoio della stampante.

5	Feritoie di ventilazione

Espellono il calore generato all'interno del prodotto per prevenire l'aumento della temperatura. Lasciare almeno 10 cm tra il retro del prodotto e la parete per assicurare un'idonea ventilazione.

6	Sportello della cartuccia di manutenzione

Aprire questo sportello per sostituire la cartuccia di manutenzione o per rimuovere un disco incastrato nel vassoio della stampante.

Nota	Quando si effettua il collegamento al connettore USB di tipo C di un computer, utilizzare l'adattatore da USB-C a USB originale Apple.

Interno

PP-100III/PP-100AP

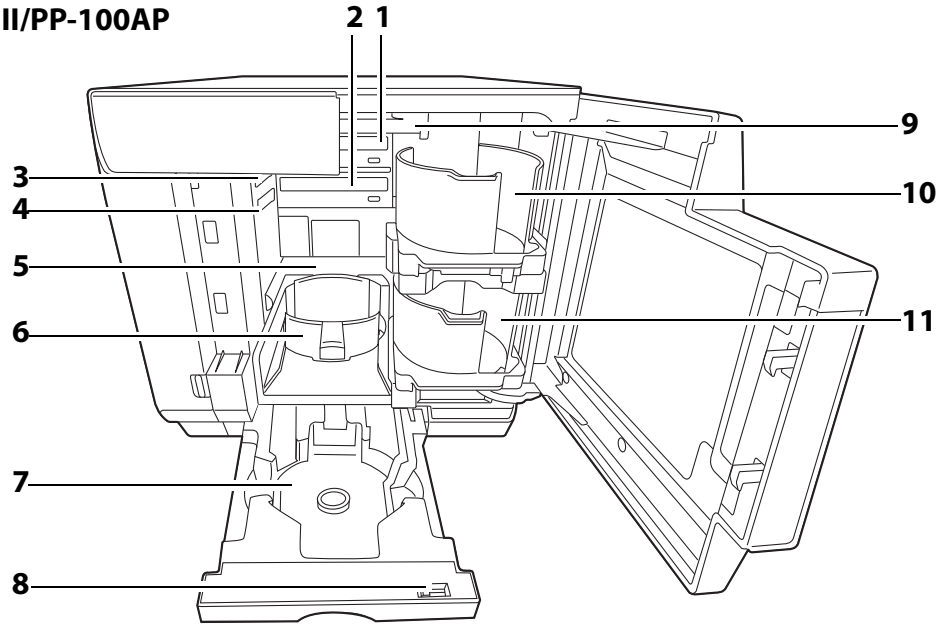

1	Unità 1 (Solo per PP-100III)
	Scrive i dati sulla superficie di registrazione dei dischi.
2	Unità 2 (Solo per PP-100III)
	Scrive i dati sulla superficie di registrazione dei dischi.
3	Leva di rilascio Unità 1 (solo per PP-100III)
	Rilascia l'Unità 1 quando la si sostituisce.
4	Leva di rilascio Unità 2 (solo per PP-100III)
	Rilascia l'Unità 2 quando la si sostituisce.
5	Stampante
	Stampa sulla superficie dell'etichetta dei dischi.
6	Stacker 3
	Utilizzare come stacker di output dei dischi. Contiene fino a circa 50 dischi.
7	Stacker 4
	Utilizzare come stacker di output dei dischi. Contiene fino a circa 5 dischi.
8	Leva di bloccaggio
	Blocca e sblocca lo Stacker 4. Bloccare sempre quando si utilizza lo Stacker 3.
9	Braccio
	Trasporta i dischi
10	Stacker 1
	Utilizzare lo Stacker 1 come stacker di input dei dischi. Contiene fino a circa 50 dischi.
11	Stacker 2
	Utilizzare lo Stacker 2 come stacker di input o output dei dischi. Contiene fino a circa 50 dischi.

PP-50II

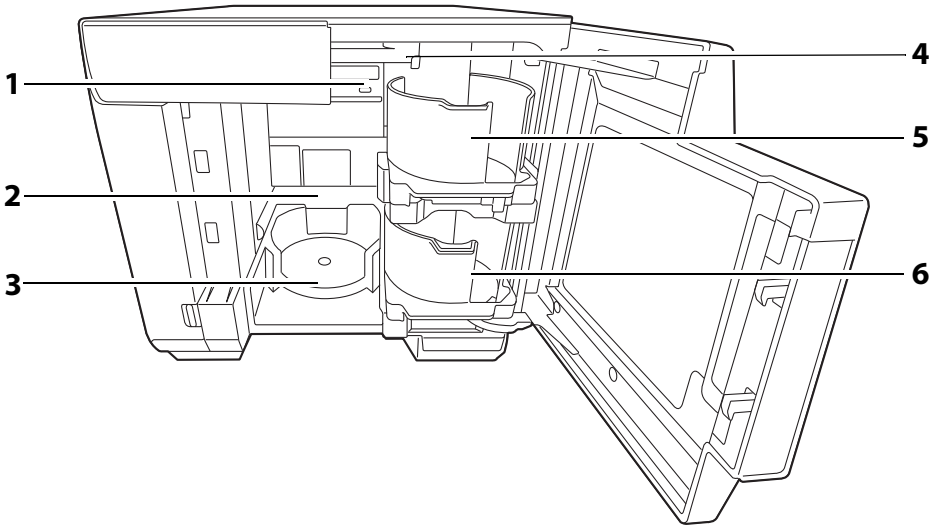

1	Unità

Scrive i dati sulla superficie di registrazione dei dischi.

2	Stampante

Stampa sulla superficie dell'etichetta dei dischi.

3	Stacker 3

Utilizzare come stacker di output dei dischi. Contiene fino a circa 20 dischi.

4	Braccio

Trasporta i dischi

5	Stacker 1

Utilizzare lo Stacker 1 come stacker di input dei dischi. Contiene fino a circa 50 dischi.

6	Stacker 2

Utilizzare lo Stacker 2 come stacker di input o output dei dischi. Contiene fino a circa 50 dischi.

Pannello di controllo

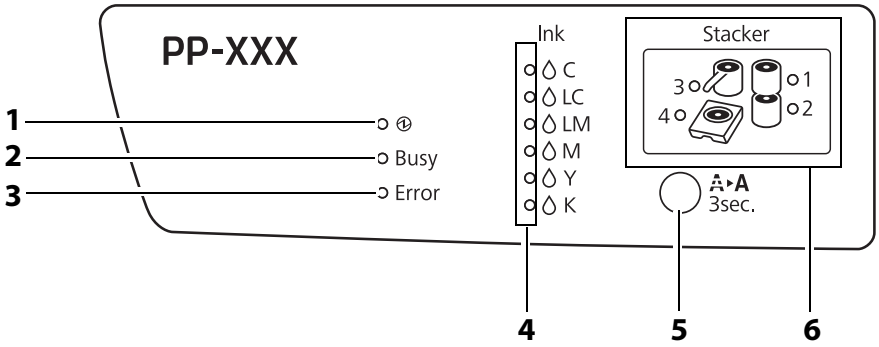

1	Spia di alimentazione

Lampeggia o si accende all'accensione del prodotto.

2	Spia **BUSY**

Lampeggia quando un lavoro* è in fase di elaborazione.

3	Spia **ERROR**

Lampeggia o si accende quando si verifica un errore.

4	Spia **INK**

PP-100III/PP-100AP: Lampeggia o si accende a seconda dello stato della cartuccia di inchiostro/manutenzione.

PP-50II: Lampeggia o si accende a seconda dello stato dell'inchiostro.

5	Pulsante di pulizia

Pulisce la testina di stampa.

6	Spia **STACKER**

Lampeggia o si accende a seconda dello stato dello stacker.

*Lavoro: procedura eseguita dal prodotto, per esempio la scrittura e la stampa dei dati

Spie per lo stato del prodotto

In questa sezione viene descritto lo stato del prodotto in base alle spie luminose sul pannello di controllo.

Lo stato del prodotto è anche indicato dalla combinazione del lampeggiamento/accensione delle spie. Vedere "Controllo errori delle spie" a pagina 119 per ulteriori informazioni.

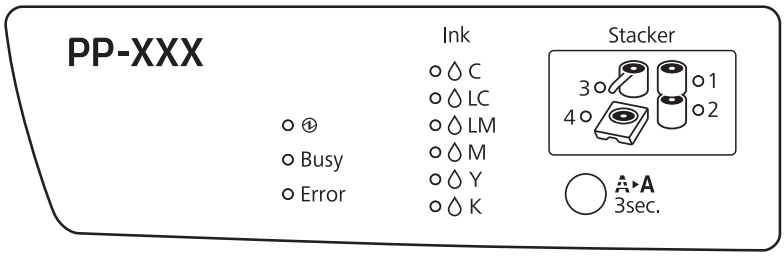

	Spia luminosa	Lampeggiante /Accesa	Stato
⏻	Spia di alimentazione	Accesa	Il prodotto è acceso. Se è accesa solo la Spia di alimentazione, il prodotto è in attesa di dati.
		Lampeggiante	Il prodotto è in fase di inizializzazione. Quando lampeggia rapidamente, è in fase di spegnimento
BUSY	Spia **BUSY**	Lampeggiante	Il prodotto sta elaborando un lavoro. Per PP-100III o PP-100AP, se la spia **BUSY** lampeggia rapidamente, un disco è in fase di espulsione. Pertanto, non estrarre lo Stacker 4. In caso contrario, i dischi potrebbero danneggiarsi.
ERROR	Spia **ERROR**	Accesa	Si è verificato un errore sullo sportello, sul sistema di trasporto dei dischi, sullo stacker, sull'unità o sulla stampante.
		Lampeggiante	Si è verificato un problema sull'unità.

	Spia luminosa	Lampeggiante /Accesa	Stato
INK	Spia **INK**	Accesa	La cartuccia dell'inchiostro deve essere sostituita o non è stata installata correttamente, oppure è installata una cartuccia dell'inchiostro errata. Per informazioni sulla sostituzione delle cartucce dell'inchiostro, vedere "Sostituzione delle cartucce di inchiostro" a pagina 83.
		Lampeggiante	Il livello di inchiostro è scarso. Procurarsi una cartuccia di inchiostro sostitutiva. Per PP-100III o PP-100AP, se la spia **INK** lampeggia rapidamente, la casella di manutenzione deve essere sostituita o non è correttamente inserita. Per informazioni sulla sostituzione della cartuccia di manutenzione, vedere "Sostituzione della cartuccia di manutenzione (solo per PP-100III/PP-100AP)" a pagina 105.
STACKER 1/2/3/4*	Spia **STACKER**	Accesa	Lo stacker è sovraccarico o pieno.
		Lampeggiante	Lo stacker è vuoto o non è inserito correttamente.

* PP-50II non ha la spia dello **STACKER 4**.

Nota	La spia **STACKER** lampeggia quando lo stacker di ingresso è vuoto; tuttavia, l'inizio del lampeggiamento della spia potrebbe non corrispondere all'effettivo svuotamento dello stacker.

Accensione/spegnimento

Questa sezione spiega come accendere e spegnere il prodotto.

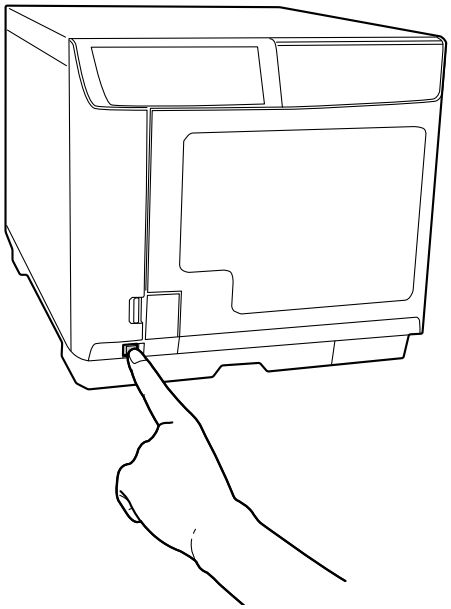

Accensione

1 Collegare il cavo di alimentazione.

2 Premere il pulsante di accensione.

La spia di alimentazione lampeggia in verde, quindi resta accesa.

Spegnimento

Premere il pulsante di alimentazione finché la spia di alimentazione non lampeggia.

La spia di alimentazione lampeggia in verde e si spegne. Il prodotto si spegne.

- Dopo lo spegnimento del prodotto, la ventola potrebbe continuare a funzionare ma si arresta automaticamente dopo 15 minuti.
- Il prodotto potrebbe non essere rilevato dal PC se l'alimentazione viene riattivata mentre la ventola è ancora in funzione. In questo caso, disconnettere il cavo USB e poi ricollegarlo nuovamente.
- Se il prodotto è in funzione, attendere 10 secondi dopo l'arresto e quindi spegnere il prodotto.

Apertura/chiusura dello sportello del dispositivo

Quando si caricano i dischi negli stacker di ingresso o si estraggono i dischi dagli stacker di uscita, aprire e chiudere lo sportello del dispositivo come descritto di seguito.

Apertura dello sportello del dispositivo

Tirare la maniglia e aprire lo sportello del dispositivo nella direzione indicata dalla freccia, come nella seguente figura.

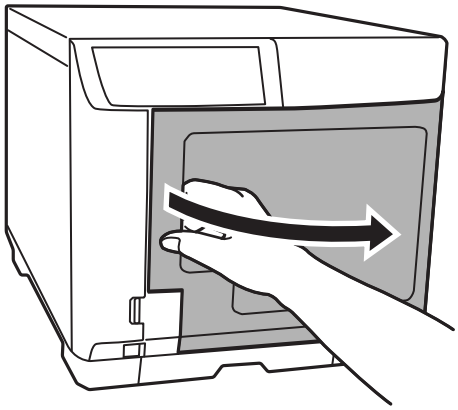

- Non aprire lo sportello del dispositivo mentre un lavoro è in fase di elaborazione (mentre la spia **BUSY** lampeggia). In caso contrario, la qualità di stampa o di scrittura potrebbe risultare compromessa.
- Se un lavoro è in fase di elaborazione (mente la spia **BUSY** lampeggia) ed è necessario aprire lo sportello del dispositivo per caricare o estrarre i dischi, per prima cosa sospendere il lavoro e aprire lo sportello del dispositivo. Per la procedura di sospensione di un lavoro, vedere "Sospensione/annullamento dei lavori" a pagina 76.
- Se si apre lo sportello del dispositivo mentre un lavoro è in fase di elaborazione (mentre la spia **BUSY** lampeggia), viene emesso un segnale di allarme e il lavoro corrente entra nello stato di attesa. Chiudendo lo sportello dei dischi, il lavoro riprende automaticamente.
- Durante il suono di un allarme, il braccio è in movimento. Per garantire la sicurezza, non inserire le mani all'interno del prodotto. Inoltre, non azionare gli stacker durante il suono di un allarme. In caso contrario, il braccio potrebbe danneggiarsi.

Chiusura dello sportello del dispositivo

Tirare la maniglia e chiudere lo sportello del dispositivo nella direzione indicata dalla freccia, come nella seguente figura.

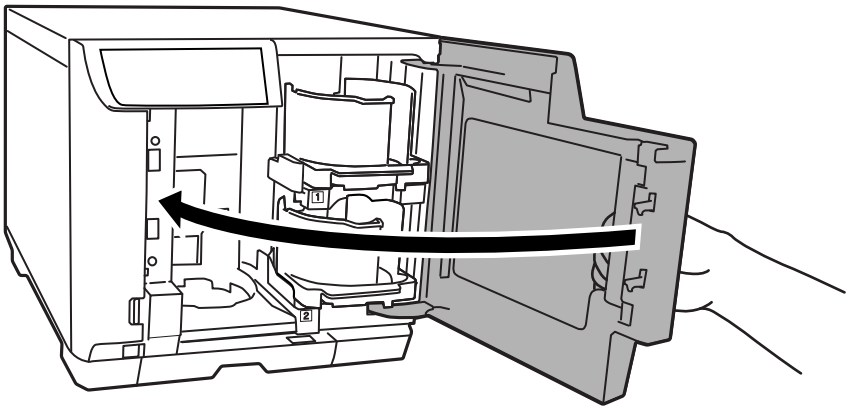

Per PP-50II

Prima di chiudere lo sportello dei dischi, assicurarsi che non siano presenti dischi in prossimità dello Stacker 3 e che i dischi nello Stacker 3 non siano inclinati. In caso contrario, potrebbero verificarsi errori alla chiusura dello sportello dei dischi.

Uso degli stacker

Maneggiare gli stacker come illustrato di seguito.

Stacker 1/Stacker 2

Lo Stacker 1 e lo Stacker 2 sono identici. Utilizzarli allo stesso modo.

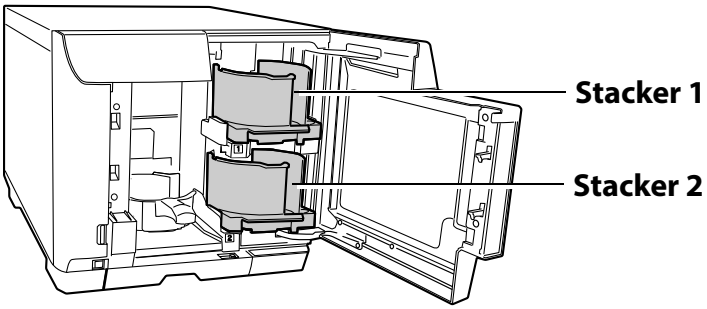

Inserimento

Allineare le tacche e inserire lo stacker.

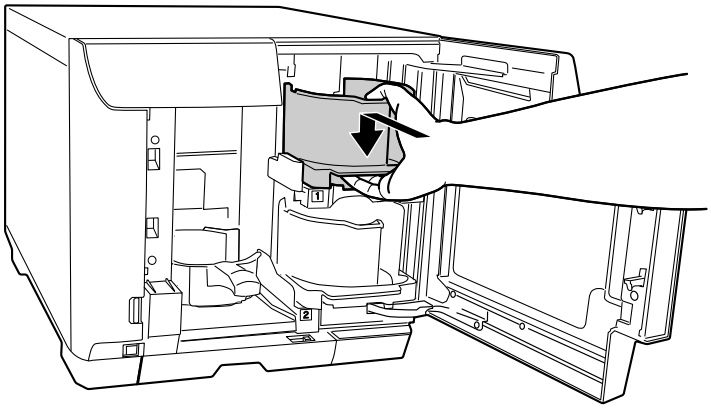

Rimozione

Sollevare e tirare delicatamente per estrarre lo stacker.

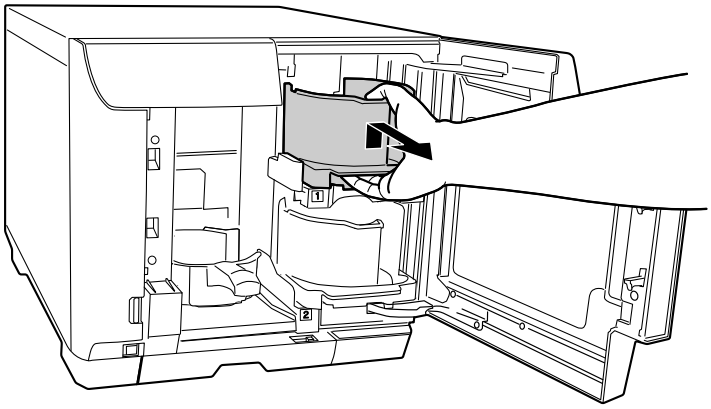

Stacker 3

Per PP-50II
La forma differisce da quella dello stacker 3 per PP-100III e PP-100AP.

Inserimento (solo per PP-100III/PP-100AP)

- Inserendo lo Stacker 3, controllare innanzitutto che lo Stacker 4 non contenga dischi, quindi inserire lo stacker.
- Se si utilizza lo Stacker 3, impostare il blocco in posizione **LOCK**, e non estrarre lo Stacker 4.

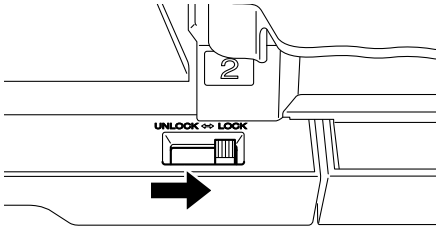

Afferrare la maniglia, allineare le tacche e inserire lo stacker.

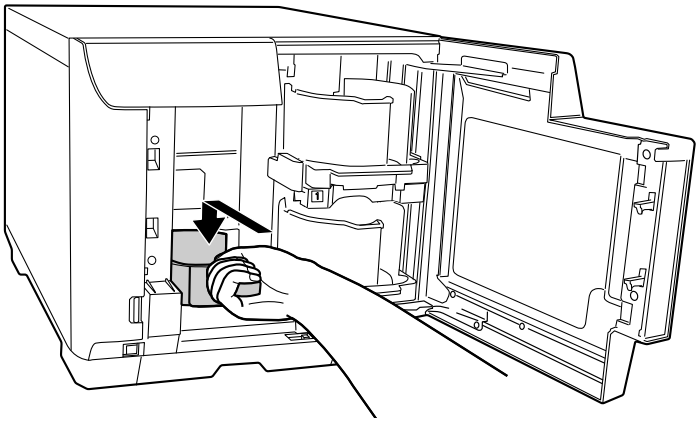

Rimozione (solo per PP-100III/PP-100AP)

Afferrare la maniglia, sollevarla e tirare verso l'esterno per estrarre lo stacker.

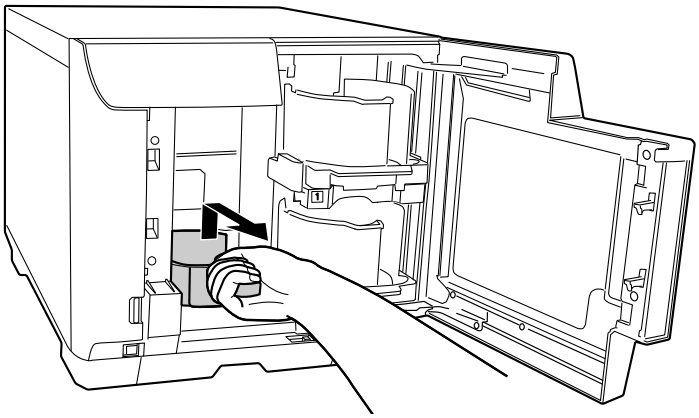

Stacker 4 (Solo per PP-100III/PP-100AP)

- Non applicare una forza eccessiva durante la manipolazione dello Stacker 4.
- Se la spia **BUSY** e la spia **STACKER 4** lampeggiano rapidamente, un disco è in fase di espulsione, pertanto non estrarre lo Stacker 4. In caso contrario, i dischi potrebbero danneggiarsi.
- Se si utilizza lo Stacker 4, impostare il blocco in posizione **UNLOCK**.

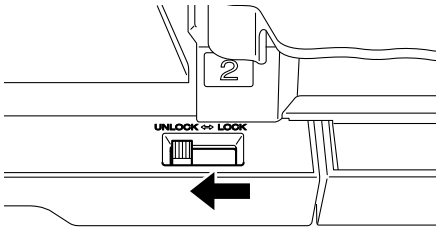

Estrazione

Afferrare lo Stacker 4 dall'impugnatura ed estrarlo.

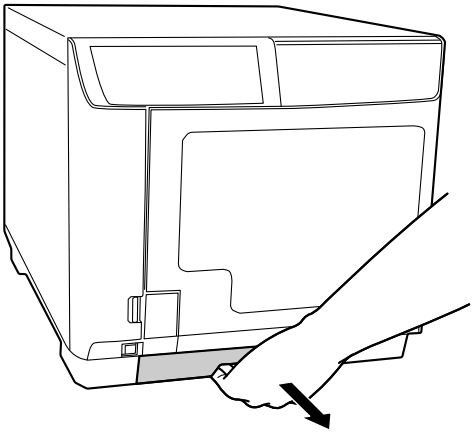

Inserimento

Afferrare lo Stacker 4 dall'impugnatura e inserirlo.

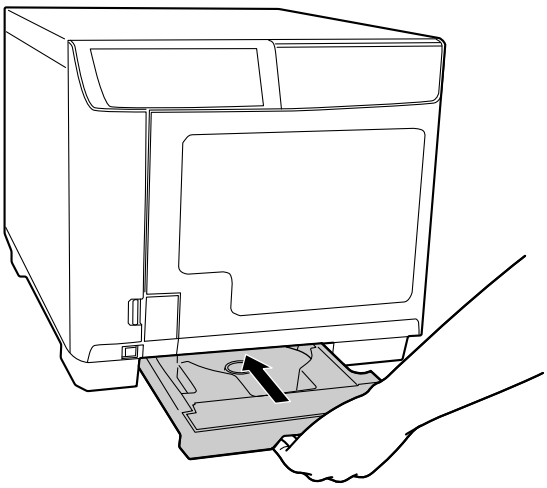

Impostazioni software

Questa sezione descrive le impostazioni di base del software necessarie per l'utilizzo del prodotto (PP-100III/PP-50II/PP-100AP) dopo l'installazione. (Per la procedura di installazione, vedere *Guida di installazione per Mac*.)

Installazione del software

La procedura di installazione installa il seguente software sul PC. (Per la procedura di installazione, vedere *Guida di installazione per Mac*.)

- EPSON Total Disc Utility
  Questo software è utilizzato per configurare il prodotto e verificare lo stato del prodotto dal PC.
- EPSON Total Disc Maker
  Questo software consente di modificare i dati di scrittura* e di stampa per la superficie dell'etichetta e di eseguire la pubblicazione con il prodotto.
- Driver della stampante

* La modifica dei dati di scrittura non è disponibile con il PP-100AP.

- **Nota importante**
  Per utilizzare i prodotti EPSON, l'utente può servirsi del software in dotazione. L'utente può utilizzare i prodotti EPSON per copiare qualsiasi materiale su supporti come (a titolo esemplificativo) CD e DVD. L'utente accetta di rispettare i diritti di autore dei rispettivi titolari. EPSON non si assume responsabilità, e deve sempre essere tenuta estranea, in caso di violazioni del diritto d'autore da parte dell'utente o dei suoi dipendenti, rappresentanti o agenti.
- Installare il software seguendo la procedura illustrata nella presente *Guida di installazione per Mac*.
- Il prodotto non può essere utilizzato come una stampante condivisa tramite l'impostazione di condivisione di Mac.
- Il prodotto non può essere utilizzato da più di un utente tramite l'impostazione di commutazione rapida di Mac.
- Il funzionamento del prodotto tramite l'utilizzo di Apple Remote Desktop non è garantito.

Requisiti del sistema

I requisiti minimi hardware e di sistema per l'uso del software in dotazione vengono illustrati di seguito.

Sistema operativo	• macOS Sequoia Intel, Apple silicon • macOS Sonoma Intel, Apple silicon • macOS Ventura intel, Apple silicon • macOS Monterey intel, Apple silicon • macOS Big Sur intel, Apple silicon • macOS Catalina • macOS Mojave • macOS High Sierra • macOS Sierra • Mac OS X El Capitan • Mac OS X Yosemite • Mac OS X Mavericks
CPU	Apple silicon CPU Intel a 64 bit
Memoria	Deve soddisfare i requisiti del sistema operativo.
Spazio di archiviazione disponibile	Oltre ai requisiti del sistema operativo, garantire il seguente spazio disponibile. • Per l'installazione del programma: 1 Gbyte • Sull'unità contenente la cartella di lavoro: circa 1,5 volte (min: 1 Gbyte) del disco da creare
Schermo	XGA (1.024 x 768 pixel) o superiore 65.536 colori o superiore
Interfaccia	• Per PP-100III: USB 3.0 o USB 2.0 ∗ Compatibile con lo standard USB 3.0 o USB 2.0 ∗ Garantisce performance SuperSpeed USB o Hi-Speed USB ∗ Le interfacce USB del chipset Intel precedenti alla Intel 5 Series non sono ancora supportate • Per PP-50II/PP-100AP: USB 2.0 ∗ Compatibile con lo standard USB 2.0 ∗ Garantisce performance Hi-Speed USB

- Il prodotto può non funzionare correttamente quando si installa software di scrittura e anti-virus di terze parti o mentre è collegato un altro dispositivo USB.
- L'unità di origine deve utilizzare comandi e operazioni compatibili MMC4 o versione successiva ed essere in grado di leggere i sottocanali. (Solo per PP-100III/PP-50II)
- La scrittura su Blu-ray Disc non è garantita per i Mac.

Impostazione Proprietà

Dopo l'installazione del software e l'aggiunta della stampante (per queste procedure, vedere *Guida di installazione per Mac.*), seguire le procedure sottostanti per configurare le **Impostazioni stacker**, **Impostazioni unità disco** e **Impostazioni stampante** con EPSON Total Disc Utility.

1 Assicurarsi che il prodotto sia acceso e collegato al PC tramite il cavo USB.

2 Avviare EPSON Total Disc Utility.
Vedere "Avvio di EPSON Total Disc Utility" a pagina 39.

3 Fare doppio clic sul nome del prodotto.

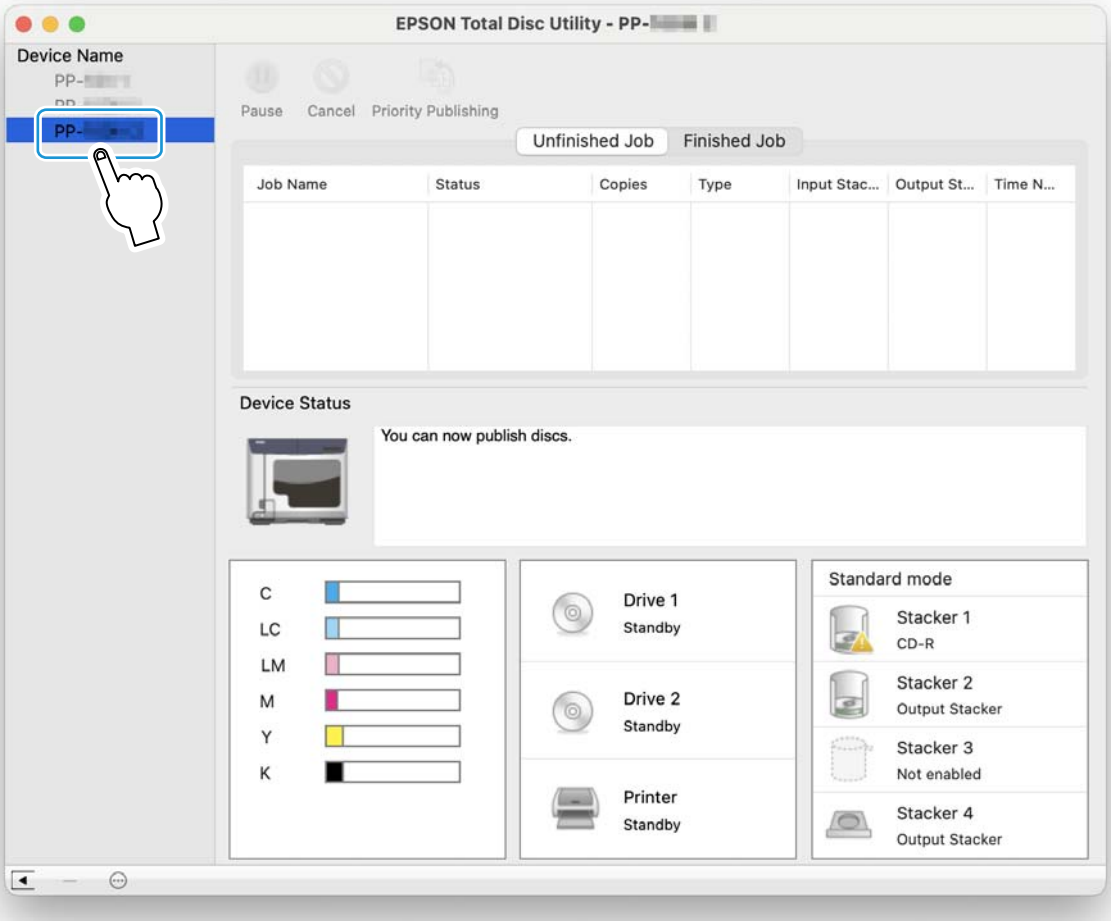

Viene visualizzata la schermata **Proprietà**.

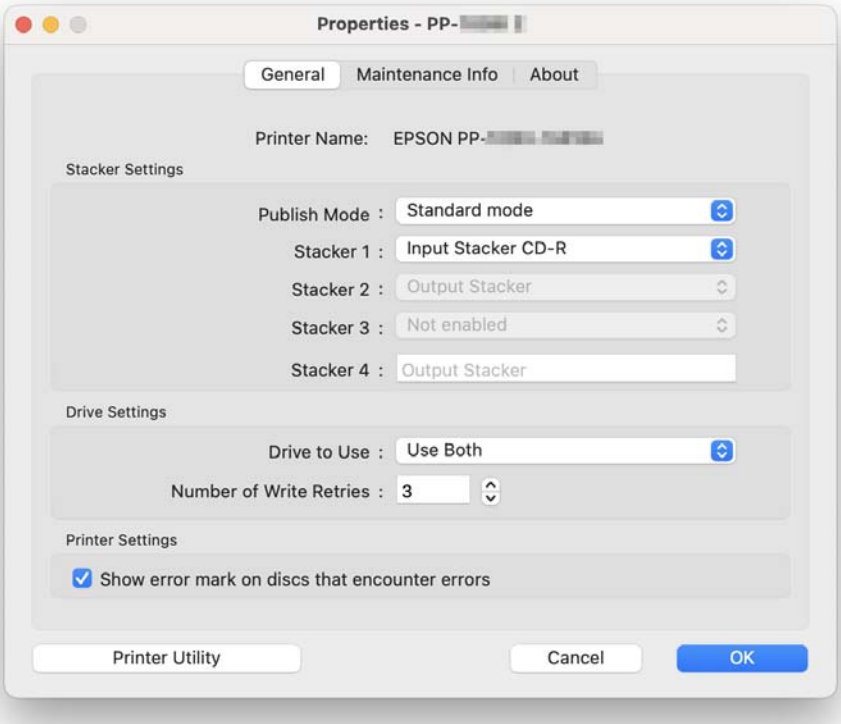

4 Configurare **Impostazioni stacker**, **Impostazioni unità disco** (solo per PP-100III/PP-50II) e **Impostazioni stampante** (solo per PP-100III/PP-50II).

Per informazioni dettagliate, vedere la Guida di EPSON Total Disc Utility.

Nota

- L'impostazione della modalità di pubblicazione più adatta all'uso o al numero di dischi da pubblicare consente una pubblicazione efficiente dei dischi. (Vedere "Selezione della modalità di pubblicazione" a pagina 59).
- Impostando il **Numero tentativi di scrittura**, il lavoro può essere eseguito nuovamente senza sospendere l'elaborazione anche in caso di errore di scrittura. Il disco contenente un errore viene emesso nello stacker di output.
- Il segno di errore non viene stampato nei seguenti casi.
  - ∗ Il lavoro è stato annullato
  - ∗ Nello stacker di ingresso è stato rilevato un tipo di disco non corretto
  - ∗ Non vi è inchiostro a sufficienza per stampare il segno di errore
  - ∗ Errore irreversibile
- **Per PP-100III**
  I dischi di errore vengono espulsi nello:
  - ∗ Stacker 4 in modo Standard
  - ∗ Stacker 3 o Stacker 4 in modo Uscita Esterna
  - ∗ Stacker 2 o Stacker 3 in modo Batch
- **Per PP-50II**
  I dischi di errore vengono espulsi nello Stacker 3.
- Per la Guida di EPSON Total Disc Utility, vedere "Guida di EPSON Total Disc Utility" a pagina 39.

5 Fare clic su **OK**.

Impostazioni comuni per la pubblicazione

Seguire le procedure sottostanti per impostare **Cartella di lavoro**, **Imp. notificazione** e **Imp. scrittura**.

> Queste impostazioni verranno applicate a tutti i publisher (PP-100III/PP-50II/PP-100AP) registrati.

Impostazione di una cartella di lavoro

Seguire le procedure sottostanti per creare una Cartella di lavoro sul disco rigido per le operazioni di pubblicazione dei dischi.

1. Avviare EPSON Total Disc Utility.
   Vedere "Avvio di EPSON Total Disc Utility" a pagina 39.

2. Selezionare **Impostazioni comuni per la pubblicazione** dal menu **Strumenti**.
   Viene visualizzata la schermata **Comuni**.

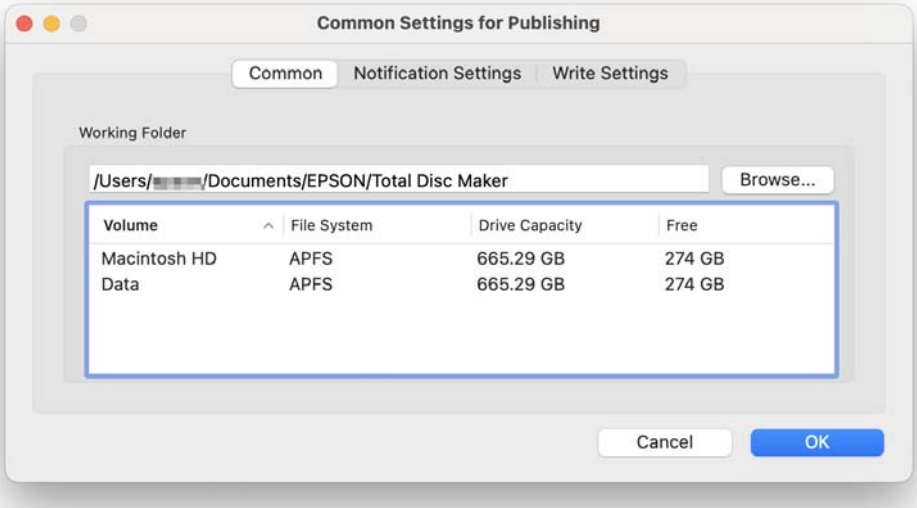

3. Fare clic su **Cersa...** per selezionare una cartella e creare una Cartella di lavoro.

> Scegliere un'unità che disponga di spazio libero sufficiente (25 GB o più).

4. Fare clic su **OK**.

Imp. notificazione (solo per PP-100AP)

Seguire le procedure sottostanti per impostare la funzione di avviso acustico che avverte l'utente al completamento dei lavori con il PP-100AP.

1 Avviare EPSON Total Disc Utility.
Vedere "Avvio di EPSON Total Disc Utility" a pagina 39.

2 Selezionare **Impostazioni comuni per la pubblicazione** dal menu **Strumenti**.

3 Fare clic su **Imp. notificazione**.
Viene visualizzata la schermata **Imp. notificazione** .

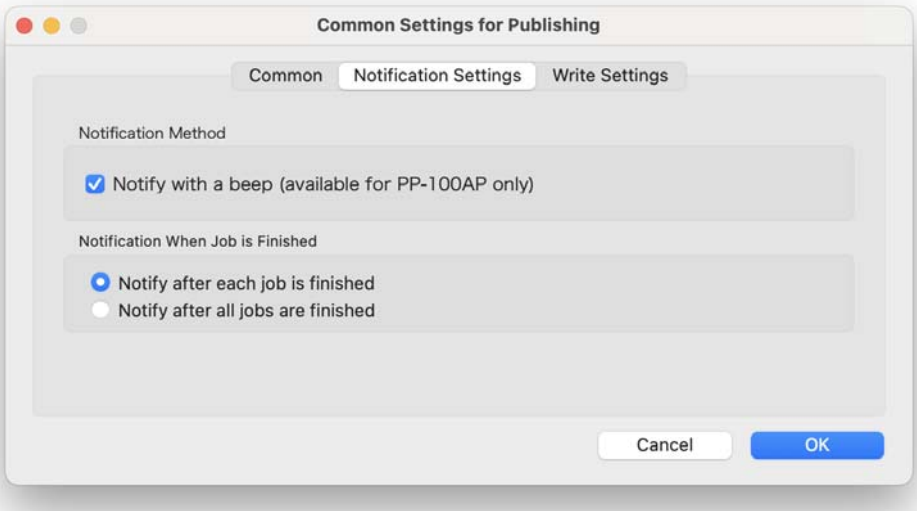

4 Impostare **Metodo di notifica** e **Notificazione al termine di un lavoro**.
Per informazioni dettagliate, vedere la Guida di EPSON Total Disc Utility.

Nota Per la Guida di EPSON Total Disc Utility, vedere "Guida di EPSON Total Disc Utility" a pagina 39.

5 Fare clic su **OK**.

Imp. scrittura (solo per PP-100III/PP-50II)

Seguire le procedure sottostanti per impostare **Velocità scrittura** e **Verifica scrittura** con il PP-100III/PP-50II.

Nota Se si effettua la pubblicazione con EPSON Total Disc Maker, è possibile modificare le impostazioni anche in Vista Pubblica.

1 Avviare EPSON Total Disc Utility.
Vedere "Avvio di EPSON Total Disc Utility" a pagina 39.

2 Selezionare **Impostazioni comuni per la pubblicazione** dal menu **Strumenti**.

3 Fare clic su **Imp. scrittura**.
Viene visualizzata la schermata **Imp. scrittura** .

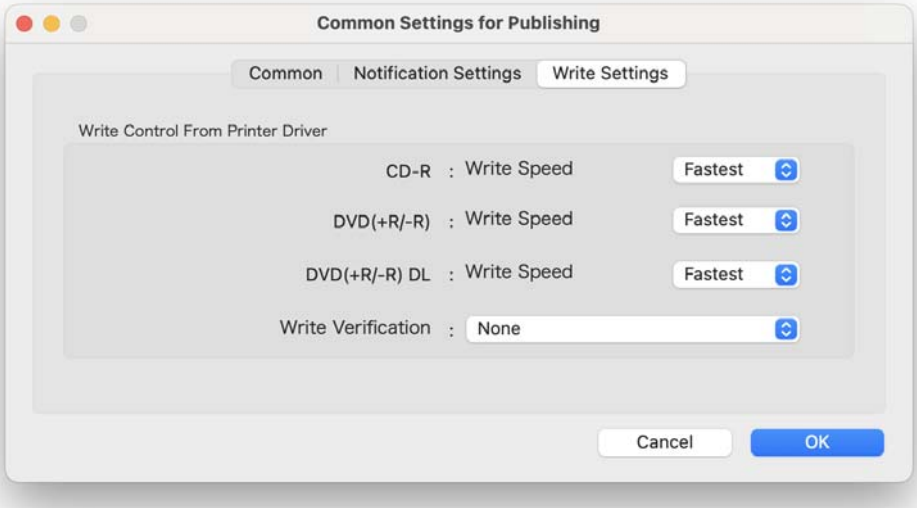

4 Impostare **Velocità scrittura** e **Verifica scrittura**.

- A seconda dei dischi e del PC in uso, la velocità di scrittura potrebbe risultare inferiore a quella impostata.
- A seconda del disco in uso, la scrittura potrebbe non avvenire correttamente alla velocità consigliata per il disco. In questo caso, eseguire la scrittura a una velocità inferiore. In particolare, si consiglia di eseguire la scrittura a bassa velocità su DVD±R DL.

Nota Impostando **Verifica scrittura** su **Confronta**, è possibile verificare che i dati siano stati scritti correttamente sui dischi.

5 Fare clic su **OK**.

Disinstallazione del software

Se non è possibile installare il software correttamente, disinstallare (eliminare) il software e reinstallarlo.

Nota

- Potrebbe essere richiesta la password da amministratore durante la disinstallazione del software. Alla richiesta della password, immettere la password per procedere con le operazioni.
- La disinstallazione del driver della stampante Epson comporta anche la disinstallazione di Total Disc Maker per Mac.

1 Spegnere il prodotto.
Vedere "Spegnimento" a pagina 20.

2 Chiudere tutte le applicazioni in esecuzione.

3 Fare clic su [**Preferenze di sistema**] nel Dock.

4 Fare clic su [**Stampanti e Scanner**] in **Hardware**.

5 Selezionare la stampante da eliminare, e fare clic su [-].

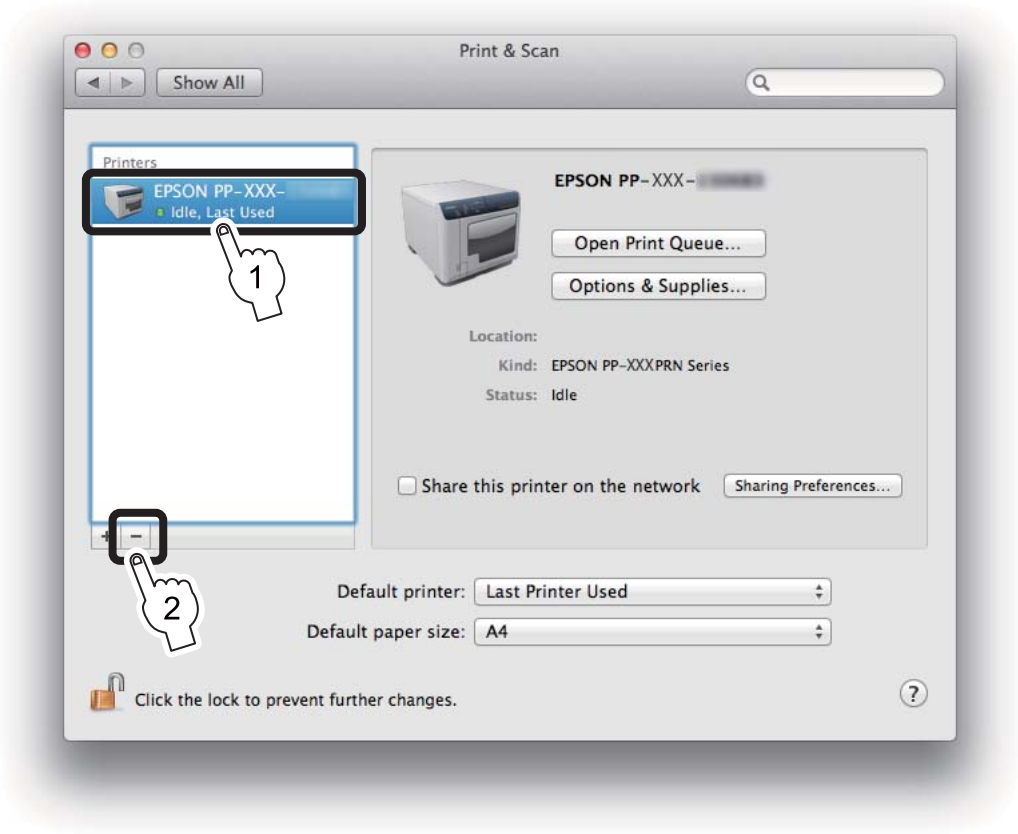

6 Quando appare il messaggio di conferma, fare clic su **Elimina stampante**.

7 Fare clic su [**Finder**].

8 Fare clic su [**Applicazione**].

9 Fare clic su **EPSON Software**.

10 Fare clic su [**Uninstaller**].

11 Selezionare **Driver della stampante** e fare clic su **Rimuovi**.

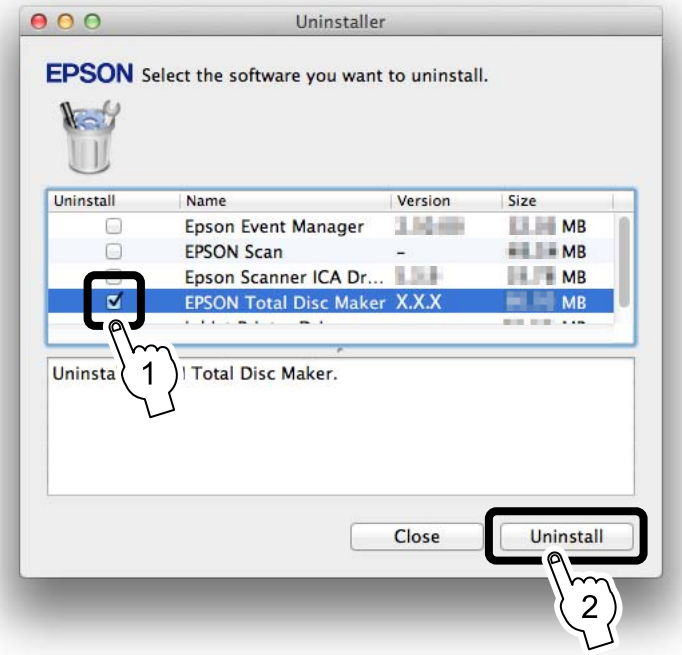

12 Quando viene visualizzata la schermata di fine dell'installazione, fare clic su **Esci**.

Utilizzo del software

EPSON Total Disc Maker

Che cos'è EPSON Total Disc Maker?

EPSON Total Disc Maker è un software che consente di modificare i dati di scrittura* e i dati di stampa per la superficie dell'etichetta e di eseguire la pubblicazione con questo prodotto (PP-100III/PP-50II/PP-100AP).

In EPSON Total Disc Maker, la scrittura dei dati di stampa* abbinata alla stampa delle etichette è detta “pubblicazione” La pubblicazione consente al prodotto di scrivere i dati su CD o DVD e di stampare le etichette per creare un disco finito.

*: I dati di scrittura non sono disponibili con il PP-100AP.

Avvio di EPSON Total Disc Maker

1. Fare clic su [**Launchpad**] nel Dock.
2. Fare clic su **EPSON Software**.
3. Fare clic su [**EPSON Total Disc Maker**].
   EPSON Total Disc Maker si avvia.

Nota	Se si trascina e rilascia l'icona [EPSON Total Disc Maker] sul Dock, l'icona [EPSON Total Disc Maker] sarà aggiunta nel Dock. Successivamente, facendo clic sull'icona è possibile avviare EPSON Total Disc Maker.

Guida di EPSON Total Disc Maker

La Guida di EPSON Total Disc Maker contiene le procedure per l'uso e le specifiche di EPSON Total Disc Maker.

Seguire le procedure sottostanti per visualizzare la Guida di EPSON Total Disc Maker.

1. Avviare EPSON Total Disc Maker.
2. Selezionare la **Guida di EPSON Total Disc Maker** dal menu **Guida**.
   Viene visualizzata la Guida di EPSON Total Disc Maker.

Configurazione della schermata di EPSON Total Disc Maker

Questa sezione descrive la configurazione della schermata di EPSON Total Disc Maker.

Per informazioni dettagliate sull'uso, vedere la Guida di EPSON Total Disc Maker.

Vista Disco (solo per PP-100III/PP-50II)

Avviando EPSON Total Disc Maker o facendo clic su **Disco** in Vista Etichetta, viene visualizzata la Vista Disco.

Nella Vista Disco, è possibile registrare i dati da scrivere sul disco. La Vista Disco non è utilizzata con il PP-100AP.

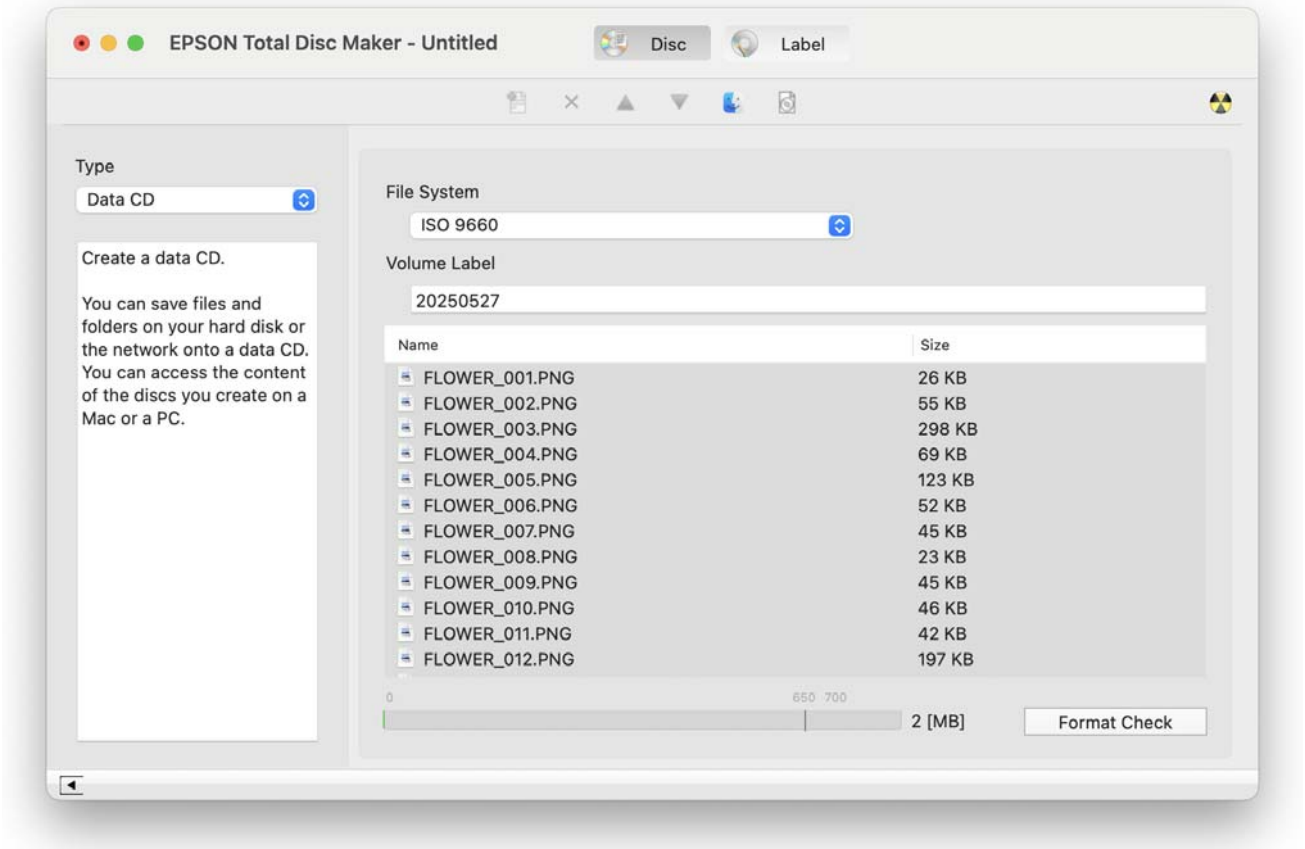

Vista Etichetta

Facendo clic su **Etichetta** nella Vista Disco è possibile visualizzare la Vista Etichetta.

Nella Vista Etichetta, è possibile modificare i dati da stampare sulla superficie dell'etichetta del disco.

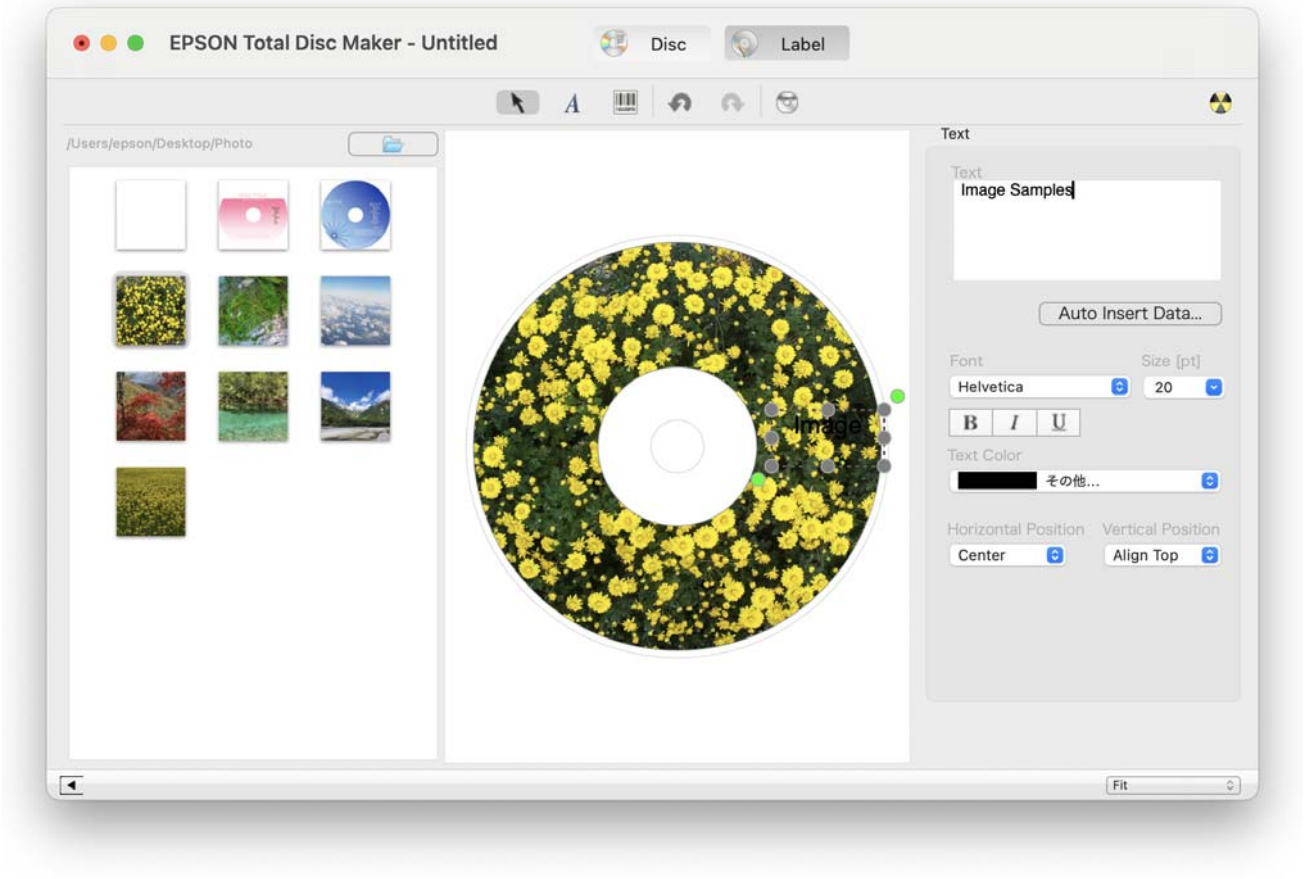

Vista Pubblica

Facendo clic su [**Pubblica**] nella Vista Disco o nella Vista Etichetta è possibile visualizzare la Vista Pubblica. Nella Vista Pubblica, è possibile pubblicare i dati di scrittura e l'etichetta con questo prodotto.

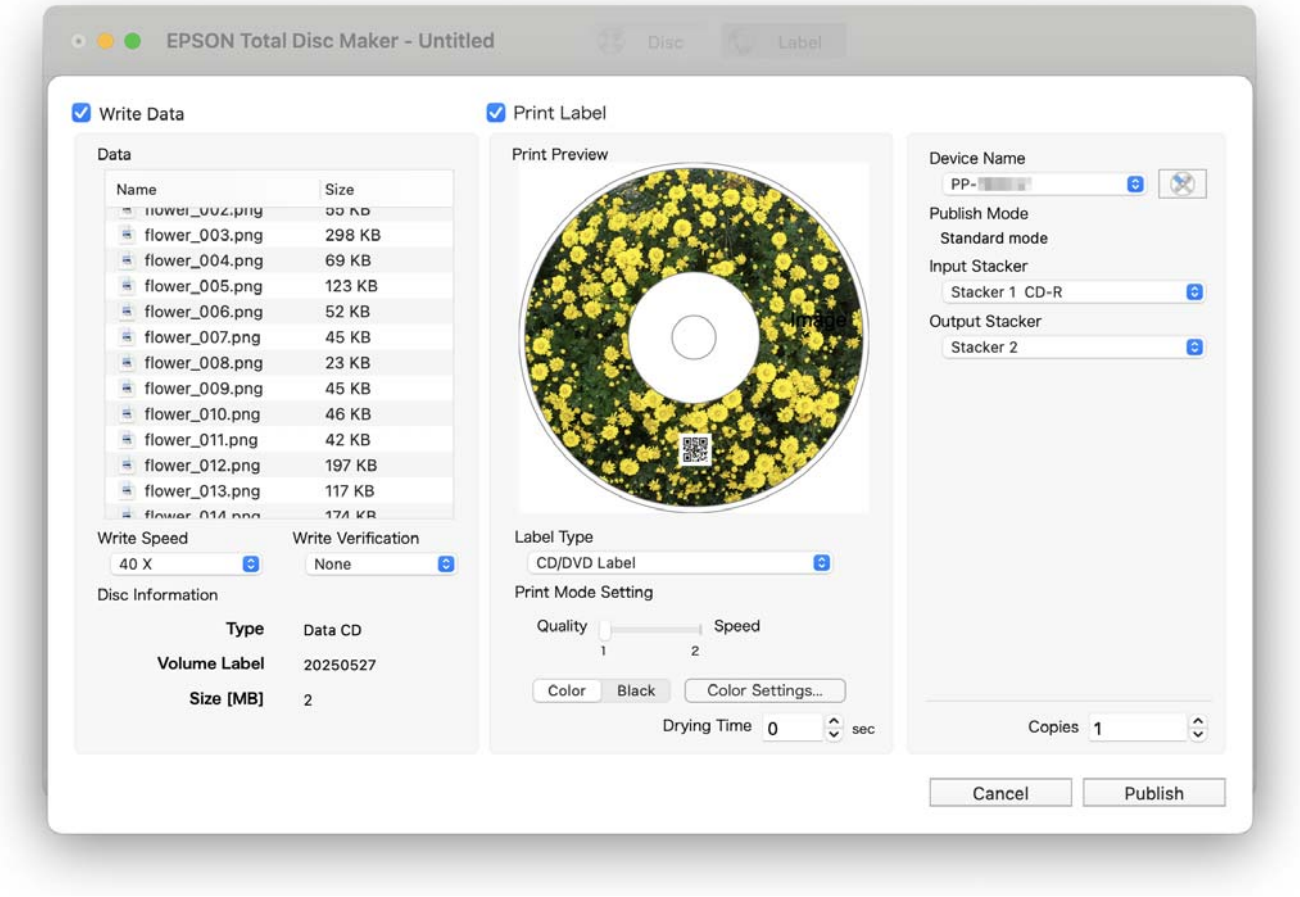

EPSON Total Disc Utility

Che cos'è EPSON Total Disc Utility?

EPSON Total Disc Utility è un software per la visualizzazione dello stato corrente del prodotto, dell'inchiostro residuo, delle informazioni sui lavori, e altre informazioni, oltre che delle impostazioni di base per la pubblicazione dei dischi con il prodotto, come le impostazioni per la modalità di pubblicazione, stacker e unità disco. È anche possibile sospendere/annullare i lavori ed eseguire la manutenzione, come la verifica degli ugelli e la pulizia della testina di stampa.

Avvio di EPSON Total Disc Utility

1. Fare clic su [**Launchpad**] nel Dock.
2. Fare clic su **EPSON Software**.
3. Fare clic su [**EPSON Total Disc Utility**].
   EPSON Total Disc Utility si avvia.

Nota

- Se si trascina e rilascia l'icona **EPSON Total Disc Utility** sul Dock, l'icona **EPSON Total Disc Utility** sarà aggiunta nel Dock. Successivamente, facendo clic sull'icona è possibile avviare EPSON Total Disc Utility.
- È possibile avviare EPSON Total Disc Utility facendo clic su **Pubblica** in EPSON Total Disc Maker.

Guida di EPSON Total Disc Utility

La Guida di EPSON Total Disc Utility contiene le procedure per l'uso e le specifiche di EPSON Total Disc Utility.
Seguire le procedure sottostanti per visualizzare la Guida di EPSON Total Disc Utility

1. Avviare EPSON Total Disc Utility.
2. Selezionare la **Guida di EPSON Total Disc Utility** dal menu **Guida**.
   Viene visualizzata la Guida di EPSON Total Disc Utility.

Configurazione della schermata di EPSON Total Disc Utility

Questa sezione descrive la configurazione della schermata di EPSON Total Disc Utility.

Per informazioni dettagliate sull'uso, vedere la Guida di EPSON Total Disc Utility.

Schermata principale

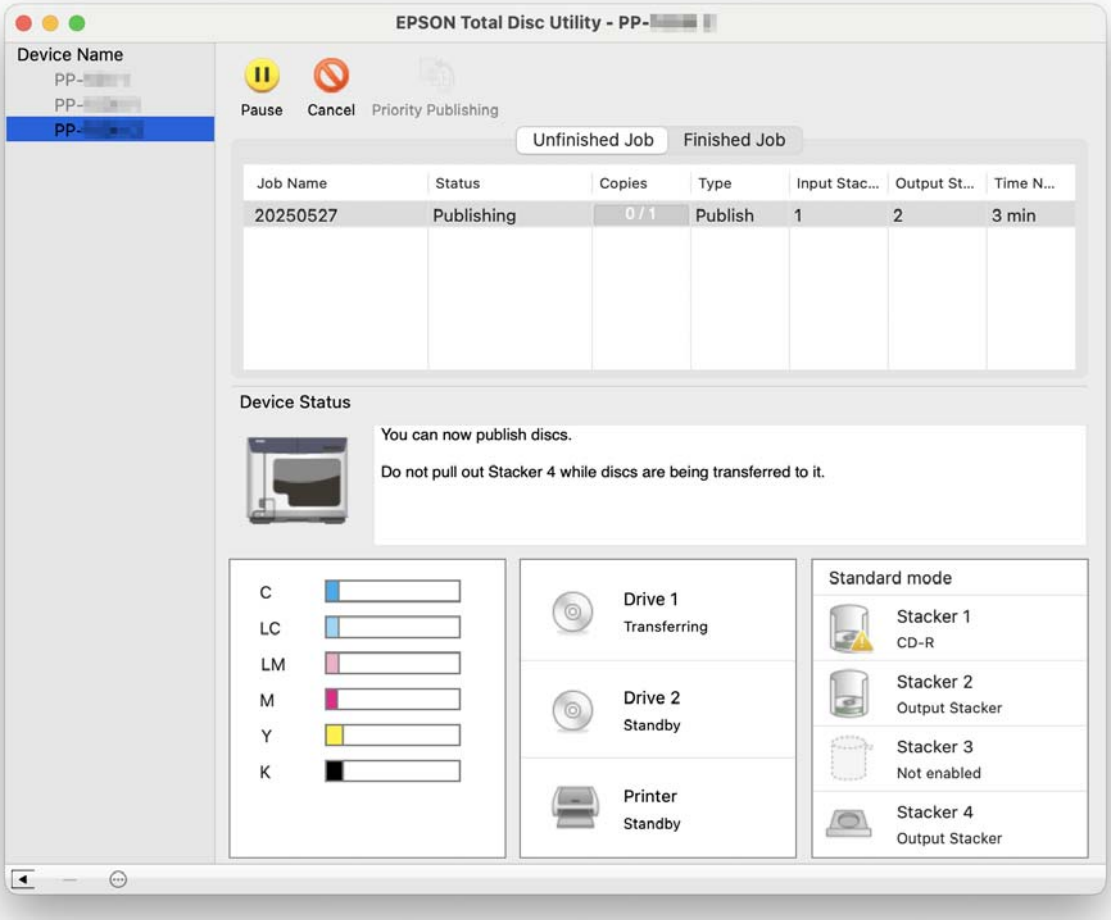

Fare clic sulle schede **Lavoro non terminato** e **Lavoro terminato** per visualizzare ciascuna schermata.

Schermata Lavoro non terminato

La schermata **Lavoro non terminato** visualizza le informazioni sullo stato dei lavori.

La selezione di un lavoro consente di fare clic su [**Metti in pausa**], [**Riprendi**], [**Annulla**], o [**Pubblicazione prioritaria**].

Schermata Lavoro terminato

La schermata **Lavoro terminato** visualizza le informazioni sui lavori per i quali è terminata la pubblicazione.

Facendo doppio clic su un lavoro è possibile visualizzare informazioni dettagliate sul lavoro.

Schermata Proprietà (schermata Generale)

Sulla schermata principale, fare doppio clic sul nome di un modello per **Nome dispositivo** o fare clic su [**Proprietà**] per visualizzare la schermata delle **Proprietà** del dispositivo.

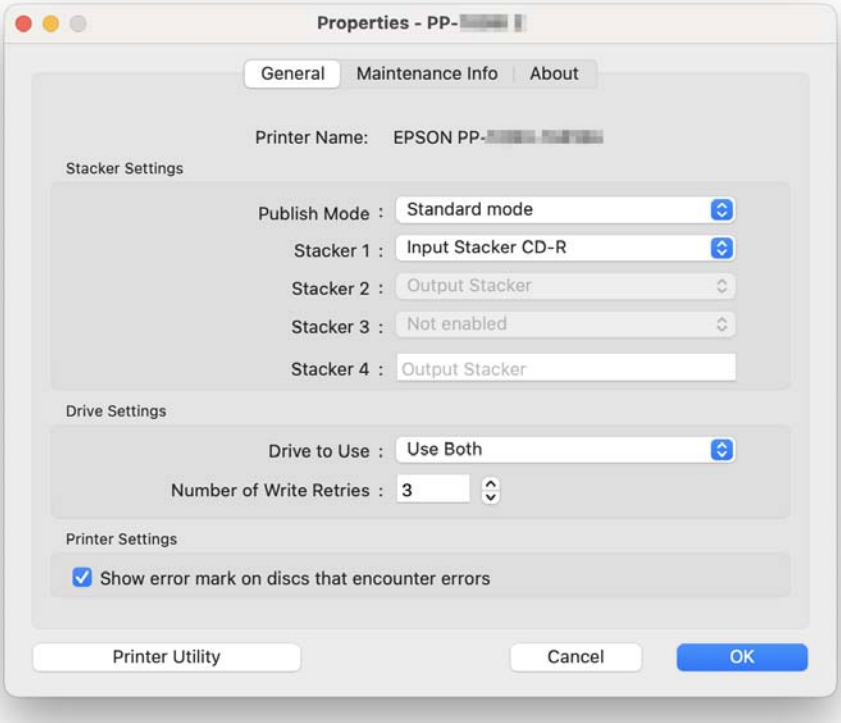

Nota	È possibile visualizzare la schermata **Proprietà** anche facendo clic su in Vista Pubblica di EPSON Total Disc Maker.

Fare clic sulla scheda **Generale**, sulla scheda **Info manutenzione**, e sulla scheda **Informazioni** per visualizzare ciascuna schermata.

Fare clic su **Utility Stampante** in ciascuna schermata per visualizzare la schermata **Utility Stampante**.

Schermata Info manutenzione

Nella schermata **Info manutenzione**, è possibile verificare le informazioni di manutenzione per il prodotto.

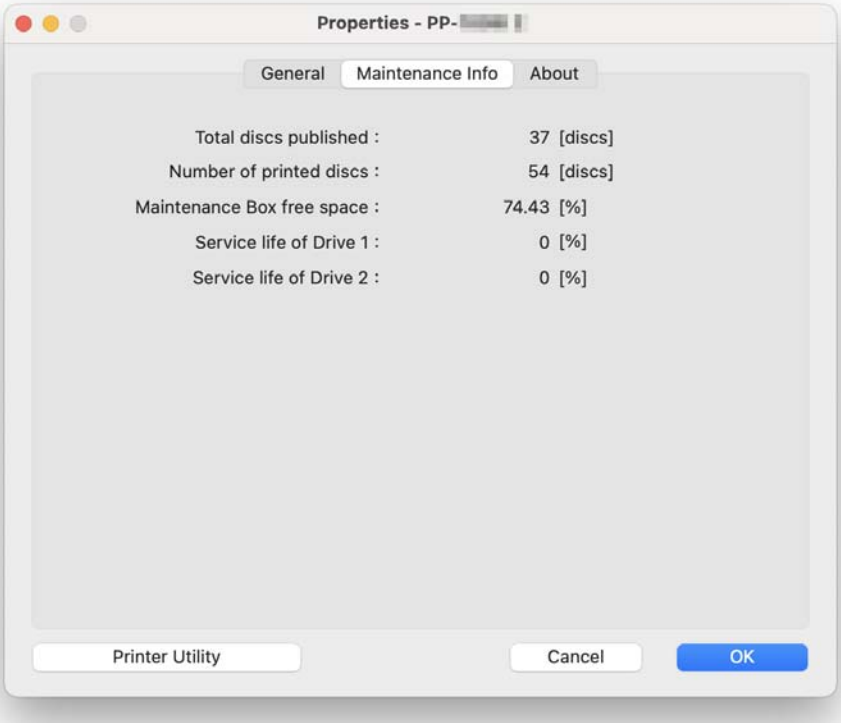

Nota	Per ulteriori informazioni, vedere "Controllo delle informazioni per la manutenzione" a pagina 102.

Schermata *Informazioni*

Nella schermata **Informazioni**, è possibile verificare il numero di serie e le versioni per il prodotto.

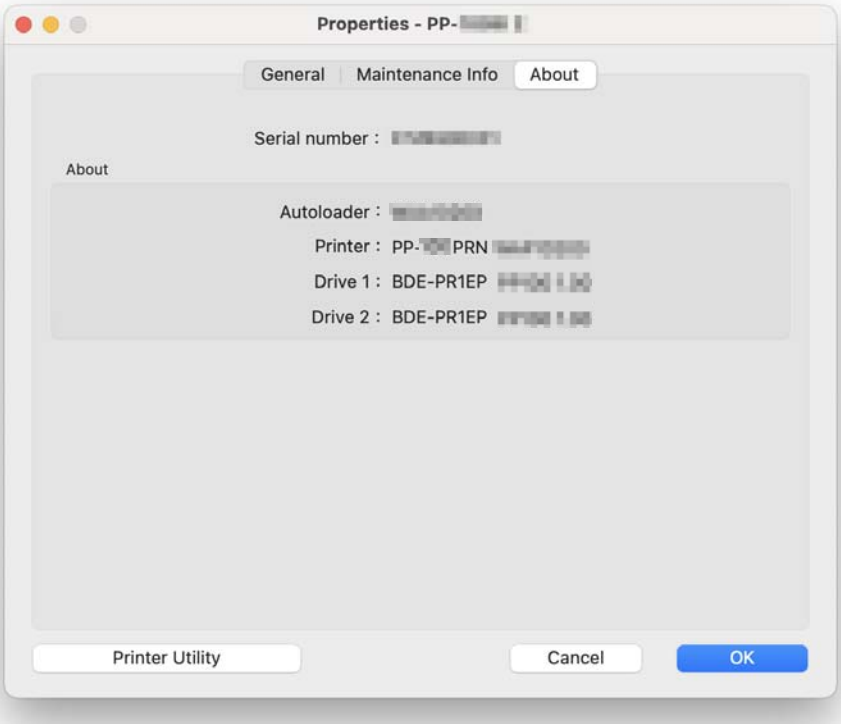

Schermata Utility Stampante

Nella schermata **Utility**, è possibile eseguire varie funzioni di manutenzione per mantenere la qualità di stampa.

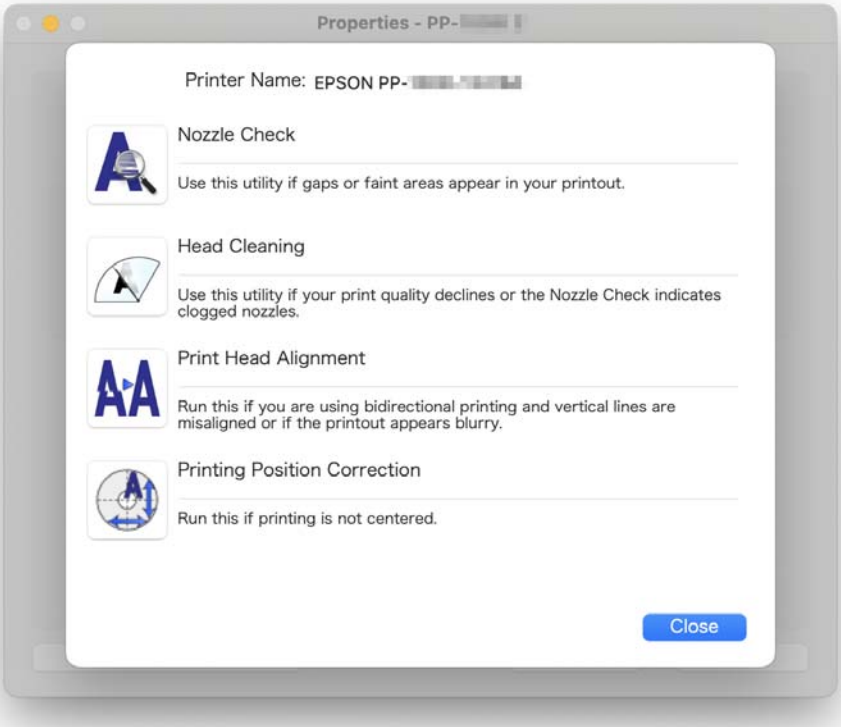

Nota	• Per informazioni sulla **Verifica ugelli**, vedere "Controllo degli ugelli della testina di stampa" a pagina 87. • Per informazioni sulla **Pulizia testine**, vedere "Pulizia della testina di stampa" a pagina 89. • Per informazioni sull'**Allineamento testine di stampa**, vedere "Allineamento della testina di stampa" a pagina 92. • Per informazioni su **Correggi posizione inizio**, vedere "Correggi posiz. inizio" a pagina 95.

Driver della stampante

Che cos'è il driver della stampante?

Il driver della stampante è un software che consente di configurare le impostazioni necessarie per la pubblicazione di dischi utilizzando applicazioni disponibili in commercio diverse da EPSON Total Disc Maker, come ad esempio Illustrator.

Visualizzazione della schermata del driver della stampante

Selezionare **Stampa...** dal menu **Archivio** dell'applicazione per visualizzare la schermata delle impostazioni del driver della stampante.

Configurazione della schermata del driver della stampante

Questa sezione descrive la configurazione della schermata del driver della stampante.

Nota

- Dopo l'impostazione, è possibile memorizzare l'impostazione corretta come preimpostazione. Tuttavia, alcune delle voci della preimpostazione potrebbero non essere rispecchiate se la modalità di pubblicazione corrente è diversa dalla modalità di pubblicazione presente al momento della memorizzazione della preimpostazione.
- Il funzionamento di **Layout**, **Gestione carta**, **Pagina di copertina**, e **Pianificatore** nel driver della stampante non è garantito.

Area Impostazioni di stampa

Nell'area **Impostazioni di stampa**, è possibile configurare le impostazioni di base per la stampa delle etichette e l'impostazione dell'immagine del disco per scrivere i dati sui dischi.

Visualizzare la schermata del driver della stampante, e selezionare **Impostazioni di stampa** per visualizzare l'area **Impostazioni di stampa**.

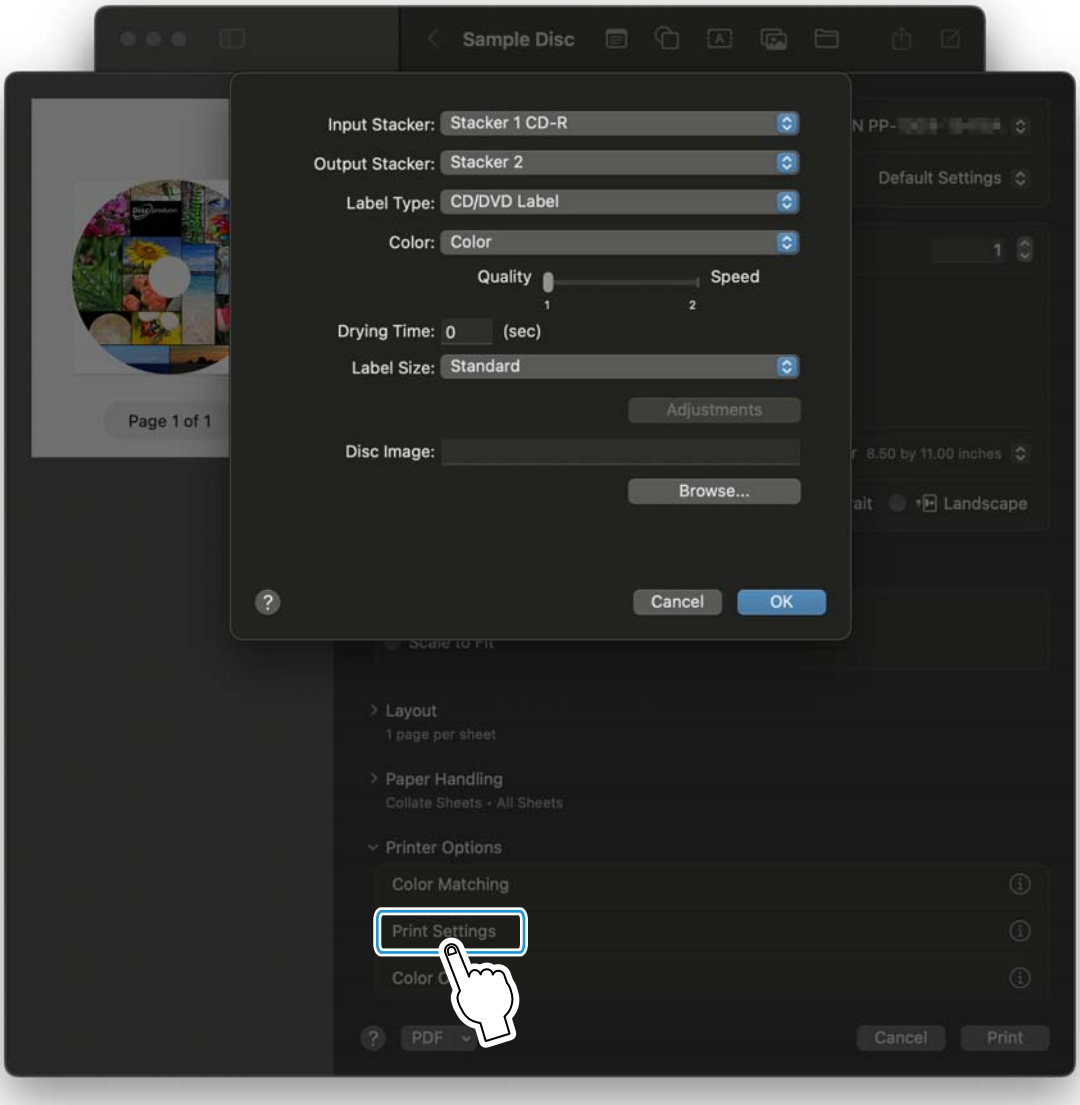

Stacker input		Permette di selezionare lo stacker in cui inserire i dischi per la scrittura/stampa.
Stacker output		Permette di selezionare lo stacker nel quale emettere i dischi pubblicati.
Tipo etichetta		Consente di selezionare il tipo di etichetta dei dischi da stampare.
Colore		Selezionare **Colore** per stampare a colori, e selezionare **Nero** per la stampa monocromatica.
Qualità/ Velocità	PP-100III/ PP-50II	**1**: stampa le etichette con enfasi sulla qualità di stampa. **2**: stampa le etichette con enfasi sulla velocità di stampa.
	PP-100AP	**1**: stampa le etichette con enfasi sulla qualità di stampa. **2**: stampa le etichette con enfasi sulla velocità di stampa. **3**: stampa le etichette con enfasi ancora maggiore sulla velocità rispetto all'impostazione 2.
Temp. asciugatura		Consente di impostare il tempo di asciugatura dei dischi nel vassoio della stampante dopo la stampa delle etichette.
Dimensioni etichetta		Consente di selezionare una dimensione dell'etichetta tra le seguenti. • **Standard**: diametro esterno 116,0 mm, diametro interno 450,0 mm • **Ampio**: diametro esterno 116,0 mm, diametro interno 25,5 mm • **Definiti dall'utente**: consente di impostare una dimensione personalizzata
Immagine disco (solo per PP-100III/PP-50II)		Consente di specificare un file di immagine disco se si scrivono i dati su un disco contemporaneamente alla stampa delle etichette.

- Se si stampa su un tipo opaco di Etichetta CD specificata Epson, impostare **Tipo etichetta** su **Etichetta CD/DVD risoluzione**.
- Se si stampa su un tipo opaco di Etichetta DVD specificata Epson, impostare **Tipo etichetta** su **Etichetta CD/DVD alta risoluzione**.
- Se **Tipo etichetta** è impostato su **Etichetta CD/DVD specificata EPSON**, **Qualità/Velocità** è impostato su **1**.
- Per l'impostazione delle dimensioni etichetta definite dall'utente, vedere "Stampa su dischi con dimensioni definite dall'utente" a pagina 77.
- Quando si esegue la pubblicazione da Adobe Photoshop, non è possibile specificare le **Copie**.

Area Opzioni colore

Nell'area **Opzioni colore**, è possibile regolare i colori di stampa.

Visualizzare la schermata del driver della stampante, e selezionare **Opzioni colore** per visualizzare l'area **Opzioni colore**.

Nota

- Se lo si desidera, è possibile eseguire le regolazioni dei colori in fase di stampa senza regolare i colori direttamente sui dati.
- Se **Colore** è impostato su **Nero** nell'area **Impostazioni di stampa** , non è possibile eseguire le regolazioni dei colori.
- Per la regolazione dei colori di stampa, vedere "Regolazione dei colori di stampa" a pagina 81.

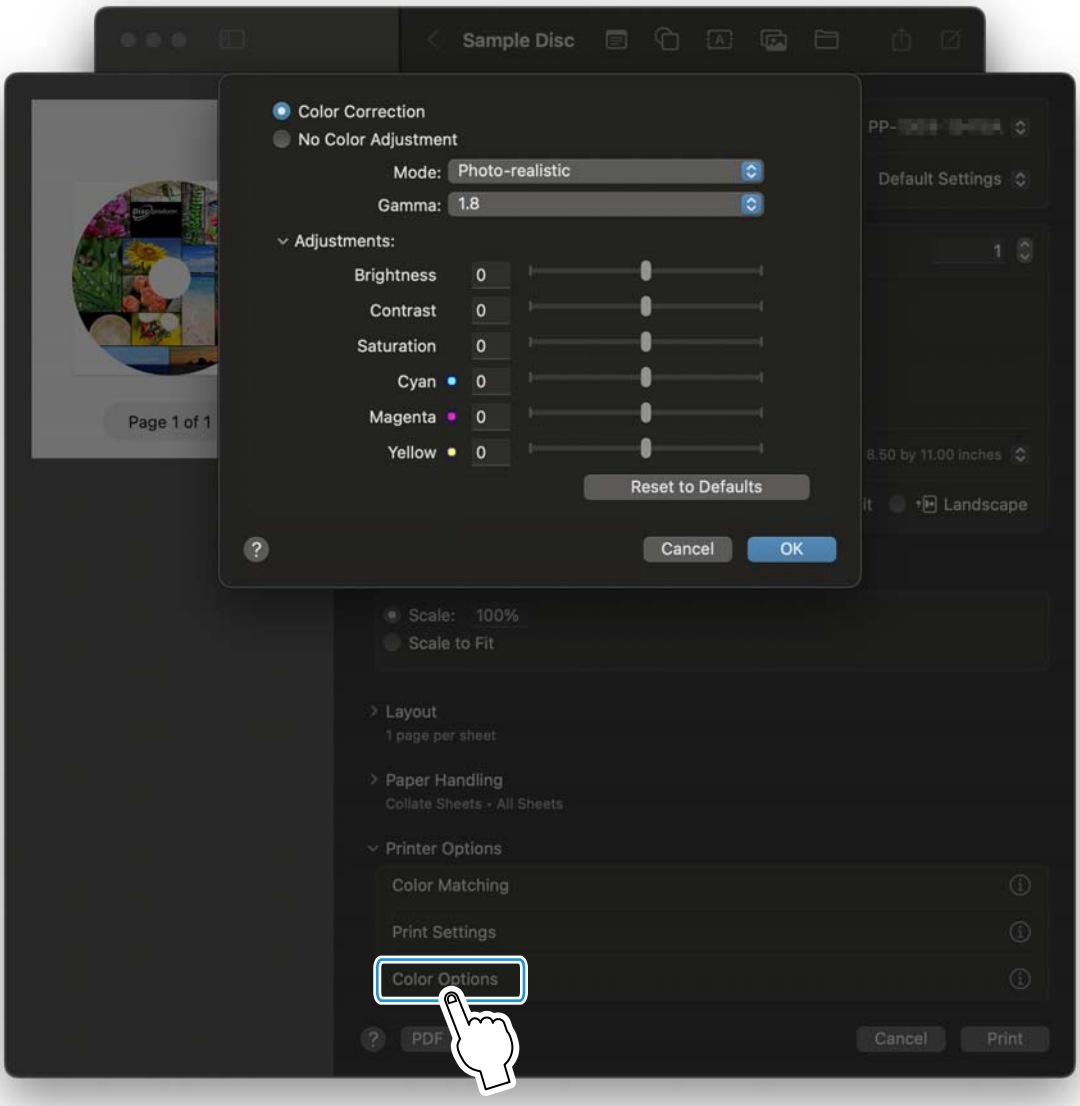

Pubblicazione dei dischi

Tipi di dischi compatibili

I dischi stampabili e i dischi masterizzabili variano a seconda del tipo. Se si utilizza il prodotto sia per la stampa che per la masterizzazione*, utilizzare dischi compatibili con entrambe le operazioni.

* I dati di scrittura non sono disponibili con il PP-100AP.

Tipi di dischi stampabili

Il prodotto può stampare su dischi CD/DVD da 12 cm compatibili con la stampa a colori a getto di inchiostro per stampare sulla superficie dell'etichetta*.

* Dischi per i quali sono specificate indicazioni come “superficie etichetta stampabile”, “compatibile con stampante a getto di inchiostro” o simili sulle istruzioni per l'uso.

- Il prodotto supporta i dischi per stampanti a getto di inchiostro. Non supporta i dischi per stampanti a trasferimento termico.
- I dischi lucidi diversi dai CD/DVD specificati da Epson non sono supportati.
- I dischi da 80 mm non sono supportati.
- Non utilizzare dischi per la pulizia della lente, etichette o adesivi o dischi che presentano condensa. In caso contrario, potrebbero verificarsi malfunzionamenti o guasti.
- Non utilizzare dischi rotti, incrinati o deformati. Il disco potrebbe rompersi all'interno del prodotto e causare un malfunzionamento o provocare lesioni durante l'estrazione.
- Con alcuni dischi, l'inchiostro potrebbe macchiare la superficie di registrazione se i dischi vengono impilati subito dopo la stampa. Si consiglia di eseguire una stampa di prova per verificare la qualità di stampa. Attendere almeno 24 ore prima di controllare i colori.
- Con alcuni dischi, la posizione di stampa potrebbe risultare spostata. Eseguire l'allineamento della testina e la correzione della posizione di stampa. (Vedere "Allineamento della testina di stampa" a pagina 92 e "Correggi posiz. inizio" a pagina 95.)
- Se si utilizzano dischi con un anello centrale piccolo (proiezione circolare concentrica), i dischi potrebbero aderire fra loro prima o dopo la stampa.
- Anche stampando gli stessi dati su dischi identici, potrebbe non essere possibile ottenere gli stessi risultati di stampa a causa delle singole differenze (variazioni) di ogni disco.

Nota La qualità dei dischi può incidere sulla qualità di stampa. Si consiglia di utilizzare CD/DVD specificati da Epson. Epson offre dischi CD-R e DVD-R specifici per ogni esigenza di stampa.

Tipi di dischi masterizzabili

PP-100III e PP-50II possono scrivere sui seguenti tipi di dischi.

Tipo	Capacità	Caratteristiche
CD-R	650/700 MB	La riscrittura e la cancellazione dei dati non è possibile dopo la scrittura.
DVD-R	4,7 GB (singolo lato, monostrato)	La riscrittura e la cancellazione dei dati non è possibile dopo la scrittura. Si tratta di un DVD standard definito dal Forum DVD.
DVD+R	4,7 GB (singolo lato, monostrato)	La riscrittura e la cancellazione dei dati non è possibile dopo la scrittura. Si tratta di un DVD standard definito da DVD+RW Alliance.
DVD-R DL	8,5 GB (singolo lato, doppio strato)	La riscrittura e la cancellazione dei dati non è possibile dopo la scrittura. Il disco consente la registrazione a doppio strato su un singolo lato. La capacità è maggiore ed è possibile registrare per una durata superiore o registrare video di alta qualità. Si tratta di un DVD standard definito dal Forum DVD.
DVD+R DL	8,5 GB (singolo lato, doppio strato)	La riscrittura e la cancellazione dei dati non è possibile dopo la scrittura. Il disco consente la registrazione a doppio strato su un singolo lato. La capacità è maggiore ed è possibile registrare per una durata superiore o registrare video di alta qualità. Si tratta di un DVD standard definito da DVD+RW Alliance.

- I dischi da 80 mm non sono supportati.
- Non utilizzare dischi per la pulizia della lente, etichette o adesivi o dischi che presentano condensa. In caso contrario, potrebbero verificarsi malfunzionamenti o guasti.
- Non utilizzare dischi rotti, incrinati o deformati. Il disco potrebbe rompersi all'interno del prodotto e causare un malfunzionamento o provocare lesioni durante l'estrazione.
- La scrittura (lettura) potrebbe non avvenire correttamente se un disco è leggermente graffiato o sporco. Maneggiare i dischi con cura.
- A seconda del disco in uso, la scrittura potrebbe non avvenire correttamente alla velocità consigliata per il disco. In questo caso, eseguire la scrittura a una velocità inferiore. In particolare, si consiglia di eseguire la scrittura a bassa velocità su DVD±R DL.
- La registrazione Layer jump (salto di livello) non è supportata.

Nota

- La qualità dei dischi può incidere sulla qualità di scrittura. Si consiglia di utilizzare CD/DVD specificati da Epson. Epson offre dischi CD-R e DVD-R specifici per ogni esigenza di stampa.
- Per informazioni sui tipi di disco masterizzabili, vedere la Guida di EPSON Total Disc Maker.

Manipolazione dei dischi

Osservazioni d'uso

- Non tenere i dischi toccando la superficie di registrazione.
- Maneggiare i dischi con cura evitando ditate, sporcizia, polvere, condensa, graffi, ecc. sulla superficie dell'etichetta e sulla superficie di registrazione. Pulire delicatamente tracce di polvere, sporcizia e simili con un panno morbido e asciutto o un prodotto di pulizia per CD disponibile in commercio. Non utilizzare benzina, solventi o agenti antistatici.
- Non far cadere il disco o sottoporlo a urti.
- Non applicare una forza eccessiva, per esempio premendo con una clip o piegando il supporto.
- Non attaccare adesivi al disco. In caso contrario, la scrittura, la stampa o la riproduzione potrebbero risultare impossibili.
- Non utilizzare i dischi in luoghi fortemente soggetti allo sporco e alla polvere.
- Se la scrittura e la stampa vengono eseguite separatamente, si consiglia di eseguire la scrittura prima della stampa.
- Se i dischi vengono lasciati impilati, potrebbero aderire fra loro.
- Se la superficie di stampa viene toccata direttamente o bagnata subito dopo la stampa, potrebbero verificarsi sbavature.
- Lasciare asciugare i dischi sufficientemente dopo la stampa. In ogni caso, lasciarli asciugare naturalmente. Non utilizzare asciugatori o altri strumenti.
- Il testo può essere scritto solo sulla superficie di stampa. Per la scrittura del testo, utilizzare solo pennarelli o altri strumenti a punta morbida. Non utilizzare penne a sfera, matite o altri strumenti a punta dura. Inoltre, non tentare di cancellare il testo dopo la scrittura.
- Non utilizzare dischi stampati con questo prodotto in sistemi di caricamento automatico, in unità con meccanismi di supporto con un diametro di 33 mm o superiore o in unità per auto. Inoltre, non lasciare i dischi nei dispositivi di riproduzione per lunghi periodi.
- Un disco pubblicato potrebbe non essere riconosciuto se incompatibile con un'unità o un lettore.

Note sulla conservazione dei dischi

- Non collocare i dischi in luoghi soggetti ad alte temperature e umidità, per esempio alla luce solare diretta o in prossimità di apparecchi di riscaldamento.
- Non collocare i dischi in luoghi soggetti a brusche variazioni di temperatura. In caso contrario, potrebbe formarsi condensa.
- Non collocare oggetti sui dischi.
- Conservare i dischi nelle apposite custodie e verificare che la pellicola, il cartoncino o altri materiali non tocchino la superficie di stampa. Tali materiali possono graffiare la superficie di stampa.
- Non conservare i dischi in custodie morbide o astucci che possano toccare direttamente la superficie di stampa. In caso contrario, i dischi potrebbero aderire fra loro, macchiarsi o scolorirsi.
- Non conservare i dischi coprendo la superficie di stampa solo parzialmente. In caso contrario, i dischi possono macchiarsi o scolorirsi.
- Eseguire un backup (copia) dei dati importanti per ogni eventualità. Se i dati vengono archiviati per lunghi periodi, si consiglia di eseguire periodicamente un backup.

Nota Per altre procedure di manipolazione e precauzioni sui dischi, leggere il manuale di istruzioni.

Area stampabile

L'area stampabile è l'area della superficie dell'etichetta sulla quale è possibile eseguire la stampa.

L'area stampabile e l'area di stampa consigliate vengono elencate nella seguente tabella. La stampa viene eseguita nell'area grigia della seguente figura.

- Se la stampa viene eseguita fuori dall'area di stampa consigliata, i dischi potrebbero macchiarsi o aderire fra loro e la stampa potrebbe staccarsi o sbavare.
- Se la stampa viene eseguita fuori dall'intervallo di stampa (strato che assorbe l'inchiostro) dei dischi in uso, l'inchiostro stampato fuori dall'area di stampa non potrà fissarsi. Controllare l'intervallo di stampa dell'etichetta dei dischi prima di configurare le impostazioni.

Area stampabile		Area di stampa consigliata	
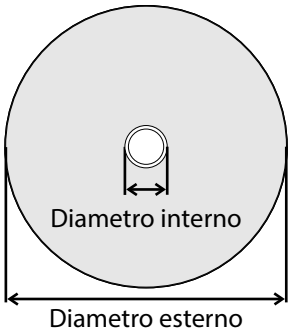		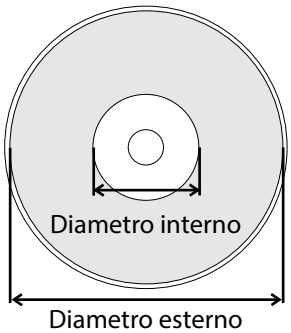	
Diametro interno	Diametro esterno	Diametro interno	Diametro esterno
180,0 mm	1190,4 mm	450,0 mm	1160,0 mm

Impostazione dell'area di stampa

Selezionare un'opzione tra **Standard** e **Ampio**, oppure impostare una dimensione arbitraria (**dimensioni etichetta Definite dall'utente**).

Le aree di stampa di **Standard** e **Ampio** vengono elencate nella seguente tabella. La stampa viene eseguita nell'area grigia della seguente figura.

Standard		Ampio	
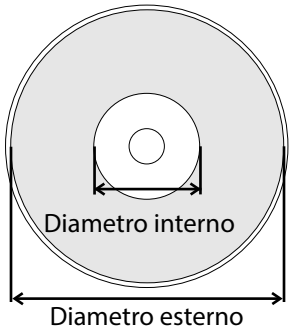		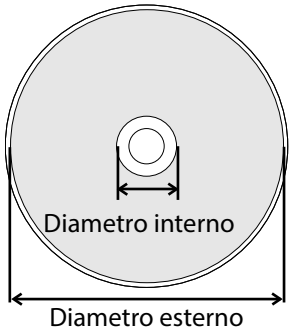	
Diametro interno	Diametro esterno	Diametro interno	Diametro esterno
450,0 mm	1160,0 mm	250,5 mm	1160,0 mm

- Prima della stampa, controllare che l'area di stampa impostata non superi l'area di stampa dei dischi in uso.
- Stampando sull'anello centrale (proiezione circolare concentrica), il colore potrebbe risultare non uniforme.
- Stampando sull'anello centrale (proiezione circolare concentrica), l'inchiostro potrebbe macchiare i dischi, la stampa potrebbe staccarsi o i dischi potrebbero aderire fra loro dopo la stampa.

Nota

- Per la procedura di impostazione delle dimensioni etichetta definite dall'utente, vedere "Stampa su dischi con dimensioni definite dall'utente" a pagina 77.
- Se la stampa viene eseguita con applicazioni diverse da EPSON Total Disc Maker, utilizzare le seguenti impostazioni per creare i dati di stampa.
  - ∗ Formato carta: 124 x 124 mm
  - ∗ Margini su tutti i lati: 2 mm

La procedura di impostazione dell'area di stampa differisce a seconda se si pubblica con EPSON Total Disc Maker o con le altre applicazioni.

Durante la pubblicazione con EPSON Total Disc Maker

Impostare nella finestra di dialogo che viene visualizzata quando si fa clic su [**Imposta diametro interno/esterno**] nella Vista Etichetta di EPSON Total Disc Maker.

Durante la pubblicazione con le altre applicazioni

Impostare in **Dimensioni etichetta** nell'area **Impostazioni di stampa** del driver della stampante.

Flusso di pubblicazione dei dischi

Questa sezione spiega come pubblicare i dischi utilizzando il prodotto.

La procedura di pubblicazione differisce a seconda se si pubblica con EPSON Total Disc Maker o con le altre applicazioni.

- Se si pubblica un gran numero di dischi, pubblicare prima un disco e verificare il risultato di scrittura e di stampa.
- Se il prodotto viene utilizzato per la prima volta, o è rimasto inutilizzato a lungo, o dopo un errore, alcuni punti potrebbero risultare mancanti, potrebbero comparire macchie di inchiostro e la qualità di stampa potrebbe risultare inferiore. Se si pubblicano più dischi, pubblicare un disco di prova e verificare che non vi siano punti mancanti. In caso di punti mancanti, eseguire la pulizia della testina. (Vedere "Pulizia della testina di stampa" a pagina 89.)
- Se la scrittura e la stampa vengono eseguite separatamente, si consiglia di eseguire la scrittura prima della stampa. Se la scrittura viene eseguita dopo la stampa, l'inchiostro potrebbe far aderire i dischi fra loro e causare un errore di trasporto del disco. Oppure, lo sporco, le macchie o i graffi sui dischi potrebbero causare un errore di scrittura.

Durante la pubblicazione con EPSON Total Disc Maker

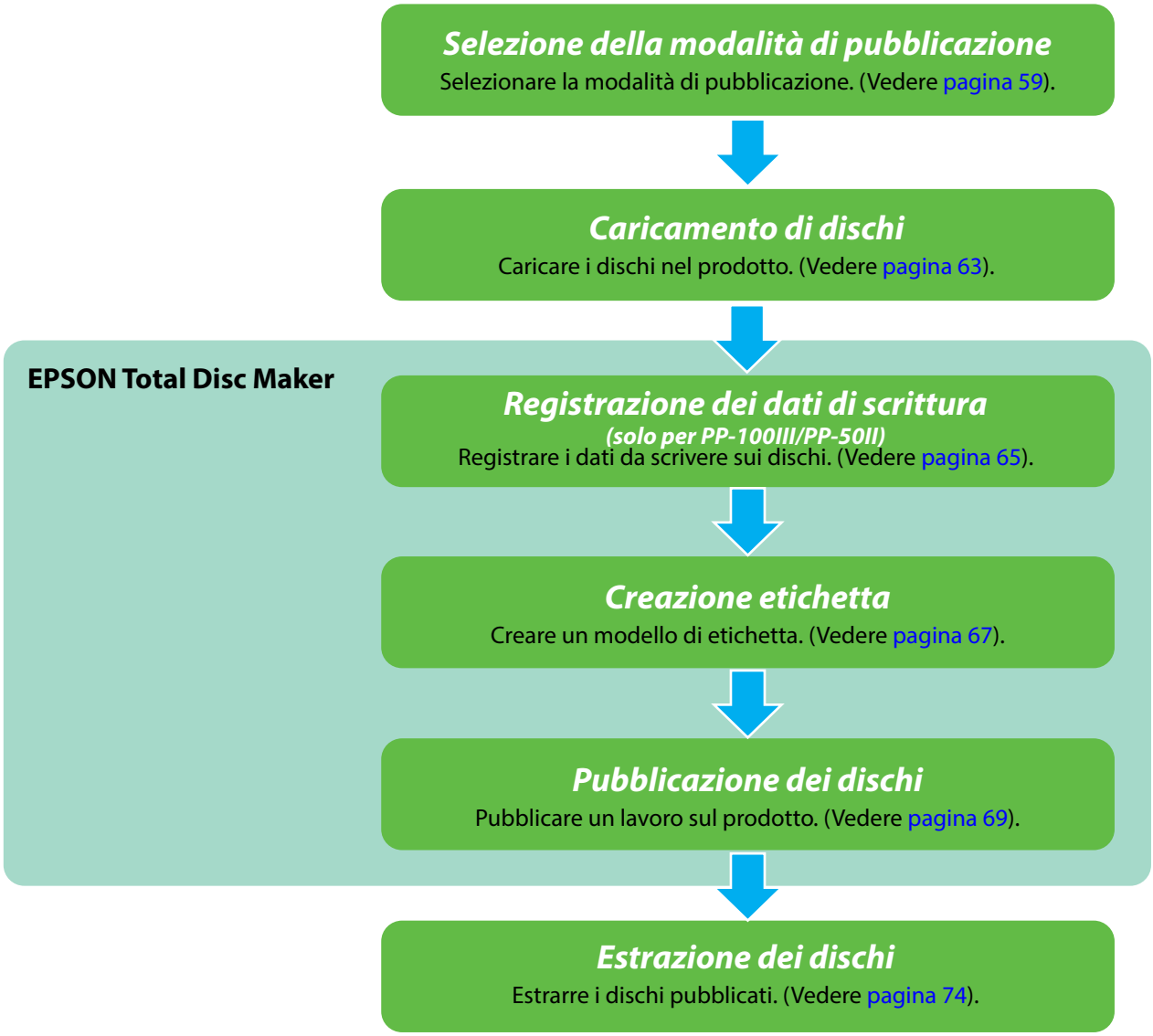

Durante la pubblicazione con le altre applicazioni

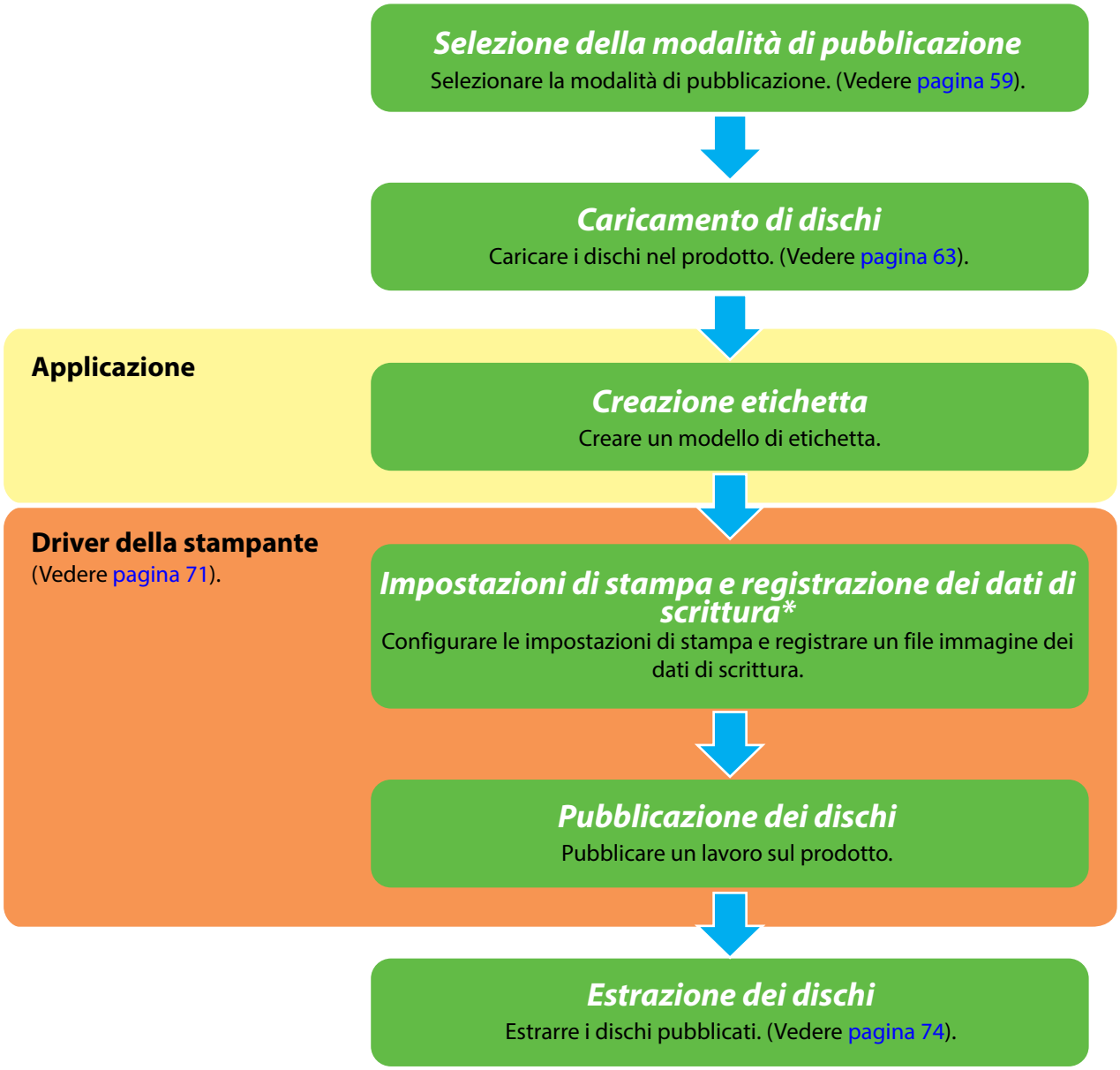

* La registrazione dei dati di scrittura non è disponibile con il PP-100AP.

Nota	Con PP-100III o PP-50II, se si specifica un file immagine nelle impostazioni di stampa, è possibile scrivere i dati su un disco contemporaneamente alla stampa delle etichette. Vedere "Area Impostazioni di stampa" a pagina 46 per specificare un file immagine.

Selezione della modalità di pubblicazione

L'impostazione della modalità di pubblicazione più adatta all'uso o al numero di dischi da pubblicare consente una pubblicazione efficiente dei dischi.

Selezionare la modalità di pubblicazione, facendo riferimento alle seguenti descrizioni, e modificare l'impostazione in proprietà se necessario. Per la procedura di impostazione delle proprietà, vedere "Impostazione Proprietà" a pagina 28.

Nota	Se si effettua la pubblicazione con EPSON Total Disc Maker, è possibile modificare l'impostazione modalità pubblica in Vista Pubblica.

PP-100III e PP-100AP dispongono di tre modalità di pubblicazione: Modo Standard, Modo External Output e Modo Batch.

Il PP-50II ha due modalità di pubblicazione, il modo Volume ridotto e il modo Standard.

For PP-100III/PP-100AP

Modo Standard: quando si desidera pubblicare fino a 50 dischi identici per volta

Questo modo utilizza lo Stacker 1 come stacker di input dei dischi. È possibile selezionare lo Stacker 2 o lo Stacker 4 come stacker di output.

Se si seleziona lo Stacker 2 come stacker output, è possibile pubblicare fino a 50 dischi senza doverli ricaricare o estrarre.

Se si seleziona lo Stacker 4 come stacker di output, è possibile estrarre facilmente i dischi pubblicati senza dover sospendere un lavoro durante la pubblicazione di fino a 50 dischi.

Ricaricando ed estraendo i dischi ripetutamente, è possibile pubblicare in modo continuo fino a 1.000 dischi.

- Se si seleziona lo Stacker 2 come stacker output

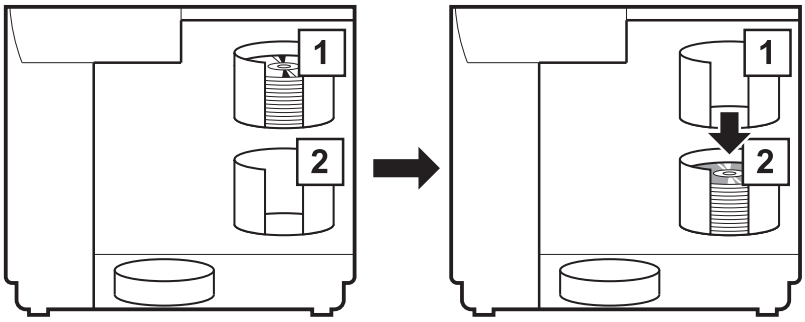

- Se si seleziona lo stacker 4 come stacker output

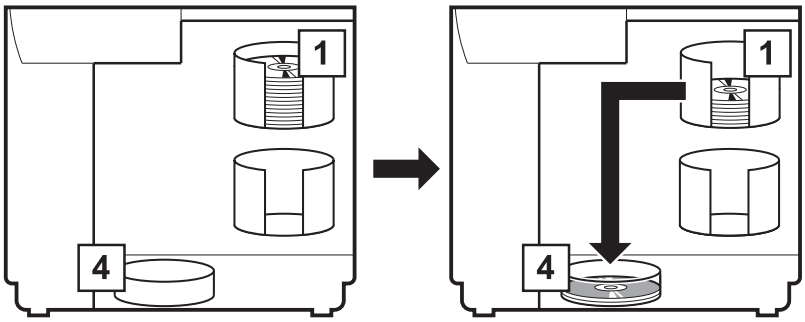

Modo uscita esterna: quando si desidera pubblicare due tipi di dischi senza dover cambiare disco

Questo modo utilizza lo Stacker 1 e lo Stacker 2 come stacker input dei dischi. È possibile selezionare lo Stacker 3 o lo Stacker 4 come stacker output.

Se, per esempio, nello Stacker 1 vengono caricati CD-R e nello Stacker 2 vengono caricati DVD-R, l'utente può selezionare lo stacker appropriato per pubblicare i dischi desiderati senza doverli sostituire.

Se si seleziona lo Stacker 4 come stacker output, è possibile estrarre facilmente i dischi pubblicati senza dover sospendere un lavoro durante la pubblicazione.

- Se si seleziona lo Stacker 3 come stacker output

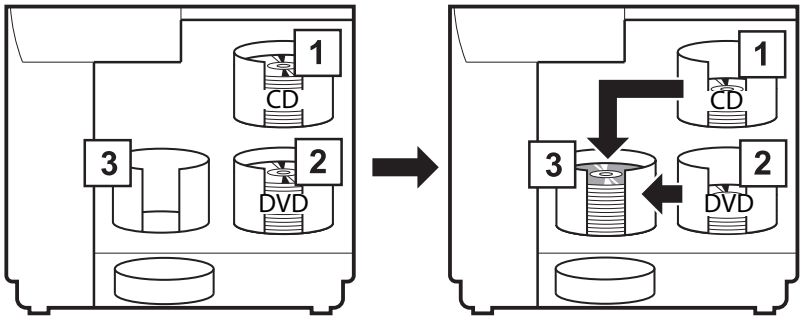

- Se si seleziona lo Stacker 4 come stacker output

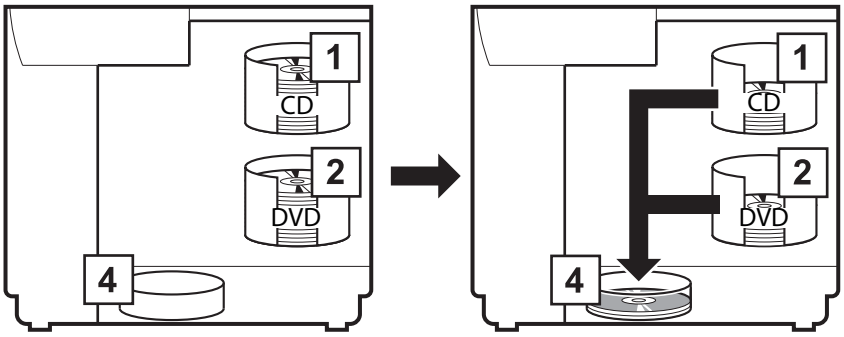

Modo Batch: se si desidera pubblicare un gran numero di dischi con il minimo sforzo

Questo modo utilizza lo Stacker 1 e lo Stacker 2 come stacker di input dei dischi, mentre lo Stacker 2 e lo Stacker 3 sono gli stacker di output.

Caricando 50 dischi nello Stacker 1 e 50 dischi nello Stacker 2, è possibile pubblicare in modo continuo 100 copie dello stesso disco senza dover ricaricare o estrarre i dischi.

Ricaricando ed estraendo i dischi ripetutamente, è possibile pubblicare in modo continuo fino a 1.000 dischi.

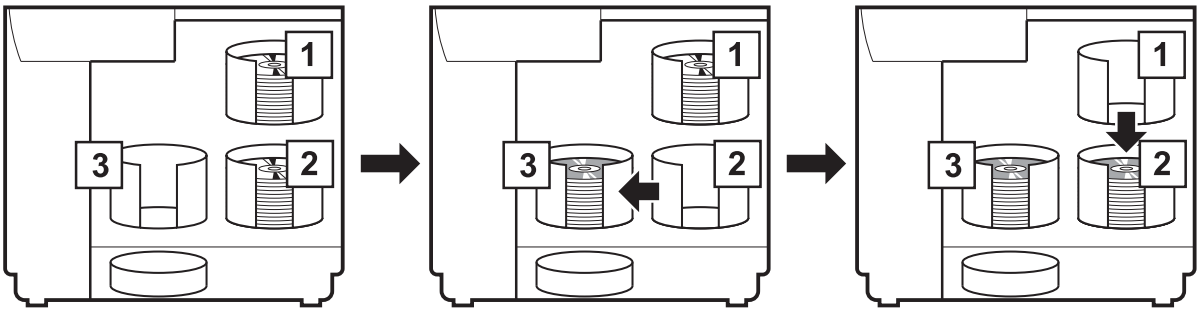

Nota

Se i dischi sono pubblicati nel modo Batch, il numero di dischi caricati nello Stacker 2 e il numero di dischi emessi nello Stacker 3 potrebbero non corrispondere. Inoltre, potrebbe non essere possibile emettere 50 dischi. Questa condizione è valida anche per i dischi emessi nello Stacker 2.

Nel modo Batch, quando l'altezza della pila di dischi emessi nello Stacker 3 raggiunge il valore massimo, lo stacker di output viene commutato sullo Stacker 2. Pertanto, il numero di dischi emessi in uno stacker varia in base allo spessore dei dischi in uso.

Per PP-50II

Modo Standard: quando si desidera pubblicare fino a 50 dischi identici per volta

Questo modo utilizza lo Stacker 1 come stacker di input dei dischi. È possibile selezionare lo Stacker 2 o lo Stacker 3 come stacker di output.

Se si seleziona lo Stacker 2 come stacker output, è possibile pubblicare fino a 50 dischi senza doverli ricaricare o estrarre.

Ricaricando ed estraendo i dischi ripetutamente, è possibile pubblicare in modo continuo fino a 1.000 dischi.

- Se si seleziona lo Stacker 2 come stacker output

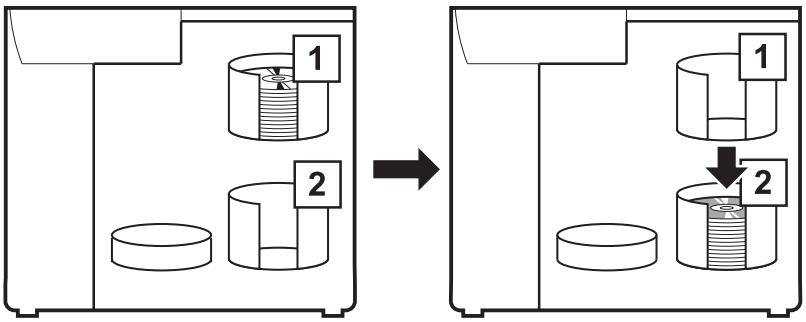

- Se si seleziona lo stacker 3 come stacker output

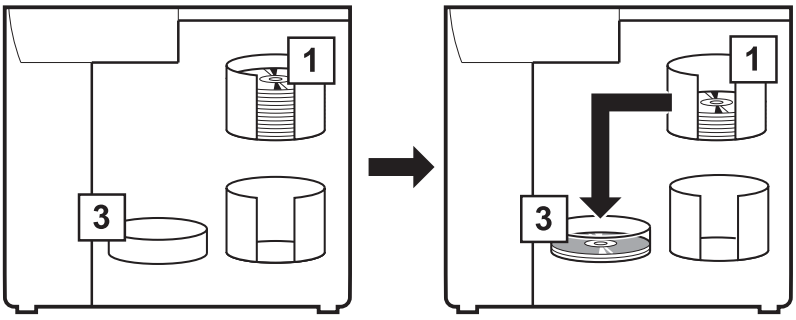

Modo volume ridotto: quando si desidera pubblicare due tipi di dischi senza dover cambiare disco

Questo modo utilizza lo Stacker 1 e lo Stacker 2 come stacker input dei dischi. I dischi pubblicati vengono emessi nello Stacker 3.

Se, per esempio, nello Stacker 1 vengono caricati CD-R e nello Stacker 2 vengono caricati DVD-R, l'utente può selezionare lo stacker appropriato per pubblicare i dischi desiderati senza doverli sostituire.

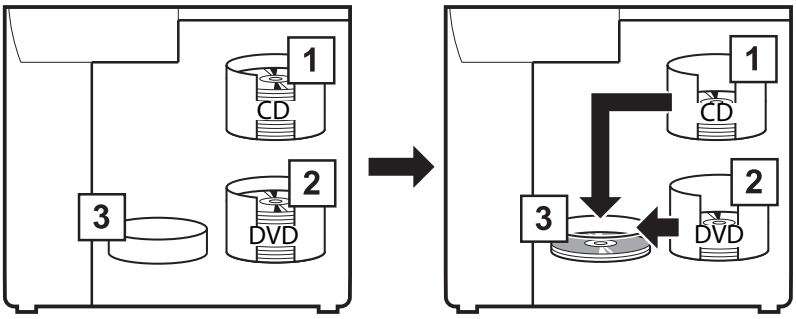

Caricamento di dischi

Questa sezione spiega come caricare i dischi nello stacker input e come inserirli.

> Caricare i dischi in uno stacker. Non caricare i dischi nelle unità o nella stampante. Inoltre, con PP-100III, non caricare dischi tra l'Unità 1 e l'Unità 2. In caso contrario, potrebbe essere impossibile estrarli.

1 Separare completamente i dischi per evitare che aderiscano fra loro.

> - Prestare sufficiente attenzione a non graffiare i dischi.
> - Se, dopo il caricamento, i dischi vengono lasciati nello stacker a lungo, i dischi separati potrebbero aderire nuovamente fra loro. Smazzare nuovamente i dischi se sono rimasti a lungo nello stacker dopo il caricamento.

2 Aprire lo sportello dei dischi.

Per le precauzioni durante l'apertura dello sportello del dispositivo, vedere "Apertura dello sportello del dispositivo" a pagina 21.

3 Estrarre lo stacker di input e caricare i dischi nello stesso.

> - Non caricare i dischi oltre la linea rossa tratteggiata dello stacker. In caso contrario, il prodotto potrebbe funzionare scorrettamente o i dischi potrebbero danneggiarsi.
> - Prima di caricare i dischi, verificare che la base dello stacker non sia sporca.

Lo stacker da utilizzare come stacker di input varia a seconda del modello di prodotto e della modalità di pubblicazione impostata. Controllare lo stacker di input nella seguente tabella.

Per PP-100III/PP-100AP

Modo pubblicazione	Stacker input	Numero di dischi
Modo Standard	Stacker 1	Fino a circa 50 dischi
Modo Uscita esterna È possibile caricare dischi di tipo diverso nello Stacker 1 e nello Stacker 2.	Stacker 1	Fino a circa 50 dischi
	Stacker 2	Fino a circa 50 dischi
Modo Batch	Stacker 1	Fino a circa 50 dischi
	Stacker 2	Fino a circa 50 dischi

Per PP-50II

Modo pubblicazione	Stacker input	Numero di dischi
Modo Standard	Stacker 1	Fino a circa 50 dischi
Modo volume ridotto È possibile caricare dischi di tipo diverso nello Stacker 1 e nello Stacker 2.	Stacker 1	Fino a circa 50 dischi
	Stacker 2	Fino a circa 50 dischi

4 Inserire lo stacker e chiudere lo sportello del dispositivo.

For PP-100III/PP-100AP

- Quando lo Stacker 4 è impostato come stacker di uscita nel modo Standard e nel modo Uscita Esterna, rimuovere lo Stacker 3 e impostare la leva di bloccaggio su **UNLOCK**.

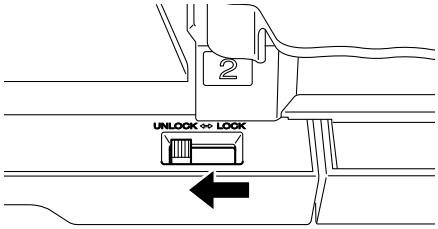

- Nel Modo Batch e quando lo Stacker 3 è impostato come stacker di uscita nel Modo Uscita Esterna, assicurarsi che non siano caricati dischi nello Stacker 3 e nello Stacker 4. Inoltre, impostare la leva di bloccaggio in posizione **LOCK**, e non estrarre lo Stacker 4.

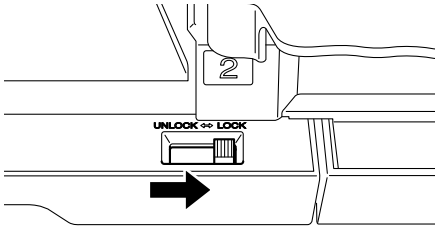

Registrazione dei dati di scrittura (solo per PP-100III/PP-50II)

Questa sezione illustra come registrare i dati da masterizzare in Vista Disco di EPSON Total Disc Maker.

Nota

- Non è necessario registrare i dati di scrittura se si desidera stampare solo le etichette dei dischi.
- Se si pubblicano direttamente copie di CD/DVD da un disco CD/DVD inserito nell'unità del PC, vedere "Creazione di copie direttamente dai dischi" a pagina 78 per la registrazione dei dati di scrittura.
- Se si pubblicano copie di CD/DVD utilizzando un file di immagine disco, vedere "Creazione di copie dai file immagine dei dischi" a pagina 80 per la registrazione dei dati di scrittura.
- Per dettagli su EPSON Total Disc Maker, vedere la Guida di EPSON Total Disc Maker.

In questo esempio, illustriamo la procedura di pubblicazione di CD con dati fotografici.

1 Visualizzare Vista Disco di EPSON Total Disc Maker.

Vedere "Vista Disco (solo per PP-100III/PP-50II)" a pagina 36.

2 Configurare ciascuna impostazione.

Per informazioni dettagliate, vedere la Guida di EPSON Total Disc Maker.

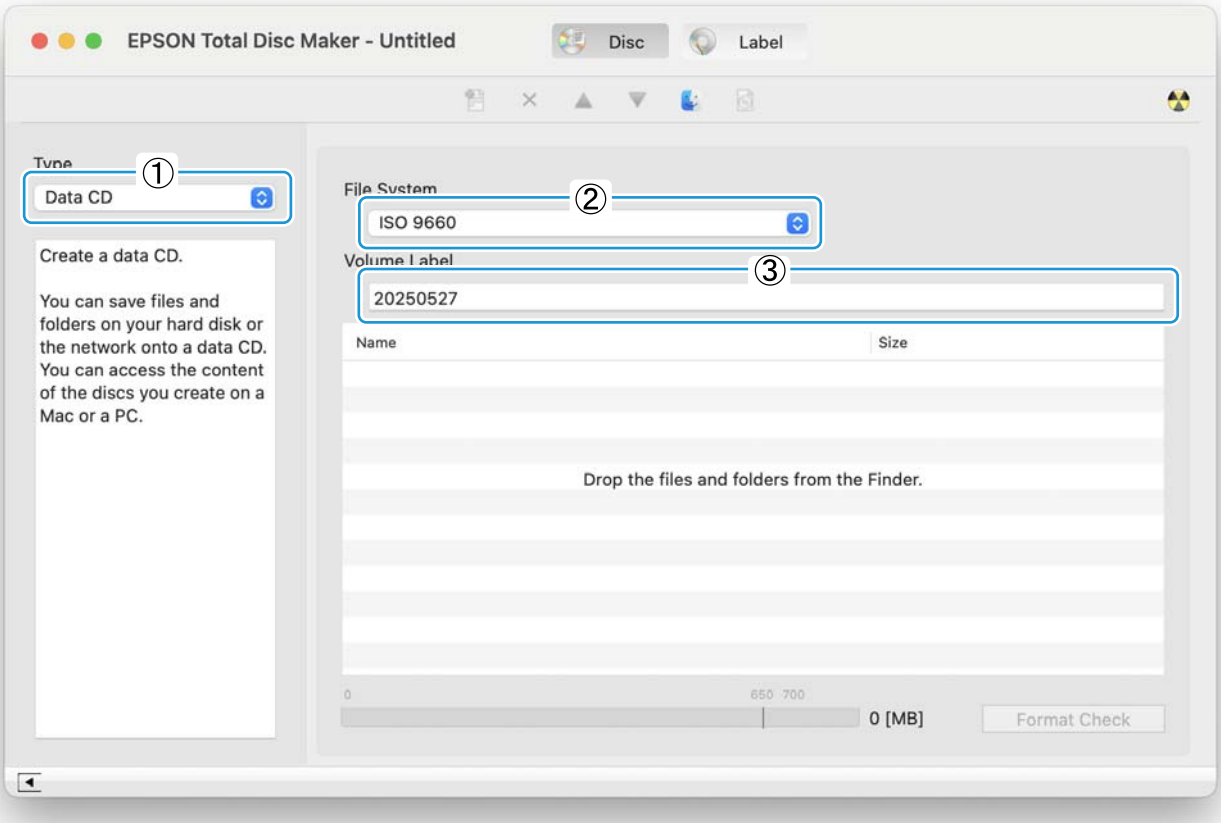

3 Fare clic su [**Apri il Finder**].

4 Trascinare e rilasciare i dati delle immagini da scrivere su CD dal Finder.

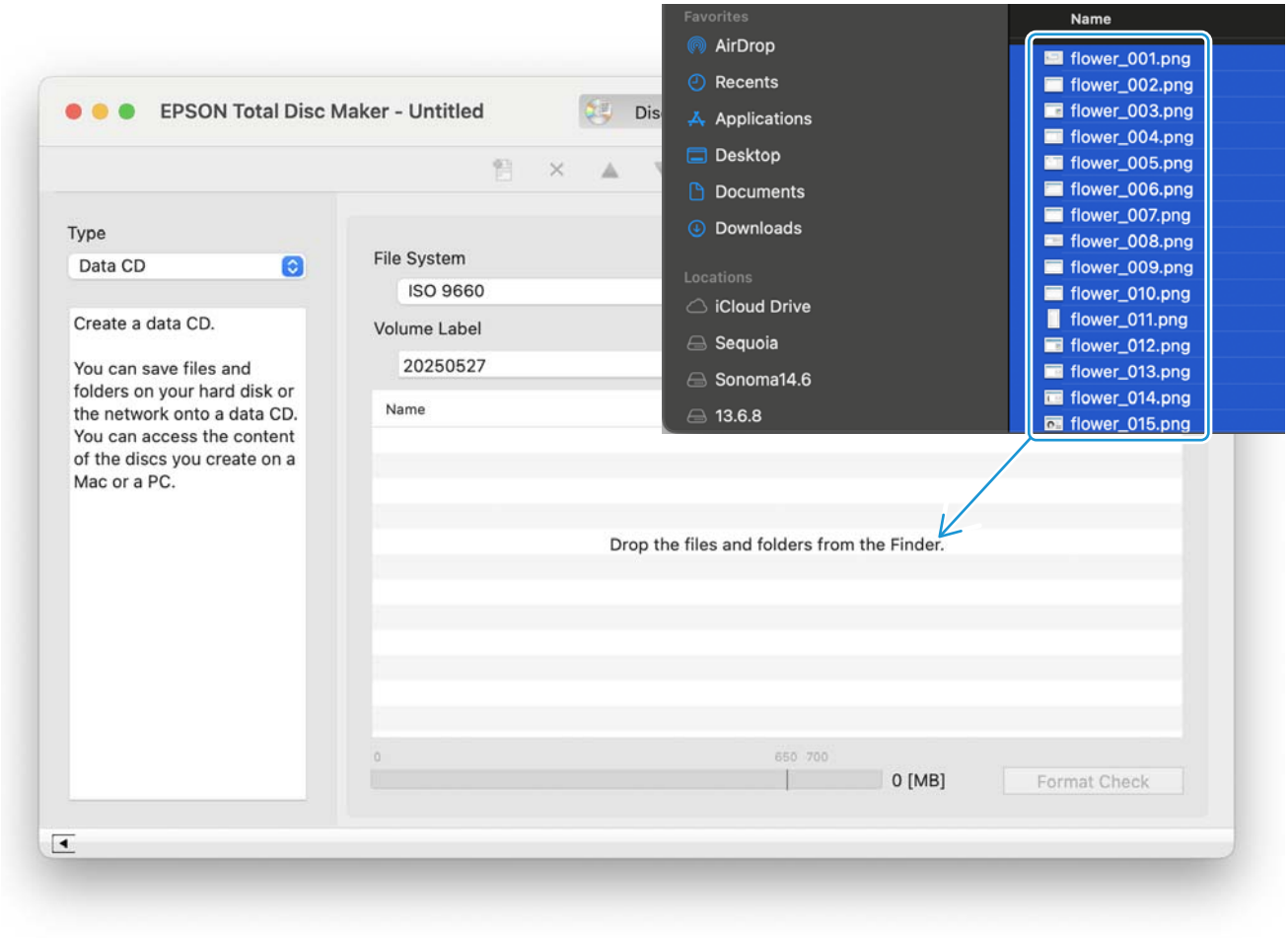

I dati trascinati e rilasciati vengono visualizzati nell'elenco dati.

Nota

- Se i dati registrati non rispettano le limitazioni del file system selezionato, viene visualizzata la finestra di dialogo limitazioni file system. Per informazioni sulle limitazioni del file system, vedere la Guida di EPSON Total Disc Maker.
- Se si seleziona **Crea immagine disco...** dal menu **Documento** dopo aver registrato i dati di scrittura, i dati registrati vengono salvati come file immagine del disco. Un file immagine del disco viene utilizzato per creare copie CD/DVD dei dati registrati. Vedere "Creazione di copie dai file immagine dei dischi" a pagina 80 per ulteriori informazioni.

La registrazione dei dati di scrittura è terminata.

Creazione delle etichette

Creare un modello di etichetta nella Vista Etichetta (vedere "Vista Etichetta" a pagina 37.) di EPSON Total Disc Maker.

Nella Vista Etichetta, viene visualizzata un'immagine dei risultati di stampa dell'etichetta. È possibile modificare l'etichetta controllando l'immagine dei risultati di stampa.

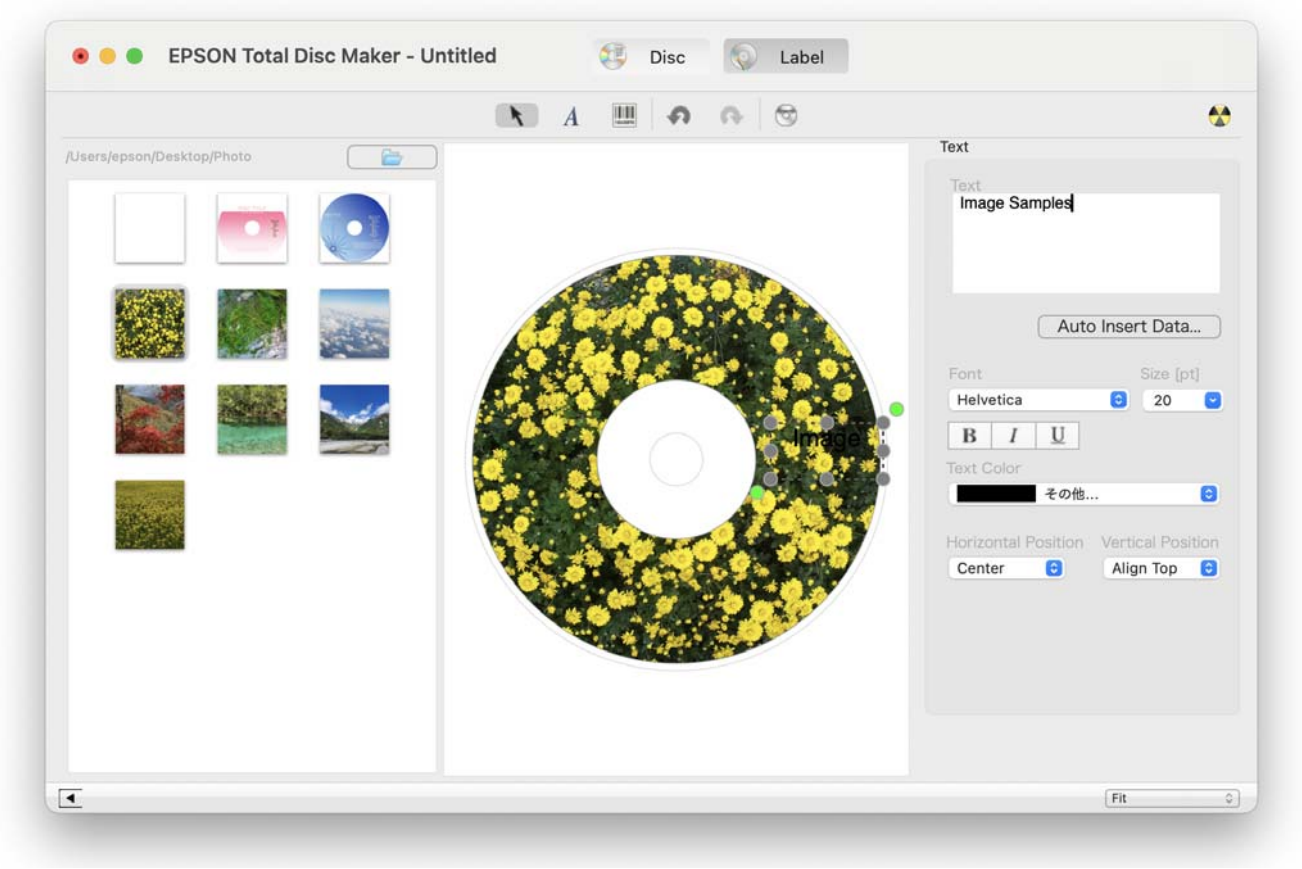

Nota

- Non è necessario creare un'etichetta se si desidera scrivere solo i dati sui dischi.
- Per dettagli su EPSON Total Disc Maker, vedere la Guida di EPSON Total Disc Maker.

- Se si stampano codici a barre e codici 2D, utilizzare sempre cartucce di inchiostro prodotte da Epson.
- Quando si stampano codici a barre e codici 2D su CD/DVD non raccomandati da Epson, verificare che i codici a barre e i codici 2D stampati possano essere letti correttamente da uno scanner.
- Non sovrapporre i codici a barre e i codici 2D ad altri dati di stampa o non collocarli esternamente all'area di stampa.
- I codici a barre e i codici 2D utilizzano un rapporto variabile tra bianco e nero per indicare le informazioni. Se una penetrazione di inchiostro provoca un deterioramento del rapporto bianco/nero, i codici a barre e i codici 2D potrebbero non essere letti correttamente. Verificare che i codici a barre e i codici 2D possano essere letti correttamente con uno scanner.
- Se un codice a barre stampato con la stampa bidirezionale non può essere letto correttamente, allineare la testina di stampa (Vedere "Allineamento della testina di stampa" a pagina 92.) e ristampare il codice a barre oppure stampare il codice a barre con la stampa unidirezionale.

Pubblicazione di dischi

Questa sezione illustra come pubblicare un lavoro per la pubblicazione dei dischi sul prodotto nella Vista Pubblica di EPSON Total Disc Maker.

1 Fare clic su [**Pubblica**] nella Vista Disco o nella Vista Etichetta per visualizzare la Vista Pubblica.

2 Configurare ciascuna impostazione.

Per informazioni dettagliate, vedere la Guida di EPSON Total Disc Maker.

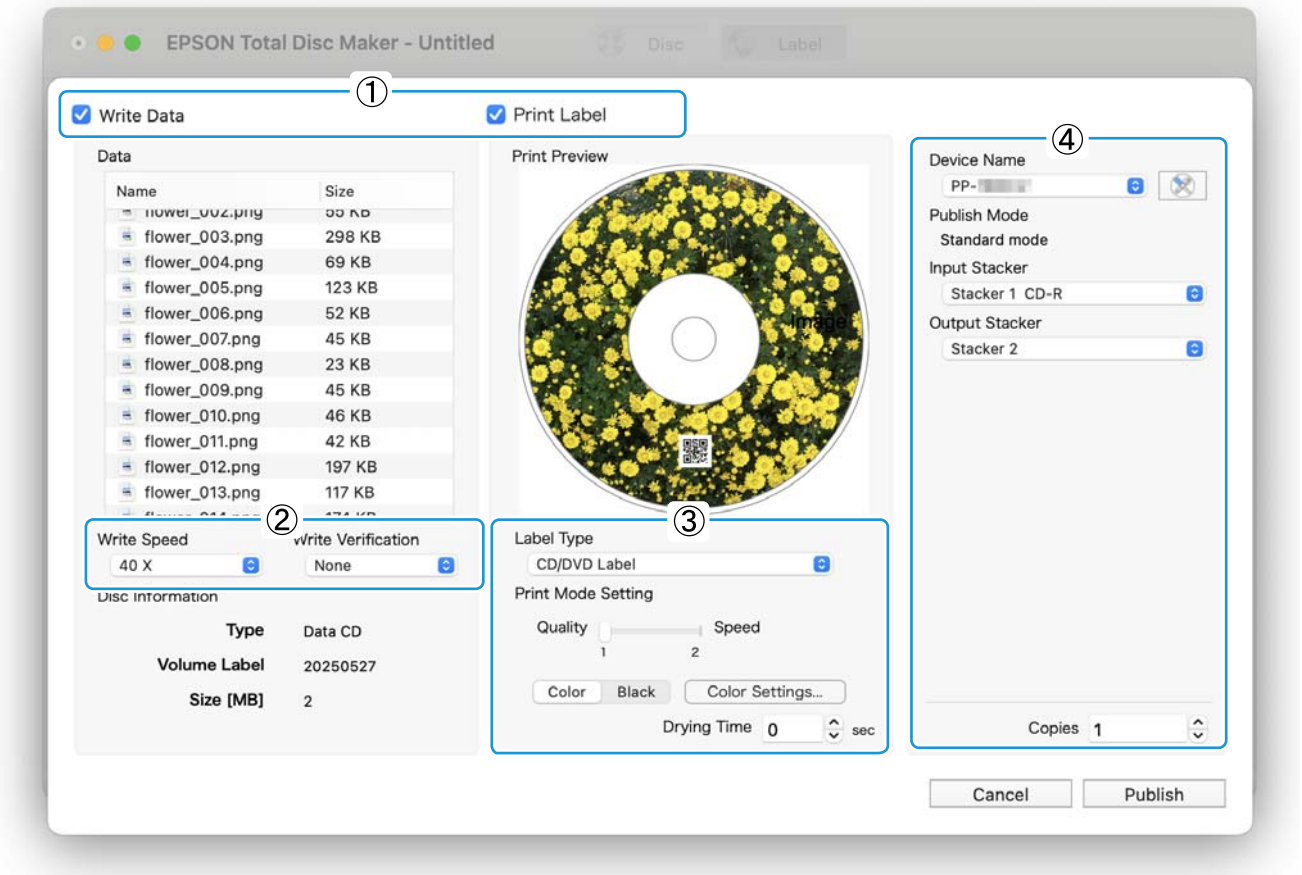

- A seconda dei dischi e del PC in uso, la velocità di scrittura potrebbe risultare inferiore a quella impostata.
- A seconda del disco in uso, la scrittura potrebbe non avvenire correttamente alla velocità consigliata per il disco. In questo caso, eseguire la scrittura a una velocità inferiore. In particolare, si consiglia di eseguire la scrittura a bassa velocità su DVD±R DL.
- Se si stampa su un tipo opaco di Etichetta CD specificata Epson, impostare **Tipo etichetta** su **Etichetta CD/DVD risol**.
- Se si stampa su un tipo opaco di Etichetta DVD specificata Epson, impostare **Tipo etichetta** su **Etichetta CD/DVD alta risol.**.
- Se **Tipo etichetta** è impostato su **Etichetta CD/DVD specif. EPSON**, **Qualità/Velocità** è impostato su **1**.

Nota

- Impostando **Verifica scrittura** su **Confronta**, è possibile verificare che i dati siano stati scritti correttamente sui dischi.
- Facendo clic su **Impostazioni colore...** è possibile effettuare le regolazioni dei colori. (Vedere "Regolazione dei colori di stampa" a pagina 81.)

3 Verificare che i dischi siano caricati correttamente sullo stacker input.

Vedere "Caricamento di dischi" a pagina 63.

4 Fare clic su **Pubblica**.

EPSON Total Disc Utility si avvia e la pubblicazione del disco ha inizio.

- Non aprire lo sportello del dispositivo, lo sportello della scatola di manutenzione (solo per PP-100III/PP-100AP) e lo sportello delle cartucce d'inchiostro durante l'elaborazione di un lavoro (mentre la spia **BUSY** lampeggia). In caso contrario, la qualità di stampa o di scrittura potrebbe risultare compromessa.
- Se un lavoro è in fase di elaborazione (mente la spia **BUSY** lampeggia) ed è necessario aprire lo sportello del dispositivo per caricare o estrarre i dischi, per prima cosa mettere in pausa il lavoro e aprire lo sportello del dispositivo. Vedere "Sospensione/annullamento dei lavori" a pagina 76 per la procedura di sospensione di un lavoro.
- Se si apre lo sportello del dispositivo mentre un lavoro è in fase di elaborazione (mentre la spia **BUSY** lampeggia), viene emesso un segnale di allarme e il lavoro corrente entra nello stato di attesa. Chiudendo lo sportello dei dischi, il lavoro riprende automaticamente.
- Durante il suono di un allarme, il braccio è in movimento. Per garantire la sicurezza, non mettere le mani all'interno del prodotto. Inoltre, non azionare gli stacker durante il suono di un allarme. In caso contrario, il braccio potrebbe danneggiarsi.
- Appena lo stacker di output si riempie, il lavoro viene sospeso. Il lavoro riprende automaticamente estraendo i dischi pubblicati e chiudendo lo sportello del dispositivo/lo stacker 4.
- Con PP-100III o PP-100AP, è possibile estrarre i dischi pubblicati emessi nello Stacker 4 senza sospendere il lavoro. Tuttavia, se la spia **BUSY** lampeggia rapidamente, non estrarre lo Stacker 4 nel quale vengono emessi i dischi. Altrimenti, i dischi si potrebbero danneggiare.
- Se il Mac si spegne durante l'elaborazione di un lavoro, tutti i lavori vengono annullati.
- Se il Mac viene spento, disconnesso o messo in modalità di sospensione durante la registrazione di un lavoro, il lavoro potrebbe non essere annullato e rimanere. In tal caso, verrà pubblicato quando il Mac viene riavviato o riacceso.

Impostazione del driver della stampante e pubblicazione dei dischi

Questa sezione descrive come impostare il driver della stampante (impostazione per la stampa delle etichette e registrazione di un file di immagine disco dei dati di scrittura*) e pubblicare un lavoro per la pubblicazione dei dischi sul prodotto con applicazioni diverse da EPSON Total Disc Maker.

* La registrazione dei dati di scrittura non è disponibile con il PP-100AP.

In questo esempio, illustriamo la procedura utilizzando l'Anteprima Mac.

1 Avviare l'Anteprima.

2 Aprire i dati da stampare sull'etichetta del disco.

Nota	Se la stampa viene eseguita con un'applicazione diversa da EPSON Total Disc Maker, creare i dati di stampa utilizzando le seguenti impostazioni. • Formato carta: 124×124 mm • Margine superiore, inferiore, sinistro e destro: 2 mm.

3 Selezionare **Stampa...** dal menu **Archivio**.

Viene visualizzata la schermata di impostazione del driver della stampante.

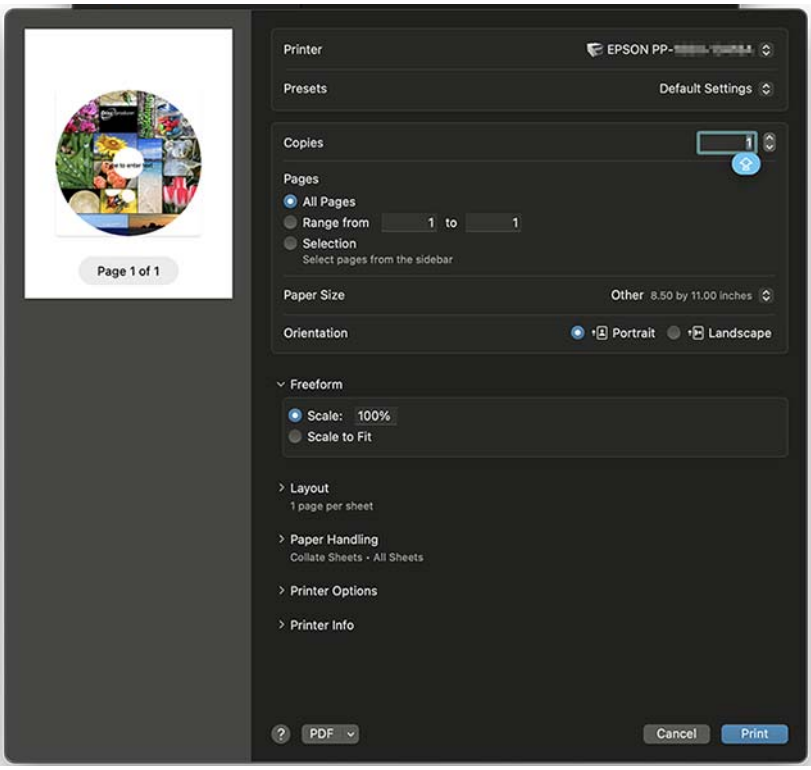

4 Impostare **Stampante** su **EPSON PP-xxx-xxxxxx**.

5 Impostare **Dimensioni pagina** su **CD/DVD**.

6 Selezionare **Impostazioni di stampa**.

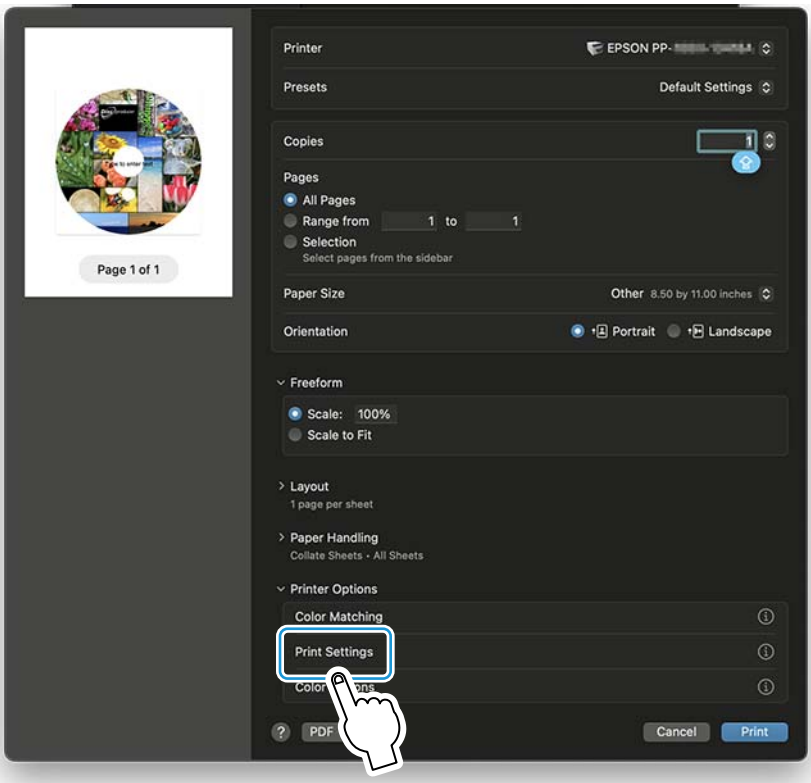

Verrà visualizzata l'area **Impostazioni di stampa**.

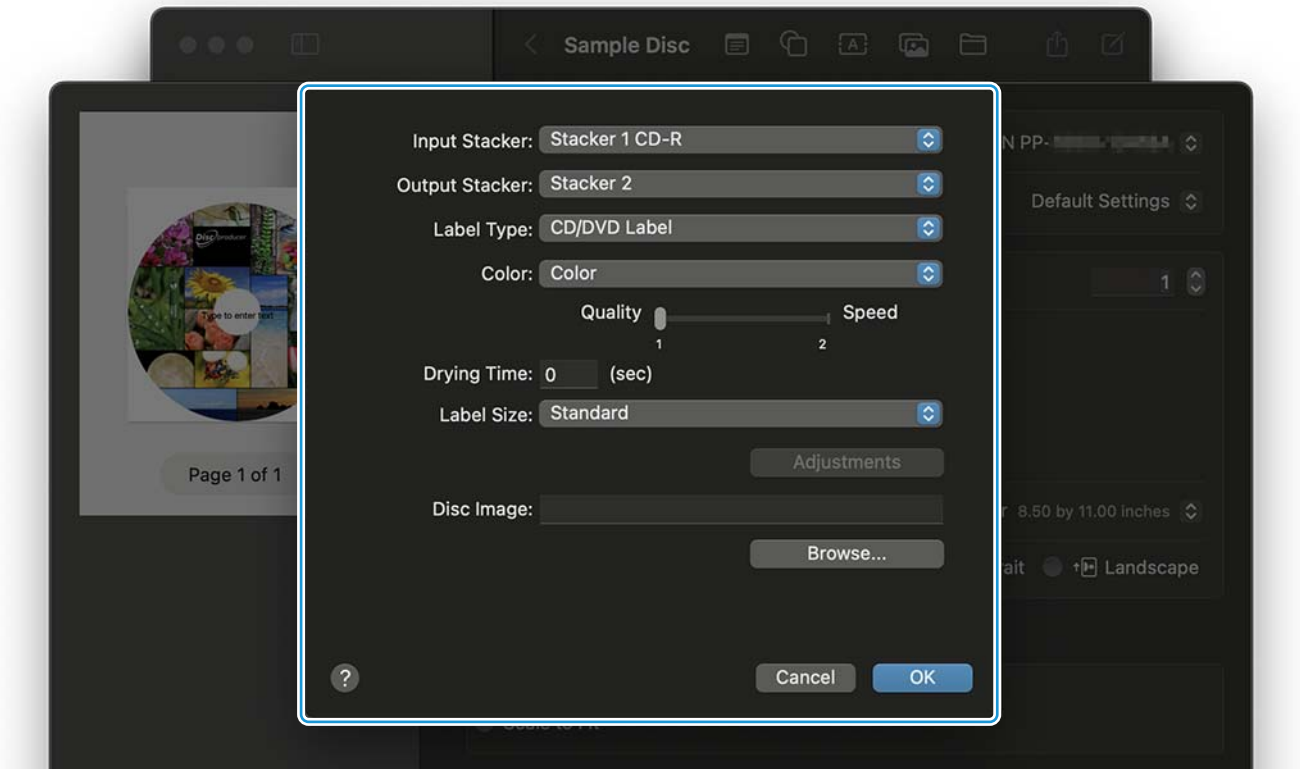

7 Configurare ciascuna impostazione.

Per ulteriori informazioni, vedere "Area Impostazioni di stampa" a pagina 46.

8 Fare clic su **Stampa**.

EPSON Total Disc Utility si avvia e la pubblicazione del disco ha inizio.

- Non aprire lo sportello del dispositivo, lo sportello della scatola di manutenzione (solo per PP-100III/PP-100AP) e lo sportello delle cartucce d'inchiostro durante l'elaborazione di un lavoro (mentre la spia **BUSY** lampeggia). In caso contrario, la qualità di stampa o di scrittura potrebbe risultare compromessa.
- Se un lavoro è in fase di elaborazione (mente la spia **BUSY** lampeggia) ed è necessario aprire lo sportello del dispositivo per caricare o estrarre i dischi, per prima cosa mettere in pausa il lavoro e aprire lo sportello del dispositivo. Vedere "Sospensione/annullamento dei lavori" a pagina 76 per la procedura di sospensione di un lavoro.
- Se si apre lo sportello del dispositivo mentre un lavoro è in fase di elaborazione (mentre la spia **BUSY** lampeggia), viene emesso un segnale di allarme e il lavoro corrente entra nello stato di attesa. Chiudendo lo sportello dei dischi, il lavoro riprende automaticamente.
- Durante il suono di un allarme, il braccio è in movimento. Per garantire la sicurezza, non mettere le mani all'interno del prodotto. Inoltre, non azionare gli stacker durante il suono di un allarme. In caso contrario, il braccio potrebbe danneggiarsi.
- Appena lo stacker di output si riempie, il lavoro viene sospeso. Il lavoro riprende automaticamente estraendo i dischi pubblicati e chiudendo lo sportello del dispositivo/lo stacker 4.
- Con PP-100III o PP-100AP, è possibile estrarre i dischi pubblicati emessi nello Stacker 4 senza sospendere il lavoro. Tuttavia, se la spia **BUSY** lampeggia rapidamente, non estrarre lo Stacker 4 nel quale vengono emessi i dischi. Altrimenti, i dischi si potrebbero danneggiare.
- Se il Mac si spegne durante l'elaborazione di un lavoro, tutti i lavori vengono annullati.

Estrazione dei dischi

Al termine della pubblicazione, seguire le procedure sottostanti per estrarre i dischi pubblicati.

Per PP-100III/PP-100AP

Lo stacker utilizzato come stacker di output varia a seconda della modalità di pubblicazione. Controllare lo stacker di output nella seguente tabella.

Modo pubblicazione	Stacker output	Numero di dischi
Modo Standard (se lo Stacker 2 è impostato come stacker di output)	Stacker 2	Fino a circa 50 dischi
Modo Standard (se lo Stacker 4 è impostato come stacker di output)	Stacker 4	Fino a circa 5 dischi
Modo uscita esterna (se lo Stacker 3 è impostato come stacker di output)	Stacker 3	Fino a circa 50 dischi
Modo uscita esterna (se lo Stacker 4 è impostato come stacker di output)	Stacker 4	Fino a circa 5 dischi
Modo Batch	Stacker 2	Fino a circa 50 dischi
	Stacker 3	Fino a circa 50 dischi

1 Aprire lo sportello del dispositivo solo se lo stacker di output è lo Stacker 2 o lo Stacker 3, ed estrarre lo stacker.

Per le precauzioni durante l'apertura dello sportello del dispositivo, vedere "Apertura dello sportello del dispositivo" a pagina 21.

2 Estrarre i dischi pubblicati dallo stacker.

<Stacker 2>

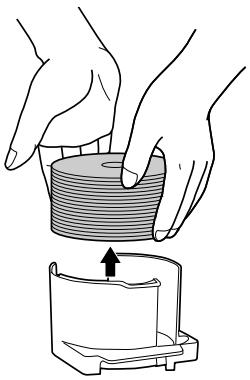

<Stacker 3>

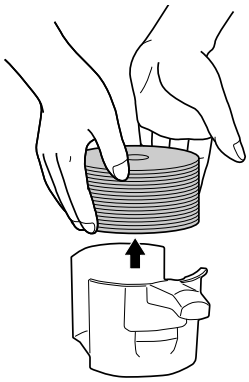

<Stacker 4>

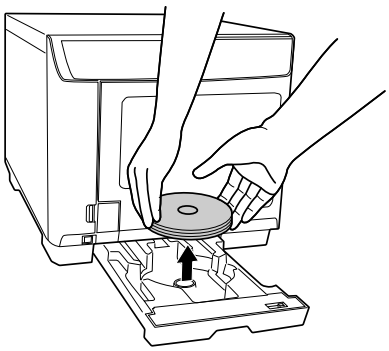

- Dopo aver stampato sulla superficie dell'etichetta, lasciare asciugare i dischi CD/DVD specificati da Epson per almeno un'ora e i dischi di altro tipo per almeno 24 ore. Non inserire i dischi in un'unità o in un altro dispositivo fino a quando non sono completamente asciutti.
- Non asciugare i dischi alla luce solare diretta.
- Se la superficie dell'etichetta viene toccata direttamente o bagnata prima o dopo la stampa, potrebbero verificarsi sbavature o i dischi potrebbero aderire fra loro.

Per PP-50II

Lo stacker utilizzato come stacker di output varia a seconda della modalità di pubblicazione. Controllare lo stacker di output nella seguente tabella.

Modo pubblicazione	Stacker output	Numero di dischi
Modo Standard (se lo Stacker 2 è impostato come stacker di output)	Stacker 2	Fino a circa 50 dischi
Modo Standard (se lo Stacker 3 è impostato come stacker di output)	Stacker 3	Fino a circa 20 dischi
Modo volume ridotto	Stacker 3	Fino a circa 20 dischi

1 Aprire lo sportello dei dischi.

Per le precauzioni durante l'apertura dello sportello del dispositivo, vedere "Apertura dello sportello del dispositivo" a pagina 21.

2 Estrarre lo stacker solo quando lo stacker di output è lo Stacker 2.

3 Estrarre i dischi pubblicati dallo stacker di output.

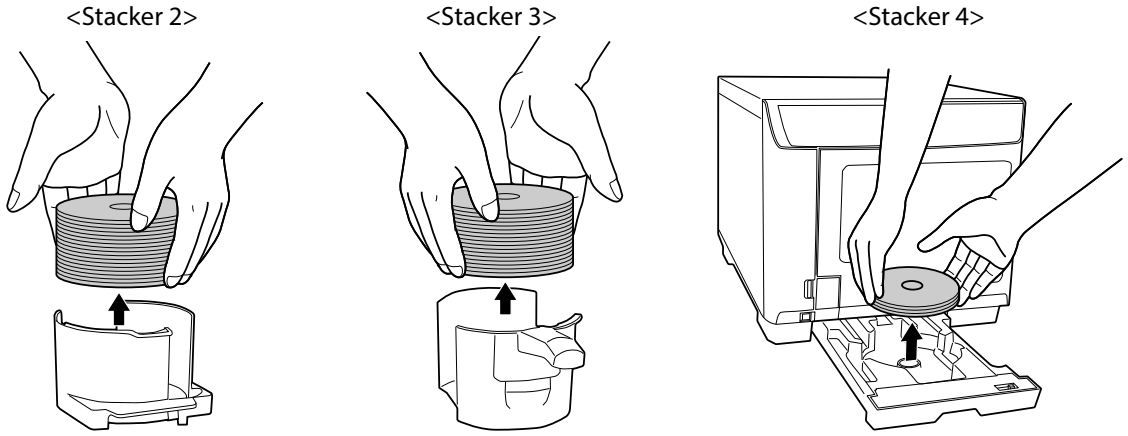

- Dopo aver stampato sulla superficie dell'etichetta, lasciare asciugare i dischi CD/DVD specificati da Epson per almeno un'ora e i dischi di altro tipo per almeno 24 ore. Non inserire i dischi in un'unità o in un altro dispositivo fino a quando non sono completamente asciutti.
- Non asciugare i dischi alla luce solare diretta.
- Se la superficie dell'etichetta viene toccata direttamente o bagnata prima o dopo la stampa, potrebbero verificarsi sbavature o i dischi potrebbero aderire fra loro.

Operazioni dei lavori

La procedura eseguita dal prodotto, per esempio la scrittura e la stampa dei dati, viene definita un "lavoro".

Dopo la pubblicazione di un lavoro con EPSON Total Disc Maker o il driver della stampante, è possibile sospenderlo/annullarlo o modificare l'ordine di elaborazione dei lavori.

Sospensione/annullamento dei lavori

Per sospendere o annullare un lavoro di stampa, effettuare i passaggi che seguono.

1 Avviare EPSON Total Disc Utility.

Vedere "Avvio di EPSON Total Disc Utility" a pagina 39.

2 Selezionare il lavoro per il quale sospendere/annullare l'elaborazione e fare clic su [**Metti in pausa**]/ [**Annulla**].

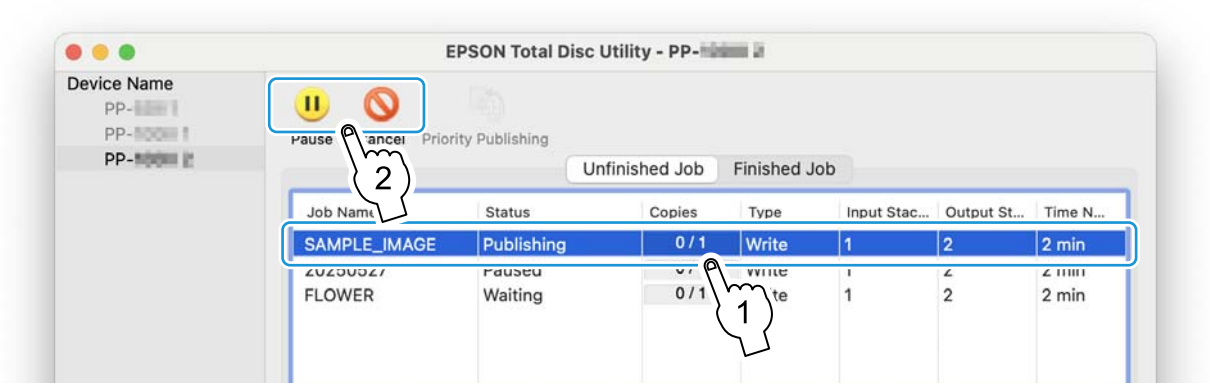

Sospendendo un lavoro, la visualizzazione dello stato del lavoro passa a **Sospeso**.
Annullando un lavoro, il lavoro scompare dalla schermata **Lavoro non terminato**.

- Se un lavoro viene sospeso mente un disco è in fase di pubblicazione, il lavoro viene sospeso al termine dell'elaborazione.
- Inoltre, l'elaborazione di tutti i lavori successivi non inizia mentre il lavoro è sospeso.
- Se un lavoro viene annullato mentre un disco è in fase di pubblicazione, l'elaborazione viene arrestata e il disco viene emesso nello stacker di output.

Nota Selezionando un lavoro sospeso e facendo clic su [**Riprendi**] / [**Annulla**] è possibile riprendere o annullare il lavoro.

Pubblicazione prioritaria

Se occorre elaborare un lavoro prima di altri, qualora ne venga pubblicato più di uno, seguire i passaggi riportati di seguito.

1 Avviare EPSON Total Disc Utility.

Vedere "Avvio di EPSON Total Disc Utility" a pagina 39.

2 Selezionare il lavoro al quale dare la priorità e fare clic su [**Pubblicazione prioritaria**].

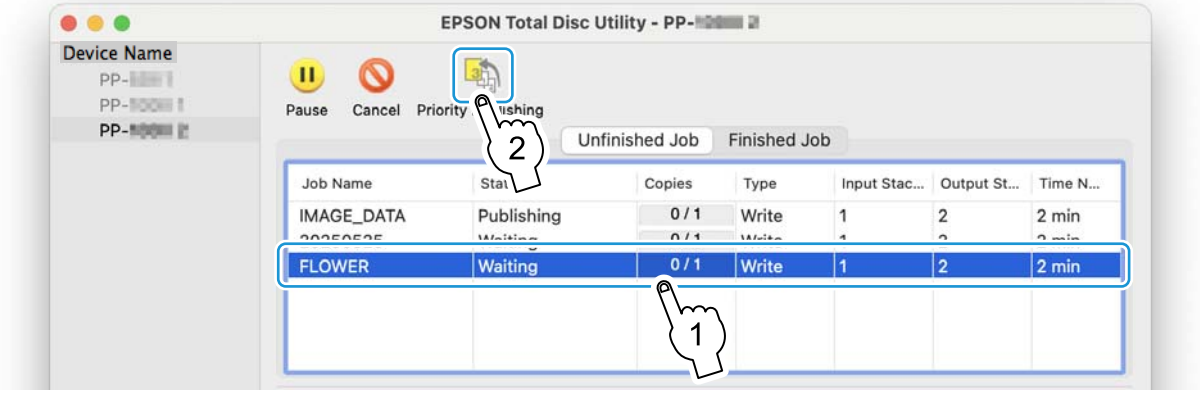

Il lavoro selezionato viene elaborato dopo quello in corso.

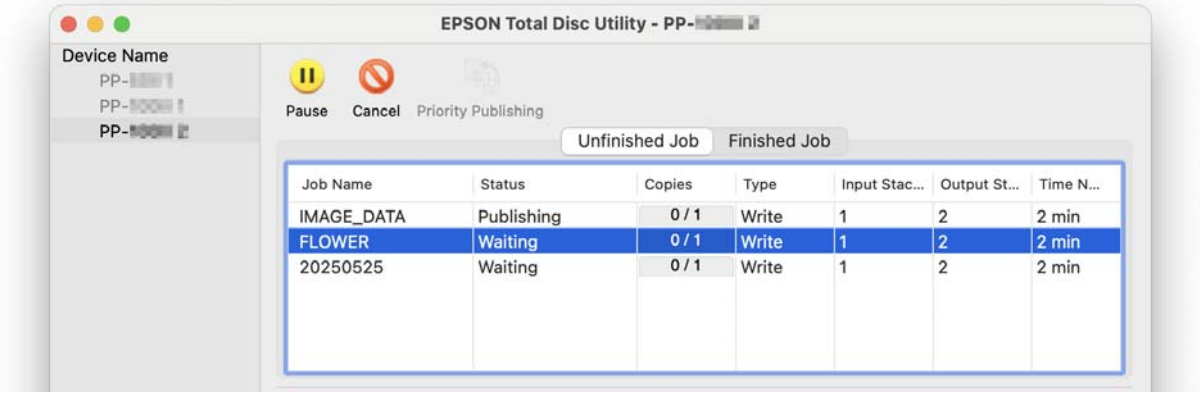

Nota	Non è possibile dare la priorità a un lavoro prima che vengano eseguite operazioni quali il controllo degli ugelli, l'allineamento della testina di stampa e la correzione della posizione di stampa.

Funzioni utili

Stampa su dischi con dimensioni definite dall'utente

Impostare una dimensione arbitraria se si stampa su dischi con dimensione dell'etichetta diversa da **Standard** e **Ampio**.

Voce di impostazione	Descrizione
Diametro interno	Impostare il diametro interno dell'etichetta. È possibile impostare un valore da1,80 a 5,00 cm (180 a 500).
Diametro esterno	Impostare il diametro esterno dell'etichetta. È possibile impostare un valore da 7.,00 a 11,94 cm (700 a 1194).
Nascondi area bordo	Selezionare questa opzione per mascherare l'area del bordo. Il bordo si riferisce alla sezione sporgente della circonferenza interna del disco. Mascherando l'area del bordo è possibile prevenire la fuoriuscita di inchiostro sul bordo quando un disco stampato e il bordo toccano lo stacker di output.
Diametro interno bordo	Impostare il diametro interno dell'area del bordo. È possibile impostare un valore da 2,70 to 5.,00 cm (270 a 500).
Larghezza bordo	Impostare lo spessore dell'area del bordo. È possibile impostare un valore da 0,01 a 1,15 cm (1 a 115).

Stampando all'interno dell'area del bordo, l'inchiostro potrebbe fuoriuscire sui dischi, i dischi potrebbero aderire fra loro o potrebbero verificarsi scolorimenti.

Nota

Impostando un intervallo esterno all'area di stampa consigliata (diametro interno di 45,0 mm o superiore e diametro esterno entro 116,0 mm), i dischi o il vassoio potrebbero macchiarsi, i dischi potrebbero aderire fra loro e la stampa potrebbe staccarsi o sbavare. Controllare l'intervallo di stampa dell'etichetta dei dischi prima di configurare le impostazioni. Per informazioni sull'area di stampa consigliata, vedere "Area stampabile" a pagina 54.

La procedura di impostazione delle dimensioni delle etichette definite dall'utente differisce a seconda se si pubblica con EPSON Total Disc Maker o con altre applicazioni.

Quando si pubblica con EPSON Total Disc Maker

Impostare nella finestra di dialogo visualizzata quando si fa clic su [**Imposta diametro interno/esterno**] nella Vista Etichetta di EPSON Total Disc Maker.

Quando si pubblica con le altre applicazioni

Impostare nella finestra di dialogo visualizzata quando si imposta **Dimensioni etichetta** in **Definiti dall'utente**, e quindi fare clic su **Regolazioni** nell'area **Impostazioni di stampa** del driver della stampante.

Creazione di copie di dischi (solo per PP-100III/PP-50II)

Con EPSON Total Disc Maker, è possibile creare copie di CD/DVD utilizzando un disco originale o un file di immagine disco.

Nota

- Questa sezione descrive soltanto le procedure per la registrazione dei dati di scrittura per creare copie di dischi. Per le procedure diverse dalla registrazione dei dati di scrittura, seguire il solito flusso. (Vedere "Flusso di pubblicazione dei dischi" a pagina 56).
- Se si pubblica con applicazioni diverse da EPSON Total Disc Maker, è possibile creare copie dei dischi specificando un file immagine nell'impostazione di stampa del driver della stampante. (Vedere "Area Impostazioni di stampa" a pagina 46).

Creazione di copie direttamente dai dischi

Questa sezione descrive come creare direttamente copie di CD/DVD da un disco CD/DVD inserito nell'unità di un PC client.

- Come origine della copia, utilizzare un'unità CD/DVD che supporta comandi compatibili con MMC4 e in grado di eseguire operazioni compatibili con MMC4.
- A seconda del modello di unità CD/DVD utilizzato come origine, potrebbe non essere possibile eseguire copie di CD/DVD. In questo caso, provare a cambiare l'unità CD/DVD di origine.
- La copia non è possibile se il disco di origine è un CD/DVD multisessione.
- La copia non è possibile se il disco di origine è un CD creato con scrittura a pacchetti.

1 Inserire il disco di cui si desidera creare una copia nell'unità del PC.

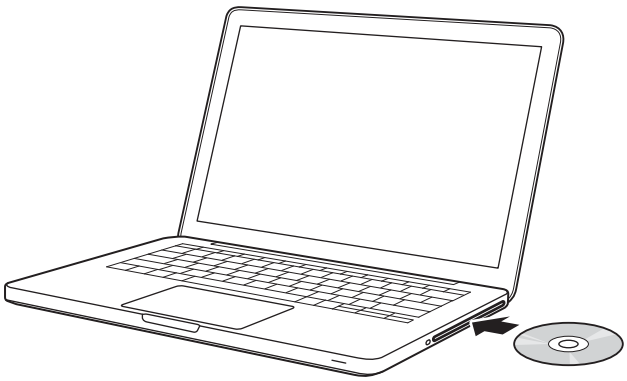

2 Avviare EPSON Total Disc Maker.

Vedere "Avvio di EPSON Total Disc Maker" a pagina 35.

3 Configurare ciascuna impostazione.

Per informazioni dettagliate, vedere la Guida di EPSON Total Disc Maker.

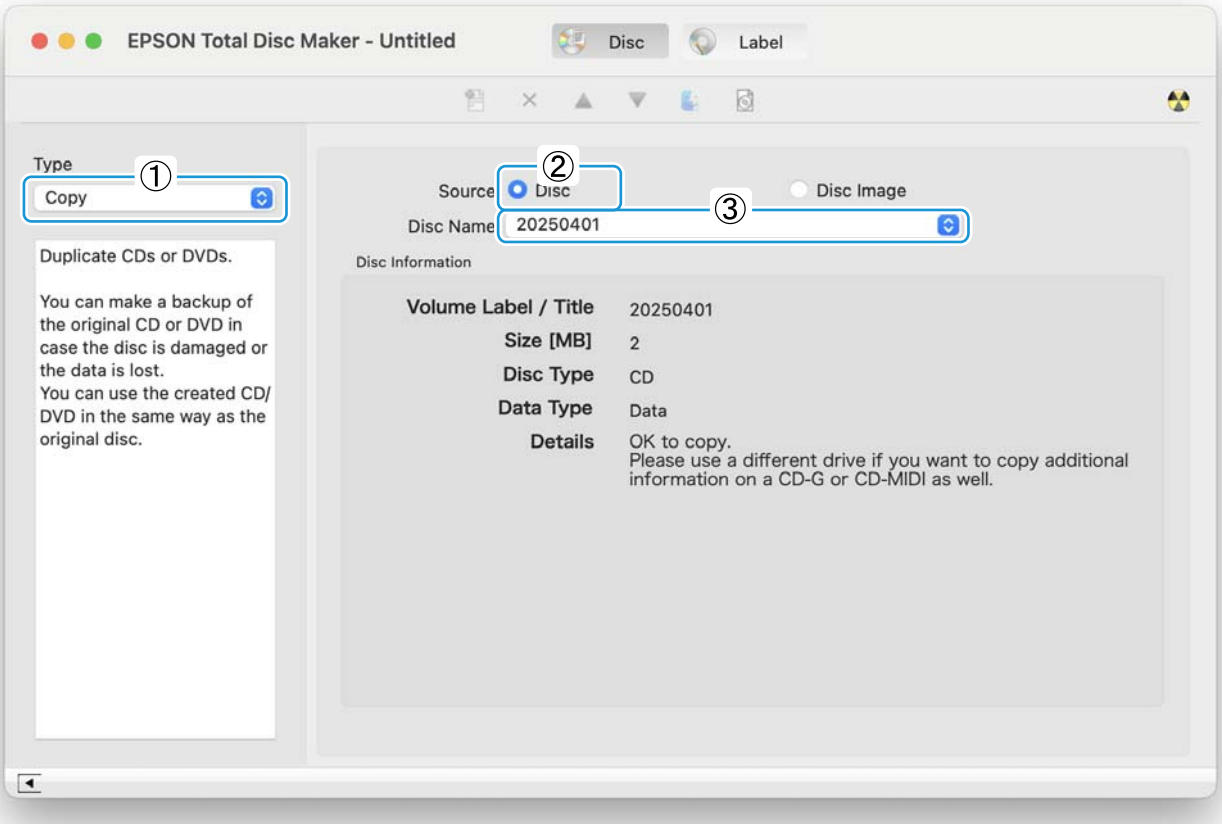

La registrazione dei dati di scrittura è terminata.

Creazione di copie dai file immagine dei dischi

Questa sezione descrive come utilizzare il file immagine di un disco per creare copie di CD/DVD.

Nota	Facendo clic su **Crea immagine disco...** nel menu **Documento** dopo aver registrato i dati di scrittura (vedere pagina 65.), è possibile creare un file immagine del disco.

1 Avviare EPSON Total Disc Maker.

Vedere "Avvio di EPSON Total Disc Maker" a pagina 35.

2 Impostare **Tipo** su **Copia**.

3 Configurare ciascuna impostazione.

Per informazioni dettagliate, vedere la Guida di EPSON Total Disc Maker.

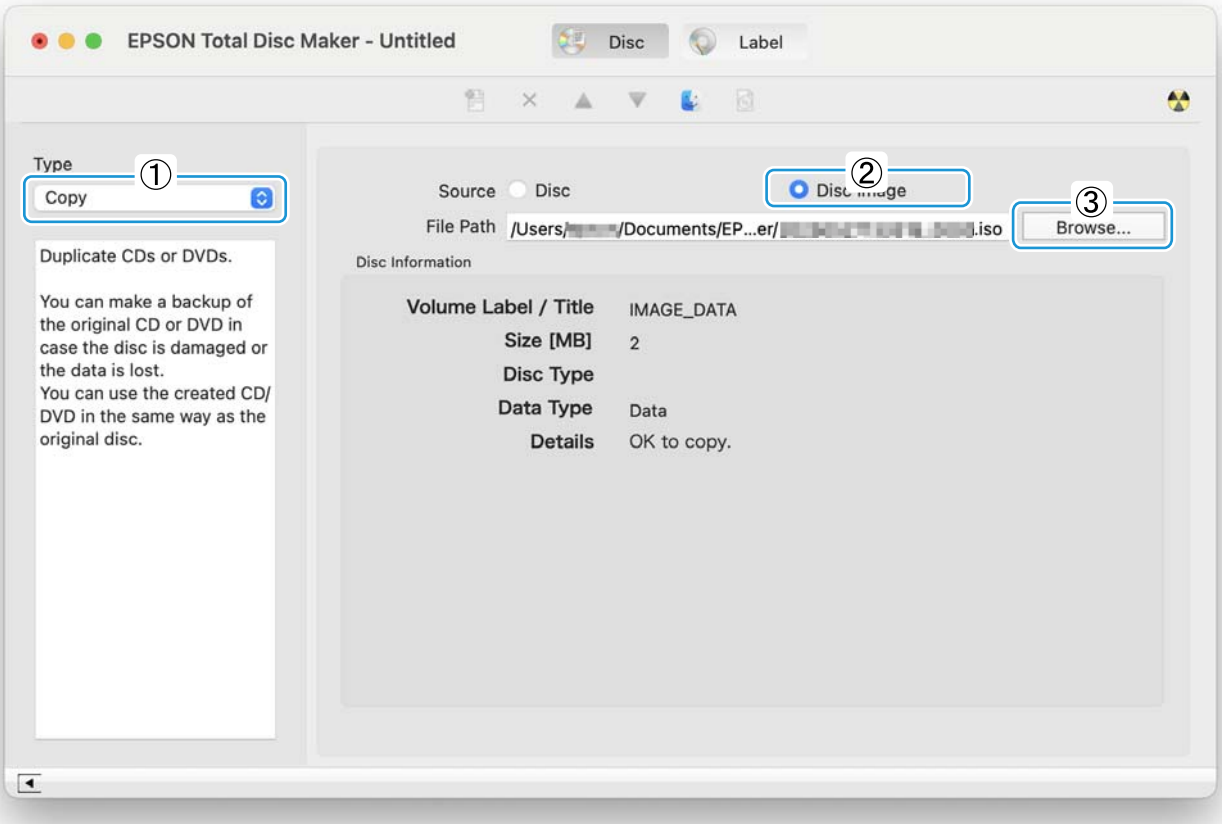

La registrazione dei dati di scrittura è terminata.

Regolazione dei colori di stampa

Questa sezione descrive come regolare i colori dei dati di stampa.

Nota	Se lo si desidera, è possibile eseguire le regolazioni dei colori in fase di stampa senza regolare i colori direttamente sui dati.

Modalità	**Fotorealistico**	Utilizza la correzione dei colori standard del driver della stampante per la stampa.
	Vivace	Esegue l'elaborazione dei colori per aumentare la saturazione e intensificare i colori.
	EPSON Standard	Esegue l'elaborazione dei colori per ottenere i colori standard di Epson.
	Adobe RGB	Esegue l'elaborazione dei colori con Adobe RGB per uno spazio colore più ampio. Selezionare questa opzione se, per esempio, si stampano dati che includono informazioni sullo spazio colore di Adobe RGB.
Gamma	**1.5**	Produce un'immagine più tenue rispetto a quella stampata utilizzando un valore di gamma di 1,8.
	1.8	Produce un'immagine con maggiore profondità e nitidezza rispetto a quella stampata utilizzando un valore di gamma di 1,5. Utilizzare questo valore per la stampa normale.
	2.2	Utilizzare questo valore durante la stampa per abbinare il colore con un dispositivo che utilizza sRGB.
Regolazioni	**Luminosità**	Consente di utilizzare un dispositivo di scorrimento per regolare la luminosità complessiva di un'immagine. Con lo 0 come valore standard, è possibile regolare la luminosità da - 25% a + 25%. Spostando il dispositivo di scorrimento nella direzione negativa (-) l'immagine diventa più scura, e spostando il dispositivo di scorrimento nella direzione positiva (+) l'immagine diventa più chiara. Questa funzione è utile per le immagini troppo scure o troppo chiare.
	Contrasto	Consente di utilizzare un dispositivo di scorrimento per il contrasto tra chiaro e scuro in un'immagine. Con lo 0 come valore standard, è possibile regolare il contrasto da - 25% a + 25%. Quando si aumenta il contrasto, le aree luminose diventano più luminose e quelle più scure diventano più scure. Per contro, se si diminuisce il contrasto, la differenza tra chiaro e scuro nell'immagine diminuisce.
	Saturazione	Consente di utilizzare un dispositivo di scorrimento per regolare la saturazione (vivacità dei colori) di un'immagine. Con lo 0 come valore standard, è possibile regolare la luminosità da - 25% a + 25%. Quando si aumenta la saturazione, i colori diventano più intensi. Quando si diminuisce la saturazione, si perdono i colori e l'immagine diventa scolorita e quasi grigia.

Regolazioni	**Ciano**	impostazione -: intensifica il rosso. impostazione +: intensifica il ciano.
	Magenta	impostazione -: intensifica il verde. impostazione +: intensifica il magenta.
	Giallo	impostazione -: intensifica il blu. impostazione +: intensifica il giallo.

La procedura di adattamento differisce a seconda se si pubblica con EPSON Total Disc Maker o con altre applicazioni.

Quando si pubblica con EPSON Total Disc Maker

Impostare nella finestra di dialogo visualizzata quando si fa clic su **Impostazioni colore...** nella Vista Pubblica di EPSON Total Disc Maker. Fare clic su **Correzione colore** per configurare ciascuna impostazione.

Nota

- Se si imposta **Impostazione modo stampa** su **Nero** in Vista Pubblica di EPSON Total Disc Maker, è possibile regolare soltanto **Gamma**, **Luminosità** e **Contrasto**.
- Selezionare **ColorSync** durante la regolazione dei colori tra dispositivi. Se si seleziona **ColorSync**, la regolazione dei colori non è possibile.

Quando si pubblica con le altre applicazioni

Selezionare **Correzione colore** nell'area **Opzioni colore** del driver della stampante per impostare **Modalità** e **Gamma**. Fare clic su **Regolazioni** per impostare il resto delle voci.

Nota

Se si imposta **Colore** su **Nero** nell'area **Impostazioni di stampa**, è possibile regolare soltanto **Gamma**, **Luminosità** e **Contrasto**.

Manutenzione

Sostituzione delle cartucce di inchiostro

Controllo dei livelli di inchiostro

Se anche una sola delle sei cartucce deve essere sostituita, non è possibile eseguire la stampa.

La spia **INK** sul pannello di controllo avverte l'utente quando i livelli di inchiostro sono come di seguito.

- Quando la spia **INK** lampeggia, l'inchiostro residuo di quel colore è basso.
  Preparare una nuova cartuccia di inchiostro. È possibile continuare a stampare etichette finché la spia **INK** è accesa.
- Quando la spia **INK** si accende, è il momento di sostituire la cartuccia dell'inchiostro di quel colore.
  Sostituirla con una nuova cartuccia di inchiostro.

INK si accende sul pannello di controllo

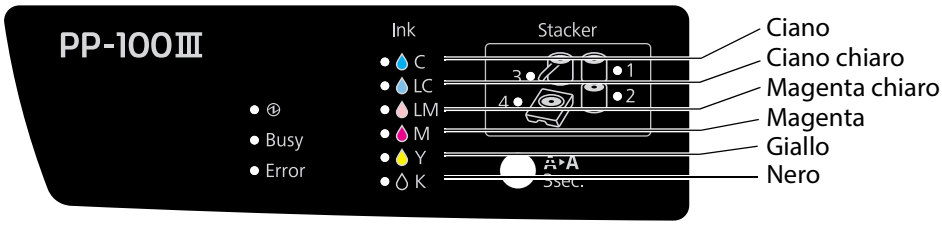

È possibile controllare i livelli di inchiostro in EPSON Total Disc Utility. Vedere la Guida di EPSON Total Utility per informazioni dettagliate.

Nota

- Quando le cartucce di inchiostro vengono installate per la prima volta (fase di installazione), viene consumato inchiostro per il riempimento. Pertanto, il tempo necessario fino alla prossima sostituzione sarà inferiore al normale.
- Persino quando **Impostazione modo stampa** è impostato su **Nero** nella Vista Pubblica di EPSON Total Disc Maker o quando **Colore** è impostato su **Nero** nell'area **Impostazioni di stampa** del driver della stampante, tutti i colori dell'inchiostro vengono utilizzati in un'operazione ideata per mantenere la qualità della stampa e della testina di stampa.
- Il prodotto smette di funzionare prima che l'inchiostro sia completamente esaurito per mantenere la testina di stampa a una qualità ottimale. Pertanto, la cartuccia conterrà una modica quantità di inchiostro residuo.

Modalità di sostituzione delle cartucce di inchiostro

Questa sezione spiega come sostituire le cartucce di inchiostro, utilizzando il magenta chiaro come esempio. Anche se le posizioni di sostituzione degli altri colori sono diverse, la procedura è identica.

Per informazioni sui numeri di modello delle cartucce di inchiostro, vedere "Cartucce di inchiostro e cartuccia di manutenzione" a pagina 156.

- Si consiglia di utilizzare cartucce prodotte da Epson. L'uso di cartucce non prodotte da Epson può causare problemi non coperti dalla garanzia.
- Epson non garantisce la qualità e l'affidabilità di prodotti non a marchio Epson. Le riparazioni per danni o guasti al prodotto causati dall'uso di prodotti non a marchio Epson non saranno gratuite anche se la garanzia è ancora valida.
- Il prodotto esegue la regolazione dei colori in base all'uso di cartucce di inchiostro a marchio Epson. L'uso di inchiostri non a marchio Epson può compromettere la qualità di stampa e impedire al prodotto di raggiungere le prestazioni ottimali.
- Non inserire le cartucce con i fori di erogazione dell'inchiostro rivolti verso il basso. In caso contrario, il piano di appoggio o altre superfici potrebbero macchiarsi. Inoltre, la sporcizia può impedire al prodotto di funzionare correttamente.
- Non conservare le cartucce di inchiostro in ambienti esposti ad alte temperature, al freddo o alla luce solare diretta.

1 Aprire lo sportello delle cartucce di inchiostro e attendere almeno 4 secondi fino all'arresto delle operazioni interne.

Se la cartuccia viene estratta prima di 4 secondi, l'inchiostro potrebbe fuoriuscire.

2 Premere delicatamente la cartuccia fino a udire uno scatto, sbloccare la cartuccia ed estrarla lentamente.

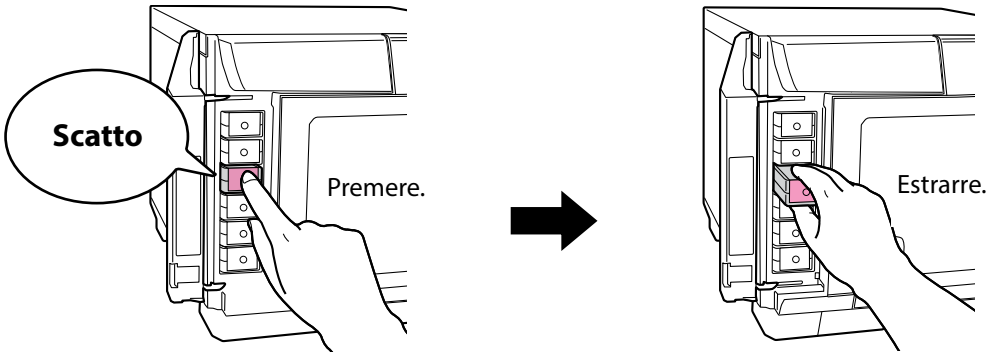

- Dal foro di erogazione della cartuccia potrebbe fuoriuscire inchiostro.
- Dopo l'utilizzo di una cartuccia, il bordo del foro di erogazione potrebbe essere macchiato di inchiostro. Pertanto, evitare di toccarlo.

3 Estrarre la cartuccia dalla confezione.

- Per una qualità di stampa ottimale, aprire l'involucro di plastica trasparente appena prima dell'installazione. Dopo l'apertura, cercare di utilizzare le cartucce entro sei mesi. Se si utilizza una cartuccia che è rimasta aperta a lungo, la qualità di stampa potrebbe essere inferiore.
- Aprendo l'involucro di plastica, prestare attenzione a non far cadere la cartuccia. In caso contrario, l'inchiostro potrebbe fuoriuscire.
- Non lasciare il foro di erogazione dell'inchiostro rivolto verso il basso. In caso contrario, il piano di appoggio o altre superfici potrebbero macchiarsi. Inoltre, la sporcizia può impedire al prodotto di funzionare correttamente.
- Non scuotere bruscamente le cartucce di inchiostro. In caso contrario, la cartuccia potrebbe perdere inchiostro.
- Non toccare il chip IC verde applicato alla cartuccia di inchiostro. Inoltre, non staccare mai le etichette e la pellicola applicate alla cartuccia. In caso contrario, potrebbero verificarsi errori di installazione, funzionamento o stampa con la cartuccia o perdite di inchiostro.

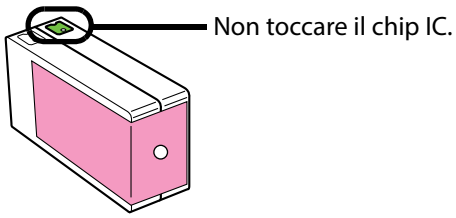

- Utilizzare la cartuccia di inchiostro prima della data di scadenza stampata sulla confezione.

4 Osservare il colore dell'etichetta per sapere dove inserire la cartuccia, quindi premerla delicatamente nell'alloggiamento fino a udire uno scatto.

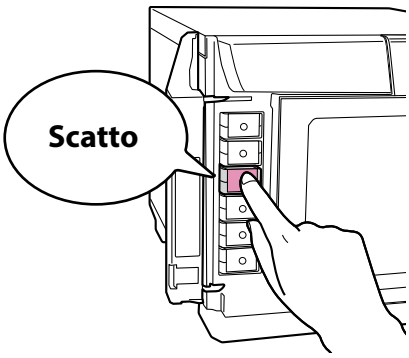

Dopo l'inserimento, non estrarre e inserire ripetutamente la cartuccia. In caso contrario, l'inchiostro potrebbe macchiare la cartuccia o il prodotto.

5 Chiudere lo sportello delle cartucce.

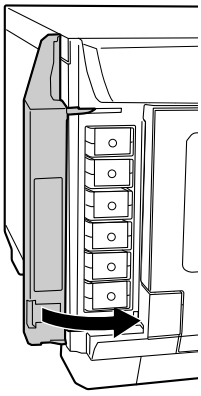

- Non spegnere il prodotto o aprire lo sportello delle cartucce di inchiostro durante il caricamento dell'inchiostro. Queste operazioni, infatti, comportano una nuova carica di inchiostro, aumentandone il consumo. Inoltre, potrebbe non essere possibile stampare correttamente.
- Se le cartucce di inchiostro non vengono riconosciute anche se installate correttamente, la superficie del chip IC verde potrebbe essere sporca. Pulirla delicatamente con un panno morbido e inserire nuovamente la cartuccia.
- Se risulta impossibile stampare anche se le cartucce di inchiostro sono inserite correttamente, eseguire la pulizia della testina di stampa. (Vedere "Pulizia della testina di stampa" a pagina 89.)
- Se si spegne il prodotto utilizzando il tasto di alimentazione dell'unità, la testina di stampa viene sigillata automaticamente, impedendo che l'inchiostro si secchi. Dopo aver installato le cartucce di inchiostro, spegnere con il tasto di alimentazione dell'unità se il prodotto non deve essere utilizzato. Non estrarre la spina di alimentazione o disinserire la corrente con l'interruttore generale mentre il prodotto è acceso.
- Se il prodotto viene spostato o trasportato dopo aver installato le cartucce di inchiostro, lasciare le cartucce in posizione.
- Non estrarre le cartucce di inchiostro se non devono essere sostituite.

Controllo degli ugelli della testina di stampa

Se gli ugelli della testina di stampa sono intasati, la stampa potrebbe risultare sbiadita (anche se il livello di inchiostro è sufficiente) o i colori stampati potrebbero risultare anomali. La funzione di verifica degli ugelli stampa un motivo con il quale è possibile verificare se gli ugelli siano intasati.

Modalità di esecuzione della verifica degli ugelli

1 Inserire un disco non stampato nello Stacker 1.

2 Visualizzare la schermata **Utility Stampante** di EPSON Total Disc Utility.
Per la procedura di visualizzazione, vedere "Schermata Proprietà (schermata Generale)" a pagina 41.

3 Fare clic su **Verifica ugelli**.

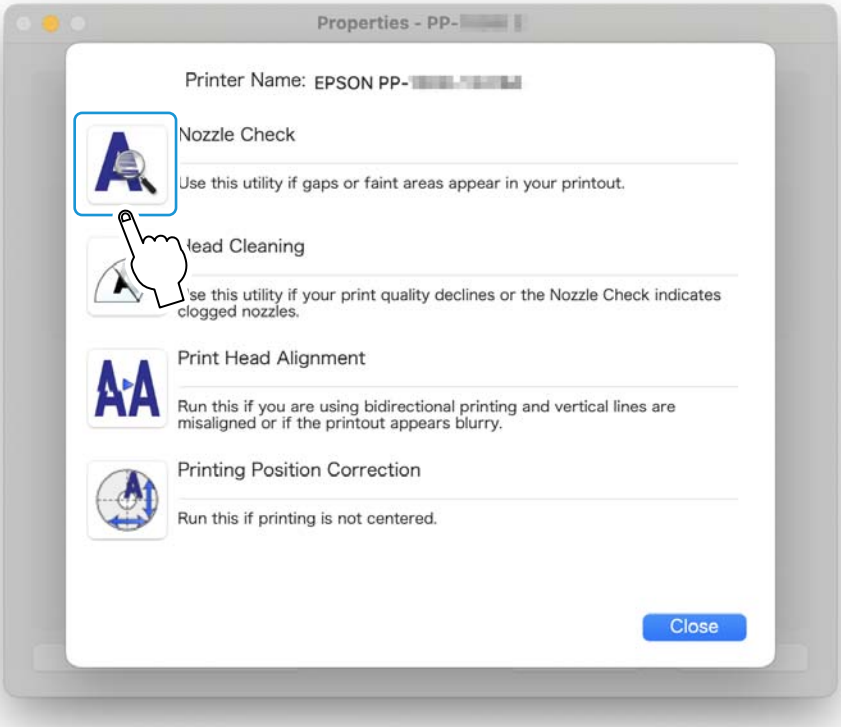

4 Fare clic su **Stampa**.

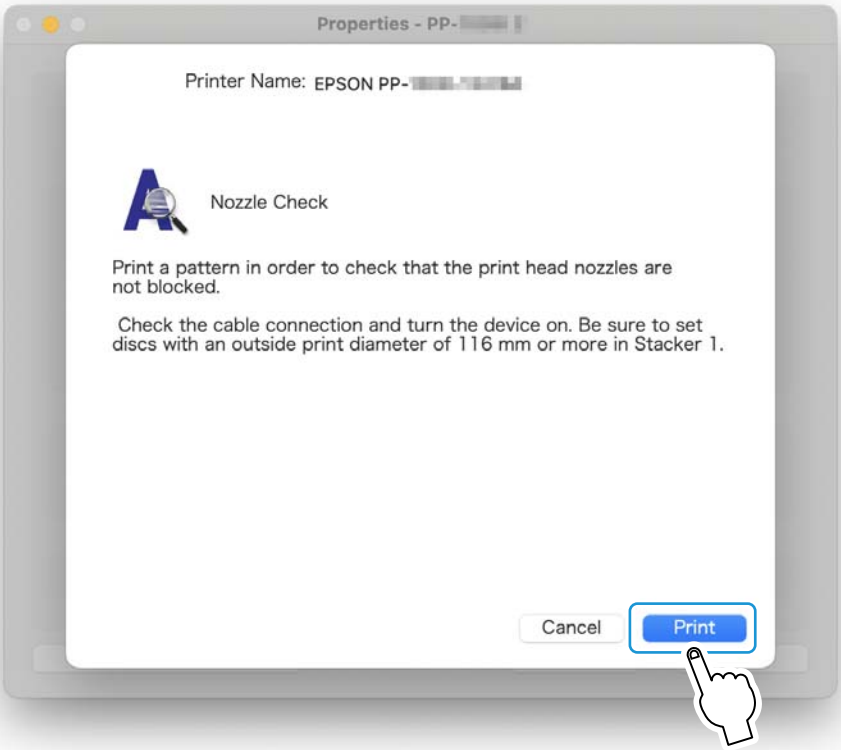

Il disco su cui viene stampato il motivo di verifica degli ugelli viene emesso nello Stacker 3 o nello Stacker 4.

5 Verificare il motivo di controllo degli ugelli.

In condizioni normali, tutte le linee vengono stampate come nella figura a sinistra.

Se non tutte le linee risultano stampate, come nella figura a destra, gli ugelli sono intasati. Eseguire la pulizia della testina di stampa. (Vedere "Pulizia della testina di stampa" a pagina 90.)

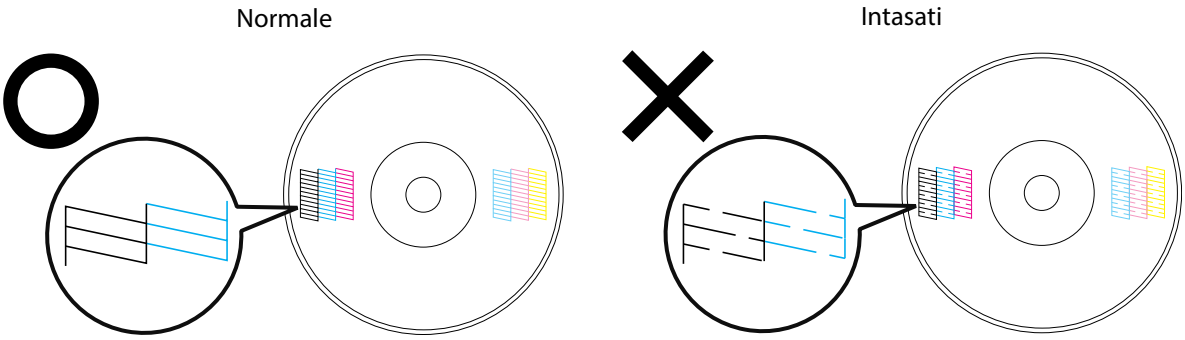

Pulizia della testina di stampa

La pulizia della testina è una funzione per la pulizia della superficie della testina di stampa in modo da mantenere una qualità di stampa ottimale. Eseguire la pulizia della testina se la stampa appare sbiadita o in presenza di spazi vuoti sulle stampe.

Nota	La pulizia della testina di stampa consuma inchiostro. Prima di eseguire la pulizia della testina, è possibile eseguire una verifica degli ugelli per controllare se siano intasati o meno. In questo modo è possibile evitare un consumo supplementare di inchiostro per la pulizia della testina di stampa. (Vedere "Controllo degli ugelli della testina di stampa" a pagina 87.)

Normale

Intasati

Essiccazione della testina di stampa - Cause e soluzioni	
Causa	**Prevenzione**
Il prodotto dispone di un cappuccio, simile al cappuccio dei pennarelli o delle penne a sfera, per prevenire l'essiccazione della testina di stampa. Normalmente, il cappuccio della testina di stampa viene ricollocato automaticamente al termine di ogni stampa. Tuttavia, se la corrente viene a mancare improvvisamente mentre il prodotto è in funzione, il cappuccio non viene ricollocato e la testina di stampa si secca.	• Collegare la spina di alimentazione direttamente nella presa a muro. Non collegarla a prese multiple dotate di interruttore. • Accendere e spegnere il prodotto esclusivamente con il tasto di alimentazione.
Se il prodotto resta inutilizzato a lungo, la testina di stampa potrebbe seccarsi e intasarsi, proprio come accade a un pennarello se rimane aperto a lungo.	Si consiglia di eseguire le stampe a intervalli regolari, in modo da mantenere la testina di stampa in condizioni ottimali.
Se le cartucce di inchiostro vengono estratte e lasciate all'esterno, la testina di stampa si secca.	Non estrarre le cartucce di inchiostro e lasciarle all'esterno.

Pulizia della testina di stampa

È possibile eseguire la pulizia della testina in due modi.

- Mediante il pannello di controllo del prodotto
- Mediante il PC

- La pulizia della testina di stampa consuma inchiostro. Nota: se la testina viene pulita più del necessario, la durata delle cartucce di inchiostro diminuisce.
- Non aprire lo sportello delle cartucce di inchiostro durante la pulizia della testina. Aprendo lo sportello, la pulizia della testina si interrompe.
- Se un lavoro è in fase di pubblicazione, la pulizia della testina inizia al termine dell'elaborazione del lavoro.

Mediante il pannello di controllo del prodotto

1. Accendere il prodotto.

2. Premere per 3 secondi il pulsante Pulizia.
   La spia **BUSY** lampeggia e la pulizia della testina ha inizio.
   Al termine della pulizia della testina, la spia **BUSY** si spegne.

Mediante il PC

1. Visualizzare la schermata **Utility Stampante** di EPSON Total Disc Utility.
   Per la procedura di visualizzazione, vedere "Schermata Proprietà (schermata Generale)" a pagina 41.

2 Fare clic su **Pulizia testine**.

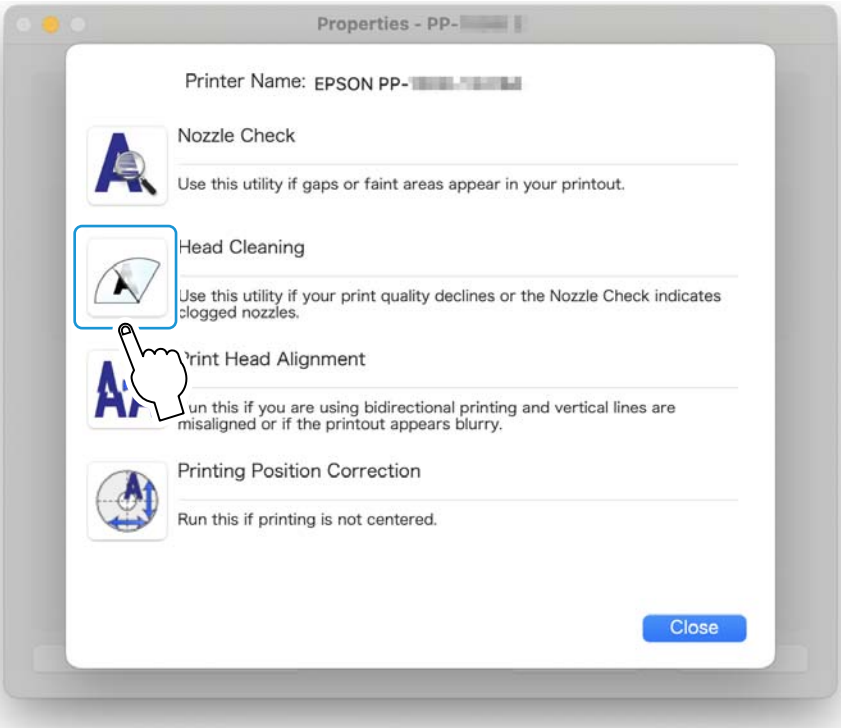

3 Fare clic su **Avvia**.

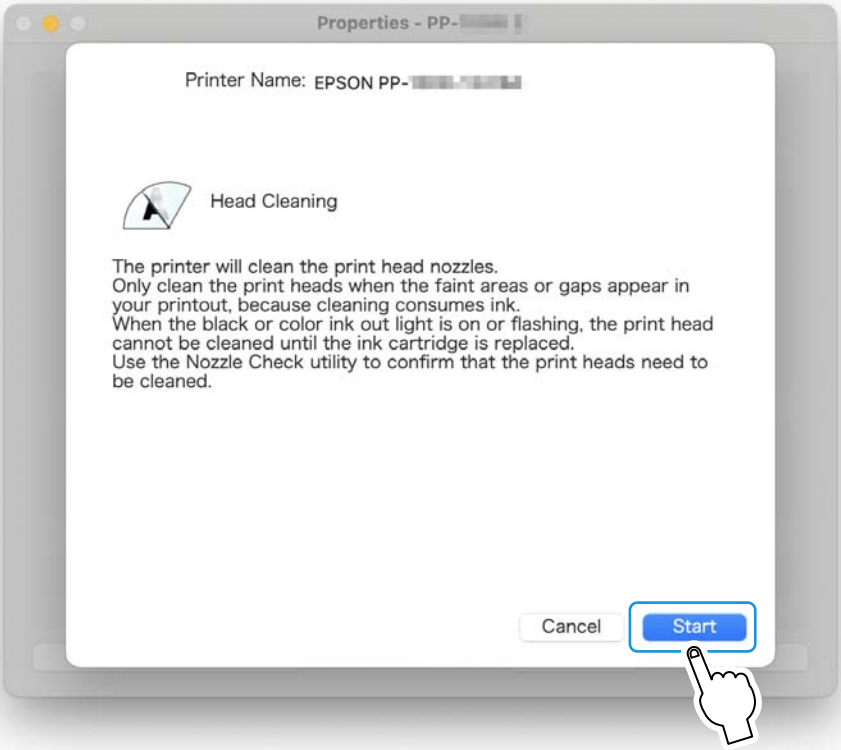

La spia **BUSY** lampeggia e la pulizia della testina ha inizio.
Al termine della pulizia della testina, la spia **BUSY** si spegne.

Allineamento della testina di stampa

Se la posizione di stampa quando la testina di stampa si muove da destra a sinistra non è allineata alla posizione di stampa quando la testina si muove da sinistra a destra, sulle linee verticali potrebbero comparire spazi vuoti e le stampe potrebbero apparire sbiadite. In questo caso, eseguire l'allineamento della testina di stampa.

1 Inserire un disco non stampato nello Stacker 1.

2 Visualizzare la schermata **Utility Stampante** di EPSON Total Disc Utility.
Per la procedura di visualizzazione, vedere "Schermata Proprietà (schermata Generale)" a pagina 41.

3 Fare clic su **Allineamento testine di stampa**.

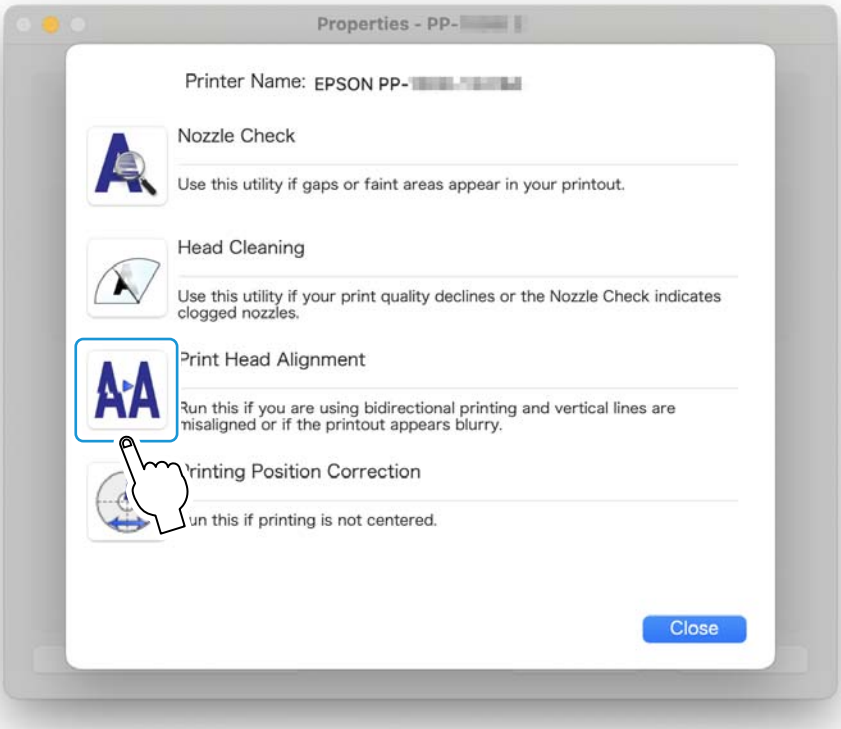

4 Fare clic su **Stampa**.

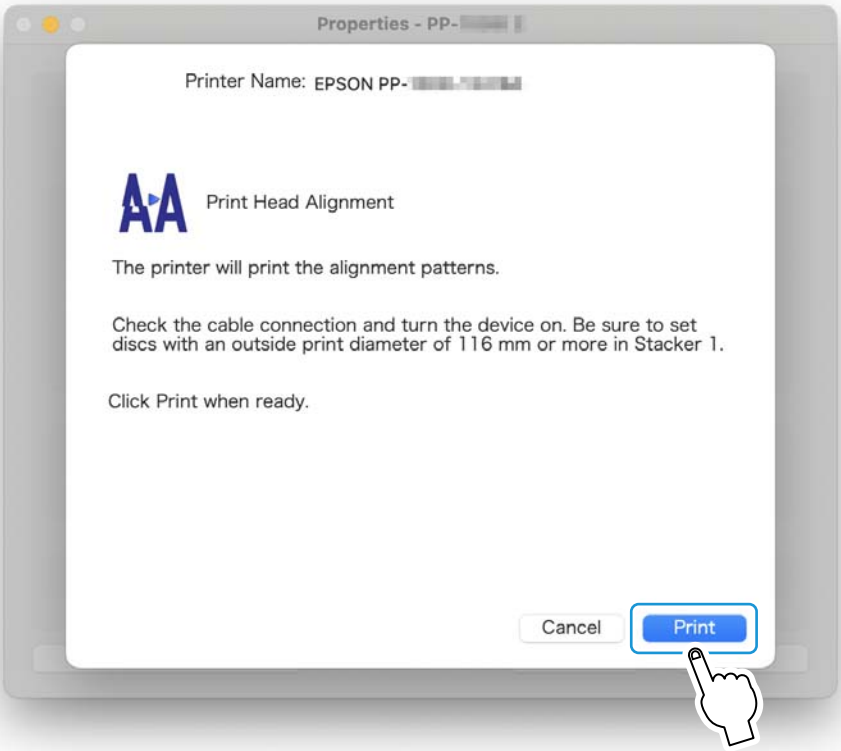

Il disco su cui viene stampato il motivo di allineamento della testina di stampa viene emesso nello Stacker 3 o nello Stacker 4.

5 Controllare il motivo di allineamento della testina di stampa.

Motivo di allineamento testina di stampa

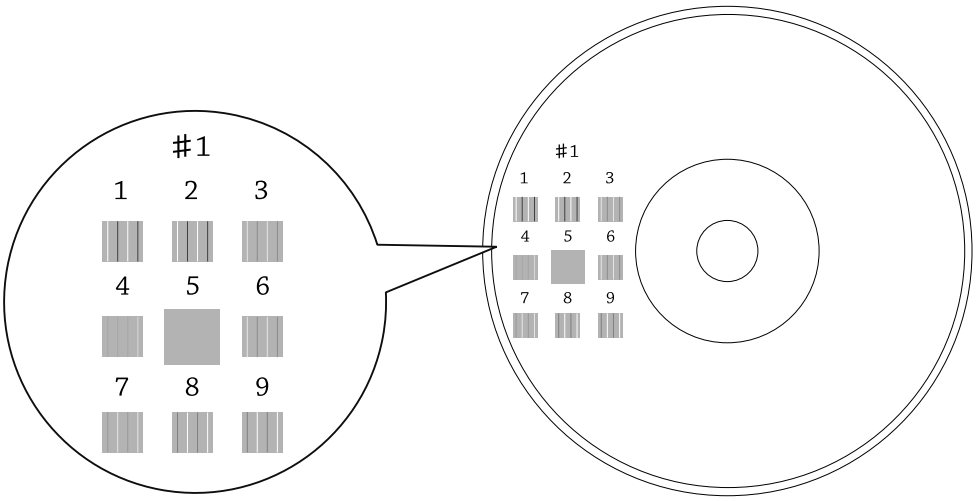

6 Selezionare il numero del motivo con meno linee verticali.

Nella figura sopra, il motivo con meno linee verticali è il “5”. Pertanto, selezionare “5”.
Se si desidera stampare nuovamente il motivo di allineamento della testina di stampa, per una nuova verifica, inserire un disco nello Stacker 1, e fare clic su **Riallinea**.

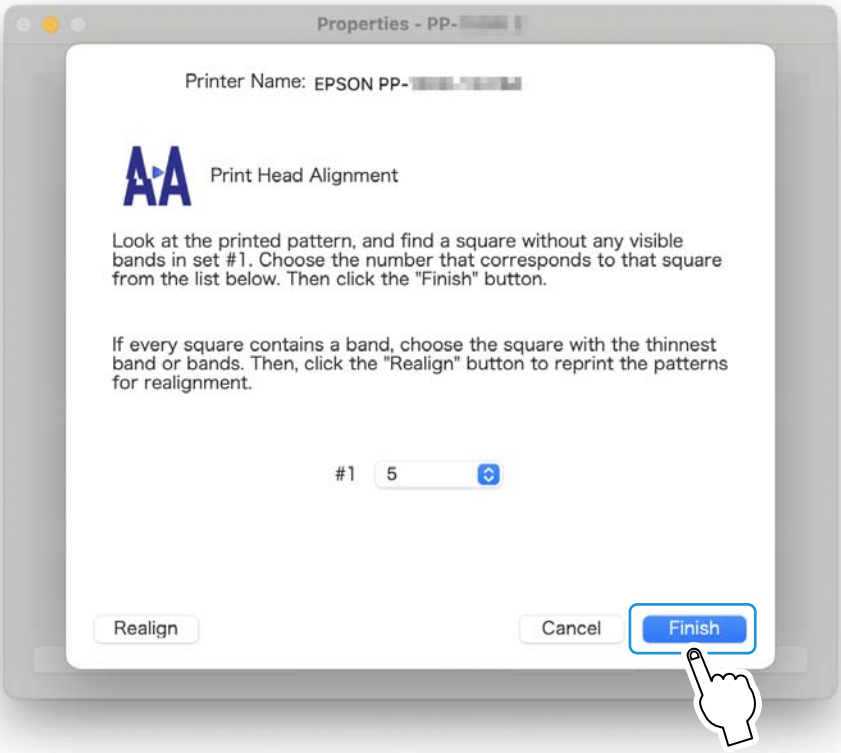

7 Fare clic su **Fine**.

Correggi posiz. inizio

Regolare la posizione di stampa se risulta spostata verso l'alto, il basso, sinistra o destra.

1 Inserire un disco non stampato nello Stacker 1.

2 Visualizzare la schermata **Utility Stampante** di EPSON Total Disc Utility.
Per la procedura di visualizzazione, vedere "Schermata Proprietà (schermata Generale)" a pagina 41.

3 Fare clic su **Correggi posizione inizio**.

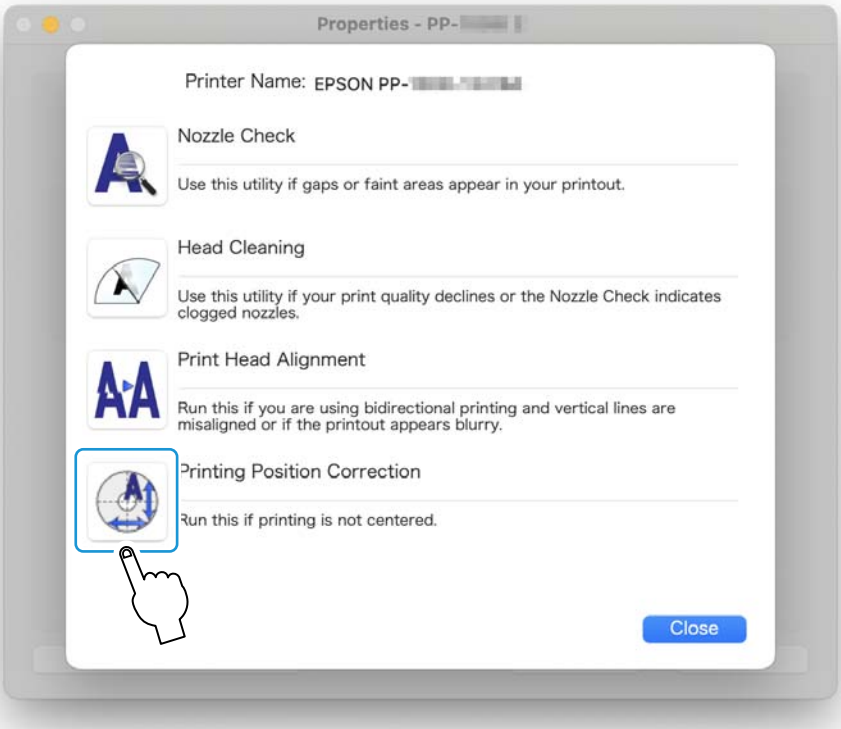

4 Fare clic su **Stampa**.

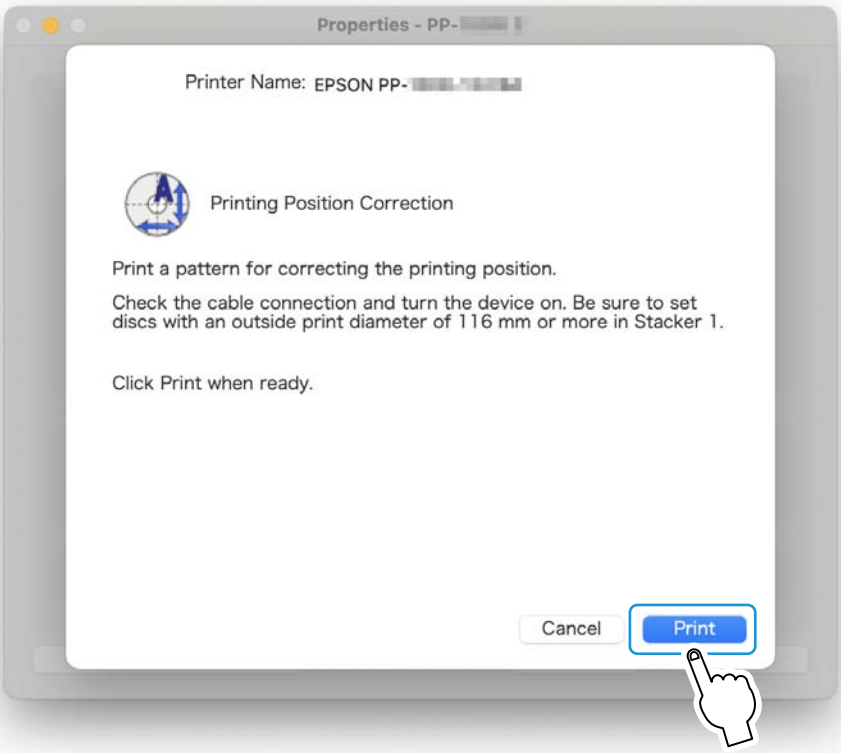

Il disco su cui sono stampate cinque linee in alto, in basso, a sinistra e a destra rispettivamente, oltre a una freccia blu rivolta verso l'alto, viene emesso nello Stacker 3 o nello Stacker 4.

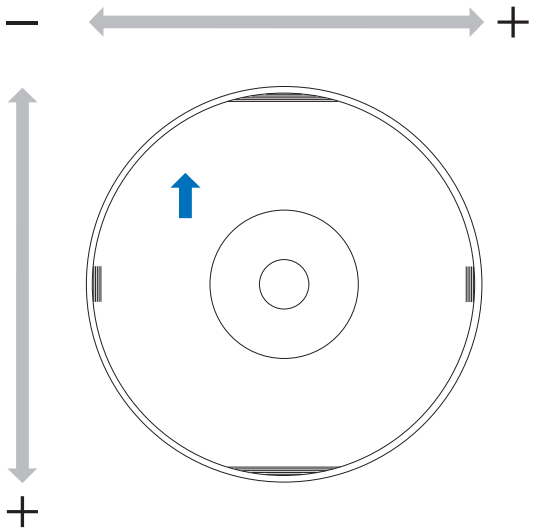

5 Fare clic su **Fine** se le linee in alto, in basso, a sinistra e a destra vengono stampate uniformemente sulla superficie dell'etichettahe top, bottom, left and right are evenly printed on the label surface. Se le linee non sono stampate uniformemente, regolare l'allineamento in uno dei seguenti modi.

- Se la stampa risulta spostata verso sinistra: selezionare un valore di correzione positivo in **Orizzont.**.
- Se la stampa risulta spostata verso destra: selezionare un valore di correzione negativo in **Orizzont.**.
- Se la stampa risulta spostata in alto: selezionare un valore di correzione positivo in **Vertic.**.
- Se la stampa risulta spostata in basso: selezionare un valore di correzione negativo in **Vertic.**.

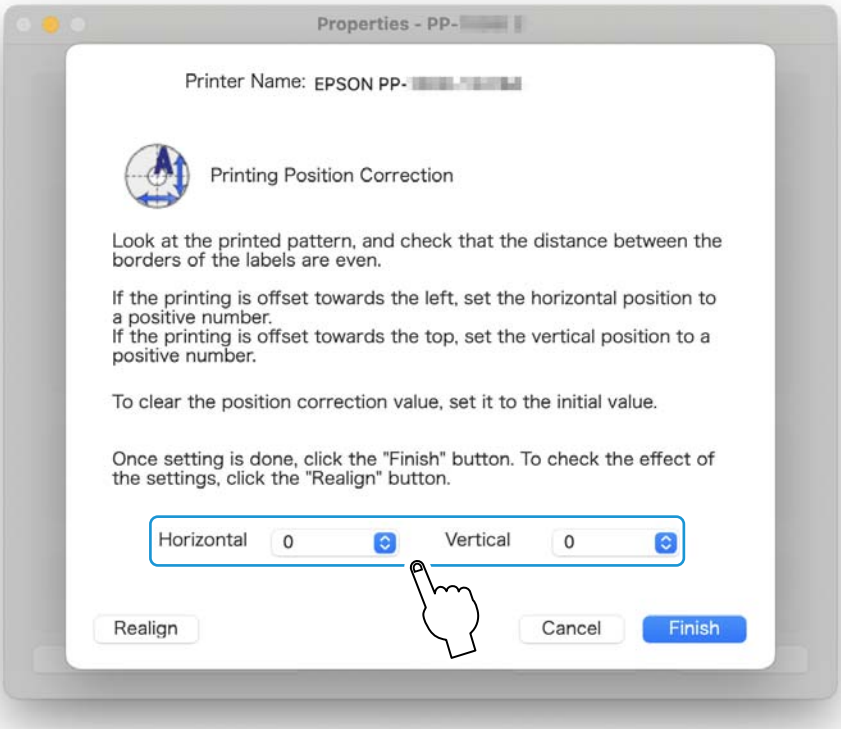

6 Inserire un disco non stampato nello Stacker 1 e fare clic su **Riallinea**.

Quindi, ripetere i punti da 4 a 6 fino a quando le linee vengono stampate uniformemente in alto, in basso, a sinistra e a destra sul disco.

7 Fare clic su **Fine**.

- Immettendo nuovamente un valore di correzione dopo la prima regolazione, la posizione di stampa viene corretta con un valore di correzione sommato al valore regolato la prima volta. Per azzerare il valore di correzione della posizione di stampa, selezionare **Reimposta**, e fare clic su **Fine**.
- Se l'applicazione dell'etichetta non risulta centrata sul disco, anche dopo aver regolato la posizione di stampa utilizzando le procedure di cui sopra, la stampa risulta spostata rispetto all'applicazione dell'etichetta.

Pulizia del prodotto

Per mantenere il prodotto in condizioni di funzionamento ottimali, pulirlo rispettando la seguente procedura.

Pulizia esterna

1 Spegnere il prodotto.
Vedere "Spegnimento" a pagina 20.

2 Dopo lo spegnimento della spia di alimentazione, scollegare il cavo di alimentazione dalla presa elettrica.

3 Utilizzare un panno morbido per pulire lo sporco e la polvere.
Se l'involucro esterno è molto sporco, immergere un panno morbido in acqua con una modica quantità di detergente neutro, quindi rimuovere lo sporco. Quindi, asciugare con un panno morbido e asciutto.

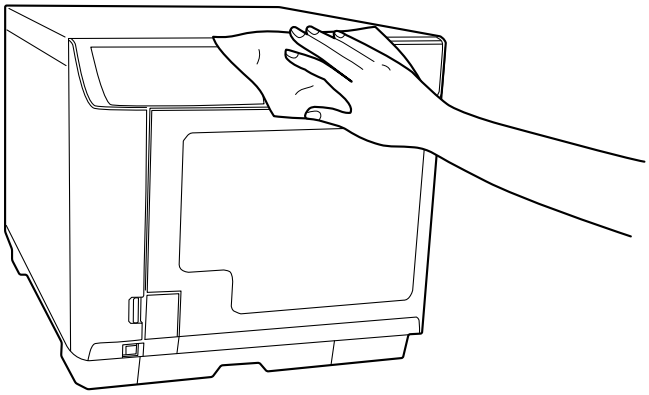

- Pulire il prodotto con gli sportelli chiusi, in modo che l'acqua non penetri all'interno. Se l'interno si bagna, può verificarsi un cortocircuito.
- Non utilizzare benzina, acquaragia, alcol o altre sostanze chimiche volatili. In caso contrario, le proprietà e la forma del prodotto all'esterno o all'interno potrebbero alterarsi.
- Non utilizzare una spazzola dura. In caso contrario, il prodotto potrebbe graffiarsi esternamente.

4 Collegare la spina di alimentazione alla presa elettrica, quindi accendere il prodotto.

Pulizia interna

Se lo sporco o la polvere si accumulano o aderiscono all'interno del prodotto o negli stacker, pulire il prodotto con un panno morbido.

In alcune occasioni, l'inchiostro potrebbe macchiare gli stacker. Per rimuovere le macchie, immergere un panno morbido in acqua o detergente neutro, strizzarlo e strofinare.

Pulizia delle feritoie di ventilazione (solo per PP-100III/PP-50II)

Pulire le feritoie di ventilazione regolarmente (ogni sei mesi).

Per PP-100III

1 Spegnere il prodotto.
Vedere "Spegnimento" a pagina 20.

2 Dopo lo spegnimento della spia di alimentazione, scollegare il cavo di alimentazione dalla presa elettrica.

3 Allentare le viti dai coperchi dei filtri per aprirli.

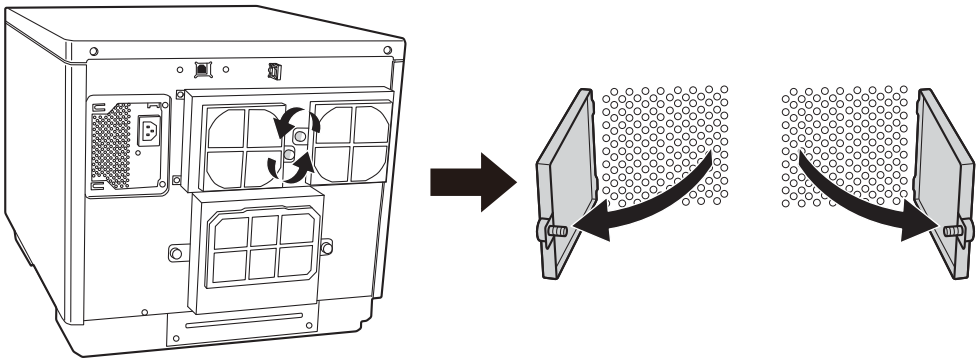

4 Estrarre i filtri dai coperchi dei filtri.

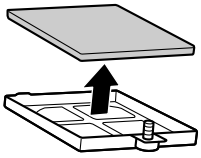

5 Utilizzare un aspirapolvere per rimuovere la polvere dai filtri.

6 Ricollocare i filtri sui coperchi dei filtri.

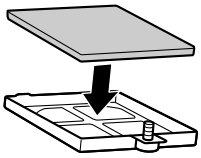

7 Stringere le viti per chiudere i coperchi dei filtri.

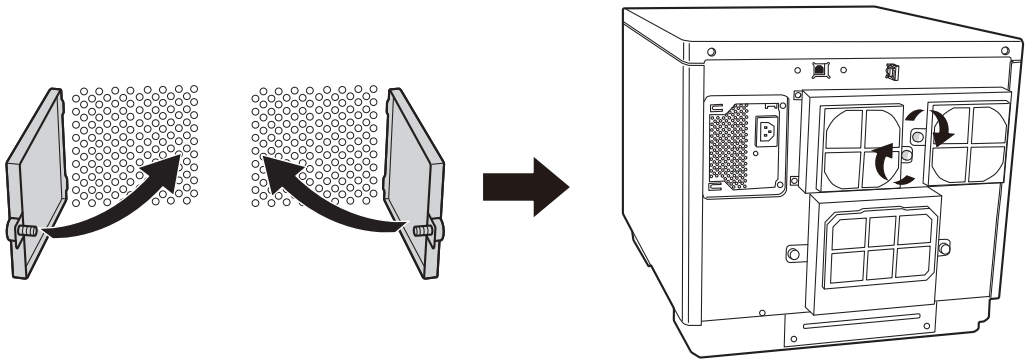

8 Collegare la spina di alimentazione alla presa elettrica, quindi accendere il prodotto.

Per PP-50II

1 Spegnere il prodotto.
Vedere "Spegnimento" a pagina 20.

2 Dopo lo spegnimento della spia di alimentazione, scollegare il cavo di alimentazione dalla presa elettrica.

3 Allentare le viti dai coperchi dei filtri per aprirli.

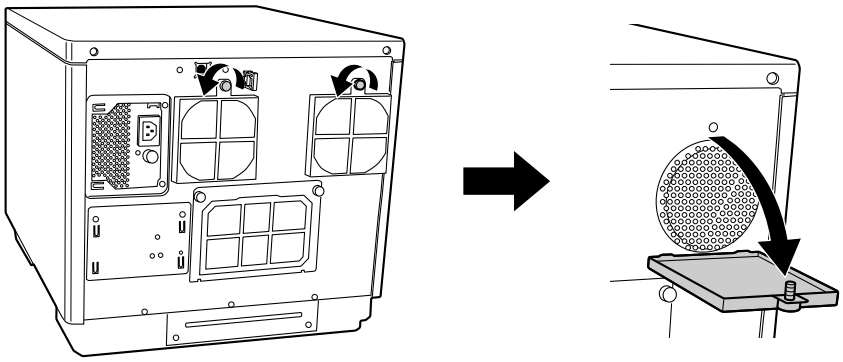

4 Estrarre i filtri dai coperchi dei filtri.

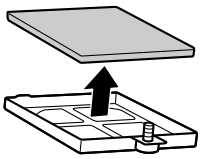

5 Utilizzare un aspirapolvere per rimuovere la polvere dai filtri.

6 Ricollocare i filtri sui coperchi dei filtri.

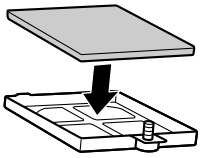

7 Stringere le viti per chiudere i coperchi dei filtri.

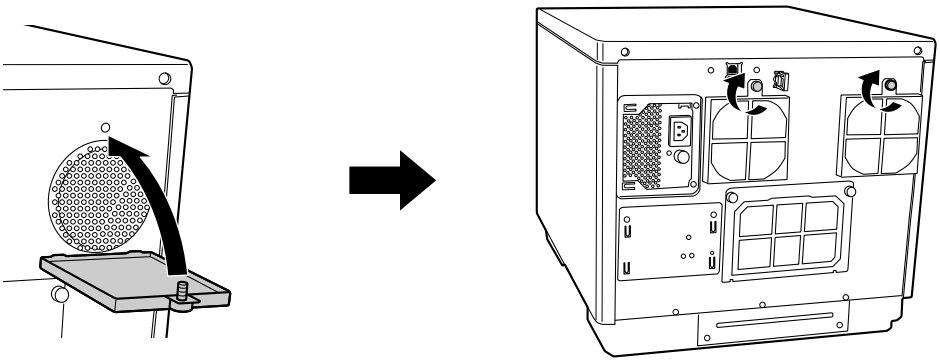

8 Collegare la spina di alimentazione alla presa elettrica, quindi accendere il prodotto.

Controllo delle informazioni per la manutenzione

Questa sezione spiega come controllare le informazioni utili per eseguire la manutenzione e fornire assistenza per il prodotto, come lo stato di utilizzo delle unità interne e il numero di dischi pubblicati.

1 Visualizzare la schermata **Utility Stampante** di EPSON Total Disc Utility.
Per la procedura di visualizzazione, vedere "Schermata Proprietà (schermata Generale)" a pagina 41.

2 Fare clic sulla scheda **Info manutenzione**.

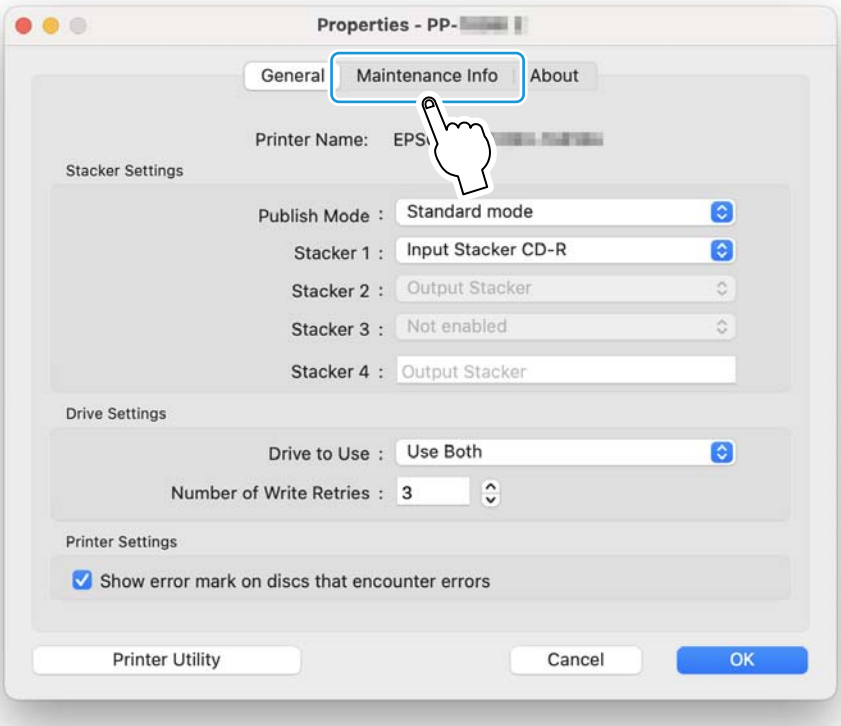

Vengono visualizzate le informazioni di manutenzione del prodotto.

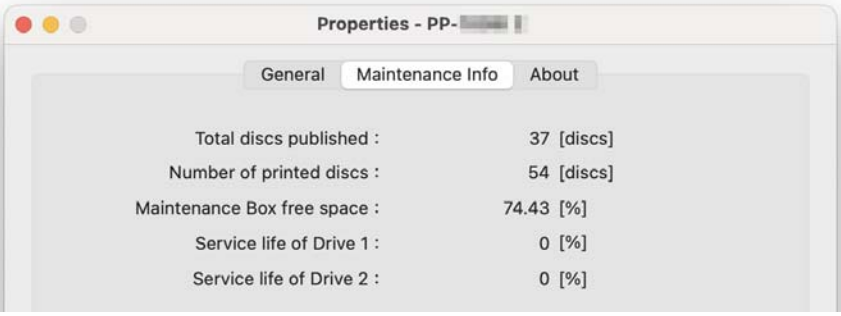

PP-100III

Voce	Descrizione
Totale dischi pubblicati	Numero cumulativo dei dischi che il prodotto ha pubblicato (scrittura/stampa).
Numero di dischi stampati	Numero cumulativo dei dischi che il prodotto ha stampato.
Spazio libero cartuccia manut.	Spazio libero della cartuccia di manutenzione (da 0 a 100%) Se lo **Spazio libero cartuccia manut.** è prossimo allo 0%, è arrivato il momento di sostituirla.
Durata utile dell'unità 1/2	Stato di utilizzo dell'unità 1 e dell'unità 2. (da 0 a 100%) Se il valore di **Durata utile dell'unità** è vicino al 100%, occorre sostituirla.

PP-50II

Voce	Descrizione
Numero di dischi stampati	Numero cumulativo dei dischi che il prodotto ha stampato.
Durata utile dell'unità	Lo stato di utilizzo dell'unità. Se il valore di **Durata utile dell'unità** è vicino al 100%, occorre sostituirla.

PP-100AP

Voce	Descrizione
Numero di dischi stampati	Numero cumulativo dei dischi che il prodotto ha stampato.
Spazio libero cartuccia manut.	Spazio libero della cartuccia di manutenzione (da 0 a 100%) Se lo **Spazio libero cartuccia manut.** è prossimo allo 0%, è arrivato il momento di sostituirla.

Sostituzione dell'assorbente dell'inchiostro (solo per PP-50II)

L'assorbente dell'inchiostro è un componente che assorbe l'inchiostro in eccesso espulso durante la pulizia della testina o la stampa. Quando l'assorbente dell'inchiostro deve essere sostituito, non è più possibile eseguire la pubblicazione.

Controllo dell'assorbente dell'inchiostro ed eventuale sostituzione.

Il prodotto avvisa che è quasi giunto il momento di sostituire l'assorbente dell'inchiostro nei seguenti due modi.

- Quando viene visualizzato nel display di stato della **Stampante** di EPSON Total Disc Utility, è quasi il momento di sostituire l'assorbente dell'inchiostro. Facendo clic su compare il messaggio: "**A breve sarà necessario sostituire l'assorbente dell'inchiostro. Una volta pieno il dispositivo smetterà di funzionare. Consultare il manuale ed eseguire immediatamente l'azione consigliata.**"
  Per EPSON Total Disc Utility, vedere "EPSON Total Disc Utility" a pagina 39 o la Guida di EPSON Total Disc Utility.
- Quando tutte le spie sul pannello di controllo sono accese, è il momento di sostituire l'assorbente dell'inchiostro.

Modalità di sostituzione dell'assorbente dell'inchiostro

L'assorbente dell'inchiostro non può essere sostituito dal cliente. Contattare l'Assistenza clienti.

Nota	Vedere "Informazioni di assistenza" a pagina 148.

Sostituzione della cartuccia di manutenzione (solo per PP-100III/PP-100AP)

La cartuccia di manutenzione è un componente che assorbe l'inchiostro in eccesso espulso durante la pulizia della testina o la stampa. Quando è il momento di sostituire la cartuccia di manutenzione, non è più possibile eseguire la pubblicazione.

Controllo della cartuccia di manutenzione ed eventuale sostituzione.

È possibile controllare lo spazio libero della cartuccia di manutenzione con EPSON Total Disc Utility. (Vedere "Controllo delle informazioni per la manutenzione" a pagina 102).

Quando è quasi il momento di sostituire la cartuccia di manutenzione;

compare nel display dello stato della **Stampante** di EPSON Total Disc Utility. Facendo clic su compare il messaggio: "**A breve sarà necessario sostituire la cartuccia di manutenzione. Preparare una nuova cartuccia di manutenzione.**"

Quando è il momento di sostituire la cartuccia di manutenzione;

- La spia **INK** inizia a lampeggiare rapidamente.
- EPSON Total Disc Utility visualizza il messaggio: "**È necessario sostituire la cartuccia di manutenzione. Non sarà possibile eseguire ulteriori stampe. Sostituire la cartuccia di manutenzione con una cartuccia nuova. Si raccomanda l'uso di prodotti originali Epson.**"

Per EPSON Total Disc Utility, vedere "EPSON Total Disc Utility" a pagina 39 o la Guida di EPSON Total Disc Utility.

Modalità di sostituzione della cartuccia di manutenzione

Per la sostituzione della cartuccia di manutenzione, vedere il relativo manuale di istruzioni. Durante la sostituzione della cartuccia di manutenzione, sostituire anche il filtro.

Per informazioni sui numeri di modello delle cartucce di manutenzione, vedere "Cartucce di inchiostro e cartuccia di manutenzione" a pagina 156. Il manuale di istruzioni e il filtro sono inclusi in dotazione con la cartuccia di manutenzione.

- Quando occorre sostituire la cartuccia di manutenzione, l'elaborazione dei lavori viene interrotta automaticamente. È possibile sostituire la cartuccia di manutenzione senza spegnere il prodotto e quindi riprendere l'elaborazione dei lavori. Tuttavia, non spostare il prodotto o sottoporlo a urti durante l'elaborazione di un lavoro.
- Si consiglia di utilizzare cartucce di manutenzione prodotte da Epson. L'uso di cartucce di manutenzione non prodotte da Epson può causare problemi non coperti dalla garanzia.
- Epson non garantisce la qualità e l'affidabilità di prodotti non a marchio Epson. Le riparazioni per danni o guasti al prodotto causati dall'uso di prodotti non a marchio Epson non saranno gratuite anche se la garanzia è ancora valida.
- L'uso di inchiostri non a marchio Epson può compromettere la qualità di stampa e impedire al prodotto di raggiungere le prestazioni ottimali.
- Non utilizzare cartucce di manutenzione rimosse dal prodotto e lasciate all'esterno per un lungo periodo.
- Non inclinare la cartuccia di manutenzione usata. In caso contrario, potrebbero verificarsi perdite di inchiostro.
- Non toccare l'inchiostro sullo sportello della cartuccia di manutenzione e sul coperchio del filtro.
- Non estrarre/inserire la cartuccia di manutenzione più del necessario. In caso contrario, alcune parti del tampone di inchiostro potrebbero cadere all'interno del prodotto.
- Non toccare il chip IC verde sulla cartuccia di manutenzione.
- Non toccare il foro di espulsione dell'inchiostro sulla cartuccia di manutenzione o l'apertura per l'inserimento della cartuccia sul prodotto.

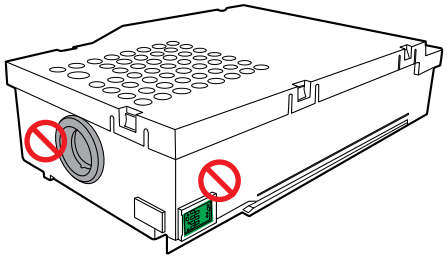

Sostituzione dell'unità (solo per PP-100III)

Quando un'unità ha raggiunto la fine della propria durata di servizio, possono facilmente verificarsi errori di scrittura. In tal caso, sostituire l'unità. È possibile sostituire le unità del modello PP-100III da sé.

- Assicurarsi di seguire il manuale d'istruzioni dell'unità opzionale esclusiva del modello PP-100III per sostituire l'unità.
- È necessario installare sia l'unità 1 che l'unità 2. Altrimenti, il modello PP-100III non funzionerà.

Come verificare quando è arrivato il momento di sostituire l'unità

È possibile verificare la durata di servizio delle unità con EPSON Total Disc Utility. (Vedere "Controllo delle informazioni per la manutenzione" a pagina 102.)

Per EPSON Total Disc Utility, vedere "EPSON Total Disc Utility" a pagina 39 o Guida di EPSON Total Disc Utility.

Modalità di sostituzione dell'Unità

Per la sostituzione dell'unità, vedere il relativo manuale di istruzioni.

Vedere "Unità (solo per PP-100III)" a pagina 156 per il numero di modello dell'unità.

Precauzioni per il trasporto del prodotto

Per il trasporto, utilizzare la scatola e i materiali protettivi originali, in modo da proteggere il prodotto dagli urti o da incidenti simili. Per informazioni sulla manipolazione dei materiali protettivi, vedere la *Guida di installazione per Mac*.

- Accertarsi che all'interno del prodotto non siano rimasti dischi.
- Per PP-100III, assicurarsi di rimuovere l'unità 1 e l'unità 2 prima del trasporto. Altrimenti, le unità e il modello PP-100III potrebbero deformarsi o danneggiarsi.
- Non rimuovere le cartucce di inchiostro attualmente in uso. Altrimenti, la testina di stampa potrebbe seccarsi e potrebbe non essere più possibile eseguire la stampa.
- Per i modelli PP-100III e PP-100AP, non rimuovere mai la cartuccia di manutenzione. In caso contrario, potrebbero verificarsi perdite di inchiostro.
- Applicando i materiali protettivi o trasportando il prodotto, non inclinarlo o ribaltarlo. Accertarsi che il prodotto sia orientato in senso orizzontale.
- **Il prodotto deve sempre essere sollevato da due persone.**

  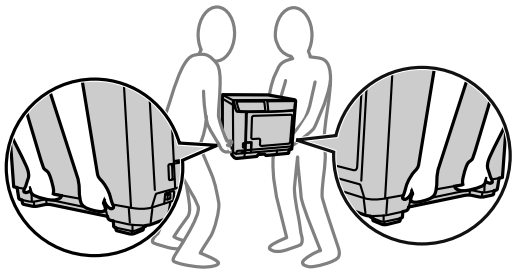

  Il peso del prodotto è il seguente.
  ∗PP-100III: circa 24,0 kg
  ∗PP-50II: circa 21,0 kg
  ∗PP-100AP: circa 22,0 kg
  Sollevare il prodotto da entrambi i lati, inserendo le mani negli incavi come illustrato nella figura a sinistra. Se il prodotto viene sorretto da punti diversi da quelli indicati nella figura a sinistra, il prodotto potrebbe danneggiarsi durante il trasporto. In particolare, se viene trasportato mentre lo sportello del dispositivo, lo sportello delle cartucce di inchiostro o lo Stacker 4 sono aperti (solo per PP-100III/PP-100AP), il prodotto potrebbe cadere, deformarsi o danneggiarsi.
  Inoltre, quando il prodotto viene posato, prestare attenzione a non lasciare le dita tra il prodotto e la superficie di installazione.
- **Sollevando il prodotto, piegare sufficientemente le ginocchia e mantenere una postura corretta, in modo da non affaticarsi eccessivamente.**
  Mantenendo una postura innaturale durante il sollevamento del prodotto, possono verificarsi infortuni o il prodotto può danneggiarsi.
- **Spostando il prodotto, non inclinarlo di oltre 10 gradi in avanti, all'indietro o di lato.**
  La caduta del prodotto o eventi analoghi possono provocare incidenti.
- **Non collocare oggetti pesanti sul prodotto.**
  Se il prodotto è soggetto a una forza eccessiva, potrebbero verificarsi malfunzionamenti. Tuttavia, per P-100III e PP-100AP, è possibile collocare due prodotti uno sull'altro. In questo caso, verificare che la parte superiore e inferiore dei due prodotti siano orientate in modo identico e che gli involucri esterni siano allineati. **Allo stesso tempo, adottare misure corrette per impedire la caduta o il ribaltamento del prodotto. Non collocare più due prodotti uno sull'altro.**

1 Spegnere il prodotto.
Vedere "Spegnimento" a pagina 20.

2 Dopo lo spegnimento della spia di alimentazione, scollegare il cavo di alimentazione e il cavo USB.

3 Per il modello PP-100III, rimuovere l'unità 1 e l'unità 2.
Per la procedura, vedere il manuale d'istruzioni dell'unità.

4 Applicare i materiali protettivi al braccio e fissarli con nastro adesivo.

5 Inserire lo Stacker 1, lo Stacker 2 e lo Stacker 3 (solo per PP-100III/PP-100AP) e fissarli con nastro adesivo.

6 Aprire lo sportello delle cartucce di inchiostro e fissare le cartucce con nastro adesivo.

7 Chiudere lo sportello delle cartucce di inchiostro, lo sportello del dispositivo e lo Stacker 4 (solo per PP-100III/PP-100AP) e fissarli con nastro adesivo.

8 Con la parte inferiore del prodotto rivolta verso il basso, collocare il prodotto nella scatola di imballaggio orientandolo in senso orizzontale.

Risoluzione dei problemi

Nota

- Consultare queste informazioni insieme alla Guida di EPSON Total Disc Utility e alle informazioni disponibili sul sito web Epson.
- Se non è possibile risolvere il problema anche dopo aver seguito le azioni correttive sottostanti, contattare i servizi dell'assistenza clienti. (Vedere "Informazioni di assistenza" a pagina 148).

Problemi e rimedi

Problemi di alimentazione pannello di controllo

Sintomo/ Stato del problema	Procedura di verifica/rimedio
Il prodotto non si accende.	**Premere e tenere premuto il tasto di alimentazione per almeno 1 secondo, quindi rilasciarlo.**
	La spina di alimentazione è scollegata dalla presa? Controllare che la spina non sia inclinata o inserita solo parzialmente.
	Si utilizza una presa multipla o un dispositivo simile? Inserire la spina di alimentazione direttamente nella presa a muro.
	La presa elettrica funziona correttamente? Inserire la spina di alimentazione di un altro dispositivo elettronico nella presa per verificare che funzioni correttamente.
Il prodotto non si spegne.	**Premere e tenere premuto il tasto di alimentazione per almeno 3 secondi.** Se il prodotto continua a non spegnersi, scollegare il cavo di alimentazione dalla rete elettrica. Dopo aver verificato che la spia di alimentazione sia spenta, collegare la spina di alimentazione alla presa, accendere nuovamente l'alimentazione e assicurarsi di utilizzare il tasto di alimentazione per spegnere l'alimentazione. Se il prodotto viene lasciato acceso, la testina di stampa potrebbe essiccarsi o intasarsi.
L'unità emette un rumore di sbattimento all'accensione.	**All'interno del prodotto è presente un corpo estraneo (es. nastro protettivo blu per il trasporto)?** Premere il tasto di alimentazione per accendere il prodotto, quindi aprire lo sportello del dispositivo e controllare che non vi siano corpi estranei all'interno.
La spia sul pannello di controllo lampeggia/si accende.	**Si è verificato un errore.** Vedere "Controllo errori delle spie" a pagina 119.

Problema di trasferimento dei dischi (Input/Output)

Sintomo/ Stato del problema	Procedura di verifica/rimedio
Il braccio non si muove.	**All'interno del prodotto è presente un corpo estraneo (es. nastro protettivo blu per il trasporto)?** Premere il tasto di alimentazione per accendere il prodotto, quindi aprire lo sportello del dispositivo e controllare che non vi siano corpi estranei all'interno.
Impossibile trasferire un disco.	• **Se un disco non viene trasferito da uno stacker** 1. Aprire lo sportello dei dischi. 2. Rimuovere i dischi dallo stacker di input. 3. Separare completamente i dischi per evitare che aderiscano fra loro e ricaricarli nello stacker. 4. Chiudere lo sportello dei dischi. 5. Riprovare a pubblicare un disco. • **Se un disco non viene trasferito dal vassoio dell'unità o dal vassoio della stampante** 1. Spegnere il prodotto. 2. Rimuovere il disco dal vassoio. (Vedere "Il disco non viene espulso" a pagina 133). 3. Accendere il prodotto. 4. Riprovare a pubblicare un disco. • **Se il braccio ha prelevato un disco** Non rimuovere il disco con le mani, poiché ciò potrebbe danneggiare il braccio. Per rimuovere il disco, disattivare e poi riattivare l'alimentazione e attendere che la procedura di inizializzazione rilasci il disco.
Impossibile emettere un disco	**All'interno del prodotto è presente un corpo estraneo (es. nastro protettivo blu per il trasporto)?** Premere il tasto di alimentazione per accendere il prodotto, quindi aprire lo sportello del dispositivo e controllare che non vi siano corpi estranei all'interno. Se il problema non è ancora risolvibile, vedere "Il disco non viene espulso" a pagina 133.

Sintomo/ Stato del problema	Procedura di verifica/rimedio
Errore di inceppamento	**Si è verificato un problema con il disco?** L'errore di inceppamento potrebbe verificarsi a seconda dello spessore o della formazione del disco, anche quando non vengono trasferiti più dischi. In tal caso, seguire le procedure sottostanti per eliminare l'errore e quindi provare a utilizzare un altro disco. 1. Aprire lo sportello dei dischi. 2. Rimuovere il disco dal vassoio. 3. Rimuovere i dischi dallo stacker di input. 4. Caricare un altro disco all'interno dello stacker di input. 5. Chiudere lo sportello dei dischi e il lavoro riprenderà.

Problemi di scrittura dei dischi (solo per PP-100III/PP-50II)

Sintomo/Stato del problema	Procedura di verifica/rimedio
Si è verificato un errore di scrittura.	**Il disco è graffiato o sporco?** Non è possibile utilizzare dischi graffiati o sporchi. Sostituirlo con un altro disco.
	La qualità della superficie di registrazione dei dati può variare da disco a disco. Sostituirlo con un altro disco e riprovare.
	Il filtro della ventola posteriore del prodotto è impolverato? Pulire il filtro. **(**Vedere "Pulizia delle feritoie di ventilazione (solo per PP-100III/PP-50II)" a pagina 99**.)**
Impossibile scrivere il disco	**Il disco è stato maneggiato correttamente?** • Maneggiare il disco correttamente seguendo il manuale di istruzioni del disco. • Non attaccare adesivi al disco. In caso contrario, potrebbe essere impossibile leggere o riprodurre i dati. • Non utilizzare il prodotto in luoghi molto polverosi o fumosi. In caso contrario, potrebbero verificarsi errori di scrittura del disco. Vedere "Manipolazione dei dischi" a pagina 52.
	Lo sportello è stato aperto o il prodotto ha ricevuto urti durante la pubblicazione? Non sottoporre il prodotto a urti o impatti durante la pubblicazione. In caso contrario, l'unità potrebbe funzionare scorrettamente o il disco potrebbe diventare inutilizzabile. Inoltre, non aprire lo sportello durante la pubblicazione. In caso contrario, la qualità di stampa o di scrittura del disco potrebbe risultare compromessa. Prima di aprire lo sportello, sospendere il lavoro in EPSON Total Disc Utility.
	Il PC è compatibile con l'ambiente operativo del prodotto? Utilizzare e collegare questo prodotto a un PC compatibile con l'ambiente operativo. (Vedere "Requisiti del sistema" a pagina 27.)
	Il vassoio della stampante è sporco? Pulire il vassoio della stampante. (Vedere "La superficie di registrazione del disco è macchiata di inchiostro" a pagina 141.)

Nota

Durante la pubblicazione dei dischi in EPSON Total Disc Maker, l'Impostazione di **Verifica scrittura** su **Confronta** permette di verificare se i dati sono stati scritti correttamente. Vedere la Guida di EPSON Total Disc Maker per informazioni dettagliate.

Problemi di stampa delle etichette

Sintomo/ Stato del problema	Procedura di verifica/rimedio
• **Striature** • **Formazione di linee o strisce** • **Sfocatura** • **Il testo o le linee sono mossi** • **Tonalità dei colori scorrette** • **Alcuni colori non vengono stampati** • **La stampa non è uniforme** • **Vengono stampati motivi a mosaico** • **La stampa è granulosa (frastagliata)**	**Gli ugelli della testina di stampa sono intasati?** Eseguire una verifica degli ugelli per verificare lo stato della testina di stampa, quindi eseguire la pulizia della testina. Per informazioni dettagliate, controllare quanto segue. • "Controllo degli ugelli della testina di stampa" a pagina 87 • "Pulizia della testina di stampa" a pagina 89
	Si utilizza una cartuccia di inchiostro consigliata (prodotta da Epson)? Il prodotto esegue la regolazione dei colori in base all'uso di cartucce di inchiostro a marchio Epson. L'uso di prodotti non a marchio Epson può compromettere la qualità di stampa. Si consiglia di utilizzare cartucce prodotte da Epson.
	Si utilizza una cartuccia di inchiostro vecchia? L'uso di cartucce vecchie può favorire una scarsa qualità di stampa. La durata d'uso consigliata è stampata sulle singole confezioni delle cartucce di inchiostro. Dopo l'apertura, cercare di utilizzare le cartucce entro sei mesi.
	Vi è differenza tra gli spazi della testina di stampa durante la stampa bidirezionale? Se è impostata la stampa bidirezionale, la stampa viene eseguita ad alta velocità e l'inchiostro viene erogato mentre la testina si sposta sia a destra che a sinistra. In rari casi, tuttavia, la posizione di stampa durante lo spostamento da destra a sinistra risulta spostata rispetto alla posizione di stampa durante lo spostamento da sinistra a destra, causando uno spostamento delle linee verticali e una sfocatura dei risultati di stampa. Utilizzare la funzione di allineamento della testina di stampa per verificare e correggere eventuali differenze di spazio. (Vedere "Allineamento della testina di stampa" a pagina 92.)
	Si utilizzano dischi di spessore diverso? Lo spessore varia in base ai dischi. Se si utilizzano dischi di spessori diversi, gli spazi della testina di stampa possono risultare spostati. Utilizzare la funzione di allineamento della testina di stampa per verificare e correggere eventuali differenze di spazio. Per pubblicare più dischi, si consiglia di utilizzare dischi dello stesso tipo. (Vedere "Allineamento della testina di stampa" a pagina 92 per informazioni dettagliate.) Oppure stampare con la stampa unidirezionale. Tuttavia, la velocità di stampa risulterà ridotta con la stampa unidirezionale.

Sintomo/ Stato del problema	Procedura di verifica/rimedio
• **Striature** • **Formazione di linee o strisce** • **Sfocatura** • **Il testo o le linee sono mossi** • **Tonalità dei colori scorrette** • **Alcuni colori non vengono stampati** • **La stampa non è uniforme** • **Vengono stampati motivi a mosaico** • **La stampa è granulosa (frastagliata)**	**La stampa viene eseguita su dischi per stampanti a getto di inchiostro?** Il prodotto supporta i dischi per stampanti a getto di inchiostro. Il prodotto non supporta dischi per stampanti a trasferimento termico. Inoltre, la qualità di stampa può variare a seconda della qualità dei dischi in uso. Si consiglia di utilizzare CD e DVD specificati da Epson. Epson offre dischi CD-R e DVD-R specifici per ogni esigenza di stampa.
	Il disco è sporco? Pulire delicatamente le tracce di polvere o sporcizia sul lato dell'etichetta con un panno morbido. Non utilizzare benzina, solventi o agenti antistatici. Per informazioni dettagliate, vedere "Manipolazione dei dischi" a pagina 52.
	La superficie di stampa è completamente asciutta? Non lasciare che altri dischi entrino in contatto con la superficie di stampa fino a quando l'inchiostro sul disco pubblicato non è completamente asciutto. In caso contrario, potrebbero rimanere segni nei punti di contatto.
	Il tempo di asciugatura dell'inchiostro è troppo breve? Il tempo di asciugatura è il tempo per il quale il disco viene lasciato asciugare nel vassoio della stampante dopo la stampa dell'etichetta. Impostare un tempo di asciugatura maggiore. • Quando si pubblica con EPSON Total Disc Maker: Impostare in Vista Pubblica. • Quando si pubblica con le altre applicazioni: Impostare con il driver della stampante. (Vedere "Area Impostazioni di stampa" a pagina 46).
	Si sta confrontando la visualizzazione sul PC con i risultati di stampa? I colori visualizzati sul computer e quelli effettivamente prodotti dalla stampante sfruttano metodi di colorazione diversi. Tale differenza comporta differenze di tonalità.
Impossibile stampare correttamente dell'area di stampa del disco.	Impostare il diametro interno e il diametro esterno dell'area di stampa in modo che corrispondano all'area di stampa del disco. Per informazioni dettagliate, vedere "Area stampabile" a pagina 54. Per la procedura di impostazione del diametro interno e del diametro esterno, vedere "Stampa su dischi con dimensioni definite dall'utente" a pagina 77.
La posizione di stampa risulta spostata.	Se spostata, correggere la posizione di stampa. (Vedere "Correggi posiz. inizio" a pagina 95.)

Sintomo/ Stato del problema	Procedura di verifica/rimedio
La superficie di registrazione del disco è macchiata di inchiostro.	**Il tempo di asciugatura dell'inchiostro è troppo breve?** Il tempo di asciugatura è il tempo per il quale il disco viene lasciato asciugare nel vassoio della stampante dopo la stampa dell'etichetta. Impostare un tempo di asciugatura maggiore. • Quando si pubblica con EPSON Total Disc Maker: Impostare in Vista Pubblica. • Quando si pubblica con le altre applicazioni: Impostare con il driver della stampante. (Vedere "Area Impostazioni di stampa" a pagina 46).
	Il vassoio della stampante è sporco? Se la superficie di registrazione del disco è macchiata di inchiostro, il vassoio della stampante potrebbe essere sporco. Pulire il vassoio della stampante. (Vedere "La superficie di registrazione del disco è macchiata di inchiostro" a pagina 141.)
• **Dopo la stampa, la superficie dell'etichetta tende a incollare o si stacca** • **I dischi aderiscono fra loro**	**La stampa è stata eseguita fuori dall'area di stampa consigliata?** Se la stampa viene eseguita fuori dall'area di stampa consigliata, dopo la stampa l'inchiostro sulla superficie dell'etichetta tende a incollare o si stacca, oppure i dischi aderiscono fra loro. Per ulteriori informazioni, vedere "Area Impostazioni di stampa" a pagina 46.

Altri problemi

Sintomo/ Stato del problema	Procedura di verifica/rimedio
Impossibile installare il software	**Il cavo USB è scollegato?** Assicurarsi che il cavo USB sia collegato saldamente.
	Il cavo USB è conforme con il prodotto? Vedi "Interfacce" a pagina 155 per le specifiche dell'interfaccia.
	Lo spazio disponibile sul disco rigido è sufficiente? Il software non può essere installato se lo spazio disponibile sul disco rigido è inferiore a 25 GB. Controllare lo spazio disponibile sul disco rigido. Se insufficiente, aumentare lo spazio disponibile. Perché il software funzioni normalmente è necessario che lo spazio disponibile sul disco rigido sia sufficiente. (Vedere "Requisiti del sistema" a pagina 27.)
	Viene utilizzato un hub USB? Il cavo USB deve essere collegato direttamente dal PC al prodotto.
	L'alimentazione del PC connesso al prodotto è attiva durante l'installazione del software? Per installare il software, spegnere il prodotto e avviare l'installazione.
Impossibile utilizzare l'unità.	**L'uso dell'unità è stato interrotto?** Se si verifica un errore di scrittura dopo un numero di nuovi tentativi di scrittura preimpostato, l'uso dell'unità viene interrotto automaticamente. Impostare **Unità da utilizzare** nella schermata **Proprietà** di EPSON Total Disc Utility per riavviare l'unità. (Vedere "Impostazione Proprietà" a pagina 28.)
La pulizia della testina non funziona.	**Tenere premuto il tasto di pulizia per qualche istante.**
	Si è verificato un errore nell prodotto? In caso di errore, risolvere l'errore.
	L'inchiostro è sufficiente? La pulizia della testina non può essere eseguita se l'inchiostro è insufficiente. Inserire una nuova cartuccia di inchiostro. **(**Vedere "Modalità di sostituzione delle cartucce di inchiostro" a pagina 84.)
La velocità di stampa è diminuita durante la stampa continua.	Se la stampa viene eseguita per un periodo prolungato, il trasferimento dei dischi e la stampa potrebbero essere temporaneamente interrotti. La stampa viene rallentata per prevenire surriscaldamenti e danni al prodotto. Anche se la stampa può proseguire normalmente, si consiglia di arrestare il prodotto e lasciarlo acceso per circa 30 minuti. (Sono necessarie circa 3 ore per ripristinare il funzionamento normale del prodotto.)
Impossibile pubblicare i dischi.	Vedere "Se è impossibile pubblicare i dischi" a pagina 129.

Sintomo/ Stato del problema	Procedura di verifica/rimedio
Impossibile utilizzare un'immagine del disco (.INI) creata nella versione Windows di Total Disc Maker nella versione macOS di Total Disc Maker.	Le immagini del disco nella versione Windows non possono essere utilizzate in macOS.
Un lavoro non può essere registrato in Total Disc Utility anche dopo la sua pubblicazione.	Avviare il programma di disinstallazione e disinstallare Total Disc Maker e il driver della stampante, quindi reinstallare Total Disc Maker versione 3.6 o successive.

Controllo errori delle spie

Se si riprende la stampa delle etichette dopo l'errore, eseguire la verifica ugelli e verificare le condizioni della testina di stampa.
Per informazioni sulla verifica degli ugelli, vedere "Controllo degli ugelli della testina di stampa" a pagina 87.

Nota

È possibile controllare lo stato degli errori e i rimedi in EPSON Total Disc Utility.
Per informazioni dettagliate, vedere la Guida di EPSON Total Disc Utility.

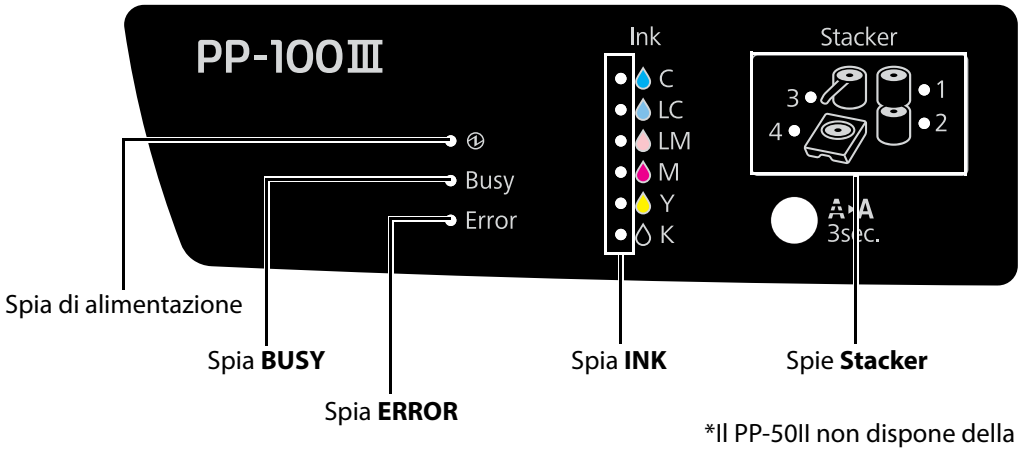

*Il PP-50II non dispone della spia **STACKER 4**.

Gli stati delle spie sono indicati di seguito.

On — Lampeggiante — Lampeggiamento rapido — Off

Errore relativo allo sportello

Spie luminose								Cause/Rimedi
Alimentazione	BUSY	ERROR	INK	STACKER				
				1	2	3	4	
On	Off	On	Off	Off	Off	Off	Off	**Sportello dei dischi o sportello delle cartucce di inchiostro aperto** Chiudere gli sportelli.
								Un lavoro è in stato di ripresa perché lo sportello dei dischi o lo sportello delle cartucce di inchiostro sono stati aperti durante l'elaborazione del lavoro. Attendere che il lavoro sia in stato di attesa.

Errore relativo al trasferimento dei dischi

Spie luminose								Cause/Rimedi
Alimentazione	BUSY	ERROR	INK	STACKER				
				1	2	3	4	
●	●	●	●	●	●	●	●	**Errore prelievo disco** Adottare la seguente procedura per risolvere il problema. 1. Aprire il coperchio dei dischi e separare completamente i dischi presenti nello stacker di input per impedire che aderiscano insieme. 2. Chiudere lo sportello e ritentare la pubblicazione di un disco.
								Errore di alimentazione multipla Adottare la seguente procedura per risolvere il problema. 1. Aprire lo sportello dei dischi. 2. Rimuovere tutti i dischi sia dal vassoio dell'unità che dal vassoio della stampante. 3. Separare completamente i dischi presenti nello stacker di input per impedire che aderiscano insieme. 4. Chiudere lo sportello e ritentare la pubblicazione di un disco. Non accendere/spegnere il prodotto senza rimuovere i dischi. Il prodotto potrebbe danneggiarsi.

Spie luminose								Cause/Rimedi
Alimentazione	BUSY	ERROR	INK	STACKER				
				1	2	3	4	
◐	●	◐	●	●	●	●	●	**Errore di trasferimento del disco** Adottare la seguente procedura per risolvere il problema. 1. Spegnere il prodotto. 2. Rimuovere il disco. 3. Accendere il prodotto e ritentare la pubblicazione di un disco.
								Il braccio non riesce a rilasciare il disco Adottare la seguente procedura per risolvere il problema. 1. Spegnere il prodotto. 2. Rimuovere il disco. Se il braccio ha prelevato un disco, non rimuovere il disco con le mani, poiché ciò potrebbe danneggiare il braccio. Per rimuovere il disco, riattivare l'alimentazione e attendere che la procedura di inizializzazione rilasci il disco. 3. Accendere il prodotto e ritentare la pubblicazione di un disco. Se il disco è rimasto nel vassoio dell'unità o nel vassoio della stampante, rimuoverlo dal vassoio. (Vedere "Il disco non viene espulso" a pagina 133).
								Errore interno Adottare la seguente procedura per risolvere il problema. 1. Spegnere il prodotto. 2. Aprire lo sportello dei dischi e verificare che non vi siano oggetti estranei all'interno, quindi chiudere lo sportello dei dischi. Se il braccio ha prelevato un disco, non rimuovere il disco con le mani, poiché ciò potrebbe danneggiare il braccio. Per rimuovere il disco, riattivare l'alimentazione e attendere che la procedura di inizializzazione rilasci il disco. 3. Accendere il prodotto e ritentare la pubblicazione di un disco.

Errore relativo allo stacker

Spie luminose								Cause/Rimedi
Alimentazione	BUSY	ERROR	INK	STACKER				
				1	2	3	4	
●	●	●	●	●	●	●	●	**Lo Stacker 3 è inserito per il modo Standard o il modo External Output (quando lo Stacker 4 è impostato come stacker di output).** Rimuovere lo Stacker 3.
●	●	●	●	◐	●	●	●	**Lo Stacker 1 non è inserito correttamente.** Inserire correttamente lo Stacker 1.
●	●	●	●	●	◐	●	●	**Lo Stacker 2 non è inserito correttamente.** Inserire correttamente lo Stacker 2.
●	●	●	●	●	●	◐	●	**Lo Stacker 3 non è inserito correttamente per il Modo External Output (se lo Stacker 3 è impostato come stacker di output) o il Modo Batch.** Inserire correttamente lo Stacker 3.
●	●	●	●	◐	●	●	●	**Lo Stacker 1 è vuoto.** Caricare i dischi nello Stacker 1. Nota: La spia dello **Stacker 1** lampeggia quando è vuoto; tuttavia l'inizio del lampeggiamento della spia potrebbe non corrispondere al momento esatto di svuotamento dello stacker.
●	●	●	●	●	◐	●	●	**Lo Stacker 2 (impostato come stacker di input) è vuoto.** Caricare i dischi nello stacker 2. Nota: La spia dello **Stacker 2** lampeggia quando è vuoto; tuttavia l'inizio del lampeggiamento della spia potrebbe non corrispondere al momento esatto di svuotamento dello stacker.
●	●	●	●	●	●	●	●	**Lo Stacker 1 è sovraccarico.** Rimuovere i dischi in modo che si trovino sotto alla linea rossa tratteggiata sullo stacker.
●	●	●	●	●	●	●	●	**Lo Stacker 2 (impostato come stacker di input) è sovraccarico.** Rimuovere i dischi in modo che si trovino sotto alla linea rossa tratteggiata sullo stacker.
●	●	●	●	●	●	●	●	**Lo Stacker 3 è sovraccarico.** Rimuovere tutti i dischi dallo Stacker 3.

Spie luminose								Cause/Rimedi
Alimentazione	BUSY	ERROR	INK	STACKER				
				1	2	3	4	
●	●	●	●	●	●	●	●	**Lo Stacker 2 (impostato come stacker di output) è pieno.** Rimuovere i dischi pubblicati dallo Stacker 2.
●	●	●	●	●	●	●	●	**Lo Stacker 3 è pieno.** Rimuovere i dischi pubblicati dallo Stacker 3.
●	●	●	●	●	●	●	◐	**Lo Stacker 4 è pieno.** Rimuovere i dischi pubblicati dallo Stacker 4.
●	●	●	●	●	●	●	◐	**Lo Stacker 4 è aperto.** Chiudere lo Stacker 4.

Errore relativo all'inchiostro

Spie luminose								Cause/Rimedi
Alimentazione	BUSY	ERROR	INK	STACKER				
				1	2	3	4	
●	●	●	◐	●	●	●	●	**Inchiostro basso** Preparare una nuova cartuccia di inchiostro. Si consiglia di utilizzare cartucce prodotte da Epson.
●	●	●	●	●	●	●	●	**La cartuccia deve essere sostituita o non è stata installata correttamente.** Sostituire la cartuccia o ripeterne l'installazione. (Vedere "Modalità di sostituzione delle cartucce di inchiostro" a pagina 84). Se la cartuccia dell'inchiostro non viene riconosciuta, anche se è stata installata correttamente, la scheda di circuito verde potrebbe essere sporca. Pulirla con un panno soffice e ripetere l'installazione. Il prodotto interromperà le operazioni di stampa prima del completo svuotamento della cartuccia, al fine di preservare la qualità delle testine di stampa. Per questo motivo, nella cartuccia resterà una certa quantità di inchiostro. Si consiglia di utilizzare cartucce prodotte da Epson.

Errore relativo alla stampante

Spie luminose								Cause/Rimedi
Alimentazione	BUSY	ERROR	INK	STACKER				
				1	2	3	4	
●	●	●	◐	●	●	●	●	**La cartuccia di manutenzione deve essere sostituita o non è stata installata correttamente.** Sostituire la cartuccia di manutenzione o ripeterne l'installazione. (Vedere "Modalità di sostituzione della cartuccia di manutenzione" a pagina 106). Se la cartuccia di manutenzione non viene riconosciuta, anche se è stata installata correttamente, la scheda di circuito verde potrebbe essere sporca. Pulirla con un panno soffice e ripetere l'installazione.
●	●	●	●	●	●	●	●	**Solo per PP-50II** **La cartuccia deve essere sostituita o non è stata installata correttamente.** L'assorbente dell'inchiostro non può essere sostituito dal cliente. Contattare l'Assistenza clienti. (Vedere "Informazioni di assistenza" a pagina 148.)
								Errore di manutenzione della stampante Contattare l'assistenza clienti per informazioni dettagliate. (Vedere "Informazioni di assistenza" a pagina 148).

Errore delle unità (solo per PP-100III/PP-50II)

Spie luminose								Cause/Rimedi
Alimentazione	BUSY	ERROR	INK	STACKER				
				1	2	3	4	
◐	●	◐	●	●	●	●	●	**Errore di apertura/chiusura del vassoio dell'unità** Adottare la seguente procedura per risolvere il problema. 1. Spegnere il prodotto e scollegare il cavo di alimentazione. 2. Aprire lo sportello dei dischi e verificare che non vi siano oggetti estranei all'interno, quindi chiudere lo sportello dei dischi. 3. Collegare nuovamente il cavo di alimentazione e riattivare l'alimentazione. 4. Ripubblicare un disco.
								Errore interno dell'unità Adottare la seguente procedura per risolvere il problema. 1. Spegnere il prodotto e scollegare il cavo di alimentazione. 2. Aprire lo sportello dei dischi e controllare l'interno del prodotto; quindi chiudere lo sportello dei dischi. 3. Collegare nuovamente il cavo di alimentazione e riattivare l'alimentazione.

Spie luminose								Cause/Rimedi
Alimentazione	BUSY	ERROR	INK	STACKER				
				1	2	3	4	
●	●	●	●	●	●	●	●	**Errore di scrittura** Adottare la seguente procedura per risolvere il problema. 1. Controllare la presenza di problemi nel disco. Sostituirlo con un altro disco se è stato rilevato un problema. 2. Pulire il filtro della ventola se è intasato di polvere. (Vedere "Pulizia delle feritoie di ventilazione (solo per PP-100III/PP-50II)" a pagina 99). 3. Verificare se l'unità ha raggiunto la fine della propria durata di servizio. Se sì, sostituire l'unità. (Vedere "Controllo delle informazioni per la manutenzione" a pagina 102 e "Sostituzione dell'unità (solo per PP-100III)" a pagina 107.)
								Errore di disco non valido Effettuare le seguenti verifiche. 1. Controllare il tipo di disco. Se il disco caricato nello stacker differisce dal tipo di disco impostato nella schermata **Proprietà** di EPSON Total Disc Utility, cambiare il disco o l'impostazione. (Vedere "Impostazione Proprietà" a pagina 28). 2. Controllare che il disco abbia spazio a sufficienza per scrivere i dati. 3. Controllare che il disco sia vuoto.

Other Error

Spie luminose								Cause/Rimedi
Alimentazione	BUSY	ERROR	INK	STACKER				
				1	2	3	4	
◐	●	◐	●	●	●	●	●	**Errore di stato scorretto** Spegnere e riaccendere il prodotto.

Verifica con EPSON Total Disc Utility

EPSON Total Disc Utility consente di verificare lo stato del prodotto e le procedure di risoluzione degli errori.

Vedere "Avvio di EPSON Total Disc Utility" a pagina 39 per la procedura di avvio di EPSON Total Disc Utility.

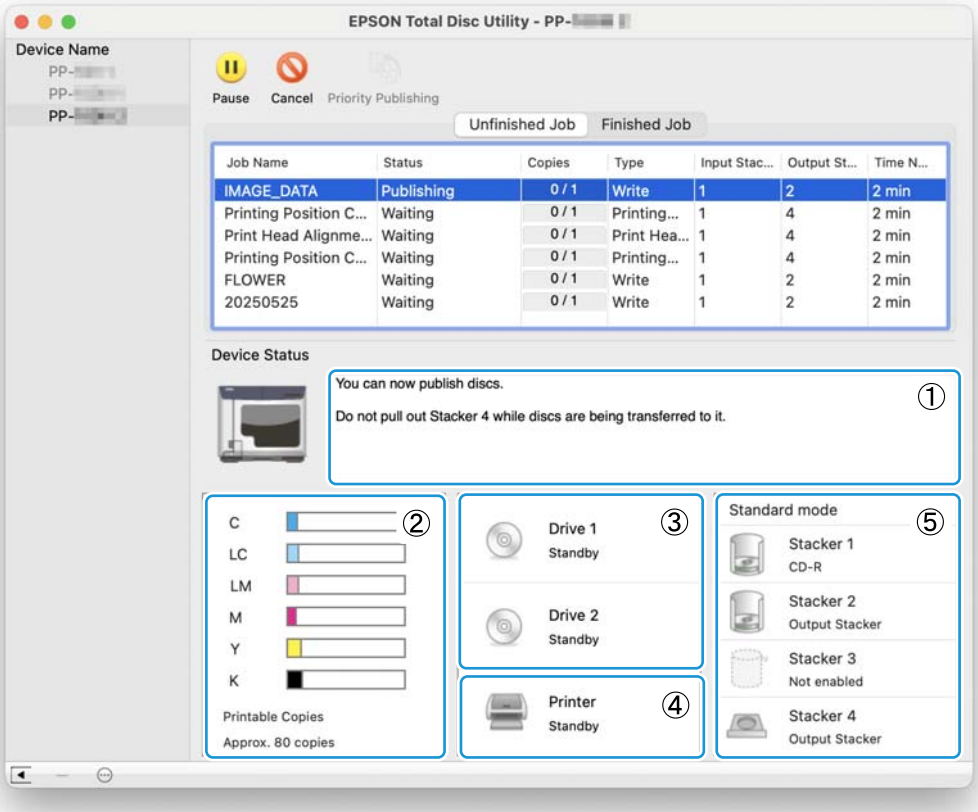

1	Guida operativa	Visualizza lo stato di questo prodotto, le descrizioni e i messaggi di errore. Controllare il prodotto facendo riferimento alla procedura di risoluzione visualizzata.
2	Stato inchiostro	Visualizza il livello di inchiostro residuo. Se è visualizzato ⚠, il livello di inchiostro è basso. Preparare una nuova cartuccia di inchiostro. Se è visualizzato ❗, la cartuccia di inchiostro deve essere sostituita. Inserire una nuova cartuccia di inchiostro. (Vedere "Sostituzione delle cartucce di inchiostro" a pagina 83.)
3	Stato dell'unità (PP-100III/PP-50II)	Visualizza lo stato dell'unità CD/DVD. Se è visualizzato ❗, controllare l'unità del prodotto facendo riferimento al messaggio visualizzato.
4	Stato stampante	Visualizza lo stato della stampante. Se è visualizzato ❗, controllare la stampante del prodotto facendo riferimento al messaggio visualizzato. Se è visualizzato ℹ, fare clic su ℹ per controllare il messaggio visualizzato.

5	Stato stacker	Visualizza lo stato dello stacker. Se è visualizzato , il numero di dischi nello stacker di input è basso oppure lo stacker di uscita è quasi pieno. Se il numero di dischi nello stacker di input è basso, procurarsi dei nuovi dischi. Se i dischi nello stacker di uscita sono quasi pieni, si consiglia di estrarre i dischi prima di pubblicare il lavoro successivo. Se è visualizzato , controllare lo stacker e i dischi facendo riferimento al messaggio visualizzato.

Se è impossibile pubblicare i dischi

Se il disco non viene pubblicato facendo clic su **Pubblica** nella Vista **Pubblica** di EPSON Total Disc Maker, o se il prodotto non funziona, controllare i seguenti punti.

Controllo 1: Verifica di EPSON Total Disc Utility

È visualizzato un messaggio di errore in EPSON Total Disc Utility?

Controllare lo stato del prodotto collegato in EPSON Total Disc Utility e risolvere il problema in caso di errore.

Consultare i seguenti riferimenti per informazioni dettagliate su EPSON Total Disc Utility.

- "EPSON Total Disc Utility" a pagina 39.
- Guida di EPSON Total Disc Utility

Controllo 2: Controllo del prodotto

La spia di alimentazione è accesa?

Se la spia di alimentazione non è accesa, il prodotto è spento.

Accendere il prodotto facendo riferimento a "Problemi di alimentazione pannello di controllo" a pagina 110 della presente guida.

*La spia **ERROR** lampeggia o è accesa?*

Se la spia **ERROR** lampeggia o è accesa, si è verificato un errore nel prodotto.

Per la verifica degli errori e le procedure di risoluzione, vedere "Controllo errori delle spie" a pagina 119.

Controllo 3: Controllo della connessione tra prodotto e PC

Il cavo USB è scollegato?

Verificare che il cavo USB sia collegato. Inoltre, verificare che il cavo USB non sia piegato e non contenga fili interrotti.

Il cavo USB è compatibile con il PC e con le specifiche del prodotto?

Se si utilizza un cavo USB diverso da quello fornito con il prodotto, verificarne la compatibilità con le specifiche

Vedi "Interfacce" a pagina 155 per le specifiche dell'interfaccia.

Il chip set Intel 5 Series o quelli precedenti non sono compatibili con PP-100III.

Viene utilizzato un hub USB?

Il cavo USB deve essere collegato direttamente dal PC al prodotto.

Controllo 4: Controllo delle impostazioni del driver della stampante

La stampante è registrata?

1. Fare clic su [**Preferenze di sistema**] nel Dock.
2. Fare clic su [**Stampanti e Scanner**] in **Hardware**.
3. Controllare che l'icona del prodotto (EPSON PP-xxx-xxxxxx) sia visualizzata in **Stampanti**.

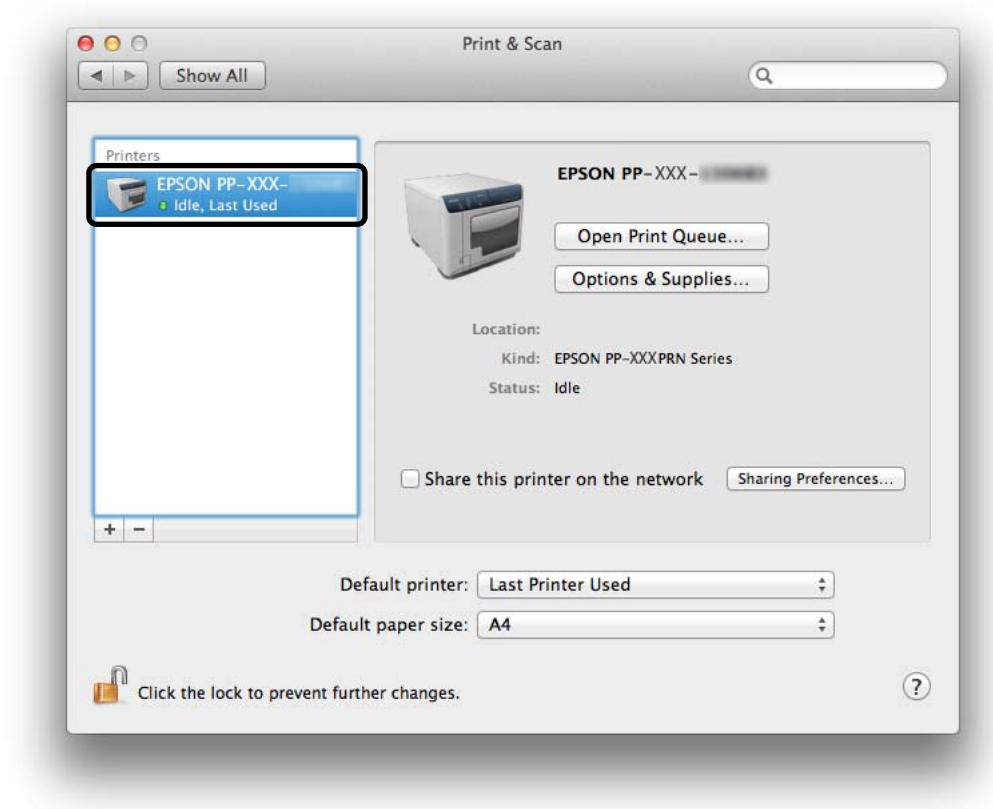

Se l'icona non è visualizzata, la stampante non è registrata. Vedere *Guida di installazione per Mac* per registrare la stampante.

La stampante è impostata su Metti in pausa?

Se il messaggio Sospeso è visualizzato per l'icona del prodotto (EPSON PP-xxx-xxxxxx), seguire le procedure sottostanti per riprendere la stampante.

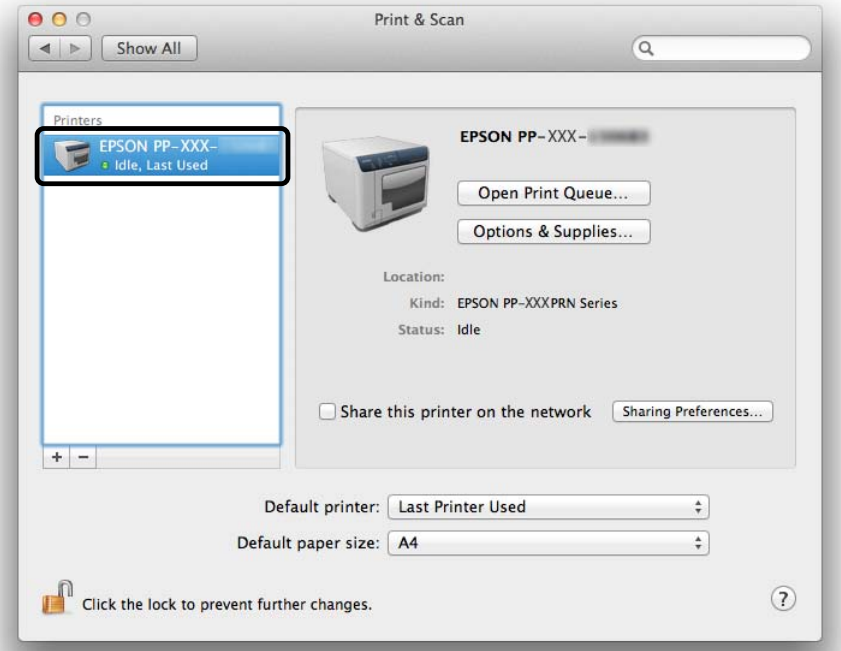

1 Selezionare l'icona del prodotto (EPSON PP-xxx-xxxxxx) e fare doppio clic su **Apri coda di stampa...**.

2 Fare clic su **Riavvia stampante**.

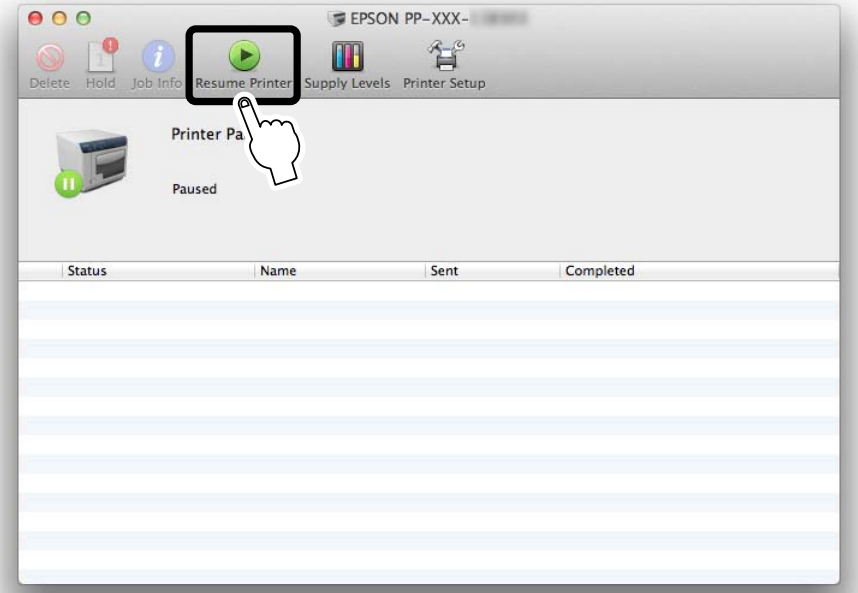

Se dopo avere eseguito tutti i suddetti controlli il problema non viene risolto, il software potrebbe non essere installato correttamente. Disinstallare (eliminare) il software e reinstallarlo.

Per la procedura di disinstallazione del software, vedere "Disinstallazione del software" a pagina 34.

Vedere la *Guida di installazione per Mac* per la procedura di installazione del software.

Se risulta ancora impossibile risolvere il problema, contattare l'Assistenza clienti. Per segnalare il problema, indicare il sistema operativo (compreso il modello di PC, i nomi e le versioni delle applicazioni software e il modello delle periferiche), il nome di questo prodotto e il numero di serie.

Il disco non viene espulso

Se è impossibile estrarre un disco perché il vassoio dell'unità o della stampante non viene espulso, eseguire la seguente procedura.

Il vassoio dell'unità non viene espulso (solo per PP-100III/PP-50II)

Spegnere il prodotto e riaccenderlo. Se il vassoio dell'unità continua a non essere espulso, eseguire la seguente procedura.

1 Spegnere il prodotto.
Vedere "Spegnimento" a pagina 20.

2 Dopo lo spegnimento della spia di alimentazione, scollegare il cavo di alimentazione dalla presa elettrica.

3 Attendere circa un minuto fino all'arresto della rotazione del disco, quindi aprire lo sportello del dispositivo.

4 Inserire un perno rigido nel foro di espulsione dell'unità per aprire il vassoio.

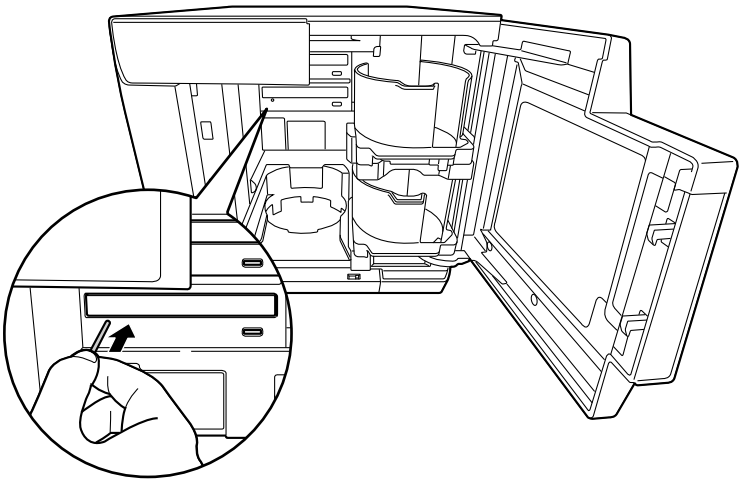

Prima di inserire il perno nel foro di espulsione, verificare che il prodotto sia spento.

5 Estrarre il disco e premere delicatamente il vassoio dell'unità per chiuderlo.

Se si lascia aperto il vassoio dell'unità durante lo spegnimento del prodotto, il prodotto potrebbe danneggiarsi. Chiudere sempre il vassoio dell'unità.

6 Chiudere lo sportello del dispositivo.

7 Collegare la spina di alimentazione alla presa elettrica, quindi accendere il prodotto.

Il vassoio della stampante non viene espulso

Spegnere il prodotto e riaccenderlo. Se il vassoio della stampante continua a non essere espulso, eseguire la seguente procedura.

Per PP-100III

1 Spegnere il prodotto.
Vedere "Spegnimento" a pagina 20.

2 Dopo lo spegnimento della spia di alimentazione, scollegare il cavo di alimentazione dalla presa elettrica.

3 Rimuovere le due viti per rimuovere il coperchio della cartuccia di manutenzione.

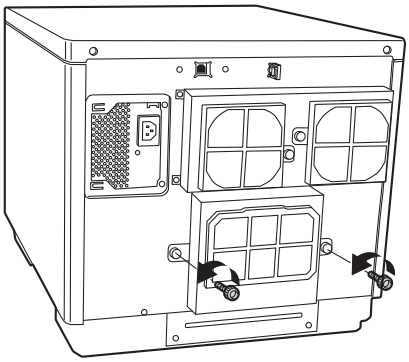

4 Afferrare la maniglia come indicato nella seguente figura e spingere il vassoio della stampante nella direzione della freccia indicata di seguito.

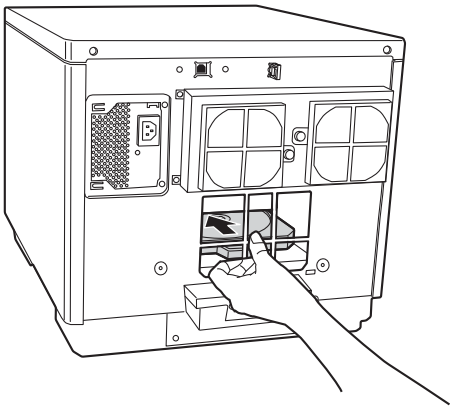

5 Aprire lo sportello dei dischi.

6 Estrarre il vassoio della stampante.

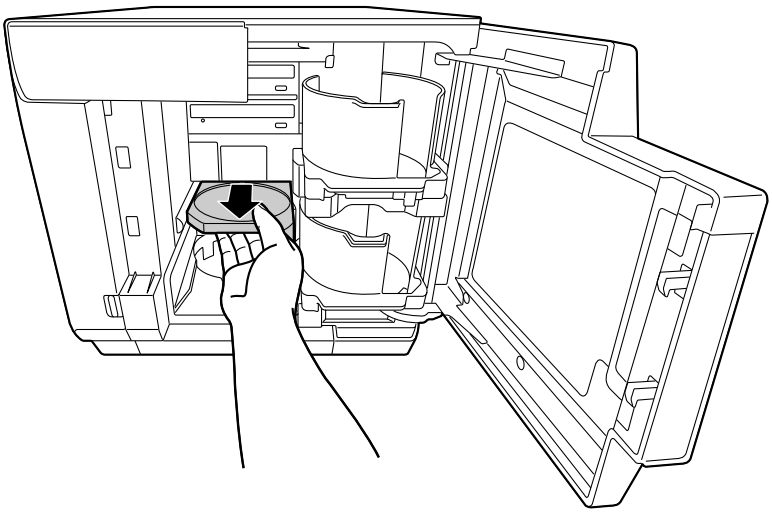

7 Rimuovere il disco e chiudere lo sportello del dispositivo.

Il vassoio della stampante si chiude automaticamente all'accensione del prodotto al Passo 9.

8 Rimontare il coperchio della cartuccia di manutenzione.

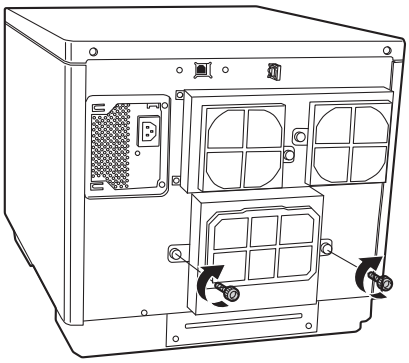

9 Collegare la spina di alimentazione alla presa elettrica, quindi accendere il prodotto.

Per PP-50II

1 Spegnere il prodotto.
Vedere "Spegnimento" a pagina 20.

2 Dopo lo spegnimento della spia di alimentazione, scollegare il cavo di alimentazione dalla presa elettrica.

3 Rimuovere le due viti per rimuovere lo sportello posteriore della stampante.
Se è possibile rimuovere il disco, espellere il disco e rimontare lo sportello posteriore della stampante. Se è impossibile rimuovere il disco, eseguire la seguente procedura.

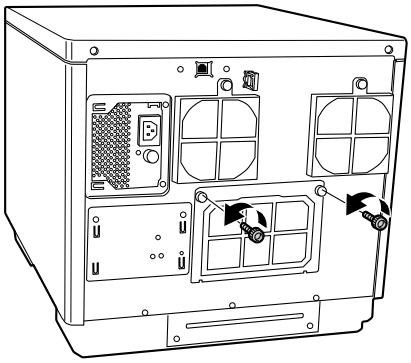

4 Afferrare la maniglia come indicato nella seguente figura e spingere il vassoio della stampante nella direzione della freccia indicata di seguito.

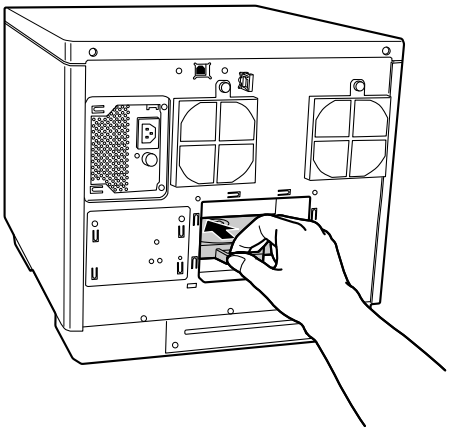

5 Aprire lo sportello dei dischi.

6 Estrarre il vassoio della stampante.

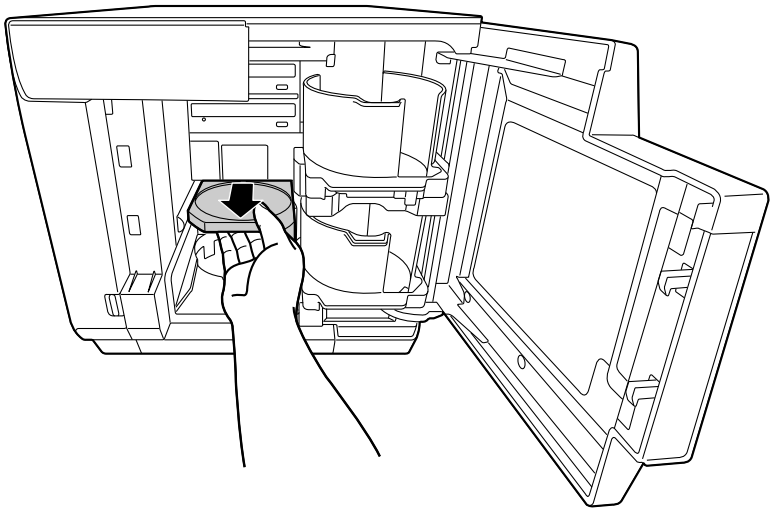

7 Rimuovere il disco e chiudere lo sportello del dispositivo.

Il vassoio della stampante si chiude automaticamente all'accensione del prodotto al Passo 9.

8 Reinstallare il coperchio posteriore.

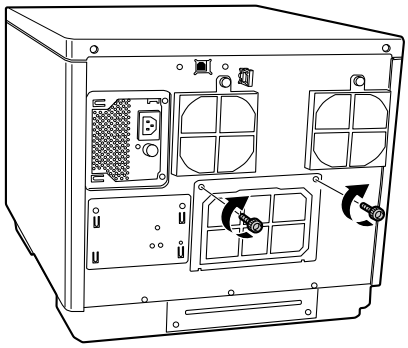

9 Collegare la spina di alimentazione alla presa elettrica, quindi accendere il prodotto.

Per PP-100AP

1 Spegnere il prodotto.
Vedere "Spegnimento" a pagina 20.

2 Dopo lo spegnimento della spia di alimentazione, scollegare il cavo di alimentazione dalla presa elettrica.

3 Allentare le due viti.

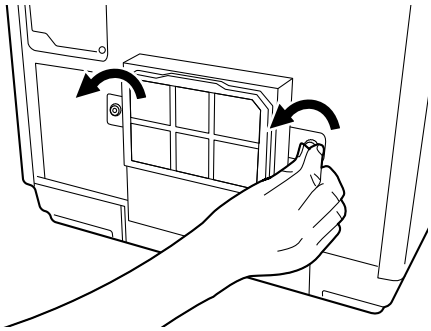

4 Rimuovere il coperchio della cartuccia di manutenzione.

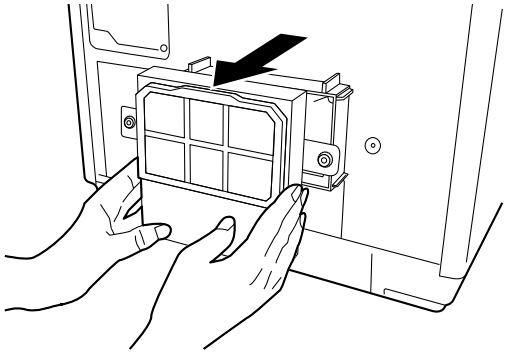

5 Estrarre la cartuccia di manutenzione.

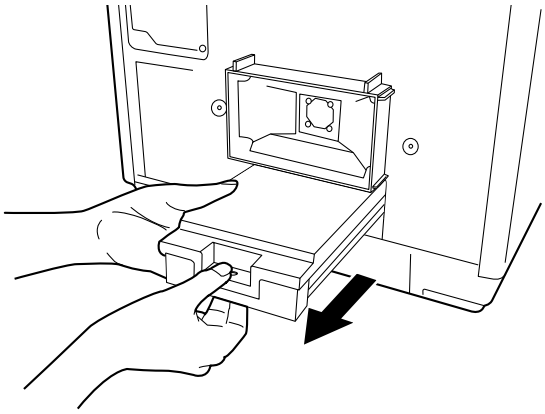

- Non inclinare la cartuccia di manutenzione usata. In caso contrario, potrebbero verificarsi perdite di inchiostro.
- Non toccare il foro di espulsione dell'inchiostro sulla cartuccia di manutenzione o l'apertura per l'inserimento della cartuccia sul prodotto.

6 Afferrare la maniglia come indicato nella seguente figura e spingere il vassoio della stampante nella direzione della freccia indicata di seguito.

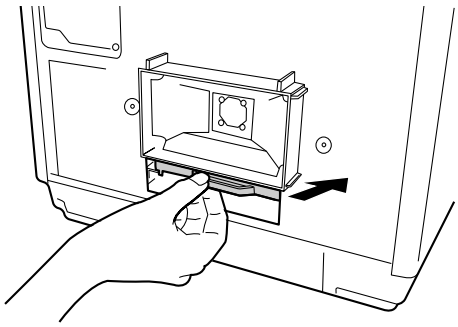

7 Aprire lo sportello dei dischi.

8 Estrarre il vassoio della stampante.

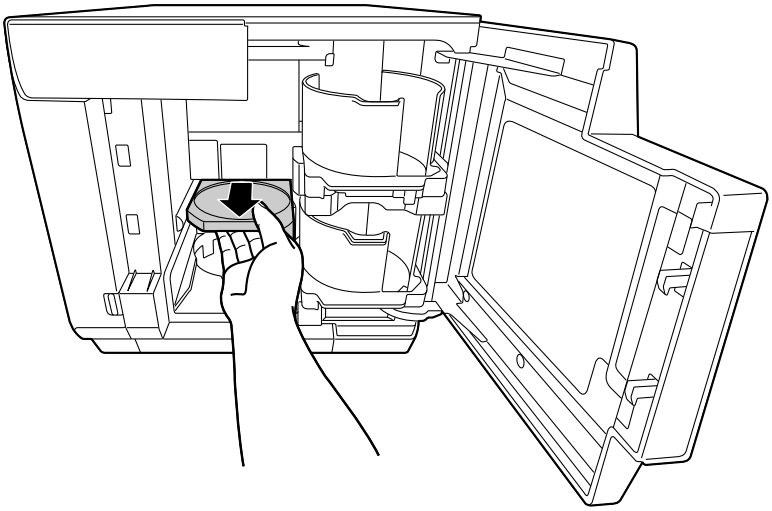

9 Rimuovere il disco e chiudere lo sportello del dispositivo.

Il vassoio della stampante si chiude automaticamente all'accensione del prodotto al Passo 13.

10 Reinserire la cartuccia di manutenzione.

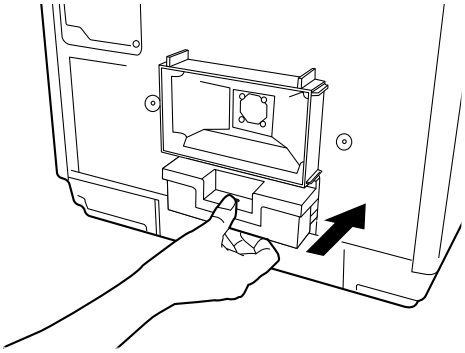

11 Rimontare il coperchio della cartuccia di manutenzione.

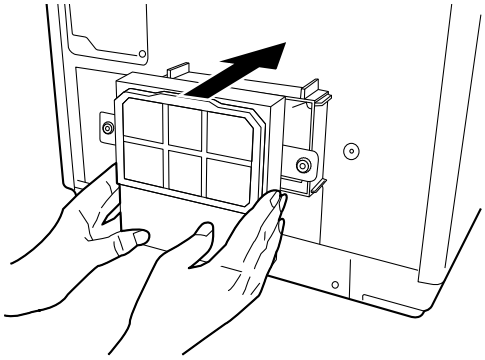

12 Serrare le due viti.

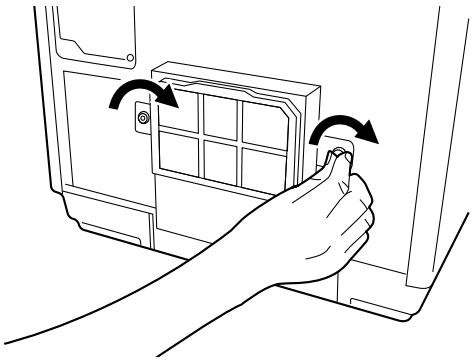

13 Collegare la spina di alimentazione alla presa elettrica, quindi accendere il prodotto.

La superficie di registrazione del disco è macchiata di inchiostro

Se la superficie di registrazione del disco è macchiata di inchiostro, il vassoio della stampante potrebbe essere sporco. Pulire il vassoio della stampante eseguendo la seguente procedura.

Per PP-100III

1 Spegnere il prodotto.
Vedere "Spegnimento" a pagina 20.

2 Dopo lo spegnimento della spia di alimentazione, scollegare il cavo di alimentazione dalla presa elettrica.

3 Rimuovere le due viti per rimuovere il coperchio della cartuccia di manutenzione.

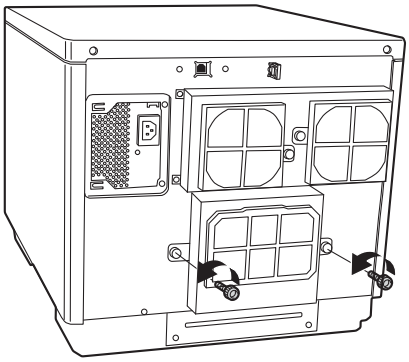

4 Afferrare la maniglia come indicato nella seguente figura e spingere il vassoio della stampante nella direzione della freccia indicata di seguito.

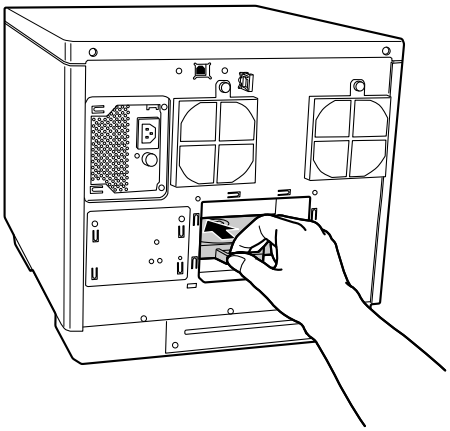

5 Aprire lo sportello dei dischi.

6 Estrarre il vassoio della stampante.

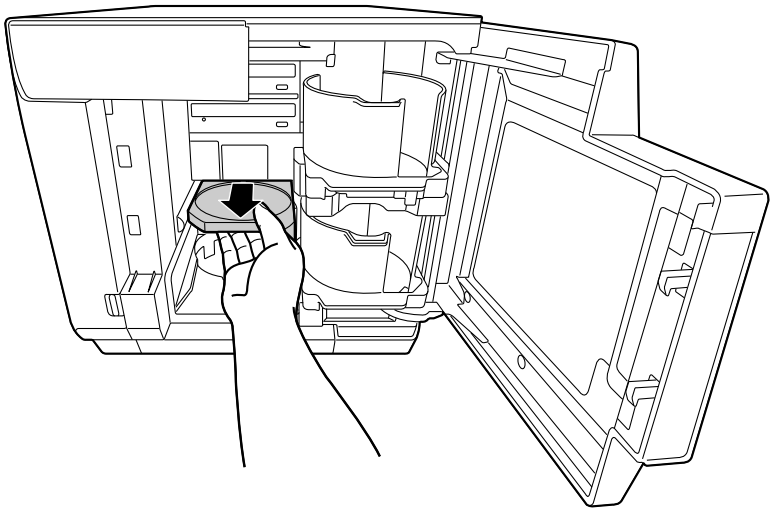

7 Utilizzare un panno morbido per pulire lo sporco sul vassoio della stampante.

8 Chiudere lo sportello dei dischi.

Il vassoio della stampante si chiude automaticamente all'accensione del prodotto al Passo 10.

9 Rimontare il coperchio della cartuccia di manutenzione.

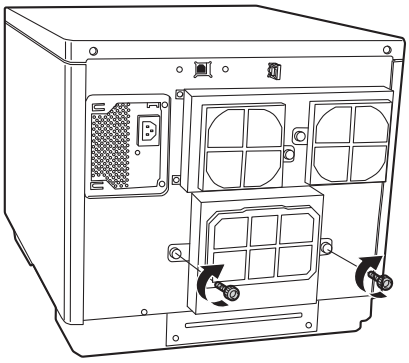

10 Collegare la spina di alimentazione alla presa elettrica, quindi accendere il prodotto.

Per PP-50II

1 Spegnere il prodotto.
Vedere "Spegnimento" a pagina 20.

2 Dopo lo spegnimento della spia di alimentazione, scollegare il cavo di alimentazione dalla presa elettrica.

3 Rimuovere le due viti per rimuovere lo sportello posteriore della stampante.

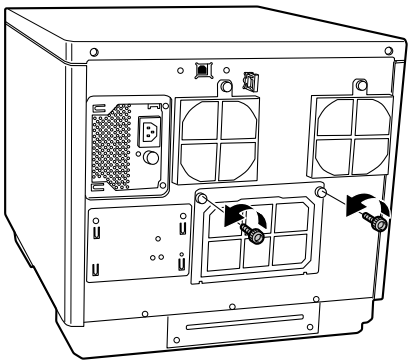

4 Afferrare la maniglia come indicato nella seguente figura e spingere il vassoio della stampante nella direzione della freccia indicata di seguito.

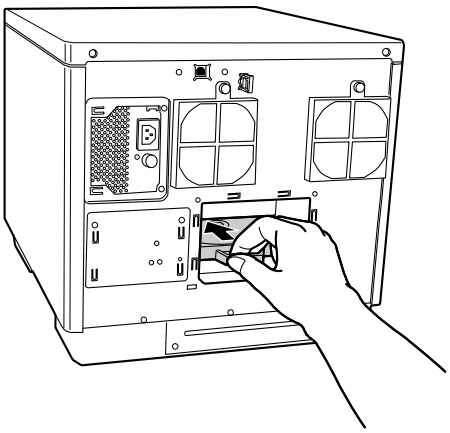

5 Aprire lo sportello dei dischi.

6 Estrarre il vassoio della stampante.

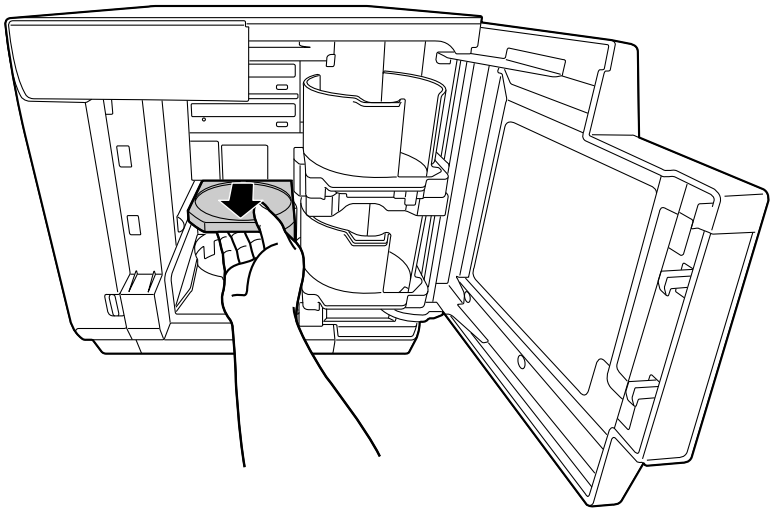

7 Utilizzare un panno morbido per pulire lo sporco sul vassoio della stampante.

8 Chiudere lo sportello del dispositivo.

Il vassoio della stampante si chiude automaticamente all'accensione del prodotto al Passo 10.

9 Reinstallare il coperchio posteriore.

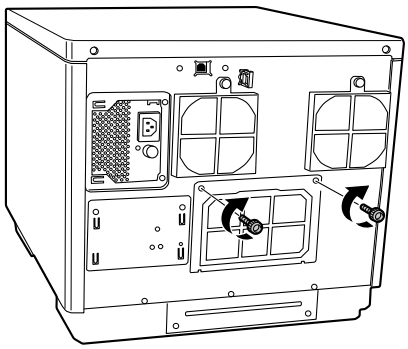

10 Collegare la spina di alimentazione alla presa elettrica, quindi accendere il prodotto.

Per PP-100AP

1 Spegnere il prodotto.
Vedere "Spegnimento" a pagina 20.

2 Dopo lo spegnimento della spia di alimentazione, scollegare il cavo di alimentazione dalla presa elettrica.

3 Allentare le due viti.

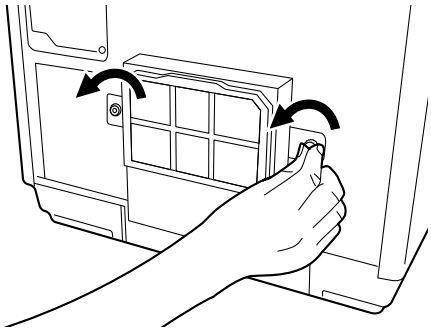

4 Rimuovere il coperchio della cartuccia di manutenzione.

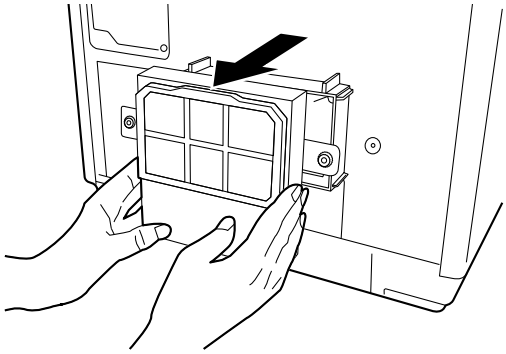

5 Estrarre la cartuccia di manutenzione.

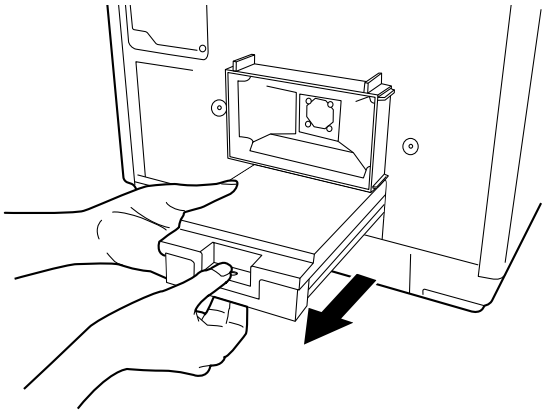

- Non inclinare la cartuccia di manutenzione usata. In caso contrario, potrebbero verificarsi perdite di inchiostro.
- Non toccare il foro di espulsione dell'inchiostro sulla cartuccia di manutenzione o l'apertura per l'inserimento della cartuccia sul prodotto.

6 Afferrare la maniglia come indicato nella seguente figura e spingere il vassoio della stampante nella direzione della freccia indicata di seguito.

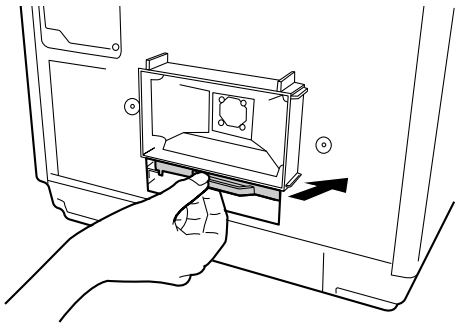

7 Aprire lo sportello dei dischi.

8 Estrarre il vassoio della stampante.

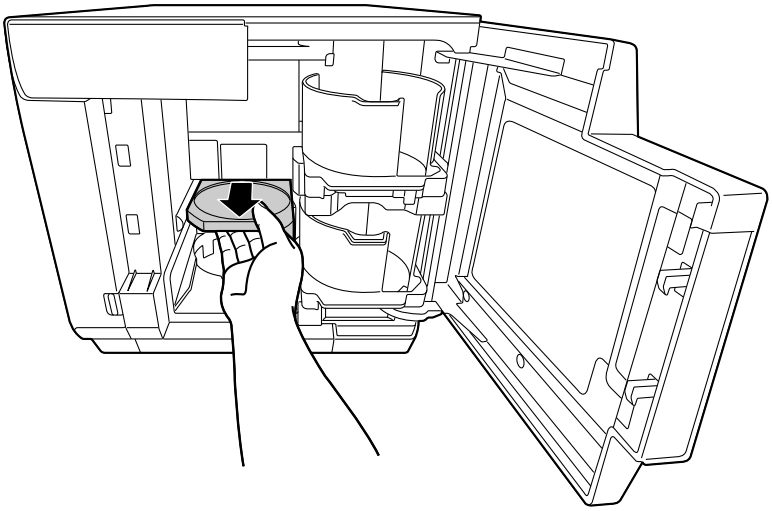

9 Utilizzare un panno morbido per pulire lo sporco sul vassoio della stampante.

10 Chiudere lo sportello del dispositivo.

Il vassoio della stampante si chiude automaticamente all'accensione del prodotto al Passo 14.

11 Reinserire la cartuccia di manutenzione.

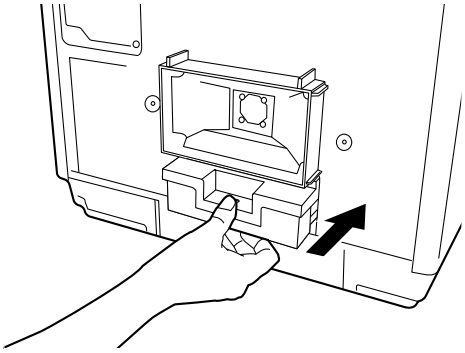

12 Rimontare il coperchio della cartuccia di manutenzione.

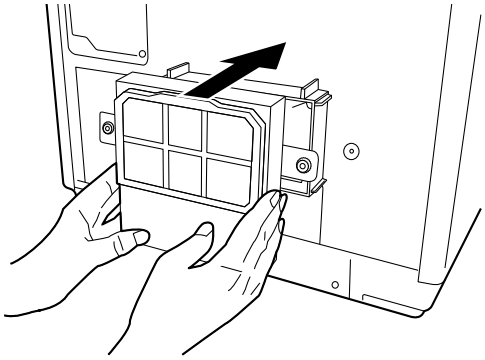

13 Serrare le due viti.

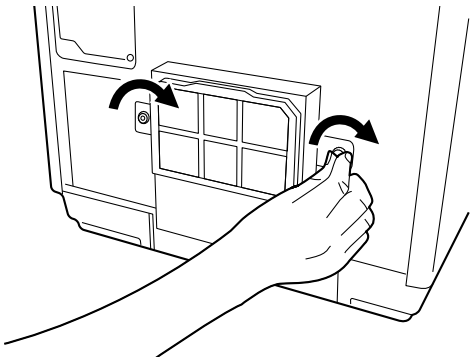

14 Collegare la spina di alimentazione alla presa elettrica, quindi accendere il prodotto.

Appendice

Informazioni di assistenza

Prima di contattare Epson

Se il prodotto Epson presenta anomalie di funzionamento che non è possibile riuscire a risolvere applicando le soluzioni proposte nella documentazione del prodotto, contattare il centro di assistenza clienti. Se per la propria area nell'elenco seguente non figura alcun centro di assistenza, contattare il rivenditore presso cui è stato acquistato il prodotto.

Il centro di assistenza tecnica sarà in grado di fornire assistenza molto più rapidamente se si forniscono le seguenti informazioni:

- Numero di serie del prodotto
  (normalmente, l'etichetta del numero di serie si trova sul retro del prodotto)
- Modello del prodotto
- Versione del software del prodotto
  (fare clic su Informazioni su..., Informazioni sulla versione o su un pulsante simile nel software del prodotto)
- Marca e modello del computer
- Il nome e la versione del sistema operativo del computer
- Nome e versione delle applicazioni usate di solito con il prodotto

Assistenza per utenti in Europa (EMEA)

Per informazioni, supporto e servizi di assistenza, contattare:

URL del sito Web: https://www.epson-europe.com/

Oppure contattare il proprio distributore locale o l'ufficio commerciale Epson.

Se sono necessari i driver più aggiornati, le risposte alle domande ricorrenti (FAQ), i manuali o altro materiale scaricabile, accedere al sito all'indirizzo:

https://www.epson.eu/

Specifiche del prodotto

Specifiche generali

Dimensioni esterne e peso

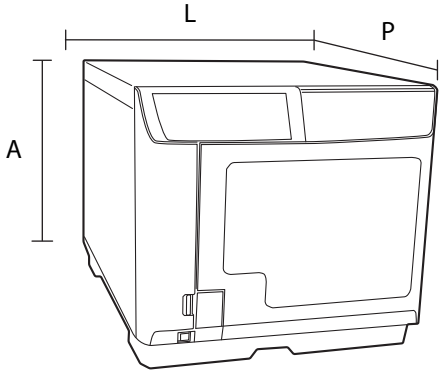

PP-100III

Voce	Descrizione
Dimensioni esterne	377 mm (L) x 493 mm (P) x 348 mm (A)
Peso	Circa 24,0 kg (stacker e cartucce di inchiostro inclusi, cavo di alimentazione e dischi esclusi)

PP-50II

Voce	Descrizione
Dimensioni esterne	377 mm (L) x 465 mm (P) x 324 mm (A)
Peso	Circa 21,0 kg (stacker e cartucce di inchiostro inclusi, cavo di alimentazione e dischi esclusi)

PP-100AP

Voce	Descrizione
Dimensioni esterne	377 mm (L) x 489 mm (P) x 348 mm (A)
Peso	Circa 22,0 kg (stacker e cartucce di inchiostro inclusi, cavo di alimentazione e dischi esclusi)

Poiché il prodotto è parzialmente realizzato con lastre metalliche galvanizzate, i bordi potrebbero arrugginirsi, pur senza compromettere il funzionamento del prodotto.

Elaborazione lavoro

La velocità di elaborazione dei lavori differisce a seconda dell'ambiente operativo.

> A seconda dell'ambiente operativo e dei dischi in uso, la velocità di scrittura potrebbe risultare inferiore a quella impostata (per assicurare una qualità di registrazione ottimale).

PP-100III

Voce		Descrizione
Scrittura e stampa	CD	30 dischi all'ora Condizioni: se si utilizzano CD-R specificati da Epson, velocità dell'unità di 40x, scrittura di 600 MB di dati con stampa veloce/bidirezionale
	DVD	15 dischi all'ora Condizioni: se si utilizzano DVD-R specificati da Epson, velocità dell'unità di 12x, scrittura di 3,8 GB, e stampa di velocità/bidirezionale

PP-50II

Voce		Descrizione
Scrittura e stampa	CD	15 dischi all'ora Condizioni: se si utilizzano CD-R specificati da Epson, velocità dell'unità di 40x, scrittura di 600 MB di dati con stampa veloce/bidirezionale
	DVD	8 dischi all'ora Condizioni: se si utilizzano DVD-R specificati da Epson, velocità dell'unità di 12x, scrittura di 3,8 GB, e stampa di velocità/bidirezionale

PP-100AP

Voce		Descrizione
Solo stampa	Impostazione modo stampa (Qualità/Velocità): 3	95 dischi all'ora Condizione: con stampa bidirezionale
	Impostazione modo stampa (Qualità/Velocità): 2	75 dischi all'ora Condizione: con stampa bidirezionale
	Impostazione modo stampa (Qualità/Velocità): 1	50 dischi all'ora Condizione: con stampa bidirezionale

Numero di prodotti collegabili

Voce			Descrizione
Numero di prodotti collegabili a un PC*	Scrittura e stampa	CD	3
		DVD	2
	Solo stampa		6

*: Numero garantito di prodotti in grado di elaborare contemporaneamente i lavori pubblicati da un PC collegato.

Non è possibile collegare più di un PP-50II a un PC.

Specifiche di stampa

Voce			Descrizione
Metodo di stampa			A getto di inchiostro
Numero di ugelli della testina		Nero	180 ugelli
		Ciano	180 ugelli
		Magenta	180 ugelli
		Giallo	180 ugelli
		Ciano chiaro	180 ugelli
		Magenta chiaro	180 ugelli
Risoluzione di stampa	PP-100III/ PP-50II	Impostazione modo stampa (Qualità/ Velocità): 1	1.440 x 1.440 dpi
		Impostazione modo stampa (Qualità/ Velocità): 2	1.440 x 720 dpi
	PP-100AP	Impostazione modo stampa (Qualità/ Velocità): 1	1.440 x 1.440 dpi
		Impostazione modo stampa (Qualità/ Velocità): 2	1.440 x 720 dpi
		Impostazione modo stampa (Qualità/ Velocità): 3	720 x 720 dpi
Direzione di stampa			Bidirezionale, monodirezionale

dpi: numero di punti per 25,4 mm (punti per pollice)

Cartuccia di inchiostro

Voce		Descrizione	
Tipo		Cartucce separate per ogni colore	
Colore		Nero, ciano, magenta, giallo, ciano chiaro, magenta chiaro	
Data di scadenza consigliata		Utilizzare le cartucce entro la data di scadenza indicata su ogni confezione. Utilizzare entro 6 mesi dall'apertura della confezione.	
Temperatura	Se conservate in confezioni separate	-20°C~40°C	Entro 1 mese a 40°C
	Se installate nel prodotto	-20°C~50°C	Entro 1 mese a 50°C
	Se trasportare in confezioni separate	-20°C~60°C	Entro 5 giorni a 60°C
Dimensioni		42,0 mm (L) x 83,0 mm (P) x 26,4 mm (A)	
Inchiostro		Inchiostro a tinta	

Specifiche dell'unità (solo per PP-100III/PP-50II)

Voce		Descrizione
Numero di unità installate	PP-100III	2 drive
	PP-50II	1 unità
Tipo caricamento		Vassoio
Velocità di scrittura	CD-R	40x/32x/24x/16x/10x/4x
	DVD-R	12x/8x/6x/4x/2.4x/2x/1x
	DVD+R	12x/8x/6x/4x/2.4x/2x/1x
	DVD-R DL	8x/6x/4x/2,4x/2x
	DVD+R DL	8x/6x/4x/2,4x/2x

- Se si seleziona 2,4x per DVD-R/DVD-R DL, la velocità di scrittura sarà impostata a 2x.
- Se si seleziona 2x per DVD+R/DVD+R DL, la velocità di scrittura sarà impostata a 2,4x.
- I dischi CD/DVD creati con l'unità del prodotto potrebbero non essere riconosciuti, riprodotti e letti a seconda della compatibilità dell'unità o del lettore.
- Non sottoporre il prodotto a vibrazioni o urti durante la lettura o la scrittura del disco. In caso contrario, l'unità potrebbe funzionare non correttamente o il disco potrebbe risultare non riproducibile.
- Non inserire un cacciavite a taglio, una clip o altri corpi estranei nell'unità CD/DVD. In caso contrario, potrebbero verificarsi malfunzionamenti.
- A seconda dell'ambiente operativo e dei dischi in uso, la velocità di scrittura potrebbe risultare inferiore a quella impostata (per assicurare una qualità di registrazione ottimale).

Specifiche elettriche

Voce		Descrizione		
		PP-100III	**PP-50II**	**PP-100AP**
Tensione nominale		CA 100 - 240 V		
Frequenza nominale		Da 50 a 60 Hz		
Corrente nominale		1,0 A		
Potenza assorbita	Media in funzionamento	Circa 52 W	Circa 40 W	Circa 30 W
	Media in attesa	Circa 27 W	Circa 28 W	Circa 20 W
Cavo di alimentazione		cavo di alimentazione (fornito in dotazione con il prodotto)		

Condizioni ambientali

Voce		Descrizione	
Temperatura	Durante il funzionamento	10°C~35°C	
	In magazzino	-20°C~40°C	
	Durante il trasporto	-20°C~60°C Non più di 1 mese a 40 °C, non più di 120 ore a 60 °C	
Umidità	Durante il funzionamento	Umidità relativa del 20%~80%	Senza condensa
	In magazzino	Umidità relativa del 5%~85%	
	Durante il trasporto	Umidità relativa del 5%~85%	
Intervallo operativo	Durante il funzionamento	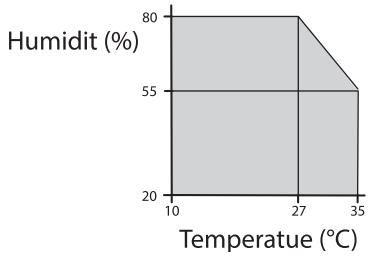	
	In magazzino	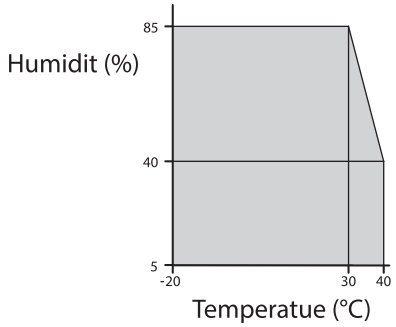	
	Durante il trasporto	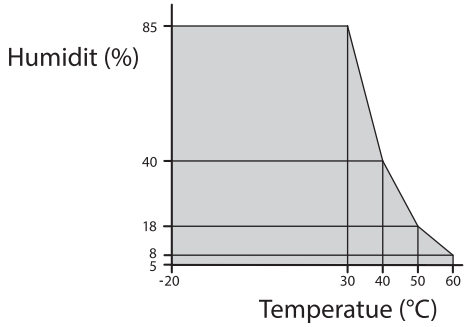	
Altitudine		al massimo 2000 m	

*: PP-100III/PP-50II

Interfacce

Voce	Descrizione
Conformità	Per il modello PP-100III: USB 3.0 o USB 2.0 Per il modello PP-50II/PP-100AP: USB 2.0
Velocità di comunicazione	• USB 3.0: SuperSpeed (5 Gbps) • USB 2.0: Hi-Speed (480 Mbps)

Parti consumabili e opzioni

Per acquistare parti consumabili e opzioni, consultare il rivenditore dove è stato acquistato il prodotto o accedere ad uno dei seguenti siti:

https://www.epson.com/support/ (Stati Uniti e Canada)

https://www.epson-europe.com/ (Europa)

https://www.epson.com.au/ (Australia)

Cartucce di inchiostro e cartuccia di manutenzione

È possibile utilizzare le seguenti cartucce dell'inchiostro e la scatola di manutenzione con i prodotti della serie Discproducer:

Componente		Numero di serie
Cartuccia di inchiostro	Ciano	PJIC1/PJIC7(C)
	Ciano chiaro	PJIC2/PJIC7(LC)
	Magenta chiaro	PJIC3/PJIC7(LM)
	Magenta	PJIC4/PJIC7(M)
	Giallo	PJIC5/PJIC7(Y)
	Nero	PJIC6/PJIC7(K)
Cartuccia di manutenzione (solo per i modelli PP-100III e PP-100AP)		PMJB100

Dischi

Epson offre dischi CD-R e DVD-R specifici per ogni esigenza di stampa.

Unità (solo per PP-100III)

Con questo prodotto è possibile utilizzare la seguente unità esclusiva PP-100III.

- BDE-PR1EP
- BDE-PR1EP2
- BDE-PR1EP3

Non utilizzare altre unità diverse dall'unità opzionale esclusiva Epson. Altrimenti il modello PP-100III e l'unità potrebbero danneggiarsi.