EPSON
EXCEED YOUR VISION

TM-C3500/TM-C3510/ TM-C3520

사용자 설명서

본 제품의 특징

사용하기 전에

설정

기본 조작

프린터 드라이버 사용 방법

라벨 만들기 및 인쇄

고급 활용

유지보수

문제 해결

사양

부록

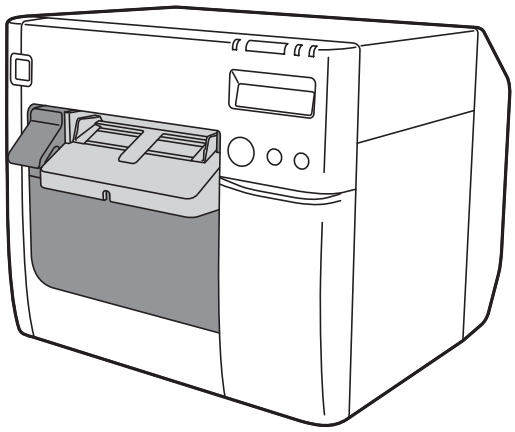

M00107704KO
Rev.E

본 제품의 특징

TM-C3500은 수요가 높은 라벨 인쇄에 필요한 처리 속도, 운영 편의성 및 신뢰성을 제공하는 4색 잉크젯 라벨 프린터입니다.

다양한 용지 지원

제품은 다양한 용지 모양, 형태 및 유형을 지원합니다. 따라서 라벨을 만들 때 적용 분야에 가장 적합한 용지를 선택할 수 있습니다. (☞ 18 페이지의 "사용할 수 있는 용지")

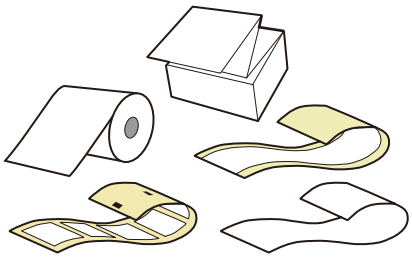

우수한 사용 편의성

LED 점등/점멸 및 LCD 디스플레이의 조합으로 프린터 상태를 확인할 수 있습니다. 이를 통해 오류의 원인과 문제 해결 방법을 빠르게 파악할 수 있습니다. (☞ 68 페이지의 "프린터 상태 확인")

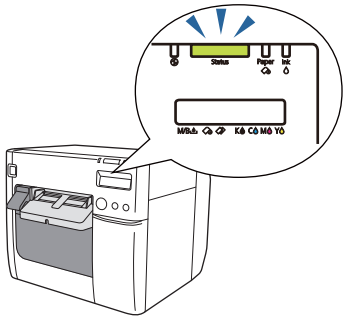

오래 가고 내구성 높은 안료 잉크

본 제품은 물, 기름 및 알코올에 강한 안료 잉크를 사용합니다. 라벨이 젖더라도 번지지 않으며 색이 흐려지지 않습니다. 라벨이 오래갑니다. (☞ 202 페이지의 "잉크 카트리지")

일반 염료 잉크

안료 잉크

자동 노즐 체크 시스템 장착

자동 노즐 체크 시스템이 자동으로 노즐 막힘을 검사하여 막힌 경우 청소합니다. 이를 통해 안정적인 인쇄가 가능하며 유지보수 작업 및 시간이 절감됩니다. (☞ 104 페이지의 "자동 노즐 체크 시스템")

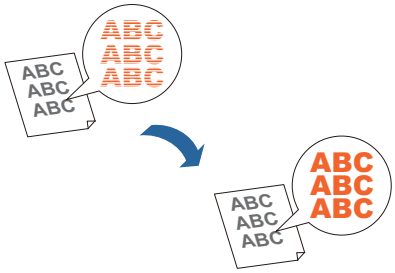

목차

☞ 46 페이지의 "롤 용지 적재 및 교체"

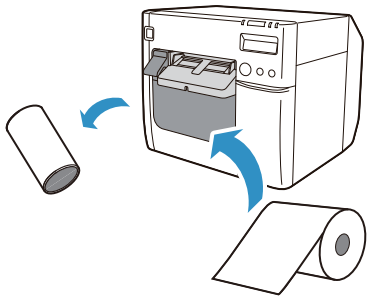

☞ 44 페이지의 "잉크 카트리지 교체"

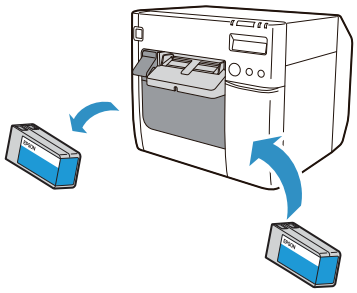

☞ 144 페이지의 "문제 해결"

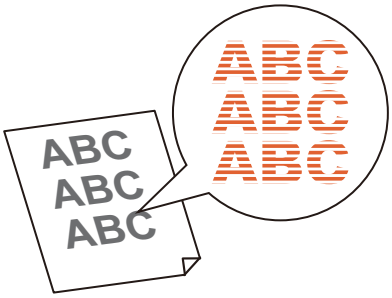

본 제품의 특징 2

■ 목차 3

사용하기 전에 6

■ 본 제품의 설명서 6
최신 버전 다운로드 6
본 설명서에서 사용되는 기호 7
■ 소프트웨어 소개 8
■ 제품 및 드라이버 버전 9
제품 버전 확인 방법 9
프린터 드라이버 버전 확인 방법 9
■ 본 설명서의 화면 10
■ 안전 주의사항 10
설치시 주의 10
취급시 주의 11
전원 공급장치에 관한 주의 12
잉크 카트리지에 관한 주의 13
주의 라벨 16
■ 사용할 수 있는 용지 18
용지 모양 18
용지 형태 18
사용할 수 있는 용지 목록 19
사용할 수 없는 용지 19
■ 부품명 및 기능 20
앞 20
내부 21
조작 패널 22
뒷면 23
커넥터 24

설정 26

■ 설정 흐름 27
■ 프린터 드라이버 설치 28
■ 프린터 설치하기 29
보호 테이프 제거하기 29
설치 30
■ 전원 공급장치 연결 31
■ 인터페이스 케이블 연결하기 32
IP 어드레스 설정하기 32

■ 롤 용지 적재 32
■ 유지보수 박스 설치 33
■ 잉크 카트리지 설치 35
■ 용지 배출 트레이 부착 37
■ LCD 설정 39
표시 언어 39
대비 조정 41

기본 조작..... 42

■ 전원 켜기/끄기 42
전원 켜기 42
전원 끄기 43
■ 잉크 카트리지 교체 44
잉크 잔량 확인 44
잉크 카트리지 교체 방법 44
■ 유지보수 박스 교체 45
유지보수 박스의 남은 공간 확인 45
유지보수 박스 교체 방법 45
■ 롤 용지 적재 및 교체 46
■ 접힌 연속 용지 적재 및 교체 56
셔터 조정 66
■ 프린터 상태 확인 68
소모품 교체 시기 68
상태 및 오류 69
셀프 테스트 인쇄 71

프린터 드라이버 사용 방법 ...73

■ 프린터 드라이버를 표시하는 방법 73
응용 프로그램에서 표시 73
제어판에서 표시 73
■ 프린터 드라이버 화면 구성 75
■ 용지 등록(미디어 정의) 76
새로 등록 76
편집 및 삭제 85
■ 무테 인쇄 88
■ 프린터 드라이버 제거 89

라벨 만들기 및 인쇄..... 90

■ 라벨 만들기 90
■ 라벨 인쇄 90
■ 라벨 데이터 만들기 및 인쇄 91
■ 다이컷 라벨의 무테 인쇄 97
권장 다이컷 라벨 용지 97
프린터 드라이버 설정 98

고급 활용.....100

■ 프린터의 기능 및 조작 절차 100
버저 100
자동 노즐 체크 시스템 104
■ 네트워크 설정 107
설정 방법 107
설정 항목 107
기본 네트워크 설정 108
네트워크 설정 확인(상태 시트 인쇄) 110
EpsonNet Config(웹 버전) 111
■ 치명적 오류의 알림 설정 113
■ PrinterSetting 기능 및 조작 절차 115
PrinterSetting 시작 방법 115
PrinterSetting 화면 구성 116
PrinterSetting 기능 117
PrinterSetting 설정 적용 120
용지 급지 조정 121
센서 조정 128
인쇄 헤드 정렬 129

유지보수 137

■ 외부 클리닝 137
■ 플래튼 클리닝 137
■ 자동 절단기 클리닝 140
■ 프린터 헤드 클리닝 141
노즐 체크 패턴 인쇄 142
헤드 클리닝 143

문제 해결 144

■ 조작 패널에 메시지가 표시됨 145

■ 인쇄 품질 문제 148

수평 흰색 띠 150
가장자리 근처의 흰색 또는 검은색 띠..... 150
흰색 또는 검은색 띠 151
의도치 않은 위쪽 및 아래쪽 여백이 생김.... 152
인쇄된 문자가 흐리게 보임 153
잘못된 색상이 인쇄됨..... 153
인쇄 위치 변화 153
용지에 잉크 얼룩이 생김 154
인쇄 데이터 일부 누락/자동 절단 위치 변화154
인쇄된 라벨에 여백이 생김 155
라벨의 여백이 큼 155

■ 용지가 급지 및 배출되고 오류 발생..... 156

■ 용지가 급지 및 배출되고 잘못 절단됨 . 158

■ 용지 걸림 158

■ 컴퓨터에 메시지가 표시됨..... 159

■ 컴퓨터에서 인쇄를 할 수 없거나 갑자기 인쇄할 수 없음160

프린터 드라이버 설치 여부 확인 160
프린터와 컴퓨터 다시 연결 160

■ 프린터가 켜지지 않음..... 162

사양 163

■ 사양..... 163

전기 사양 164
전체 크기 165

■ 환경 사양 166

■ 용지 사양 167

연속 용지 167
연속 용지(흑색 마크)..... 168
전체 페이지 라벨 170
다이컷 라벨(간격) 171
다이컷 라벨(흑색 마크)..... 173
손목 밴드 177

■ 인쇄 위치 및 절단 위치..... 179

연속 용지 및 롤 용지..... 179
연속 용지(흑색 마크) 및 롤 용지.....181
연속 용지(흑색 마크) 및 접힌 연속 용지..... 183
전체 페이지 라벨 및 롤 용지..... 185
다이컷 라벨(간격) 및 롤 용지 187
다이컷 라벨(흑색 마크) 및 롤 용지..... 189
다이컷 라벨(흑색 마크) 및 접힌 연속 용지...191
손목 밴드 및 롤 용지(WB-S 시리즈) 193
손목 밴드 및 롤 용지(WB-M 시리즈)..... 195
손목 밴드 및 롤 용지(WB-L 시리즈).....198

■ 잉크 카트리지 202

■ 유지보수 박스 202

■ 지원되는 운영 체제..... 203

부록 204

■ 소모품 및 옵션..... 204

잉크 카트리지 204
유지보수 박스 205

■ 사용상 제한사항 205

■ 참고 206

■ 상표 206

사용하기 전에

이 장에서는 제품을 사용하기 전에 알아야 할 정보를 설명합니다.

본 제품의 설명서

종이 설명서

처음에 읽어 주십시오.

제품 취급 주의 사항을 설명합니다. 안전하고 적절한 사용을 보장하고 사용자 및 다른 사람의 부상과 자산 손상을 방지하기 위해 사용 전 주의 사항을 읽어보시기 바랍니다. 제품 포장 풀기와 설치에 대한 지침도 포함되어 있습니다.

PC로 볼 수 있는 설명서

사용자 설명서(본 설명서)

제품과 소프트웨어의 기능과 조작 절차, 유지보수 정보 및 문제 해결에 대해 자세히 설명합니다.

PC로 볼 수 있는 설명서

Developer's Guide(개발자 설명서)

제품을 사용하여 시스템을 개발할 때 필요한 정보를 제공합니다.

최신 버전 다운로드

프린터 드라이버, 유틸리티 및 설명서의 최신 버전은 다음 URL에서 다운로드할 수 있습니다.

북미에 거주하는 고객인 경우에는 다음 웹사이트를 참고해 주십시오:
〈https://www.epson.com/support/〉

기타 국가와 지역에 거주하는 고객인 경우에는 다음 웹사이트를 참고해 주십시오.
〈https://www.epson-biz.com/?service=colorworks〉

본 설명서에서 사용되는 기호

본 설명서에서는 중요한 정보를 나타내기 위해 다음의 기호를 사용합니다.

안전 관련 기호

본 제품의 안전과 올바른 사용을 보장하고, 사용자와 다른 사람들에 대한 위험과 물적 손해를 방지하기 위해서 본 설명서에는 아래에 표시한 기호가 사용되고 있습니다. 본 설명서를 읽기 전에 그 의미를 완전히 이해하도록 하십시오.

⚠ **경고**	**이 기호를 무시하고 제품을 부적절하게 취급하면 사망 또는 심각한 부상을 초래할 수 있습니다.**
⚠ **주의**	**이 기호를 무시하고 제품을 부적절하게 취급하면 부상 또는 물적 손해를 초래할 수 있습니다.**

일반 정보 관련 기호

중요	제품 사용 시 준수해야 하는 정보를 나타냅니다. 이 정보를 무시하여 잘못 취급할 경우 제품 고장이나 오작동이 발생할 수 있습니다.
참고	알아두어야 할 보충 설명 및 정보를 나타냅니다.
☞	관련 정보가 포함된 참조 페이지를 나타냅니다.

소프트웨어 소개

다음에서는 제품에 포함된 CD(TM-C3500 Series Set-Up and Utilities Disc)에서 설치할 수 있는 소프트웨어를 소개합니다.

이름	개요
TM-C35xx Printer Driver (TM-C35xx 프린터 드라이버)	Windows 응용 프로그램에서 인쇄하기 위한 드라이버입니다. 프린터 설정을 구성하기 위한 유틸리티(PrinterSetting)를 드라이버에서 시작할 수 있습니다.
Install Navi	제품을 설정하기 위한 소프트웨어입니다. 컴퓨터 및 제품을 마법사 형식으로 설정할 수 있습니다.
EpsonNet Config	제품의 네트워크 설정을 변경하기 위한 소프트웨어입니다.
USB Printer Class Device Replacement Service (USB 프린터 클래스 장치 교체 서비스)	프린터 고장 시 제품 교체에 대한 도움을 제공하는 소프트웨어입니다. 이를 통해 호스트 컴퓨터의 설정을 새로 연결된 프린터에 계속 사용할 수 있습니다.

제품 및 드라이버 버전

별도 명시된 경우 이외에는 본 설명서의 설명은 다음 버전에 적용됩니다.

제품 펌웨어: WAM31000 이상

프린터 드라이버: Ver.2.0.0.0 이상

제품 버전 확인 방법

셀프 테스트 인쇄를 수행하여, 사용 중인 제품 펌웨어의 버전을 확인할 수 있습니다. 셀프 테스트 인쇄 결과의 첫 번째 줄을 확인하십시오. (☞ 71 페이지의 "셀프 테스트 인쇄")

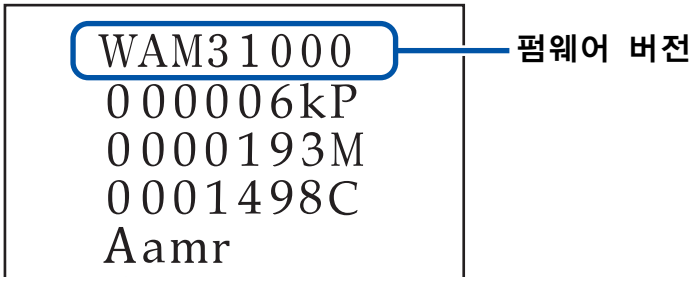

프린터 드라이버 버전 확인 방법

프린터 드라이버 화면에서 버전을 확인할 수 있습니다. (☞ 73 페이지의 "프린터 드라이버를 표시하는 방법")

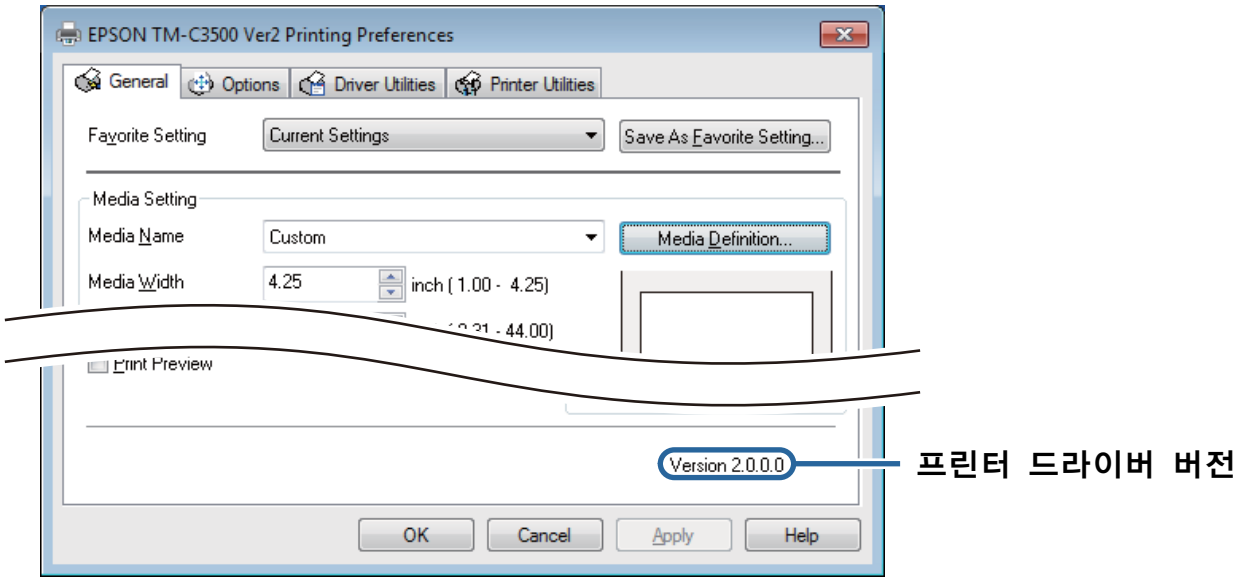

본 설명서의 화면

본 설명서의 화면과 실제 Windows에서 표시되는 화면은 사용되는 제품과 운영 체제에 따라 서로 다를 수 있습니다. 별도 명시하는 경우 이외에는 본 설명서의 화면은 Windows 7에서 TM-C3500을 사용할 때의 화면입니다.

안전 주의사항

제품의 안전한 사용을 위해, 사용 전 제품과 함께 제공되는 본 설명서 및 기타 지침을 읽어보십시오.

언제라도 제품에 관련한 불명확한 사항을 확인할 수 있도록 본 설명서를 안전한 곳에 보관하십시오.

설치시 주의

⚠ 경고	**제품의 통기구를 막지 마십시오.** (☞ 23 페이지의 "뒷면") 그렇게 하면 제품 내에 열이 축적되어 화재를 초래할 수 있습니다. 제품을 옷으로 덮거나 환기가 잘 되지 않는 곳에 설치하지 마십시오. 또한 설명서에 명시된 설치 공간을 확보하십시오. (☞ 30 페이지의 "설치")
⚠ 주의	**불안정한 곳이나 다른 장치로부터의 진동에 노출되는 곳에는 제품을 설치/보관하지 마십시오.** 기기가 떨어지거나 쓰러져서 파손을 초래하고 부상을 유발할 수 있습니다.
	기름 연기나 먼지에 노출되는 곳 또는 습한 곳에는 본 제품을 설치하지 마십시오. 그렇게 하면 감전 또는 화재를 초래할 수 있습니다.
	제품을 들어올릴 때 올바른 자세로 작업하십시오. 부적절한 자세로 제품을 들면 부상을 입을 수 있습니다.
	설명서에 명시된 환경 조건에서 제품을 사용하십시오. (☞ 166 페이지의 "환경 사양")

취급시 주의

⚠ 경고	**알코올 또는 페인트 시너 등과 같은 휘발성 물질이 있는 곳이나 불 근처에서는 본 제품을 사용하지 마십시오.** 그렇게 하면 감전 또는 화재를 초래할 수 있습니다.
	제품에서 연기가 나거나, 이상한 냄새가 나거나, 이상한 소리가 나는 경우에는 즉시 제품 전원을 꺼 주십시오. 계속해서 사용하면 감전 또는 화재를 초래할 수 있습니다. 비정상적인 상황이 발생하면 즉시 전원을 끄고 콘센트에서 플러그를 뺀 다음 구입한 대리점 또는 Seiko Epson 서비스 센터에 연락하십시오.
	이물질이나 물 또는 기타 액체가 제품 속으로 들어간 경우 즉시 제품 전원을 끄십시오. **계속해서 사용하면 감전 또는 화재를 초래할 수 있습니다.** 즉시 전원을 끄고 콘센트에서 플러그를 뺀 다음 구입한 대리점 또는 Seiko Epson 서비스 센터에 연락하십시오.
	본 설명서에 기재된 곳 이외의 부분은 분해하지 마십시오.
	위험하므로 제품을 직접 수리하지 마십시오.
	대기 중에 가연성 가스, 폭발성 가스가 있는 곳에서 제품을 사용하지 마십시오. 또한 제품 내부 또는 주위에서 가연성 가스를 포함하는 분무기 스프레이를 사용하지 마십시오. 그렇게 하면 화재를 유발할 수 있습니다.
	본 설명서에 기재된 이외의 방식으로 케이블을 연결하지 마십시오. 그렇게 하면 화재를 유발할 수 있습니다. 다른 연결된 장치도 손상될 수 있습니다.
	본 설명서에 기재된 곳 이외의 제품 내부는 만지지 마십시오. 그렇게 하면 감전 또는 화상을 초래할 수 있습니다.
	금속 또는 가연성 물질을 삽입하거나, 제품으로 떨어지지 않도록 하십시오. 그렇게 하면 감전 또는 화재를 초래할 수 있습니다.
⚠ 주의	**제품 위에 사람이 올라가거나 무거운 물체를 두지 마십시오.** 어린이가 있는 집에서는 특히 주의를 기울이십시오. 기기가 떨어지거나 쓰러져서 파손을 초래하고 부상을 유발할 수 있습니다.
	적절한 절차에 따라 올바른 방향으로 케이블 및 옵션 제품을 설치해 주십시오. 올바르게 설치하지 않으면 화재 또는 부상을 초래할 수 있습니다. 본 설명서의 지시에 따라 올바르게 설치하십시오. (☞ 32 페이지의 "인터페이스 케이블 연결하기")

⚠ 주의	**제품을 이동시키기 전에 제품의 전원을 끄고, 플러그를 뽑고, 모든 케이블이 분리된 것을 확인하십시오.** 그렇게 하지 않으면 케이블이 손상되어 감전 또는 화재를 초래할 수 있습니다.
	기울어지거나, 세워지거나, 뒤집힌 상태로 제품을 보관하거나 운반하지 마십시오. 그렇게 하면 잉크가 샐 수 있습니다.

전원 공급장치에 관한 주의

⚠ 경고	**지정된 AC 어댑터 이외의 어댑터는 사용하지 마십시오. 또한 지정된 어댑터를 다른 장치에 사용하지 마십시오.** (☞ 31 페이지의 "전원 공급장치 연결") 그렇게 하면 감전 또는 화재를 초래할 수 있습니다.
	AC 어댑터 취급 시 다음 사항을 준수하십시오. 감전이나 화재의 위험이 있습니다. * 비나 물이 AC 어댑터에 들어갈 수 있는 위치에서 사용하지 마십시오. * 전원 코드를 잡고 제품을 들어올리지 마십시오. * 클립이나 기타 금속 물체가 커넥터에 닿지 않도록 주의하십시오. * 침구로 덮지 마십시오.
	전원 플러그에 먼지나 기타 이물질이 붙지 않도록 주의하십시오. 먼지나 이물질이 쌓이면 감전 또는 화재를 초래할 수 있습니다.
	콘센트에 전원 플러그를 끝까지 삽입해 주십시오. 플러그를 단단히 삽입하지 않으면 감전 또는 화재를 초래할 수 있습니다.
	AC 전원 코드는 사용할 장소의 관련 안전 표준을 준수해야 합니다.
	손상된 전원 코드는 사용하지 마십시오. 감전이나 화재의 위험이 있습니다. 전원 코드가 손상된 경우 자격 있는 서비스 전문가에게 문의하십시오. 또한 전원 코드가 손상되지 않도록 다음 사항을 준수해 주십시오: * 전원 코드를 개조하지 마십시오. * 전원 코드 위에 무거운 물체를 올리지 마십시오. * 전원 코드를 억지로 구부리거나, 비틀거나 당기지 마십시오. * 전원 코드를 열기구 근처에 두지 마십시오.
	젖은 손으로 전원 플러그를 삽입하거나 제거하지 마십시오. 그렇게 하면 감전을 초래할 수 있습니다.

⚠ 경고	**하나의 콘센트에 너무 많은 전원 코드를 연결하지 마십시오.** 그렇게 하면 화재를 유발할 수 있습니다. 전원 콘센트에서 직접 전원을 공급하십시오.
	정기적으로 콘센트에서 전원 플러그를 빼서 날 밑부분과 날 사이를 청소하십시오. 전원 플러그를 콘센트에 연결된 상태로 장기간 방치하면 플러그 날 밑부분에 먼지가 쌓여서 단락 및 화재가 발생할 수 있습니다.
	콘센트에서 전원 플러그를 뽑을 때에는 코드를 당기지 말고 플러그를 잡고 뽑아 주십시오. 코드를 당기면 코드가 손상되거나 플러그가 변형되어 감전이나 화재가 발생할 수 있습니다.
	제품의 전원이 켜진 상태에서 콘센트에 전원 플러그를 삽입하거나 분리하지 마십시오. 감전이나 화재의 위험이 있습니다.
⚠ 주의	**안전을 보장하기 위해서 장기간 사용하지 않을 때에는 제품의 플러그를 뽑아 두십시오.**

잉크 카트리지에 관한 주의

⚠ 주의	**사용 가능한 잉크 카트리지는 제품의 모델 번호에 따라 다릅니다. 프린터의 모델 번호에 적합한 잉크 카트리지를 사용하십시오.** (☞ 202 페이지의 "잉크 카트리지")
	카트리지의 IC 칩에 손대지 마십시오. 이 경우 오작동이 발생하거나 인쇄가 되지 않을 수 있습니다.
	본 제품은 잉크 카트리지를 제거했다 다시 설치하더라도 사용할 수 있도록 사용된 잉크량 및 기타 정보를 관리하는 IC 칩이 장착된 잉크 카트리지를 사용합니다. 하지만 남은 잉크량이 적은 잉크 카트리지를 제거했다 다시 설치한 경우에는 사용하지 못할 수도 있습니다. 제품은 자동으로 신뢰성을 확인하기 때문에 일부 잉크는 카트리지를 설치할 때마다 소모됩니다.
	모든 잉크 카트리지를 설치하십시오. 잉크 카트리지가 하나만 빠져도 인쇄를 할 수 없습니다.
	잉크 카트리지는 인쇄 헤드의 품질을 유지하기 위해서 잉크가 완전히 소모되기 전에 작동을 중단하도록 만들어져 있으므로, 사용한 잉크 카트리지에 잉크가 남아 있을 수 있습니다.
	잉크 카트리지를 교체할 때의 유지보수 조작과 인쇄 헤드 클리닝을 위해서 모든 잉크 색상이 소모됩니다.

⚠ 주의	**잉크 교환 중(⏻(전원) 램프가 점멸되는 상태)에는 제품의 전원을 끄거나 잉크 카트리지 커버를 열지 마십시오.** 커버를 열면 잉크가 재충진되어 더 많은 잉크가 소모됩니다. 또한, 이상 정상적으로 인쇄하지 못할 수 있습니다.
	흑백 인쇄의 경우라도 인쇄 및 인쇄 헤드 품질을 유지하기 위해 설계된 조작대로 모든 잉크 색상이 사용됩니다.
	잉크 카트리지를 분해하지 마십시오. 그렇게 하면 잉크가 눈 및 피부에 부착될 수 있습니다.
	잉크 카트리지를 분해 또는 개조하지 마십시오. 이 경우 더 이상 정상적으로 인쇄하지 못할 수 있습니다.
	오래된 잉크 카트리지를 사용하면 인쇄 품질이 떨어질 수 있습니다. 포장을 개봉한 후에는 잉크 카트리지를 6개월 이내에 모두 사용하도록 하십시오. 잉크 카트리지의 사용 기간은 각각의 잉크 카트리지 포장에 인쇄되어 있습니다.
	잉크가 피부, 눈 또는 입에 묻으면 다음과 같은 조치를 취해 주십시오. * 피부에 묻은 경우에는 즉시 비눗물로 해당 부위를 세척해 주십시오. * 잉크가 눈에 들어간 경우에는 물로 즉시 씻어내 주십시오. 잉크를 그대로 방치하면 눈이 충혈되거나 가벼운 염증이 생길 수 있습니다. 뭔가 잘못된 경우에는 즉시 의사에게 상담해 주십시오. * 잉크가 입에 들어가면 즉시 뱉어낸 후, 의사에게 상담해 주십시오.
	제거한 잉크 카트리지의 잉크 공급 포트 주변에는 잉크가 묻어 있을 수 있습니다. 그런 것으로 인해서 책상 등에 얼룩이 생기지 않도록 주의하십시오.
	제품에 설치할 준비가 될 때까지는 잉크 카트리지 포장을 개봉하지 마십시오.
	잉크 카트리지 커버를 연 후 내부 작동이 멈출 때까지 4초 이상 기다리십시오. 4초 이내에 잉크 카트리지를 제거하면 잉크가 분출될 수 있습니다.
	잉크 카트리지를 너무 세게 흔들지 마십시오. 잉크 카트리지를 너무 세게 흔들거나 측면을 강하게 누르면 누출될 수 있습니다.
	카트리지 설치 부분에 이물질이 들어가지 않도록 하십시오. 이 경우 더 이상 정상적으로 인쇄하지 못할 수 있습니다. 설치 부분을 손상시키지 않도록 주의하면서 해당 부분에 떨어진 물체를 제거하십시오.
	잉크를 처음으로 충진한 경우(구입 직후), 잉크는 인쇄 준비를 위해서 인쇄 헤드 노즐(잉크 배출 구멍)을 충진하는 데에 소모됩니다. 따라서 인쇄 가능한 매수가 나중에 설치한 카트리지보다 작을 수 있습니다.

⚠ 주의	제품의 전원 버튼을 사용하여 전원을 끄면 잉크 건조를 방지하기 위해 인쇄 헤드가 자동으로 덮입니다. 잉크 카트리지를 설치한 후, 제품을 사용하지 않는 경우에는 전원 버튼을 사용해서 전원을 꺼 주십시오. 전원이 켜진 상태에서 전원 플러그를 당겨서 뽑거나 차단기를 끄지 마십시오.
	아트지 등과 같은 발수 용지에 인쇄하면 건조가 느려서 인쇄 얼룩이 생길 수 있습니다. 또한 광택 용지에 인쇄하는 경우 인쇄면을 만지면 용지에 지문이 묻거나 손가락에 잉크가 묻을 수 있습니다. 인쇄 얼룩이 생기지 않는 용지를 선택하여 사용하십시오.
	잉크 카트리지는 어린이 손에 닿지 않는 곳에 보관하십시오.
	Epson은 잉크 카트리지를 차고 어두운 곳에 보관할 것을 권장합니다.
	차가운 곳에서 장기간 보관한 잉크 카트리지를 사용하려는 경우 사용 전 실온과 동일한 온도에서 3시간 이상 놔두십시오.
	제품을 보관하거나 운반할 때 제품에서 잉크 카트리지를 제거하지 마십시오.

주의 라벨

제품에 부착된 라벨에는 다음 주의 사항이 표시되어 있습니다.

⚠ 주의	**플래튼에 손대지 마십시오. 손이나 옷이 더러워질 수 있습니다. 플래튼이 더러운 경우 청소하십시오. (☞ 137 페이지의 "플래튼 클리닝")** 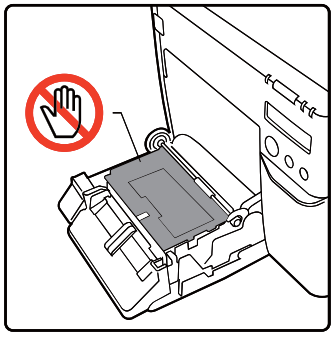
	손가락이 끼는 것을 방지하기 위해, 기기를 설치 표면에서 들어올릴 경우 잠금 메커니즘이 작동하여 커버 닫힘을 방지합니다. 제품을 사용할 때는 편평한 면에 설치하십시오. (☞ 30 페이지의 "설치")
	인쇄 중인 용지에 손대지 마십시오. 이 경우 인쇄 위치가 바뀌거나 용지 걸림이 발생할 수 있습니다. 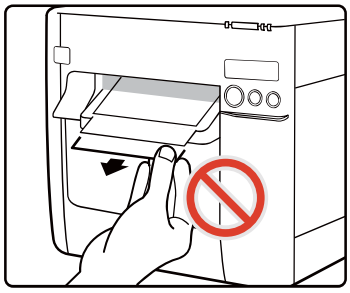

⚠ 주의	자동 절단기의 날을 손으로 만지지 마십시오. 그렇게 하면 부상을 입을 수 있습니다. 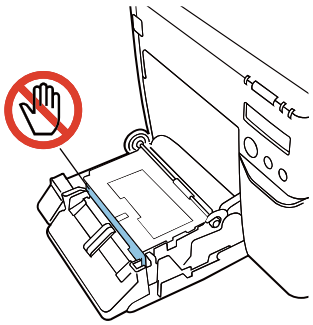

사용할 수 있는 용지

다음과 같은 모양 및 형태의 용지를 본 프린터에 사용할 수 있습니다.
자세한 사양은 167 페이지의 "용지 사양"을 참조하십시오.

용지 모양

다음 모양의 용지를 사용할 수 있습니다.

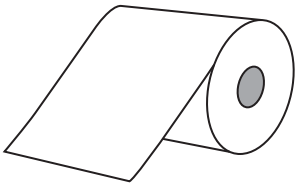

롤 용지

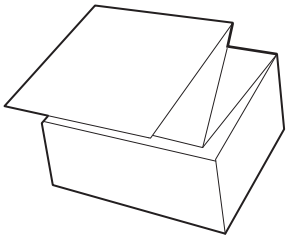

접힌 연속 용지

용지 형태

다음 형태의 용지를 사용할 수 있습니다.

일반 용지(접착면 없음)

연속 용지
(흑색 마크 없음)

연속 용지
(흑색 마크*1 있음)

라벨 용지(접착면 있음)

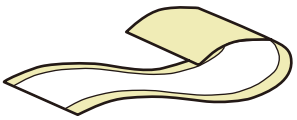

전체 페이지 라벨

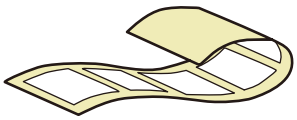

다이컷 라벨
(간격*2)

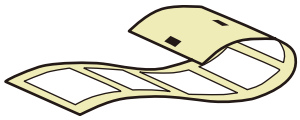

다이컷 라벨
(흑색 마크*1)

*1: 인쇄 위치는 용지의 뒷면 또는 뒷면 용지에 인쇄된 흑색 마크에 기반하여 감지됩니다.
*2: 인쇄 위치는 라벨 사이의 간격에 기반하여 감지됩니다.

참고	다이컷 라벨의 모양에 따라서는, 프린터 내부에서 라벨이 뒷면 용지에서 벗겨질 염려가 있습니다. 용지 사양과 맞지 않는 다이컷 라벨을 사용하고자 할 때는 대리점에 문의해 주십시오. (☞ 167 페이지의 "용지 사양")

사용할 수 있는 용지 목록

	접착식	타입	카테고리
롤 용지	예	전체 페이지 라벨 다이컷 라벨(흑색 마크 사용) 다이컷 라벨(간격 사용)	일반 용지 무광 용지 합성지 광택지
	아니요	연속 용지 연속 용지(흑색 마크 포함)	일반 용지 무광 용지 손목 밴드
접힌 연속 용지	예	다이컷 라벨(흑색 마크 사용)	일반 용지 무광 용지
	아니요	연속 용지(흑색 마크 포함)	

사용할 수 없는 용지

다음과 같은 용지는 적재하지 마십시오. 이러한 용지는 용지 걸림 및 인쇄 얼룩을 유발합니다.

열전사 용지

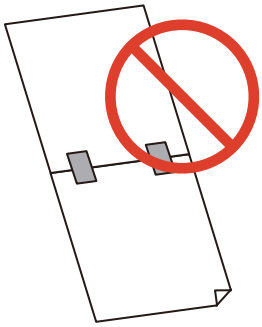

테이프 등으로 서로 붙인 용지

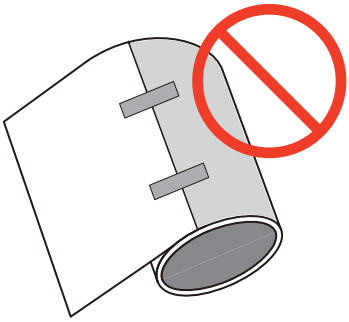

테이프 등으로 코어에 부착한 용지

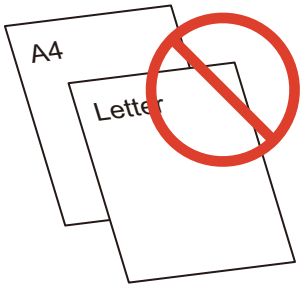

A 크기, B 크기 용지 등

부품명 및 기능

이 섹션에서는 주요 작동 부품을 설명합니다.

앞

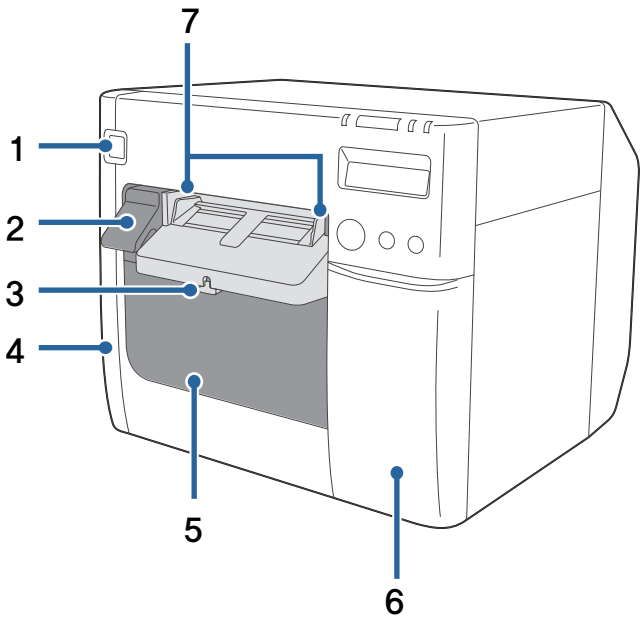

1	⏻ (전원) 버튼

프린터의 전원을 켜거나 끕니다. (☞ 42 페이지의 "전원 켜기/끄기")

2	해제 레버

이 레버를 앞으로 당기면 롤 용지 커버가 열립니다.

3	잠금 레버(용지 배출 가이드)

이 레버를 아래로 누르면 용지 배출 가이드를 조정할 수 있습니다.
용지 배출 가이드를 잠그려면 이 레버를 제자리에 딸깍하며 걸릴 때까지 위래 당깁니다.

4	유지보수 박스 커버

이 커버를 열어서 유지보수 박스를 설치/교체해 주십시오. (☞ 33 페이지의 "유지보수 박스 설치")

5	롤 용지 커버

접힌 연속 용지 가이드를 부착하거나 롤 용지를 적재 또는 교체하려면 이 커버를 엽니다.
(☞ 46 페이지의 "롤 용지 적재 및 교체", ☞ 56 페이지의 "접힌 연속 용지 적재 및 교체")

6	**잉크 카트리지 커버**

이 커버를 열어서 잉크 카트리지를 설치/교체합니다. (☞ 35 페이지의 "잉크 카트리지 설치")

7	**용지 배출 가이드**

이 가이드는 용지 배출 시 용지가 위치를 벗어나는 것을 방지합니다. 용지 너비에 맞게 조정하십시오.

내부

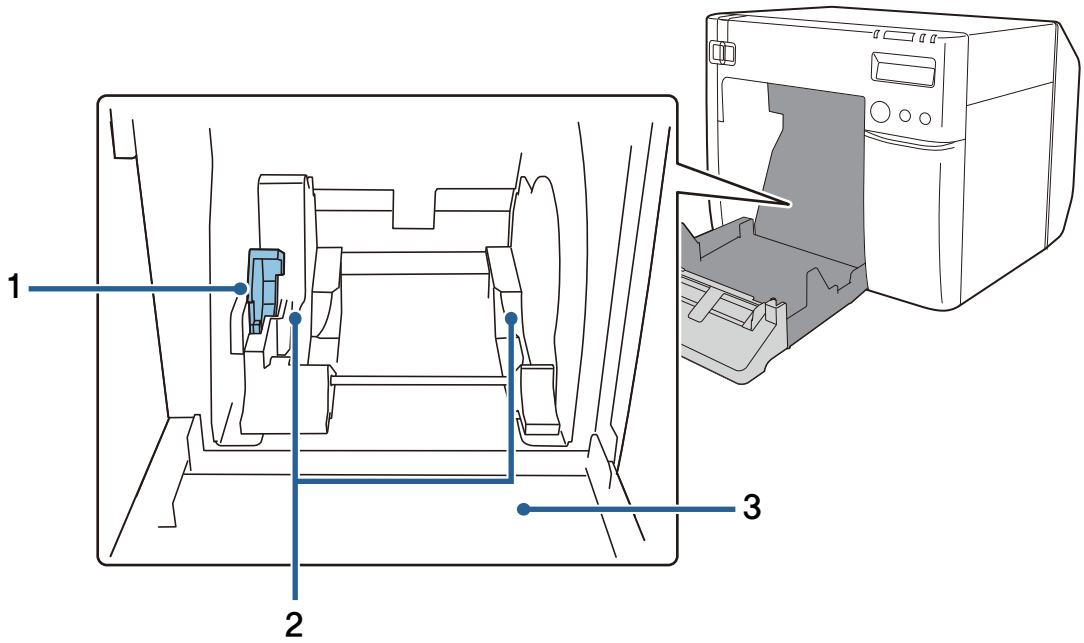

1	**잠금 레버(롤 용지 가이드)**

이 레버를 위로 당기면 롤 용지 가이드를 조정할 수 있습니다.
이 레버를 아래로 누르면 롤 용지 가이드가 잠깁니다.

2	**롤 용지 가이드**

롤 용지를 제자리에 고정하기 위한 가이드입니다. 용지 너비에 맞게 조정하십시오.

3	**셔터**

용지 너비에 맞게 조정하십시오. (☞ 66 페이지의 "셔터 조정")

조작 패널

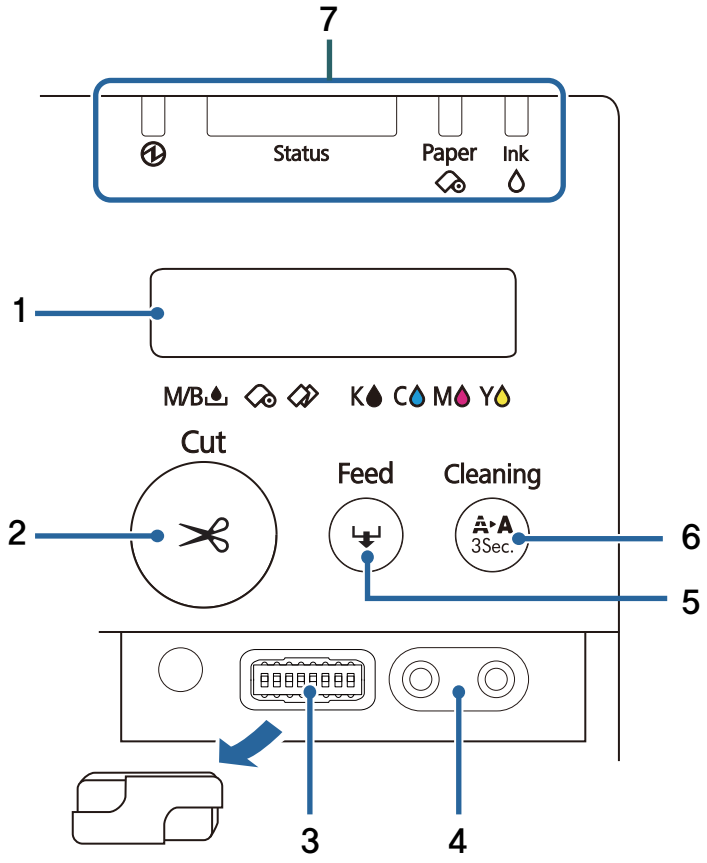

1	LCD

메시지 및 프린터 상태가 표시됩니다.
(☞ 68 페이지의 "프린터 상태 확인", ☞ 39 페이지의 "LCD 설정")

2	Cut(절단) 버튼

용지를 컷팅합니다.

3	DIP 스위치

다음 설정을 구성할 때 이러한 스위치를 조작합니다.

- LCD의 표시 언어를 변경할 때(☞ 39 페이지의 "표시 언어")
- 버저의 볼륨을 조정할 때(☞ 100 페이지의 "버저")
- 인쇄 영역을 넓힐 때 (☞ 152 페이지의 "의도치 않은 위쪽 및 아래쪽 여백이 생김")
- 전원 스위치 커버를 부착하고 전원 스위치를 조작되지 않도록 설정할 때 (☞ "Developer's Guide")

4	LCD 대비 조정 버튼

이 버튼을 조작하여 LCD의 대비를 조정합니다.

- 왼쪽 버튼을 누르면 대비가 늘어나고 오른쪽 버튼을 누르면 대비가 줄어듭니다. 조정한 후에는 전원을 끄더라도 설정이 유지됩니다. (☞ 41 페이지의 "대비 조정")

5	Feed(급지) 버튼

용지에 흑색 마크 또는 라벨 간 간격이 없는 경우, 이 버튼을 한 번 누르면 용지가 15mm 급지됩니다.
용지에 마크나 간격이 있는 경우 이 버튼을 한 번 누르면 용지가 다음 마크 또는 간격(다음 라벨 또는 페이지)으로 급지됩니다.
버튼을 길게 누르면 버튼에서 손을 뗄 때까지 용지가 급지됩니다. (최대 약 6초)

6	Cleaning(클리닝) 버튼

이 버튼을 3초 이상 누르면 인쇄 헤드 클리닝이 실행됩니다.

7	LED

LED 점등/점멸 및 LCD 디스플레이의 조합으로 프린터 상태를 확인할 수 있습니다. 이를 통해 프린터 상태에서 오류의 원인과 문제 해결 방법을 파악할 수 있습니다. (☞ 68 페이지의 "프린터 상태 확인")

뒷면

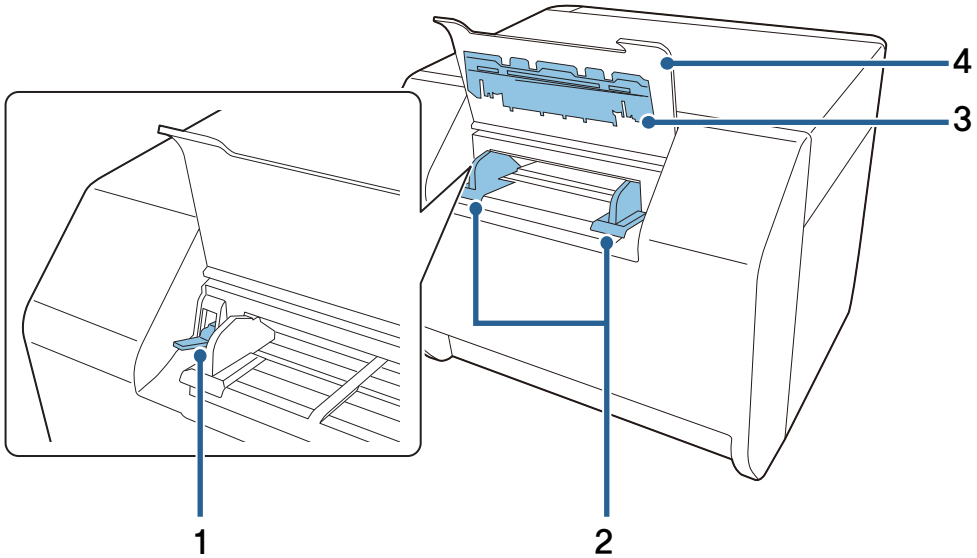

1	잠금 레버(접힌 연속 용지 가이드)

이 레버를 위로 당기면 접힌 연속 용지 가이드를 조정할 수 있습니다.
이 레버를 아래로 당기면 접힌 연속 용지 가이드가 잠깁니다.

2	접힌 연속 용지 가이드

이 가이드는 프린터에 급지될 때 용지가 위치를 벗어나는 것을 방지합니다. 용지 너비에 맞게 조정하십시오.

3	**용지 급지 가이드**

접힌 연속 용지를 사용하려면 롤 용지 커버에 이 가이드를 삽입합니다.

4	**접힌 연속 용지 커버**

접힌 연속 용지를 적재하거나 교체하려면 이 커버를 엽니다. (☞ 56 페이지의 "접힌 연속 용지 적재 및 교체")

커넥터

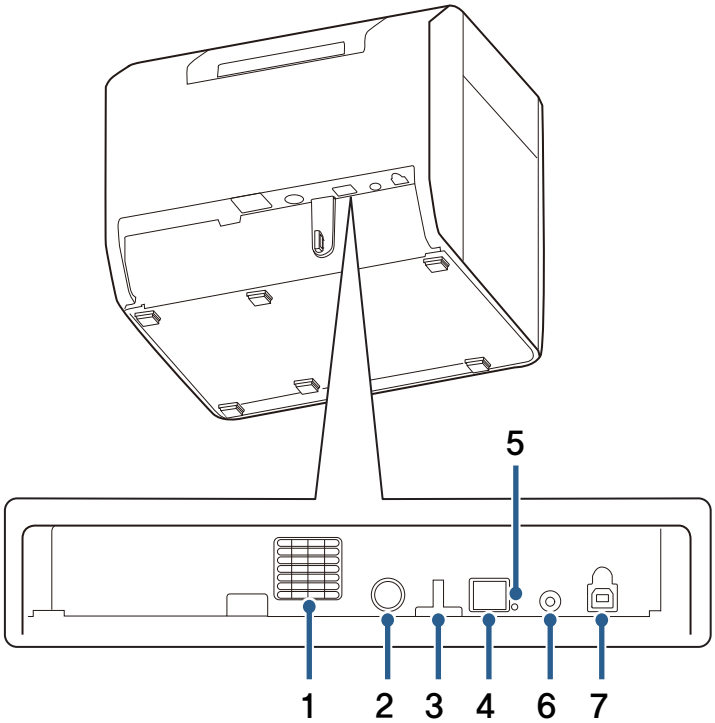

1	**통기구**

프린터 내부 온도가 상승하는 것을 방지하기 위해 프린터에서 발생하는 열을 배출합니다. 프린터 설치 시 환기를 위해 통기구 주변에 10cm 이상의 간격을 확보하십시오.

2	**DC-IN 커넥터**

AC 어댑터의 케이블을 연결합니다.

3	**와이어 새들**

이 새들로 USB 케이블을 통과시켜서 USB 케이블이 분리되는 것을 방지합니다.

4	**이더넷 커넥터**

LAN 케이블을 연결합니다.

5	**링크 LED**

프린터 네트워크 상태를 나타냅니다.
꺼짐: 전원이 꺼졌거나 네트워크 통신이 중지되었습니다.
켜짐: 네트워크 통신이 설정되었습니다.
점멸: 데이터 수신 중

6	**상태 시트 버튼**

상태 시트를 인쇄하려면 이 버튼을 누릅니다. (☞ 110 페이지의 "네트워크 설정 확인(상태 시트 인쇄)")
이 버튼을 누른 채 프린터 전원을 켠 다음 버튼을 10초 이상 누르고 있으면 네트워크 설정이 기본 설정으로 재설정됩니다.

7	**USB 커넥터**

USB 케이블을 연결합니다.

설정

이 장에서는 프린터 설치부터 프린터 인쇄 준비까지의 준비 작업을 설명합니다.
Install Navi를 사용하여 프린터를 손쉽게 설정할 수도 있습니다. Install Navi는 제공된 CD에서 시작할 수 있습니다.

설정 흐름

프린터 드라이버 설치(☞ 28페이지)

▼

프린터 설치하기(☞ 29페이지)

▼

전원 공급장치 연결(☞ 31페이지)

▼

인터페이스 케이블 연결하기(☞ 32페이지)

▼

롤 용지 적재(☞ 32페이지)

▼

유지보수 박스 설치(☞ 33페이지)

▼

잉크 카트리지 설치(☞ 35페이지)

▼

용지 배출 트레이 부착(☞ 37페이지)

▼

LCD 설정(☞ 39페이지)

프린터 드라이버 설치

프린터 드라이버는 제공된 CD에서 설치할 수 있습니다. 다음 URL에서도 다운로드할 수 있습니다.
운영 체제의 프로세서 버전을 확인한 다음 적절한 프린터 드라이버를 다운로드하십시오.
북미에 거주하는 고객인 경우에는 다음 웹사이트를 참고해 주십시오:
〈https://www.epson.com/support/〉
기타 국가와 지역에 거주하는 고객인 경우에는 다음 웹사이트를 참고해 주십시오.
〈https://www.epson-biz.com/?service=colorworks〉

프린터 설치하기

보호 테이프 제거하기

운반 시 충격으로부터 보호하기 위해 보호 테이프가 부착되어 있습니다. 설치하기 전에 테이프를 제거하십시오.

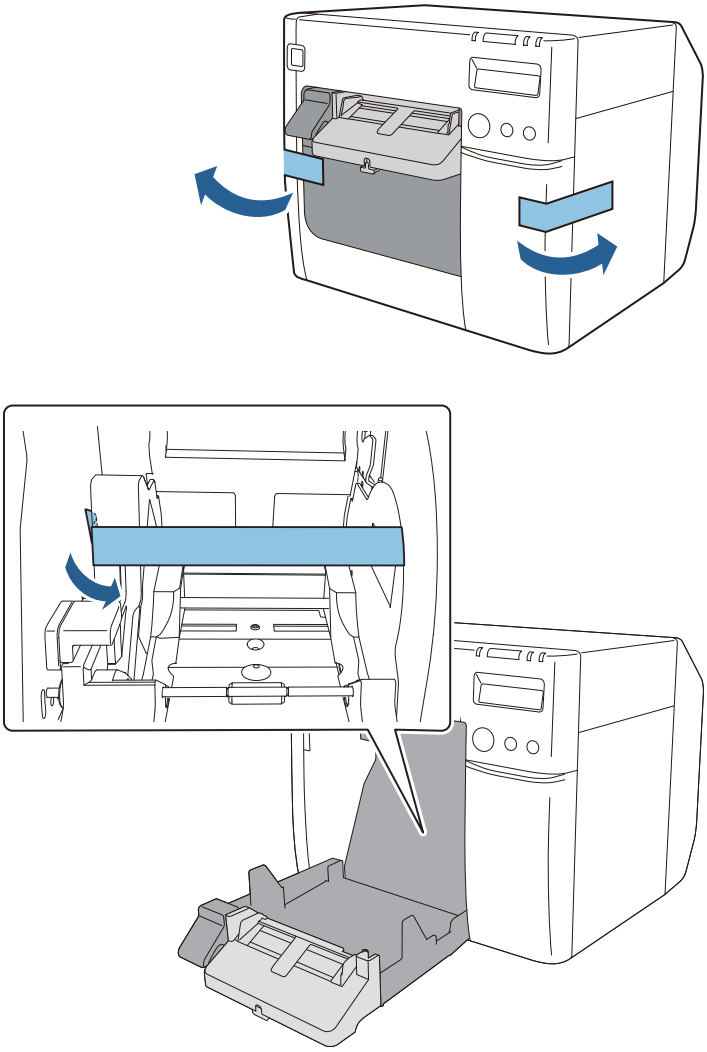

중요	보호 테이프 및 포장 박스는 나중에 운반할 때에 필요합니다. 안전한 곳에 보관하십시오.

설치

설치에 적합한 장소에 충분한 공간을 확보하십시오.

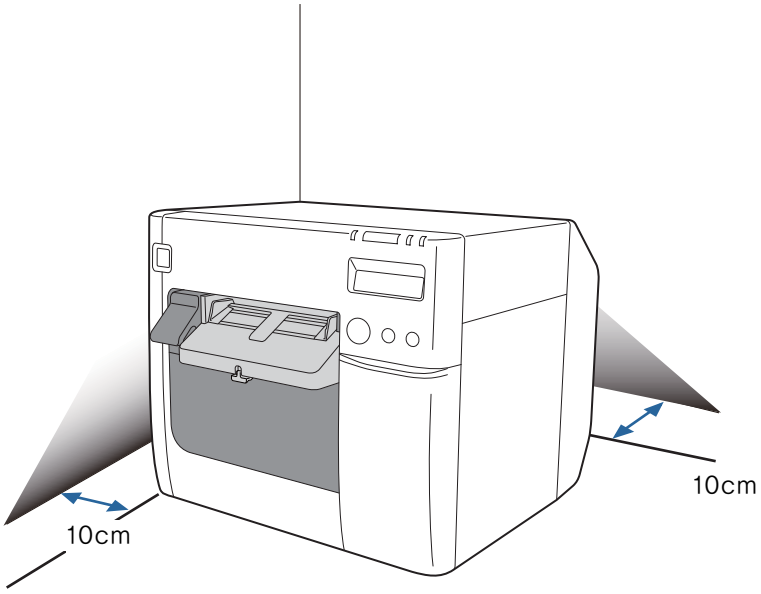

설치에 적합한 위치

프린터를 다음과 같은 곳에 설치하십시오.

- 프린터 무게(약 12.0kg)를 지지할 수 있는 강도를 가진 편평하고 안정적인 표면.
- 프린터 바닥면보다 넓은 곳. (☞ 165 페이지의 "전체 크기")
- 프린터 통기구에서 벽까지 10cm 이상의 간격이 있는, 환기가 잘 되는 곳.
- 진동 및 충격이 없는 곳.
- 전용 전원 콘센트가 있는 곳.
- 어려움 없이 용지를 적재 및 제거할 수 있는 곳.
- 프린터 주변에 충분한 공간이 있어서 액세서리 설치, 소모품 교체 및 일상적인 클리닝이 가능한 곳.
- 보장된 환경 조건을 만족하는 곳. (☞ 163 페이지의 "사양")

⚠ **주의**	프린터 무게는 약 12.0kg입니다. 프린터를 들어올릴 때 올바른 자세로 작업하십시오. 예를 들어 무릎을 충분히 구부리십시오. 적절하지 않은 자세로 프린터를 들어 올리면 작업자가 부상을 입거나 제품을 손상시킬 수 있습니다.

전원 공급장치 연결

아래 단계에 따라서 전원 공급장치를 연결해 주십시오.

⚠ 경고	**전원 공급장치를 연결하기 전에 전원 공급장치의 주의 사항을 읽으시기 바랍니다. (☞ 12 페이지의 "전원 공급장치에 관한 주의")**
	지정된 AC 어댑터(AC 어댑터 K (모델: M248A) 또는 AC 어댑터 K1 (모델: M248B)) 이외의 어댑터를 사용하지 마십시오. 또한 지정된 어댑터를 다른 장치에 사용하지 마십시오. 그렇게 하면 감전 또는 화재를 초래할 수 있습니다.

1 AC 어댑터의 DC 커넥터를 프린터의 DC-IN 커넥터에 끝까지 밀어 넣습니다.

2 AC 케이블의 커넥터를 AC 어댑터의 AC 소켓에 끝까지 밀어 넣습니다.

3 접지된 콘센트에 전원 플러그를 끝까지 밀어 넣습니다.

4 AC 어댑터의 라벨이 아래를 향하도록 합니다.

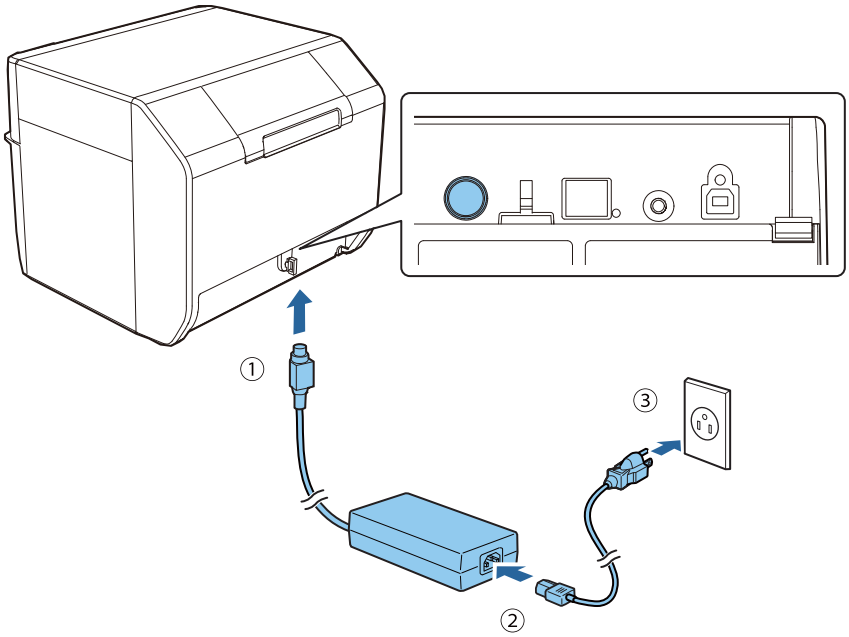

인터페이스 케이블 연결하기

프린터 뒷면의 커넥터에 사용할 인터페이스 케이블을 연결합니다. (☞ 24 페이지의 "커넥터")

USB 케이블을 연결할 때는 와이어 새들에 케이블을 통과시켜 우발적인 분리를 방지하도록 하십시오.

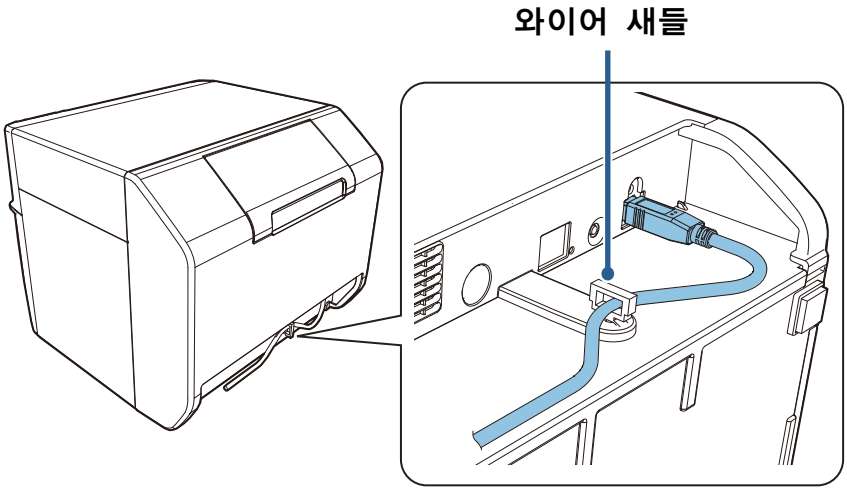

IP 어드레스 설정하기

사용할 인터페이스가 이더넷(LAN 케이블 연결)인 경우 네트워크 설정을 구성해야 합니다.

기본 네트워크 설정을 구성하려면 Install Navi를 사용하십시오. 제공된 CD에서 시작할 수 있습니다. 고급 네트워크 설정에 대한 자세한 내용은 100 페이지의 "고급 활용"을 참조하십시오.

롤 용지 적재

프린터와 함께 제공된 롤 용지(블랙 마크가 있는 다이컷 라벨)를 프린터에 적재합니다.

적재 절차에 대해서는 46 페이지의 "롤 용지 적재 및 교체"의 "롤 용지를 처음 적재하는 경우"를 참조하십시오.

유지보수 박스 설치

유지보수 박스는 클리닝 및 인쇄 도중 배출되는 폐기 잉크를 담는 용기입니다.
이 섹션에서는 유지보수 박스를 처음 설치하는 절차를 설명합니다.
유지보수 박스를 교체할 때는 45 페이지의 "유지보수 박스 교체"를 참조하고 이 섹션의 절차를 따르십시오.

⚠ 주의	• **유지보수 박스를 분해하지 마십시오.** • **회로 기판 부품을 손으로 만지지 마십시오.** • **어린이 손에 닿지 않는 곳에 보관하십시오.** • **달라붙은 어떠한 액체도 마시지 마십시오.** • **사용 가능한 유지보수 박스를 제거하고 장시간 분리해둔 경우, 재사용하지 마십시오.**

1 프린터 전원을 끕니다. (☞ 43 페이지의 "전원 끄기")

2 유지보수 박스 커버를 엽니다.
커버의 상단부를 사용자 쪽으로 당겨서 커버를 엽니다.

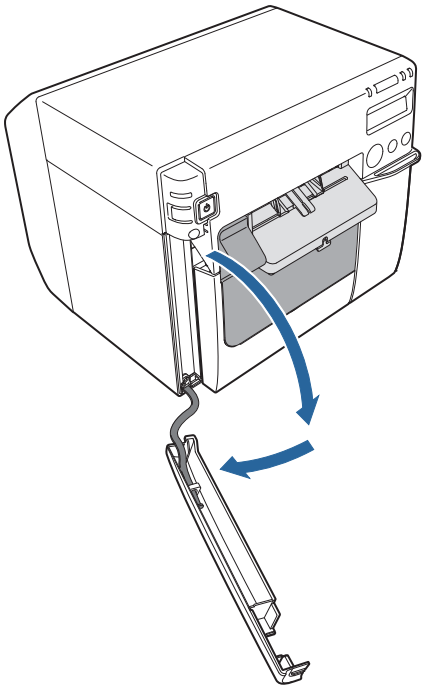

3 유지보수 박스를 딸깍 소리를 내며 제자리에 고정될 때까지 프린터에 밀어 넣습니다.

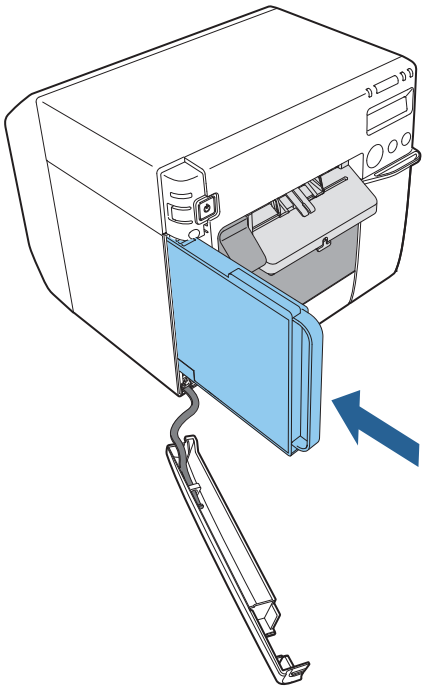

4 유지보수 박스 커버를 닫습니다.
커버의 후크를 프린터에 걸고 커버를 닫습니다.

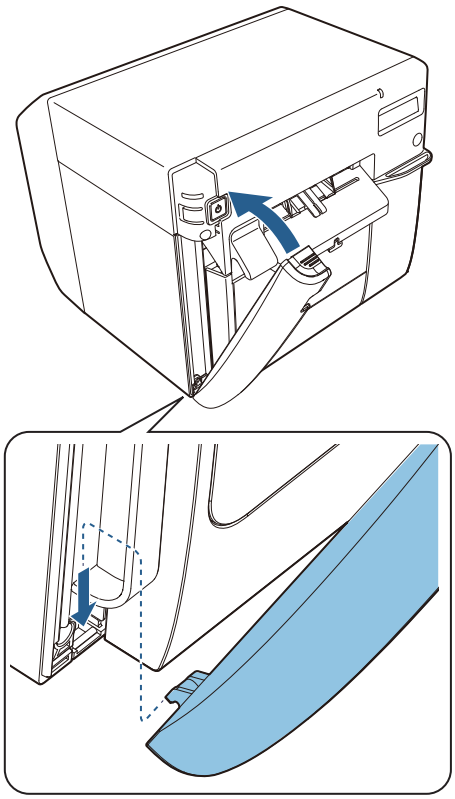

잉크 카트리지 설치

이 섹션에서는 처음 잉크 카트리지를 설치하고 잉크 충진을 하는 절차를 설명합니다. 잉크 카트리지를 교체할 때는 44 페이지의 "잉크 카트리지 교체"를 참조하고 이 섹션의 절차를 따르십시오.

⚠ 주의	잉크 카트리지를 설치하기 전에 취급 주의 사항을 잘 읽어 주십시오. (☞ 13 페이지의 "잉크 카트리지에 관한 주의")

1 프린터의 전원이 켜졌는지 확인합니다. (☞ 42 페이지의 "전원 켜기")

2 잉크 카트리지 커버를 엽니다.

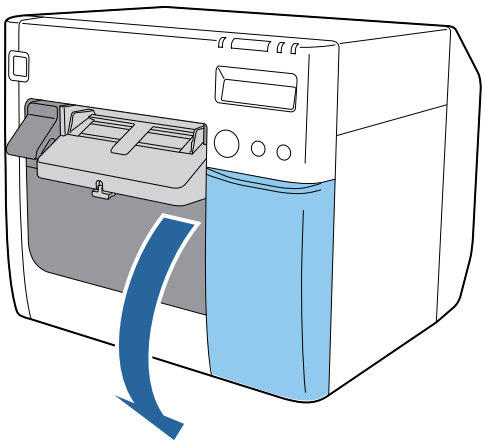

3 열기 전에 잉크 카트리지 포장을 4~5회 흔들어 주십시오.

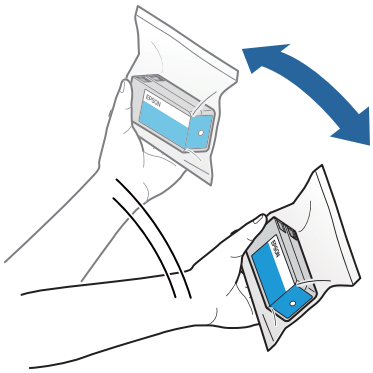

4 4가지 색 잉크 카트리지 모두를 딸깍하고 제자리에 설치될 때까지 프린터에 천천히 밀어 넣습니다. 각 카트리지 라벨의 색이 카트리지 삽입부 라벨의 색과 일치해야 합니다.

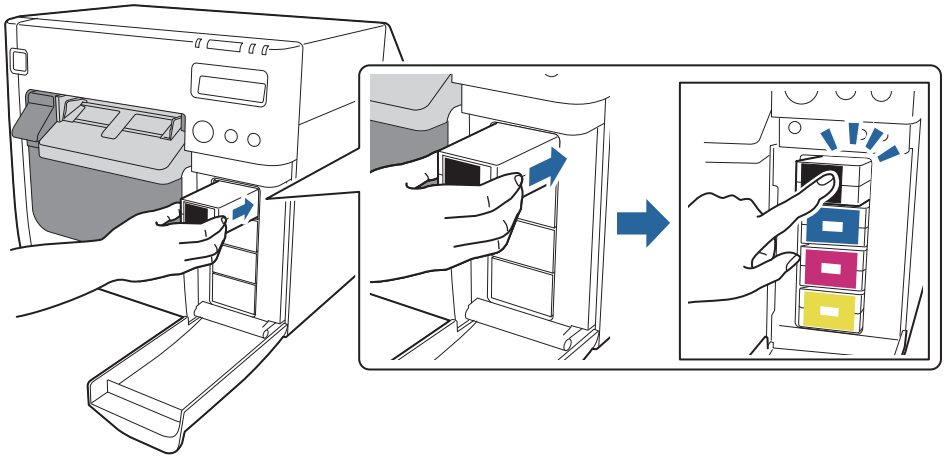

5 잉크 카트리지 커버를 닫습니다.

잉크 충진이 시작됩니다. 잉크 충진 중에는 ⏻(전원) LED가 점멸합니다. 잉크 카트리지를 처음 프린터에 설치한 경우 잉크 충진에 최대 10분이 걸립니다. 잉크 충진이 완료되면, ⏻(전원) LED가 점멸에서 점등으로 변경됩니다.

주의	잉크 충진 중(⏻(전원) LED가 점멸하는 동안)에는 절대로 프린터의 커버를 열거나 프린터 전원을 끄지 마십시오. 이 경우 대량의 잉크가 소모되어 충진 완료 전에 잉크 카트리지를 교체해야 할 수 있습니다.

참고	제품 포장에 포함된 잉크 카트리지는 초기 충진에 사용됩니다. 잉크 카트리지를 처음 설치하면 프린터가 잉크를 사용하여 인쇄를 준비합니다(잉크 충진).

이제 잉크 카트리지의 설치가 완료되었습니다.

용지 배출 트레이 부착

제공된 용지 배출 트레이를 프린터에 부착하면 인쇄된 라벨을 임시로 모을 수 있습니다.
용지 배출 트레이에는 다음 크기의 용지를 담을 수 있습니다.
최대 용지 크기: 105(W) x 148(L)mm
최소 용지 크기: 76(W) x 54(L)mm

참고	롤 용지의 경우 용지가 말리므로 여러 라벨이나 시트를 인쇄하고 배출하면, 용지 배출 트레이에서 넘칠 수 있습니다.

다음 단계를 수행하여 용지 배출 트레이를 부착합니다.

1 용지 배출 트레이를 용지 배출 가이드 아래쪽의 후크에 걸어서 부착합니다.

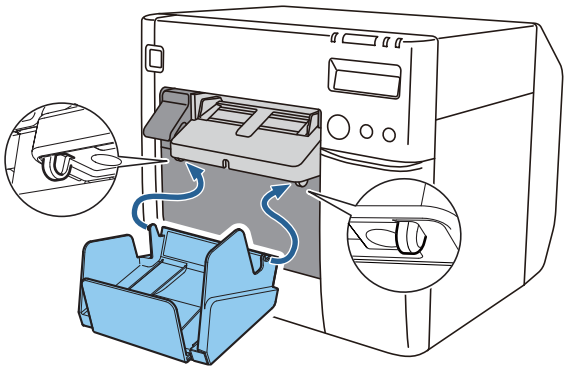

2 용지 배출 트레이 오른쪽 아래의 레버를 당겨서 잠금을 풉니다.

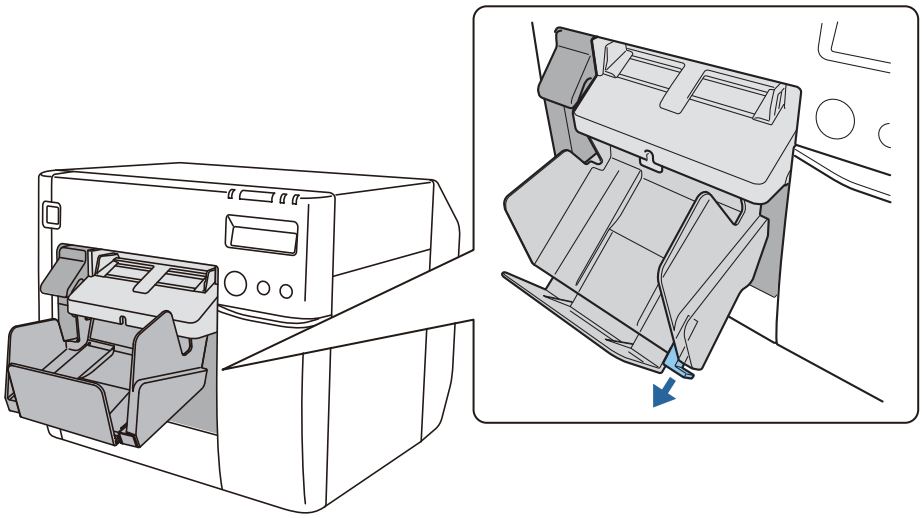

3 용지 길이 표시가 용지 길이에 맞춰질 때까지 용지 배출 트레이를 확장합니다.

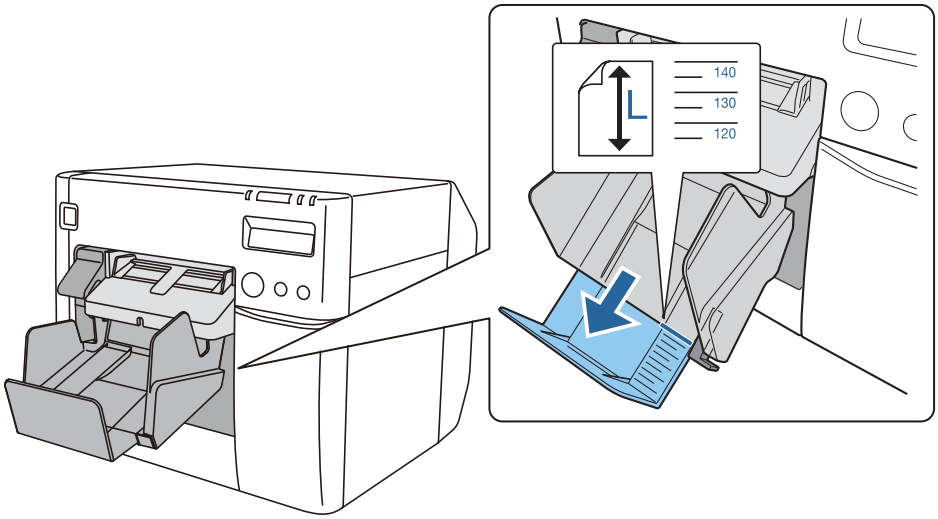

4 용지 배출 트레이 오른쪽 아래의 레버를 밀어서 트레이를 제자리에 고정합니다.

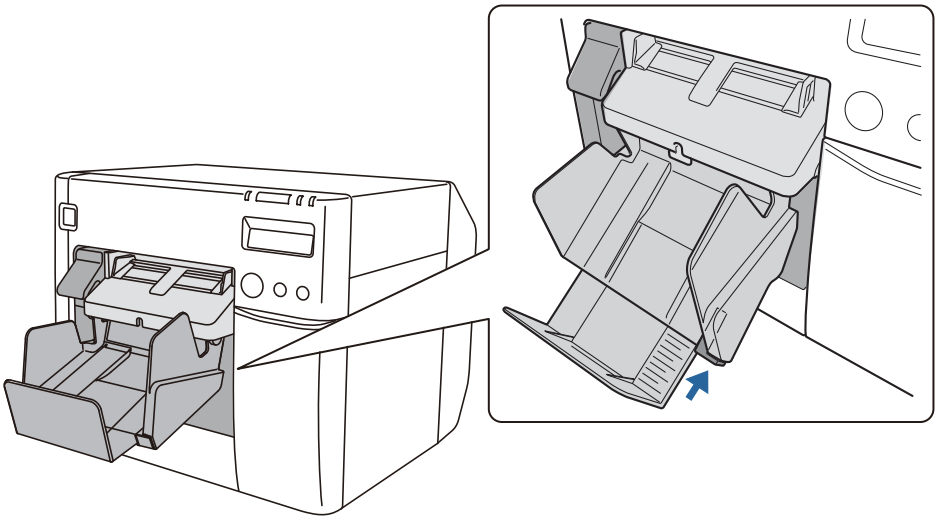

LCD 설정

LCD의 다양한 설정을 구성합니다.

표시 언어

아래 단계에 따라서 LCD의 표시 언어를 설정합니다.

⚠ 주의	DIP 스위치 커버를 제거하기 전에 프린터 전원을 끄십시오. 전원이 켜진 상태에서 커버를 제거하면 단락으로 인해 프린터가 고장날 수 있습니다.

1 프린터 전원을 끕니다. (☞ 43 페이지의 "전원 끄기")

2 잉크 카트리지 커버를 열고 DIP 스위치 커버를 제거합니다.

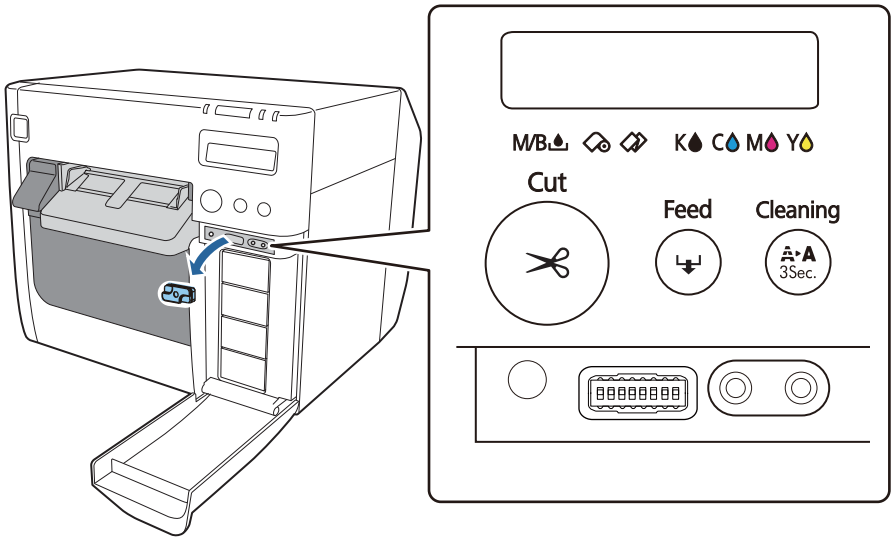

3 끝이 뾰족한 물체를 사용하여 DIP 스위치를 조작합니다.
DIP 스위치에는 왼쪽부터 차례대로 번호가 매겨집니다. 위쪽이 ON 상태이고 아래쪽이 OFF 상태입니다. 각 언어에 대한 DIP 스위치 설정은 아래와 같습니다.

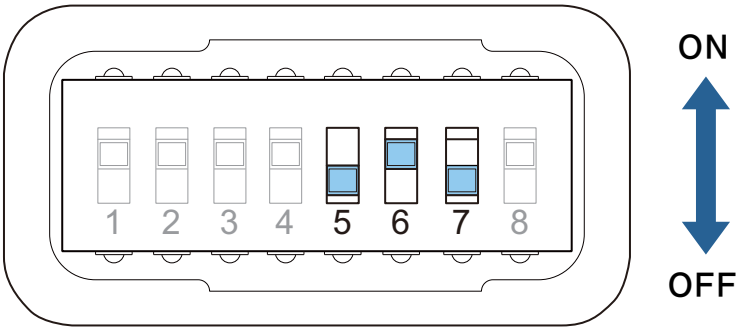

언어 설정	스위치 번호		
	5	6	7
일본어(가나)	OFF	OFF	OFF
영어	OFF	OFF	ON
프랑스어	OFF	ON	OFF
이탈리아어	OFF	ON	ON
독일어	ON	OFF	OFF
스페인어	ON	OFF	ON
포르투갈어	ON	ON	OFF
네덜란드어	ON	ON	ON

4 DIP 스위치 커버를 부착하고 잉크 카트리지 커버를 닫습니다.

5 전원을 켜고 표시 언어가 변경되었는지 확인합니다.

대비 조정

아래 단계에 따라서 LCD의 대비를 조정합니다. 변경된 설정은 전원을 끄더라도 유지됩니다.

1 프린터 전원을 켭니다. (☞ 42 페이지의 "전원 켜기")

2 잉크 카트리지 커버를 엽니다.

3 LCD 대비 조정 버튼을 눌러 대비를 조정합니다.
왼쪽 버튼을 누르면 대비가 늘어나고 오른쪽 버튼을 누르면 대비가 줄어듭니다.

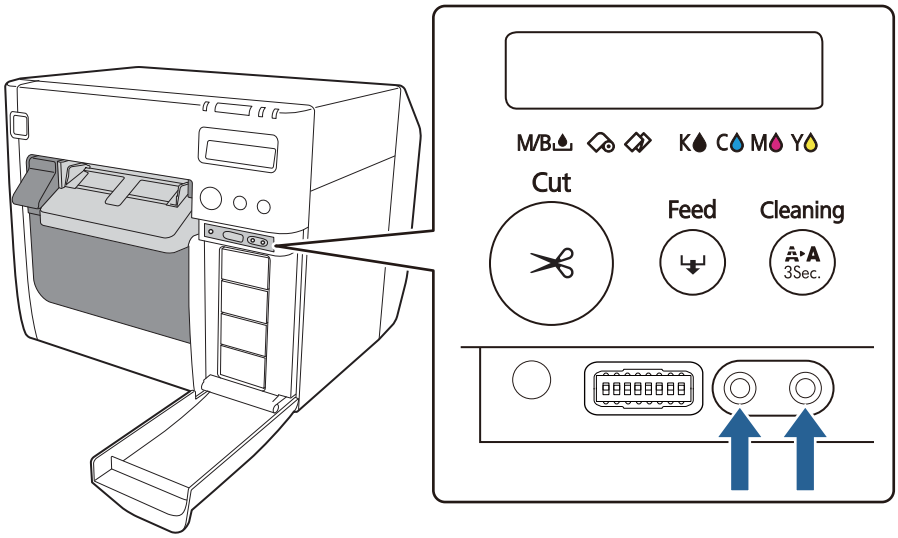

기본 조작

이 장에서는 프린터의 기본 조작 절차를 설명합니다.

전원 켜기/끄기

이 섹션에서는 프린터의 전원을 켜고 끄는 방법을 설명합니다.

전원 켜기

(전원) LED가 켜질 때까지 (전원) 버튼을 1초 이상 길게 누릅니다.

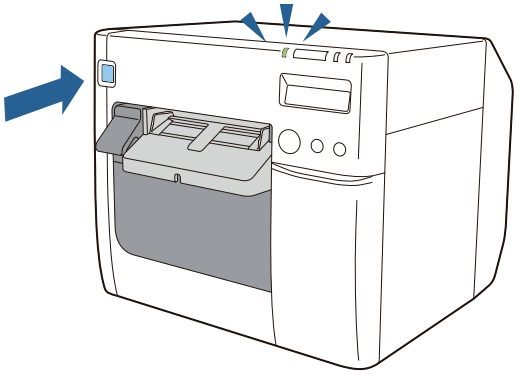

전원 끄기

①(전원) LED가 꺼질 때까지 ⏻(전원) 버튼을 1초 이상 길게 누릅니다.

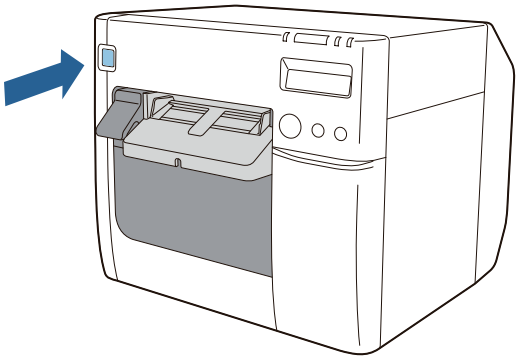

⚠ 경고	• 프린터 전원이 켜진 상태에서 콘센트에 전원 플러그를 삽입하거나 분리하지 마십시오. 그렇게 하면 감전 또는 화재를 초래할 수 있습니다. • 전원 버튼을 사용하여 프린터의 전원을 끄면 잉크 건조를 방지하기 위해 인쇄 헤드가 자동으로 덮입니다. 잉크 카트리지 설치 후 프린터를 사용하지 않을 때는 전원 버튼을 사용하여 전원을 끄십시오. 전원이 켜진 상태에서 전원 플러그를 당겨서 뽑거나 차단기를 끄지 마십시오.

참고	제공된 전원 스위치 커버를 부착하면 전원 스위치의 올바르지 않은 조작을 방지할 수 있습니다. (☞ "Developer's Guide")

잉크 카트리지 교체

이 섹션에서는 잉크 카트리지를 교체하는 방법을 설명합니다.

잉크 잔량 확인

잉크 카트리지를 교체할 시기가 되면 잉크 LED가 켜지고 LCD에 **REPLACE INK**(잉크 교체)가 표시됩니다. LCD에서 교체할 잉크 카트리지가 무엇인지 확인할 수 있습니다. (☞ 68 페이지의 "소모품 교체 시기")

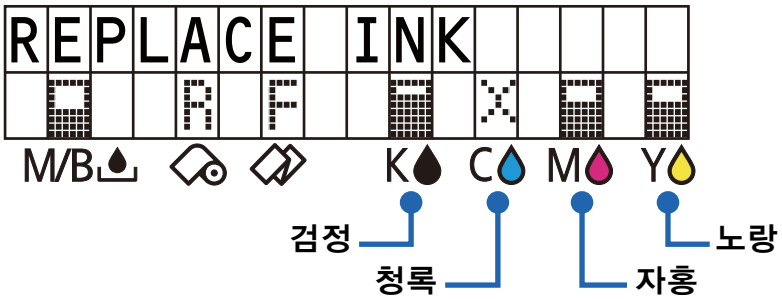

잉크 카트리지 교체 방법

35 페이지의 "잉크 카트리지 설치"를 참조하십시오.
교체 역시 동일한 절차에 따라 수행할 수 있습니다. 사용한 잉크 카트리지를 가볍게 눌러 잠금을 해제한 다음 사용자 쪽으로 잡아당깁니다.

잉크 카트리지의 모델 번호는 204 페이지의 "잉크 카트리지"를 참조하십시오.

유지보수 박스 교체

이 섹션에서는 유지보수 박스를 교체하는 방법을 설명합니다.

유지보수 박스의 남은 공간 확인

유지보수 박스를 교체할 시기가 되면 잉크 LED가 켜지고 LCD에 **REPLACE MAINTENANCE BOX**(유지보수 박스 교체)가 표시됩니다. (☞ 68 페이지의 "소모품 교체 시기")

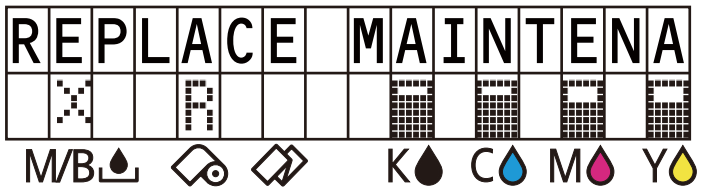

유지보수 박스 교체 방법

33 페이지의 "유지보수 박스 설치"를 참조하십시오.
교체 역시 동일한 절차에 따라 수행할 수 있습니다. 사용한 유지보수 박스를 사용자 쪽으로 당겨서 제거합니다.

유지보수 박스의 모델 번호는 205 페이지의 "유지보수 박스"를 참조하십시오.

⚠ 주의	사용한 유지보수 박스에서 폐잉크가 흘러나와 손이나 주변에 묻을 수 있으므로 비닐 봉투에 넣어서 폐기하십시오. 폐기 절차는 205 페이지의 "유지보수 박스"를 참조하십시오. 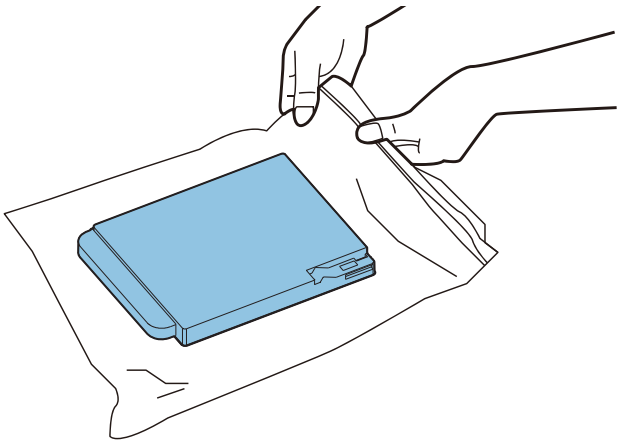

참고	유지보수 박스를 교체할 때 플래튼도 청소할 것을 권장합니다. (☞ 137 페이지의 "플래튼 클리닝")

롤 용지 적재 및 교체

이 섹션에서는 롤 용지를 적재 및 교체하는 방법을 설명합니다. 아래에서처럼, 교체 전과 교체 후의 용지 크기 및 형태(롤 또는 접힌 연속 용지)에 따라 절차가 다릅니다.

중요	**용지를 다른 모양, 형태 또는 유형의 용지로 교체할 때는, 용지를 적재하기 전에 프린터 드라이버의 미디어 설정을 변경하십시오. (☞ 73 페이지의 "프린터 드라이버 사용 방법")**

교체 절차 목록

롤 용지를 처음 적재할 때 또는 너비가 다른 롤 용지로 교체할 때	접힌 연속 용지를 롤 용지로 변경할 때	롤 용지를 모두 사용한 후 새 롤 용지로 교체할 때	
1	1	1	프린터 전원 켜기(☞ 47페이지)
2	2		PrinterSetting을 시작하고 미디어 소스 설정(☞ 47페이지)
3	3	2	롤 용지 커버 열기(☞ 48페이지)
	4		용지 급지 가이드 제거(☞ 48페이지)
4	5		롤 용지 가이드의 잠금 해제(☞ 49페이지)
5	6		롤 용지 가이드를 용지 너비에 맞게 조정(☞ 49페이지)
6	7	3	롤 용지 적재(☞ 50페이지)
7	8		롤 용지 가이드 잠그기(☞ 50페이지)
8	9		플래튼 셔터를 용지 너비에 맞게 조정(☞ 51페이지)
9	10		용지 배출 가이드의 잠금 해제(☞ 52페이지)
10	11	4	롤 용지의 앞부분 당겨서 꺼내기(☞ 53페이지)
11	12		용지 배출 가이드를 용지 너비에 맞게 조정(☞ 53페이지)
12	13		용지 배출 가이드 잠금(☞ 54페이지)
13	14	5	롤 용지 커버 닫기(☞ 54페이지)
14	15		LCD 확인(☞ 55페이지)

1 1 1

프린터 전원 켜기

프린터의 전원이 켜졌는지 확인합니다. (☞ 42 페이지의 "전원 켜기")

2 2

PrinterSetting을 시작하고 미디어 소스 설정

컴퓨터에서 PrinterSetting을 시작하고 미디어 소스를 **Roll paper**(롤 용지)로 설정합니다. 설정을 변경한 후 **Apply Settings**(설정 적용)을 클릭하고 프린터를 다시 시작합니다. (☞ 115 페이지의 "PrinterSetting 기능 및 조작 절차")

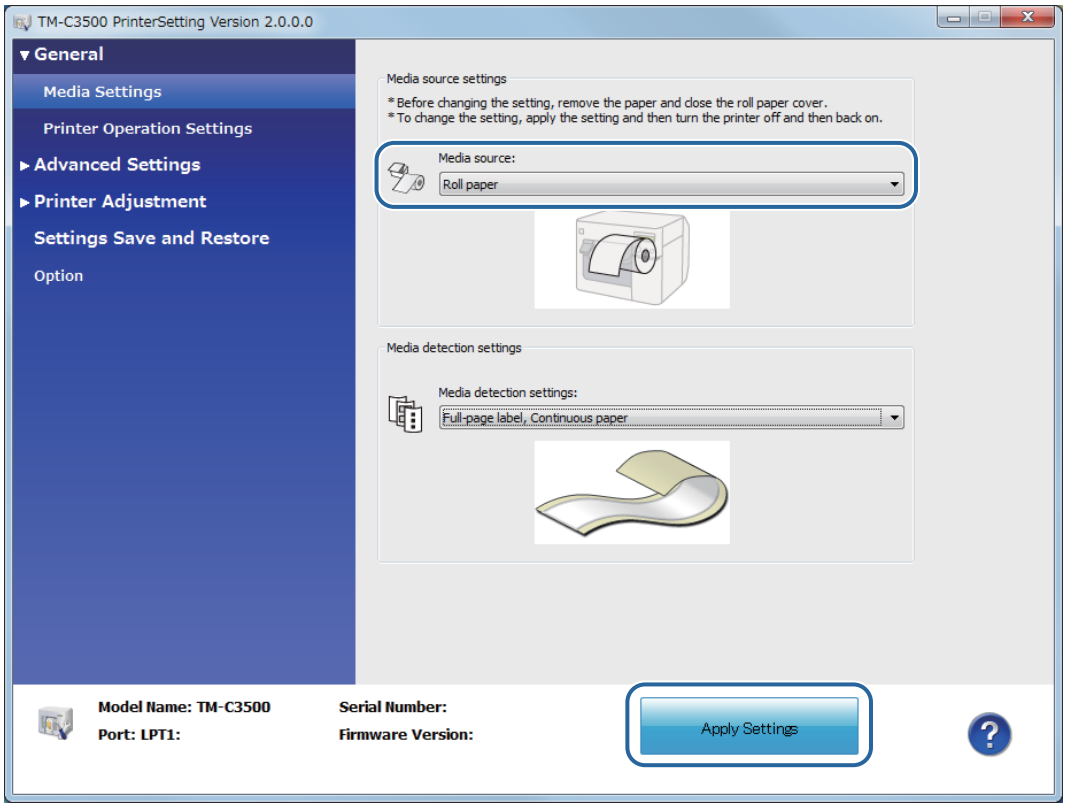

3 3 2

롤 용지 커버 열기

해제 레버를 사용자 쪽으로 당겨서 롤 용지 커버를 엽니다.
사용한 롤 용지 또는 코어가 프린터 내부에 남아 있으면 제거합니다.

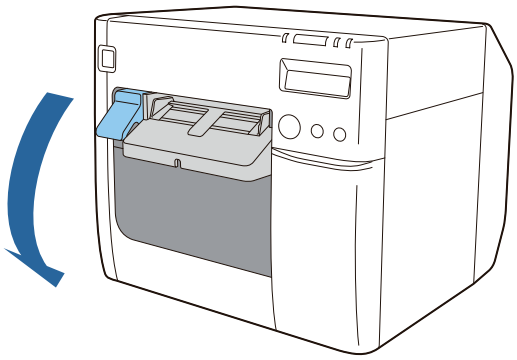

4

용지 급지 가이드 제거

용지 급지 가이드를 당겨서 제거합니다.

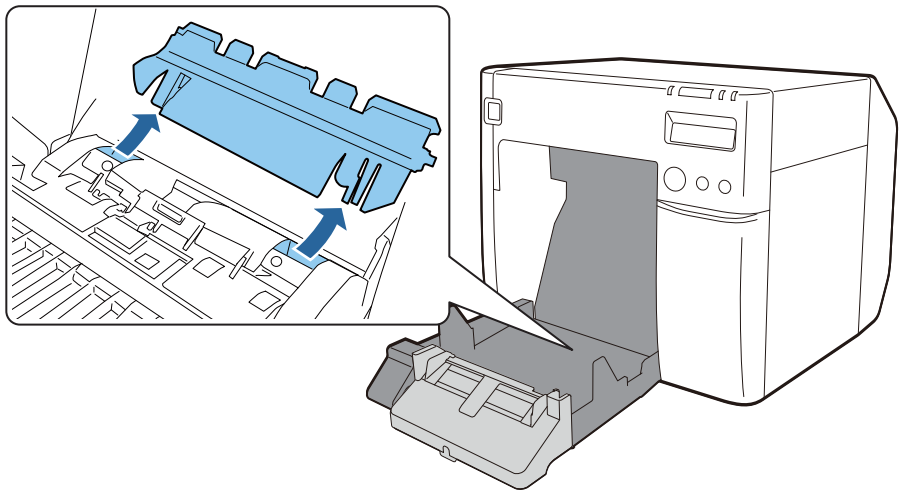

4 5

롤 용지 가이드의 잠금 해제

롤 용지 가이드의 잠금 레버를 위로 당깁니다.

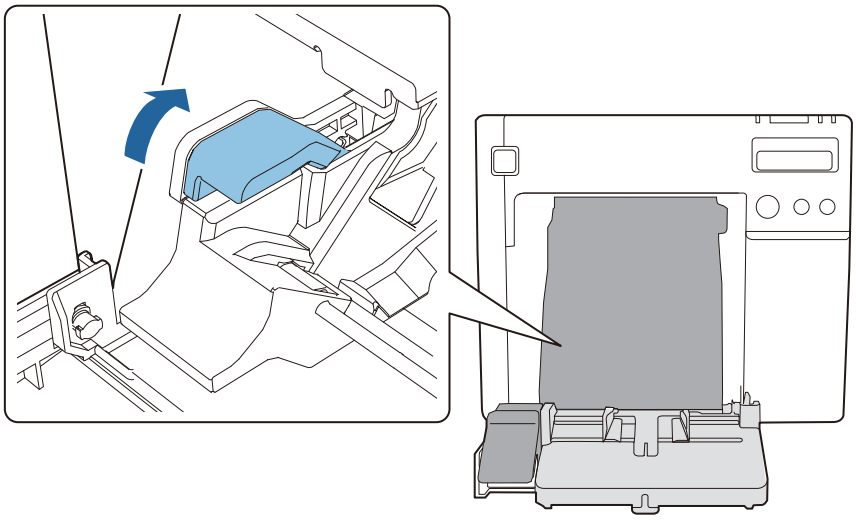

5 6

롤 용지 가이드를 용지 너비에 맞게 조정

롤 용지 가이드를 손으로 넓힙니다.

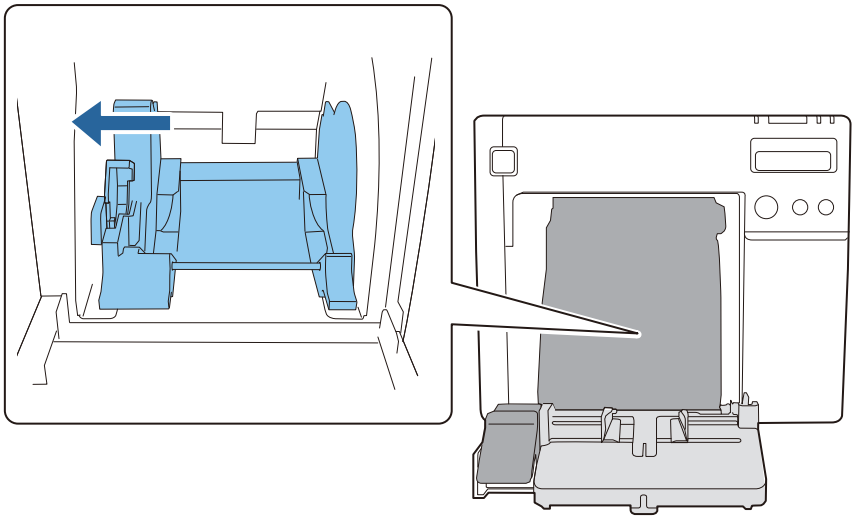

6 7 3

롤 용지 적재

롤 용지 가이드 사이에 롤 용지를 삽입합니다.

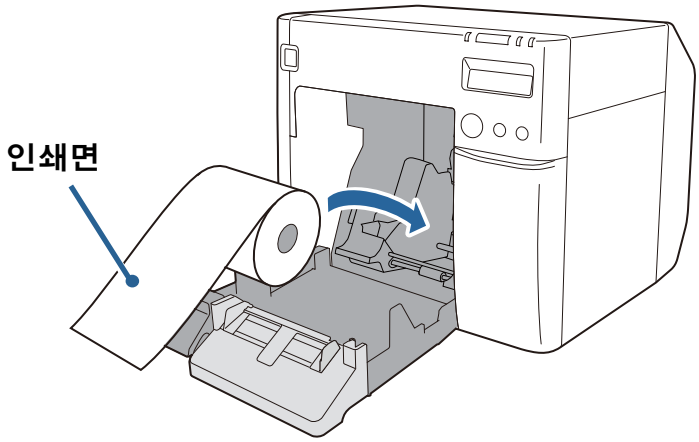

7 8

롤 용지 가이드 잠그기

롤 용지 가이드의 잠금 레버를 아래로 누릅니다.

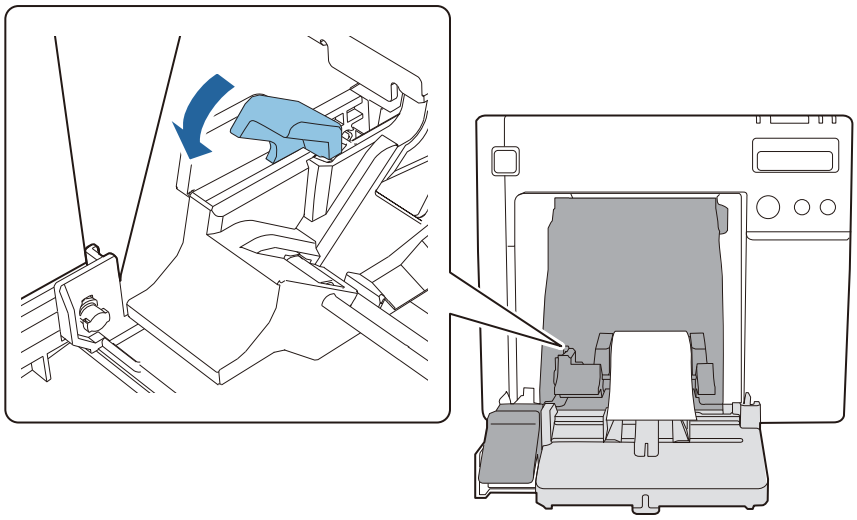

8 9

플래튼 셔터를 용지 너비에 맞게 조정

플래튼의 셔터를 용지 너비에 맞게 열거나 닫습니다. (☞ 66 페이지의 "셔터 조정")

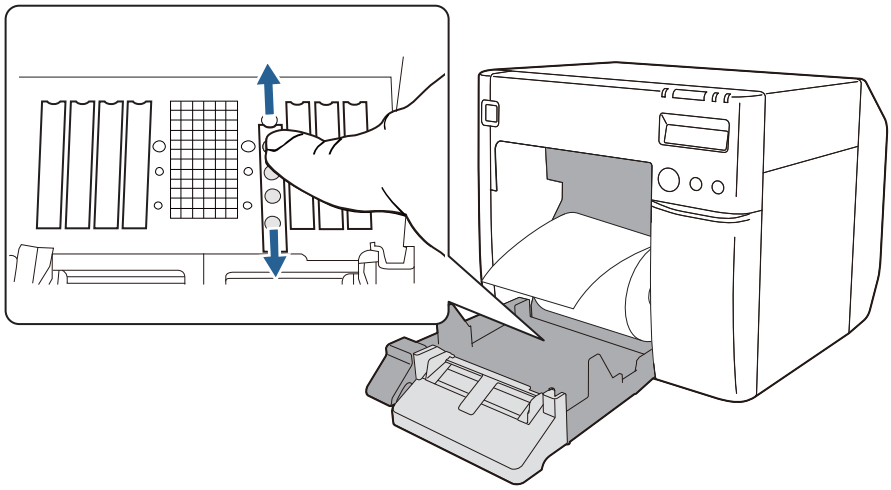

9 10

용지 배출 가이드의 잠금 해제

용지 배출 가이드의 잠금 레버를 아래로 누른 다음 용지 배출 가이드를 넓힙니다.

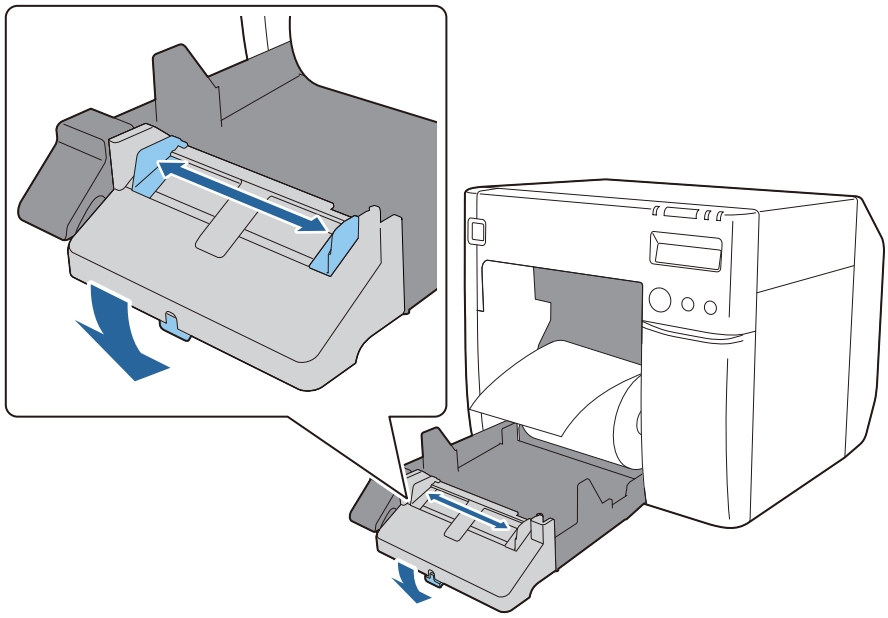

10 11 4

롤 용지의 앞부분 당겨서 꺼내기

인쇄면이 위를 향하도록 하여 롤 용지의 앞부분을 당겨서 꺼냅니다.

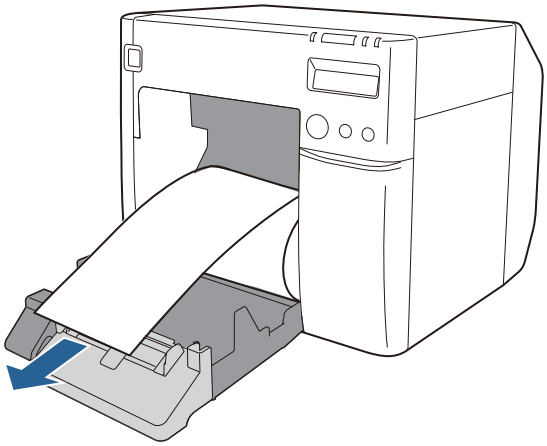

11 12

용지 배출 가이드를 용지 너비에 맞게 조정

용지 배출 가이드를 안쪽으로 움직여서 용지 너비에 맞게 세밀하게 조정합니다.

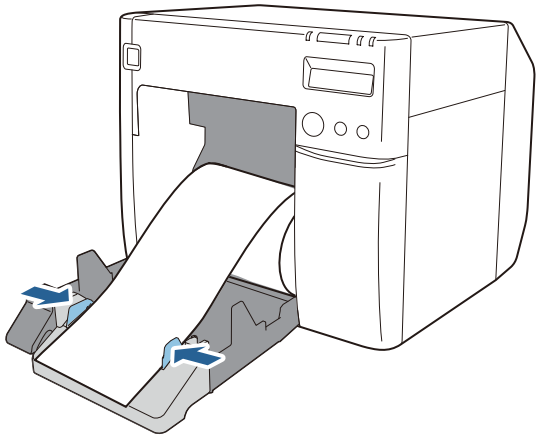

12 13

용지 배출 가이드 잠금

용지 배출 가이드의 잠금 레버를 딸깍 소리를 내며 제자리에 고정될 때까지 사용자 쪽으로 당깁니다.

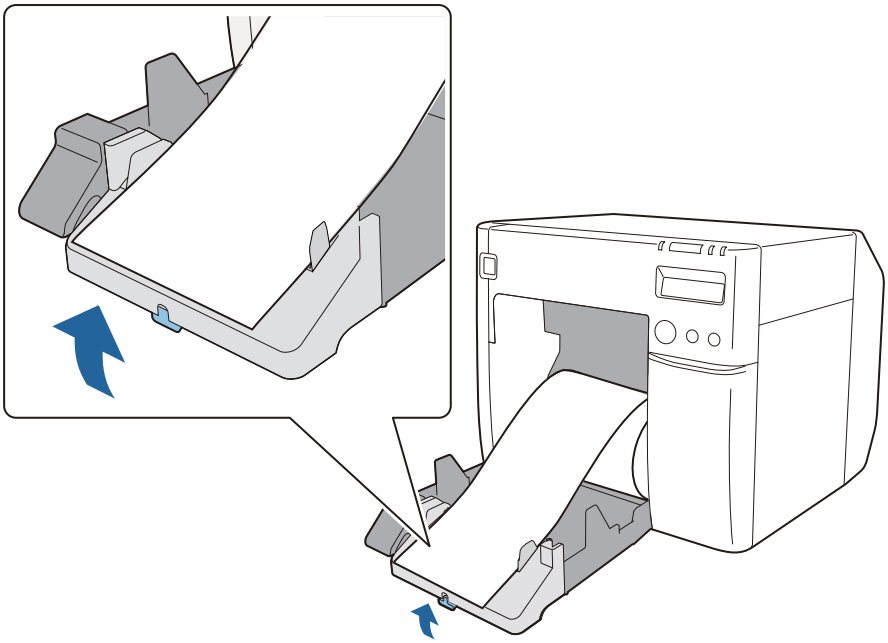

13 14 5

롤 용지 커버 닫기

롤 용지 앞쪽을 당겨 꺼낸 상태에서 롤 용지 커버를 닫습니다.

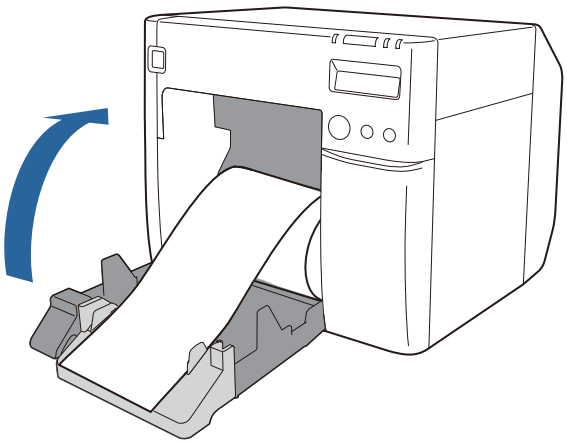

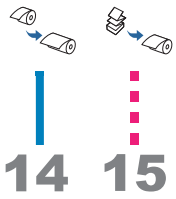

LCD 확인

프린터의 LCD에 R이 표시되는지 확인합니다.
표시되지 않은 경우 용지를 다시 적재하거나 PrinterSetting에서 설정을 다시 설정합니다.

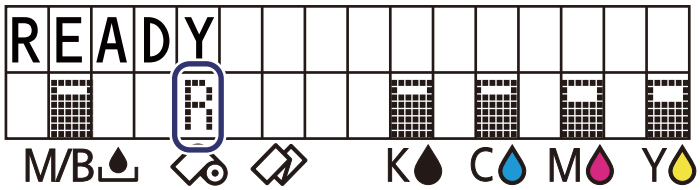

이제 롤 용지 적재가 완료되었습니다.

접힌 연속 용지 적재 및 교체

이 섹션에서는 접힌 연속 용지를 적재 및 교체하는 방법을 설명합니다. 아래에서처럼, 교체 전과 교체 후의 용지 크기 및 형태(롤 또는 접힌 연속 용지)에 따라 절차가 다릅니다.

중요	**용지를 다른 모양, 형태 또는 유형의 용지로 교체할 때는, 용지를 적재하기 전에 프린터 드라이버의 미디어 설정을 변경하십시오. (☞ 73 페이지의 "프린터 드라이버 사용 방법")**

교체 절차 목록

접힌 연속 용지를 처음 적재할 때 롤 용지에서 접힌 연속 용지로 변경할 때

너비가 다른 접힌 연속 용지로 변경할 때

접힌 연속 용지를 모두 사용한 후 새 접힌 연속 용지로 교체할 때

1	1	1	프린터 전원 켜기(☞ 57페이지)
2			PrinterSetting을 시작하고 미디어 소스 설정(☞ 57페이지)
3	2	2	롤 용지 커버 열기(☞ 58페이지)
4			용지 급지 가이드 부착(☞ 58페이지)
5	3		플래튼 셔터를 용지 너비에 맞게 조정(☞ 59페이지)
6	4		용지 배출 가이드의 잠금 해제(☞ 59페이지)
7	5		용지 배출 가이드를 용지 너비에 맞게 조정(☞ 60페이지)
8	6		용지 배출 가이드 잠금(☞ 60페이지)
9	7	3	롤 용지 커버 닫기(☞ 61페이지)
10	8	4	접힌 연속 용지 커버 열기(☞ 61페이지)
11	9		접힌 연속 용지 가이드의 잠금 해제(☞ 62페이지)
12	10		접힌 연속 용지 가이드를 용지 너비에 맞게 조정(☞ 62페이지)
13	11		접힌 연속 용지 가이드 잠그기(☞ 63페이지)
14	12	5	용지의 앞부분 삽입(☞ 63페이지)
15	13	6	접힌 연속 용지 커버 닫기(☞ 64페이지)
16	14	7	접힌 연속 용지의 위치 조정(☞ 64페이지)
17	15		LCD 확인(☞ 65페이지)

1 1 1

프린터 전원 켜기

프린터의 전원이 켜졌는지 확인합니다. (☞ 42 페이지의 "전원 켜기")

2

PrinterSetting을 시작하고 미디어 소스 설정

컴퓨터에서 PrinterSetting을 시작하고 미디어 소스를 **Fanfold paper**(접힌 연속 용지)로 설정합니다. 설정을 변경한 후 **Apply Settings**(설정 적용)을 클릭하고 프린터를 다시 시작합니다. (☞ 115 페이지의 "PrinterSetting 기능 및 조작 절차")

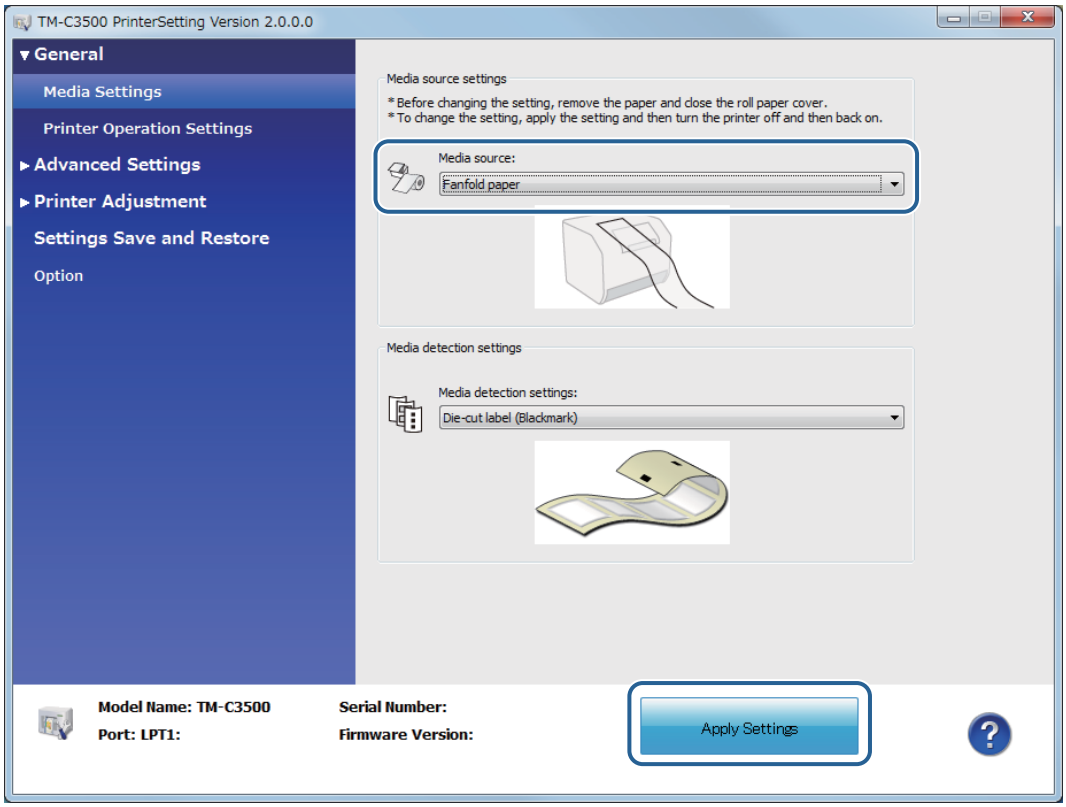

3 2 2

롤 용지 커버 열기

해제 레버를 사용자 쪽으로 당겨서 롤 용지 커버를 엽니다.
용지가 프린터 내부에 남아 있으면 제거합니다. 종이 걸림의 원인이 될 수 있습니다.

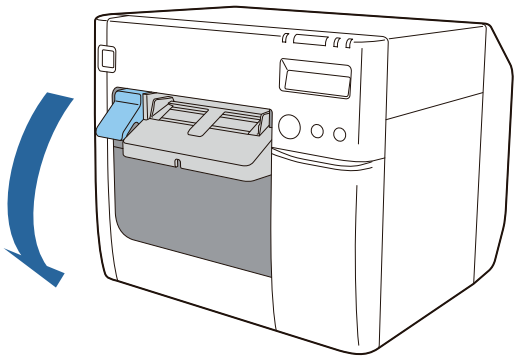

4

용지 급지 가이드 부착

접힌 연속 용지 커버를 열고 용지 급지 가이드를 제거합니다.
용지 급지 가이드를 롤 용지 커버 안쪽의 홈에 삽입합니다.

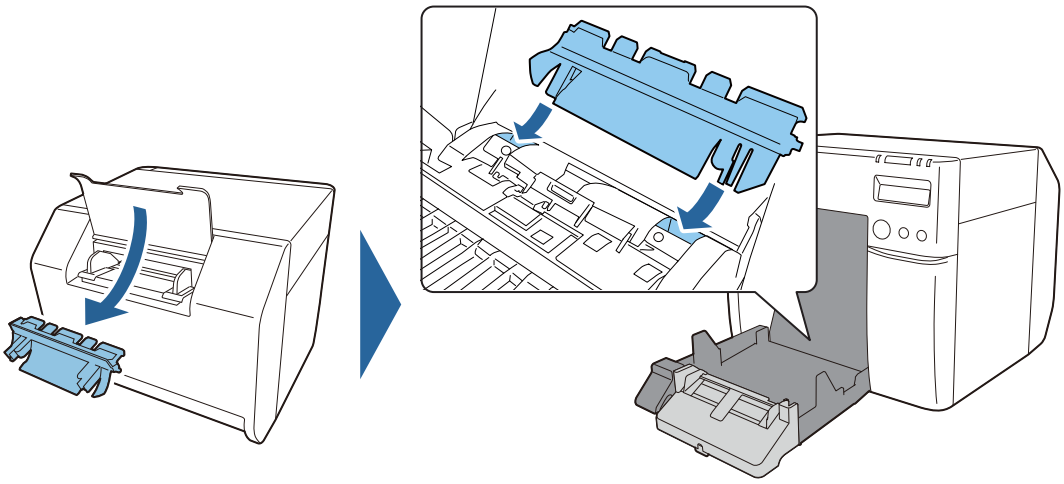

5 3

플래튼 셔터를 용지 너비에 맞게 조정

플래튼의 셔터를 용지 너비에 맞게 열거나 닫습니다. (☞ 66 페이지의 "셔터 조정")

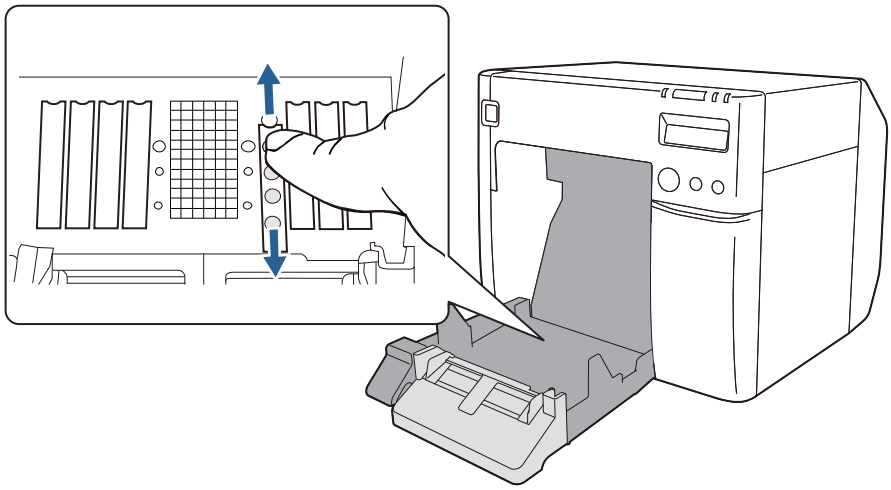

6 4

용지 배출 가이드의 잠금 해제

용지 배출 가이드의 잠금 레버를 아래로 누른 다음 용지 배출 가이드를 넓힙니다.

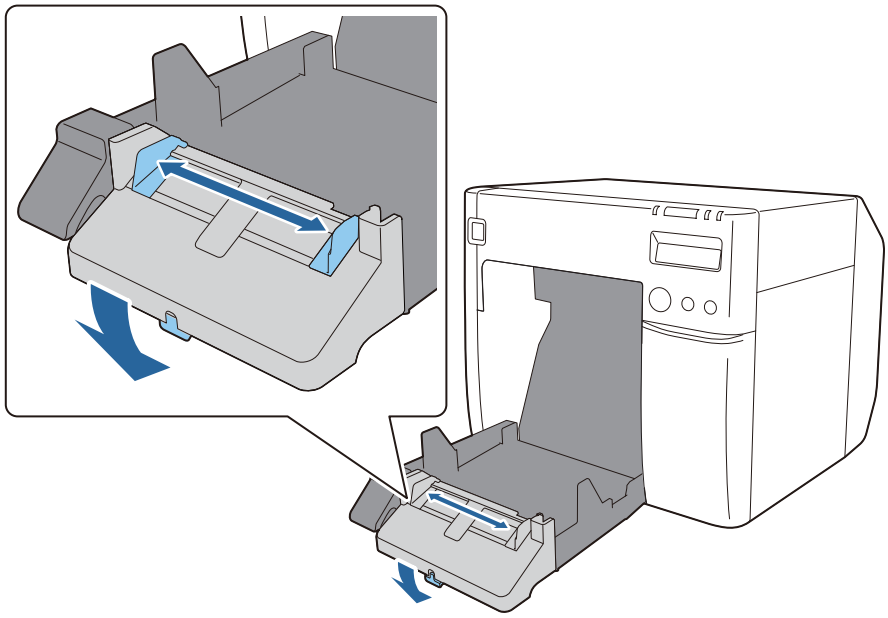

7 5

용지 배출 가이드를 용지 너비에 맞게 조정

용지 배출 가이드를 안쪽으로 움직여서 용지 너비에 세밀하게 맞춥니다.

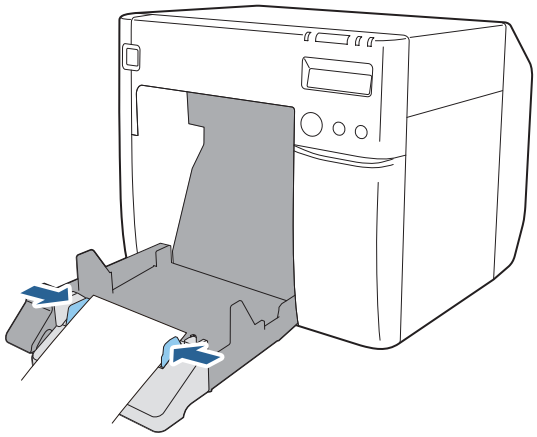

8 6

용지 배출 가이드 잠금

용지 배출 가이드의 잠금 레버를 딸깍 소리를 내며 제자리에 고정될 때까지 사용자 쪽으로 당깁니다.

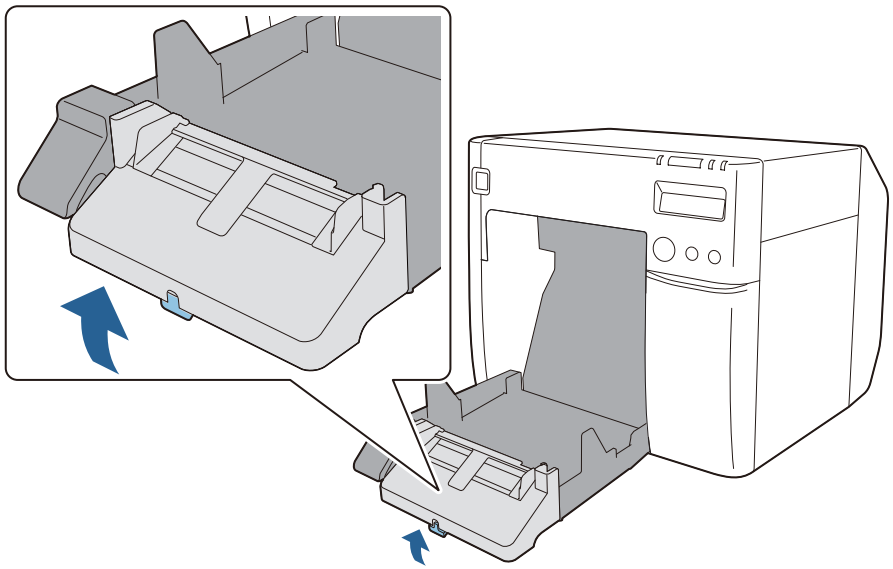

9 7 3 롤 용지 커버 닫기

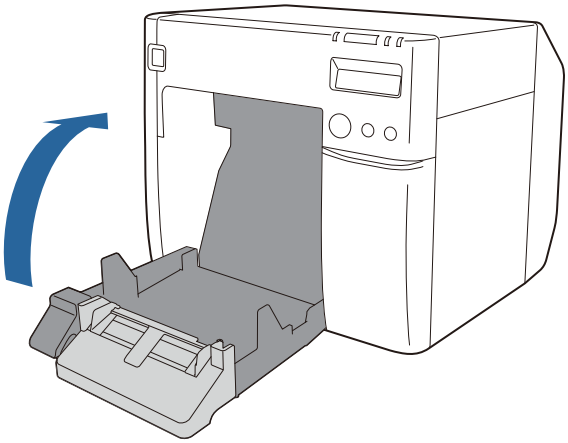

10 8 4 접힌 연속 용지 커버 열기

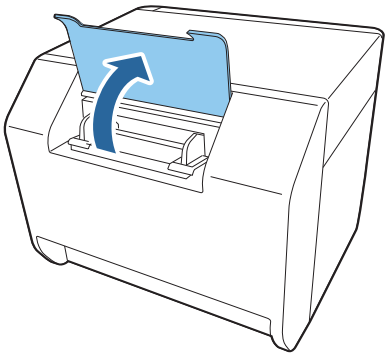

11 9

접힌 연속 용지 가이드의 잠금 해제

접힌 연속 용지 가이드의 잠금 레버를 위로 당깁니다.

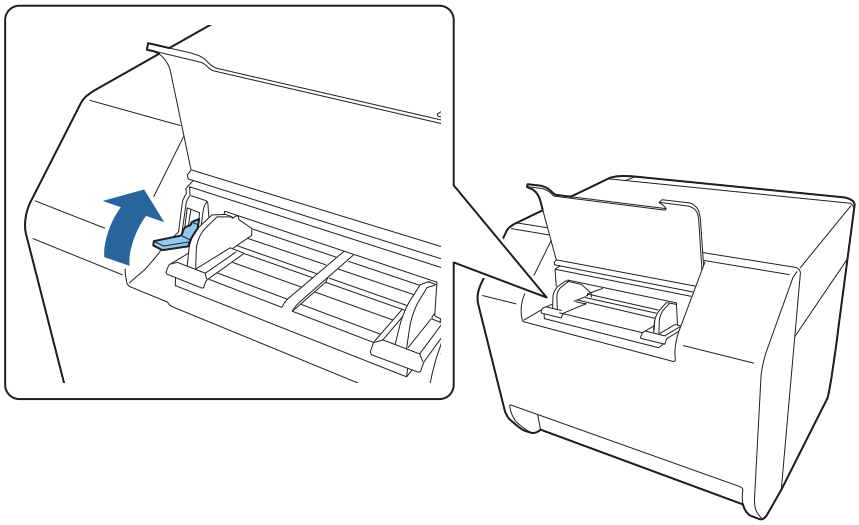

12 10

접힌 연속 용지 가이드를 용지 너비에 맞게 조정

접힌 연속 용지 가이드를 움직여서 용지 너비에 세밀하게 맞춥니다.

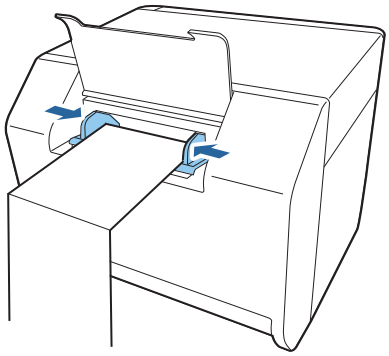

13 11

접힌 연속 용지 가이드 잠그기

접힌 연속 용지 가이드의 잠금 레버를 아래로 누릅니다.

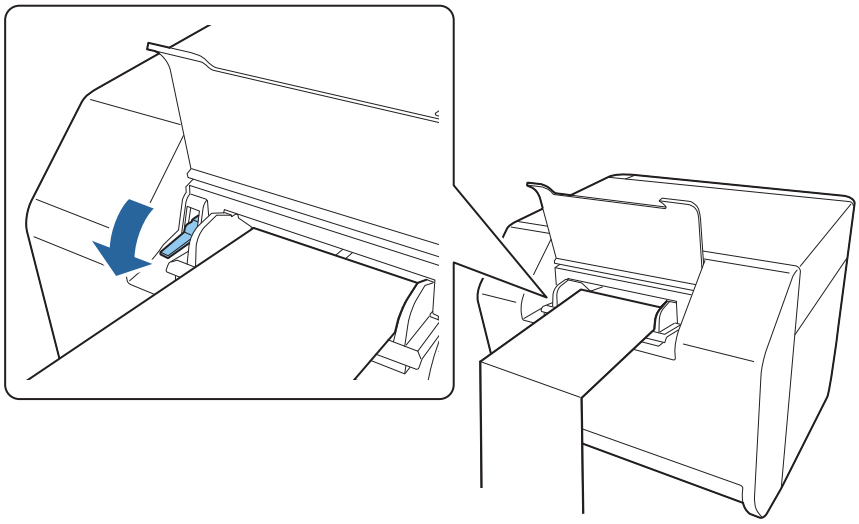

14 12 5

용지의 앞부분 삽입

인쇄면이 위를 향하도록 하여 용지의 앞부분을 삽입합니다. 용지가 약 100mm 삽입되면 자동으로 프린터 안으로 급지됩니다.
이 때 프린터 앞쪽 롤 용지 커버가 닫혔는지 확인하십시오. 롤 용지 커버가 열려 있으면 용지 걸림의 원인이 될 수 있습니다.

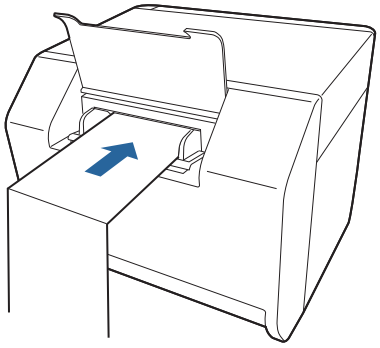

15 13 6

접힌 연속 용지 커버 닫기

접힌 연속 용지 커버를 닫습니다. 커버는 액체나 먼지가 프린터 내부로 들어가는 것을 방지합니다.

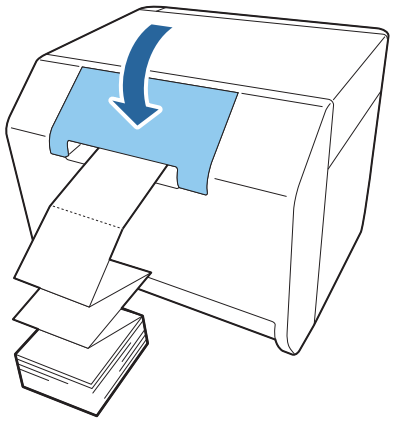

16 14 7

접힌 연속 용지의 위치 조정

접힌 연속 용지는 프린터 뒤쪽에서 40mm 이상 떨어뜨려 배치합니다. 또한 용지가 용지 급지 슬롯에 수직인지 확인합니다.

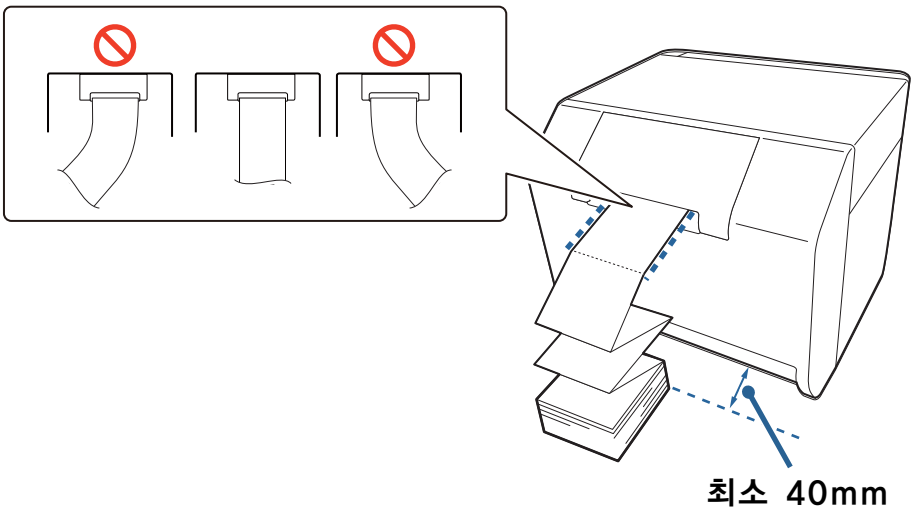

17 15

LCD 확인

프린터의 LCD에 F가 표시되는지 확인합니다.
표시되지 않은 경우 용지를 다시 적재하거나 PrinterSetting에서 설정을 다시 설정합니다.

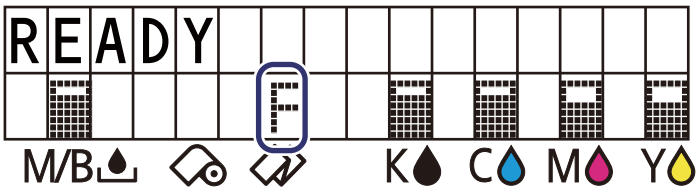

이제 접힌 연속 용지 적재가 완료되었습니다.

셔터 조정

롤 용지 커버 안쪽에는 인쇄 도중 용지 흡입을 조정하는 셔터가 있습니다.

사용하는 용지 너비에 맞게 이 셔터를 올바르게 열거나 닫아야 합니다. 손가락으로 움직여서 열거나 닫을 수 있습니다. 용지 너비는 본체 상단의 라벨에서 확인할 수 있습니다.

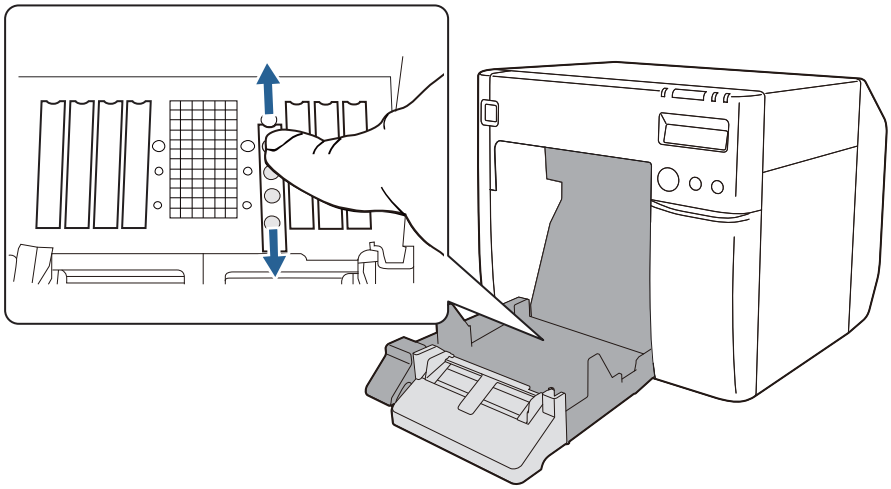

⚠ 주의	셔터를 올바르게 열거나 닫지 않으면 용지가 걸리거나 잉크로 얼룩질 수 있습니다.

용지 너비/뒷면 용지 너비	셔터 상태
30mm 이상 62mm 미만 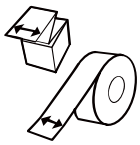	모든 셔터를 닫습니다. 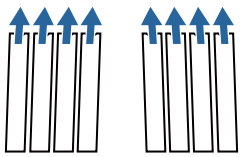
62mm 이상 79mm 미만 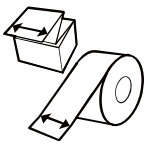	안쪽 셔터만 엽니다. 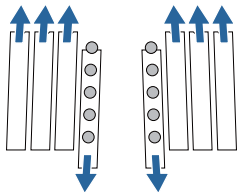
79mm 이상 97mm 미만 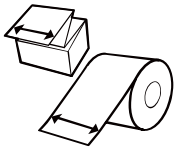	안쪽 셔터 두 줄만 엽니다. 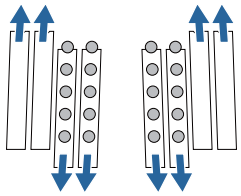

용지 너비/뒷면 용지 너비	셔터 상태
97mm 이상 112mm 미만 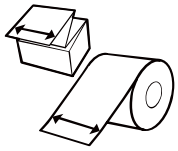	안쪽 셔터 세 줄만 엽니다. 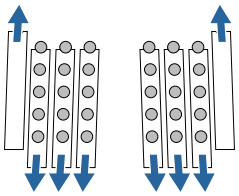
112mm 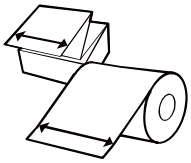	모든 셔터를 엽니다. 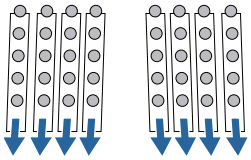

프린터 상태 확인

LED 점등/점멸 및 LCD 디스플레이의 조합으로 프린터 상태를 확인할 수 있습니다.
셀프 테스트 인쇄를 사용하면 프린터 설정 및 노즐 상태를 확인할 수 있습니다.

참고	LCD의 언어는 DIP 스위치를 사용하여 전환할 수 있습니다. (☞ 39 페이지의 "표시 언어")

소모품 교체 시기

각 컬러 잉크 카트리지 및 유지보수 박스의 상태는 LCD에서 확인할 수 있습니다.

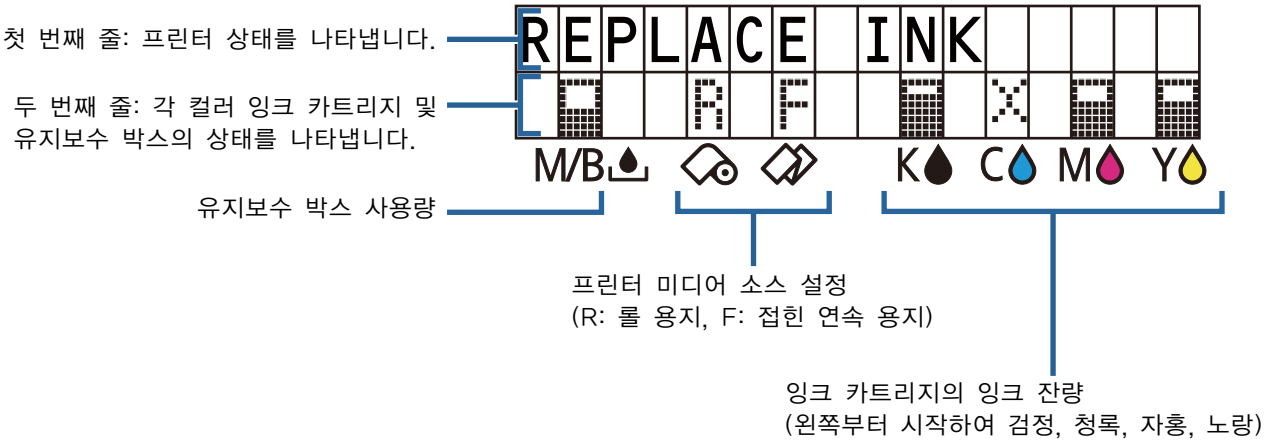

아이콘 표시	LCD 표시	상태
	READY(준비)	잉크 잔량이 충분합니다.
		유지보수 박스의 빈 공간이 충분합니다.
	INK LOW(잉크 부족)	잉크 잔량이 많지 않으므로 곧 잉크 카트리지를 교체해야 합니다. 새 잉크 카트리지를 준비하십시오.
	MAINTENANCE BOX NEAR FULL(유지보수 박스 거의 꽉 참)	남은 여유 공간이 많지 않으므로 곧 유지보수 박스를 교체해야 합니다. 새 유지보수 박스를 준비하십시오.
	REPLACE INK(잉크 교체)	잉크 카트리지가 소모되었습니다. 새 잉크 카트리지로 교체하십시오.
	REPLACE MAINTENANCE BOX(유지보수 박스 교체)	빈 공간이 없으므로 유지보수 박스를 교체해야 합니다. 새 유지보수 박스를 설치하기 전까지 인쇄할 수 없습니다.

2	NO INK CARTRIDGE(잉크 카트리지 없음)	잉크 카트리지가 설치되지 않았습니다. 잉크 카트리지를 설치하십시오.
	NO MAINTENANCE BOX(유지보수 박스 없음)	유지보수 박스가 설치되지 않았습니다. 유지보수 박스를 설치하십시오.

상태 및 오류

LED 점등/점멸 및 LCD 디스플레이의 조합으로 프린터 상태를 확인할 수 있습니다.

오류 해결에 대한 자세한 내용은 145 페이지의 "조작 패널에 메시지가 표시됨"을 참조하십시오.

■/■: 켜짐 ■/■: 점멸 □: 꺼짐 —: 변화 없음 ##: 오류 코드

LED				LCD 표시	프린터 상태
전원	Status	Paper	Ink		
■	▬	—	—	READY(준비)	인쇄 가능
■	▬	—	—	INITIALIZING(초기화 중)	초기화 중
■ (빠르게)	▬	—	—	POWER OFF(전원 끄기)	전원 끄기 시퀀스 중
■	▬	—	—	PRINTING(인쇄 중)	인쇄
■	▬	—	—	INK CHARGING(잉크 충진)	잉크 충진
■	▬	—	—	WORKING(작동 중)	작동 중
■	▬	—	—	HEAD MAINTENANCE(헤드 유지보수)	인쇄 헤드 유지보수 수행 중
—	■	■	—	MEDIA FORM ERROR(미디어 형태 오류)	미디어 형태 오류
—	■	■	—	MEDIA SIZE ERROR(미디어 크기 오류)	미디어 크기 오류
—	■	■	—	PAPER JAM ERROR(용지 걸림 오류) ##	용지 걸림 오류
—	■	■	—	PAPER REMOVAL ERROR(용지 제거 오류)	용지 제거 오류
—	—	■	—	PAPER OUT(용지 없음)	용지 없음
—	■	■	—	PAPER OUT ERROR(용지 없음 오류)	용지 없음 오류
—	■	■	—	ROLL COVER OPEN(롤 커버 열림)	롤 용지 커버 열림

LED				LCD 표시	프린터 상태
전원	Status	Paper	Ink		
—		—		INK COVER OPEN(잉크 커버 열림)	잉크 카트리지 커버 열림
—		—		NO INK CARTRIDGE(잉크 카트리지 없음)	잉크 카트리지 없음
—		—		INK READ ERROR(잉크 읽기 오류)	잉크 카트리지 읽기 오류
—		—		MAINTENANCE BOX COVER OPEN(유지보수 박스 커버 열림)	유지보수 박스 커버 열림
—		—		NO MAINTENANCE BOX(유지보수 박스 없음)	유지보수 박스 없음
—		—		MAINTENANCE BOX READ ERROR(유지보수 박스 읽기 오류)	유지보수 박스 읽기 오류
—	—	—		INK LOW(잉크 부족)	잉크 카트리지를 교체할 시기 다가옴
—		—		REPLACE INK(잉크 교체)	잉크 카트리지를 교체해야 함
—	—	—		MAINTENANCE BOX NEAR FULL(유지보수 박스 거의 꽉 참)	유지보수 박스를 교체할 시기 다가옴
—		—		REPLACE MAINTENANCE BOX(유지보수 박스 교체)	유지보수 박스를 교체해야 함
—	—	—	—	NOZZLE CLOGGED(노즐 막힘)	인쇄 헤드 노즐이 막혔습니다.
—	—	—	—	CUT UNAVAILABLE(절단 사용 불가)	용지 절단 사용 불가
—	—	—	—	SERVICE SOON(정비 시간 곧 도래) ##	정비 시간 곧 도래
				PRINTER ERROR(프린터 오류) ##	프린터 오류
				SERVICE REQUIRED(정비 필요) ##	정비 필요
	/	/	□/	UPDATING(업데이트)	펌웨어 업데이트 중
	/			UPDATING(업데이트)	펌웨어 업데이트 완료
	/			UPDATING(업데이트)	펌웨어 업데이트 실패

셀프 테스트 인쇄

셀프 테스트 기능을 사용하면 펌웨어 버전, 노즐 체크 모드와 미디어 감지 설정 등의 프린터 설정, 노즐 막힘을 검사하는 데 사용할 수 있는 노즐 체크 패턴을 인쇄할 수 있습니다.

중요	프린터는 프린터 드라이버의 설정에 상관없이 적재된 용지에 인쇄합니다. 다이컷 라벨의 경우 프린터는 뒷면 용지에 인쇄하므로 손이 더러워질 수 있습니다. 연속 용지나 전체 페이지 라벨을 사용하는 것이 좋습니다.

셀프 테스트 인쇄 절차는 아래에서 설명합니다.

1 연속 용지나 전체 페이지 라벨을 적재합니다. (☞ 46 페이지의 "롤 용지 적재 및 교체")

2 Feed 버튼을 누른 상태에서 ⏻(전원) 버튼을 길게 누릅니다. ⏻(전원) LED가 깜박이기 시작할 때까지 ⏻(전원) 버튼에서 손을 떼지 마십시오.

셀프 테스트 인쇄가 시작됩니다. 인쇄되는 항목은 다음과 같습니다.

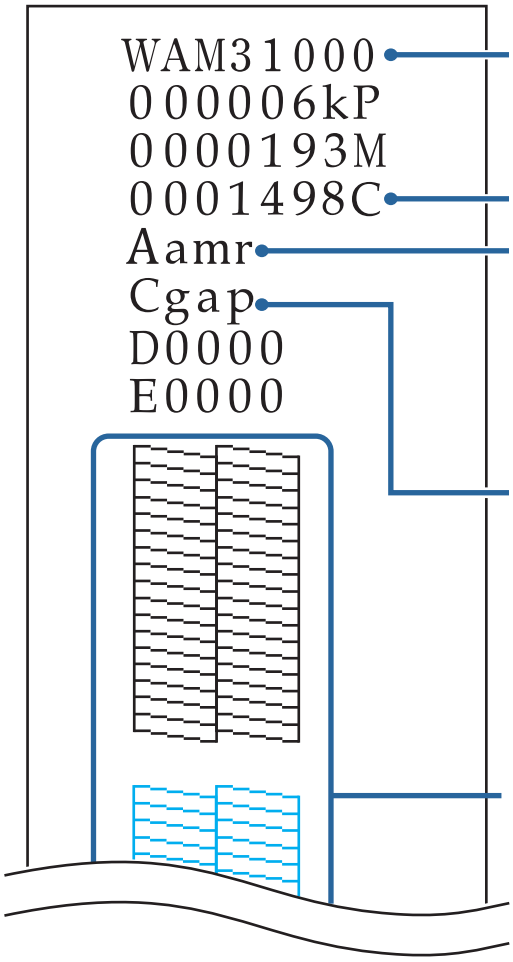

펌웨어 버전

총 용지 절단 작업 수

노즐 체크 모드(☞ 104 페이지의 "자동 노즐 체크 시스템")

Aamd: Anti-missing dot mode(도트 누락 방지 모드)
Aamr: Anti-missing read mode(읽기 누락 방지 모드)
Aamc: Anti-missing color mode(컬러 누락 방지 모드)
Anod: No missing dot detection mode(도트 누락 감지 없음 모드)

미디어 감지 설정 (☞ 117 페이지의 "PrinterSetting 기능")

Cnod Full-page label(전체 페이지 라벨)/Continuous paper(연속 용지)/투명 뒷면 용지 포함 전체 페이지 라벨
Cbmd (Die-cut label (Blackmark))다이컷 라벨(흑색 마크)
Cbmc (Continuous paper (Blackmark))연속 용지(흑색 마크)
Cgap (Die-cut label (Gap))다이컷 라벨(간격)/ 투명 뒷면 용지 포함 다이컷 라벨

노즐 체크 패턴(K/C/M/Y)

인쇄된 노즐 체크 패턴을 확인합니다. 아래 오른쪽 그림에서처럼 누락된 라인이 있으면 노즐이 막힌 것입니다. 이런 경우에는 헤드를 클리닝해 주십시오. (☞ 141 페이지의 "프린터 헤드 클리닝")

패턴이 정상적으로 인쇄되면 모든 선이 아래 좌측 그림과 같이 올바르게 인쇄됩니다.

〈정상〉

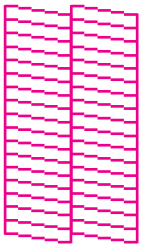

〈노즐 막힘〉

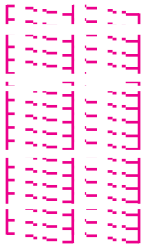

프린터 드라이버 사용 방법

이 장에서는 프린터 드라이버를 조작하는 방법을 설명합니다.

프린터 드라이버는 응용 프로그램 소프트웨어의 인쇄 명령에 따라 프린터를 제어하기 위한 소프트웨어입니다. 프린터 드라이버 화면에서 인쇄 설정을 설정하면 최상의 인쇄 결과를 얻을 수 있습니다. 또한 유틸리티를 사용하여 프린터 상태를 확인하고 유지보수를 수행할 수도 있습니다.

프린터 드라이버를 표시하는 방법

응용 프로그램에서 표시

현재 사용 중인 응용 프로그램 소프트웨어에만 설정을 적용하려면 응용 프로그램 소프트웨어에서 프린터 드라이버를 표시합니다.

1. 응용 프로그램의 **파일** 메뉴에서 **인쇄** 또는 **인쇄 설정**을 클릭합니다.
2. 프린터에서 **EPSON TM-C3500**을 선택합니다.
3. **속성** 또는 **고급**을 클릭합니다.
   프린터 드라이버가 나타납니다.

제어판에서 표시

모든 응용 프로그램 소프트웨어에 설정을 적용하려면 제어판에서 프린터 드라이버를 표시합니다.

1. **장치 및 프린터**를 엽니다.
   - Windows 10:
     시작을 마우스 오른쪽 버튼으로 클릭한 다음 **제어판**을 선택합니다. **하드웨어 및 소리**를 클릭하고 **장치 및 프린터**를 클릭합니다.
   - Windows 8.1 또는 Windows 8:
     바탕 화면의 설정 사이드바에서 **제어판**을 선택합니다. **하드웨어 및 소리**를 클릭하고 **장치 및 프린터**를 클릭합니다.
   - Windows 7:
     시작 메뉴에서 **제어판**을 클릭한 다음 **장치 및 프린터 보기**를 클릭합니다.

- Windows Vista:
  시작 메뉴에서 **제어판**을 클릭한 다음 **프린터**를 클릭합니다.
- Windows XP Professional:
  시작 메뉴에서 **프린터 및 팩스**를 클릭합니다.
- Windows XP Home Edition:
  시작 메뉴에서 **제어판**을 클릭한 다음 **프린터 및 팩스**를 클릭합니다.

2 EPSON TM-C3500을 마우스 오른쪽 버튼으로 클릭한 다음 **인쇄 기본 설정**을 클릭합니다.

프린터 드라이버가 나타납니다.

프린터 드라이버 화면 구성

프린터 드라이버에는 도움말 기능이 있습니다. 항목을 마우스 오른쪽 버튼으로 클릭한 다음 **Help**(도움말)를 클릭하면 항목에 대한 설명이 표시됩니다.

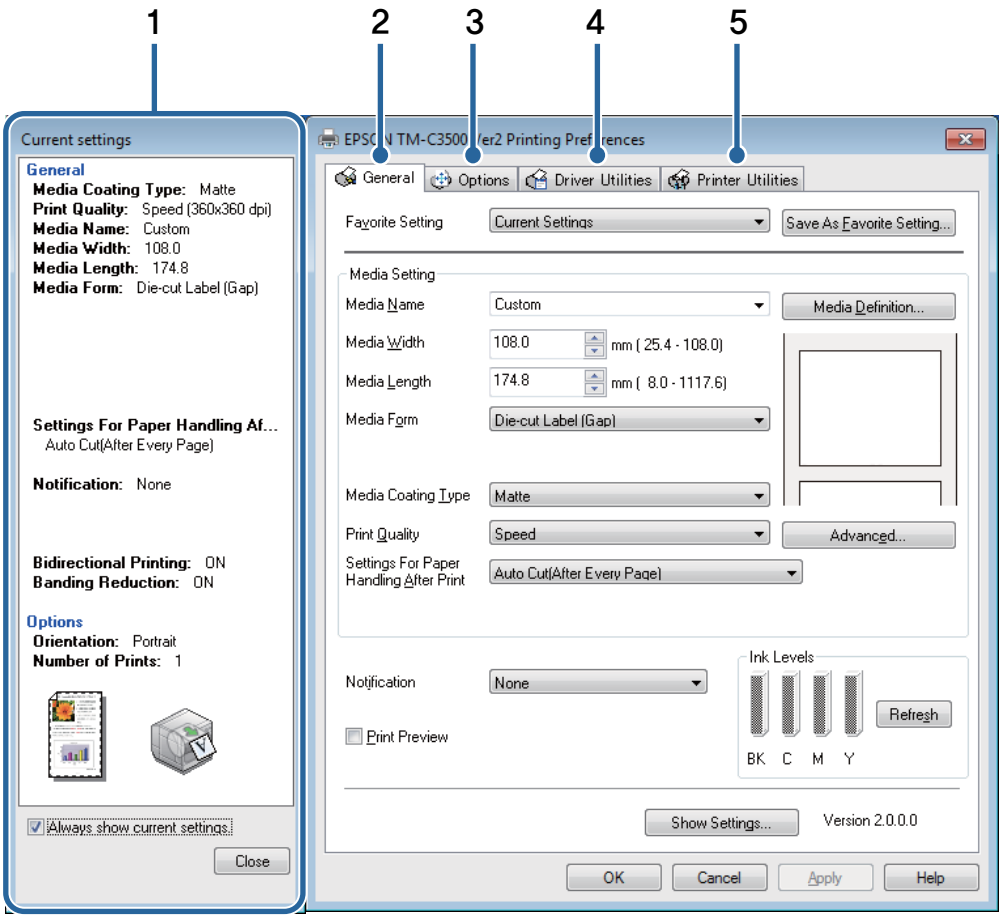

1	**Current settings(현재 설정) 창**
	현재 드라이버 설정 상태가 표시됩니다.
2	**General(일반) 탭**
	미디어의 크기 및 형태와 같은 인쇄에 필요한 기본 항목을 설정합니다.
3	**Options(옵션) 탭**
	인쇄 방향, 매수 및 인쇄 위치를 조정하려면 이 탭의 설정을 설정합니다.
4	**Driver Utilities(드라이버 유틸리티) 탭**
	드라이버의 응용 프로그램 설정을 설정합니다.
5	**Printer Utilities(프린터 유틸리티) 탭**
	수동 헤드 클리닝 또는 노즐 체크와 같은 유지보수 기능을 실행할 때 이 탭에서 PrinterSetting을 시작할 수 있습니다.

용지 등록(미디어 정의)

자주 사용하는 용지의 크기, 형태, 유형 및 기타 설정을 프린터 드라이버에 미디어 정의로 등록할 수 있습니다. 미디어 정의를 미리 등록해 두면 응용 프로그램에서 인쇄할 때 드라이버의 미디어 설정을 설정할 필요가 없기 때문에 편리합니다.

최대 100개의 미디어 정의를 등록할 수 있습니다.

참고	미디어 정의를 등록하지 않고 매번 용지 크기 및 기타 설정을 설정하려면, **General**(일반) 탭의 **Media Name**(미디어 이름) 풀다운 메뉴에서 **Custom**(사용자 지정)을 선택합니다. **General**(일반) 탭의 여러 설정을 사용하여 용지 크기 및 기타 설정을 설정할 수 있습니다.

새로 등록

아래 단계에 따라 새 미디어 정의를 등록합니다.

1 프린터 드라이버를 표시합니다. (☞ 73 페이지의 "프린터 드라이버를 표시하는 방법")

2 **General**(일반) 탭에서 **Media Definition**(미디어 정의) 버튼을 클릭합니다.
Media Definition(미디어 정의) 화면이 나타납니다.

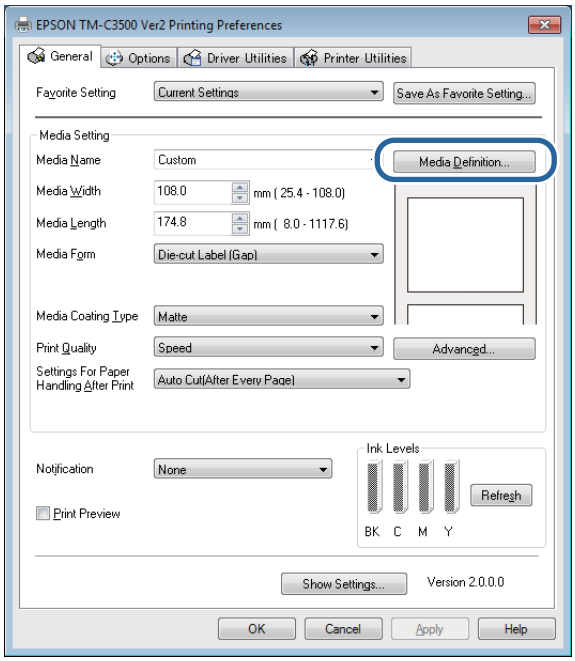

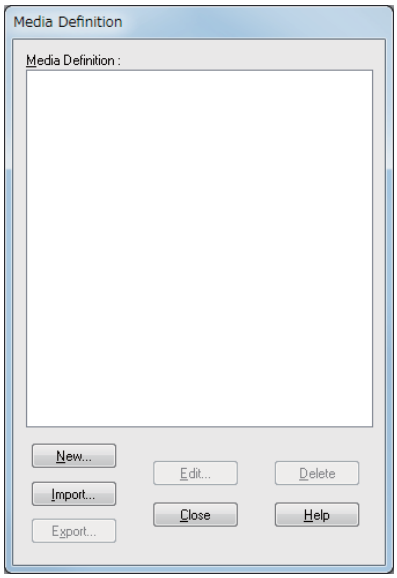

3 **New**(새로 만들기) 버튼을 클릭합니다.
New(새로 만들기) 화면이 나타납니다.

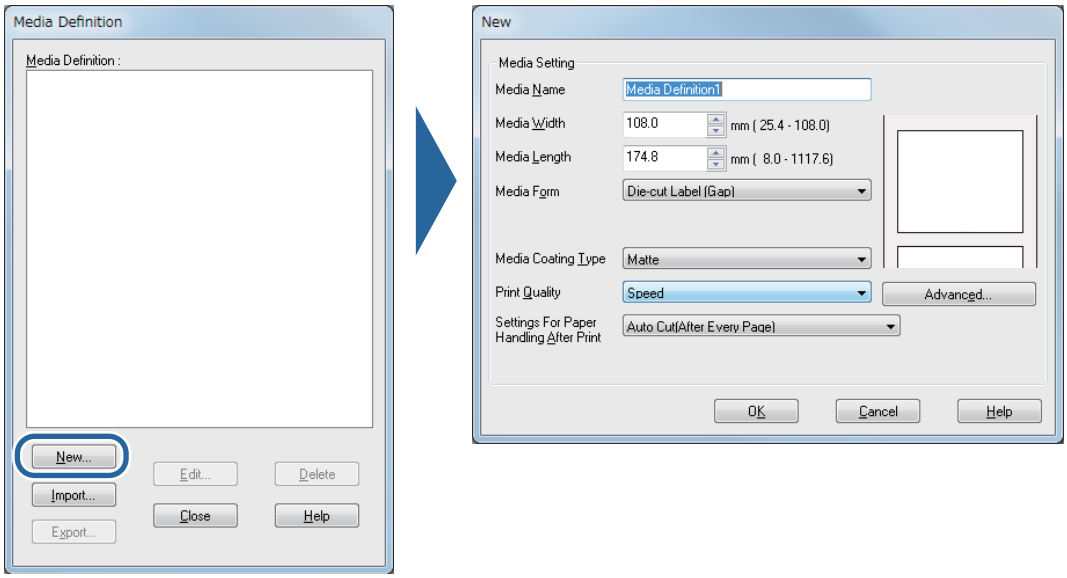

4 사용할 용지에 따라 **Media Name**(미디어 이름)부터 **Settings For Paper Handling After Print**(인쇄 후 용지 처리 설정)까지의 설정을 입력하고 설정합니다.

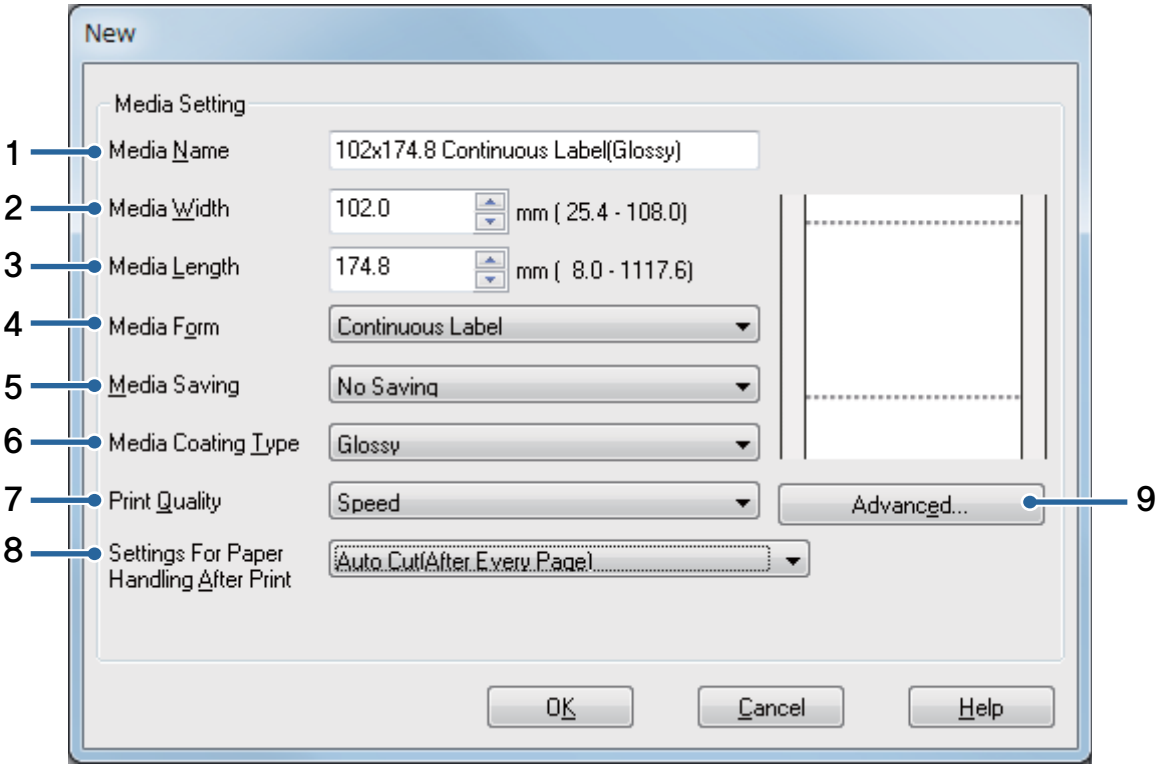

1	Media Name(미디어 이름)

미디어 정의의 이름을 입력합니다.
응용 프로그램에서 용지 크기를 선택하면 표시되는 이름입니다.

2	Media Width(미디어 너비)

용지 너비를 입력합니다.

- 연속 용지: 용지 너비를 그대로 입력합니다.

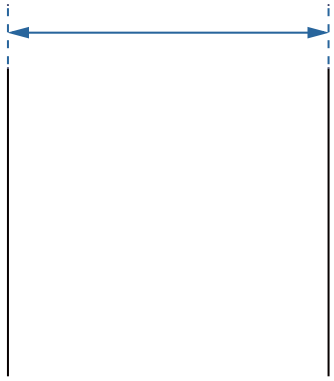

- 전체 페이지 라벨: 뒷면 용지를 제외한 용지 너비

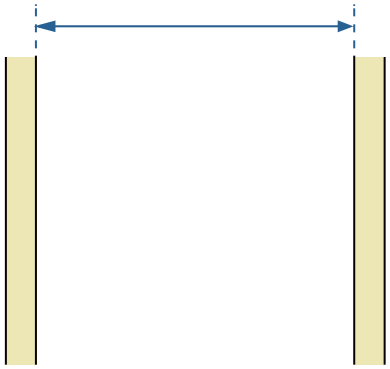

전체 페이지 라벨

- 다이컷 라벨: 뒷면 용지 및 라벨 주위 버리는 부분을 제외한 용지 너비

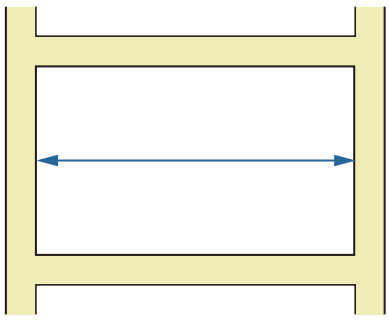

3	Media Length(미디어 길이)

용지 길이를 입력합니다.

- 연속 용지 및 전체 페이지 라벨: 인쇄 범위의 길이(한 페이지의 길이)

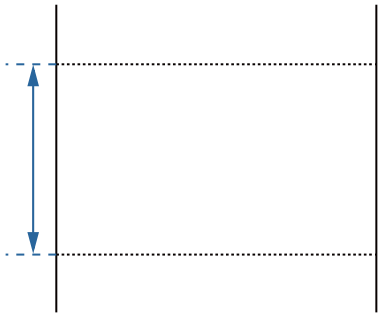

연속 용지

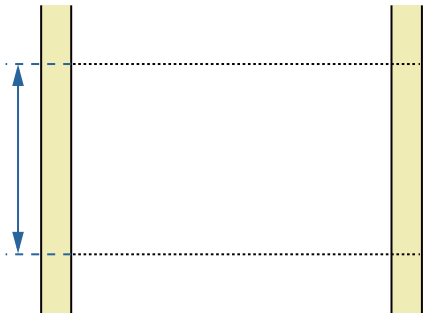

전체 페이지 라벨

- 다이컷 라벨: 라벨 주위 버리는 부분을 제외한 용지 길이

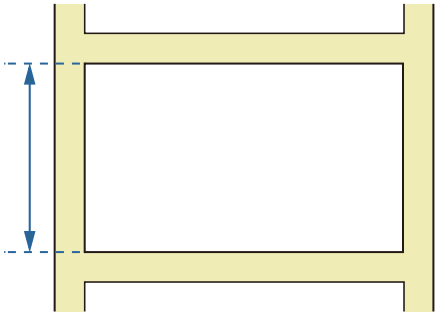

4	Media Form(미디어 형태)

용지 형태를 선택합니다. (☞ 18 페이지의 "용지 형태")

5	**Media Saving(용지 절약)(연속 용지 및 전체 페이지 라벨의 경우만)**

용지의 미디어 절약 설정을 선택합니다. 한 페이지의 인쇄 데이터 앞뒤에 여백을 만들지 않도록 설정할 수 있습니다.

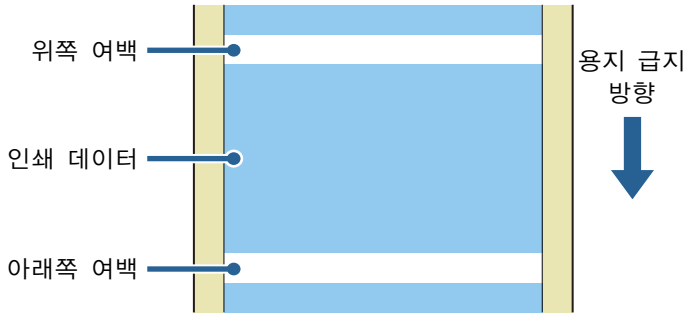

- **No Saving(절약 없음):** 인쇄 시작 전과 인쇄 끝 후에 용지가 급지되므로 인쇄 데이터의 위쪽 및 아래쪽 부분에 여백이 생깁니다.
- **Eliminate Lower Margin(아래 여백 제거):** 인쇄 끝 후에 용지가 급지되지 않으므로 인쇄 데이터의 아래쪽 부분에 여백이 생기지 않습니다.
- **Eliminate Lower And Upper Margin(상하 여백 제거):** 인쇄 시작 전과 인쇄 끝 후에 용지가 급지되지 않으므로 인쇄 데이터의 위쪽 및 아래쪽 부분에 여백이 생기지 않습니다.

참고

Settings For Paper Handling After Print(인쇄 후 용지 처리 설정)에서 **Auto Cut**(자동 절단)을 선택하면 용지 길이가 최소인 경우에도 15mm가 제공됩니다. 인쇄 데이터가 15mm 미만인 경우에는 **Eliminate Lower Margin**(아래 여백 제거) 또는 **Eliminate Lower And Upper Margin**(상하 여백 제거)을 설정하더라도 여백이 남습니다.

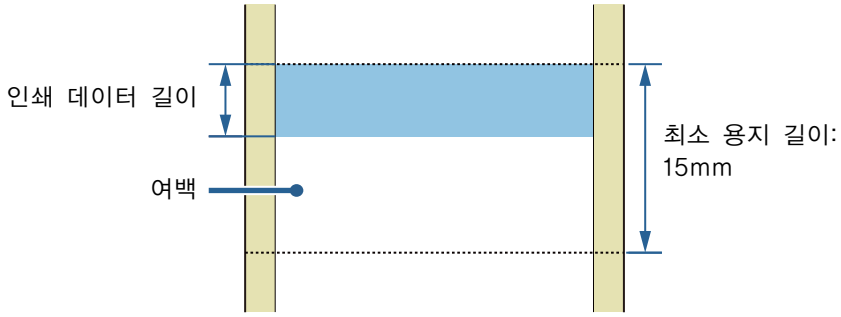

6	**Media Coating Type(미디어 코팅 유형)**

용지 유형을 선택합니다. (☞ 19 페이지의 "사용할 수 있는 용지 목록")

7	**Print Quality(인쇄 품질)**

인쇄 품질을 선택합니다.

- Speed(속도): 360 x 360dpi
- Quality (Mode1)(품질(모드1)): 720 x 360dpi
- Quality (Mode2)(품질(모드2)): 720 x 360dpi

인쇄 속도는 인쇄 품질에 따라 달라집니다. (☞ 163 페이지의 "사양")

8	Settings For Paper Handling After Print(인쇄 후 용지 처리 설정)

인쇄 후 용지 절단에 대한 설정을 구성합니다.

- **Auto Cut (After Every Page)**(자동 절단(매 페이지마다)): 각 페이지를 인쇄한 후 자동으로 절단합니다.

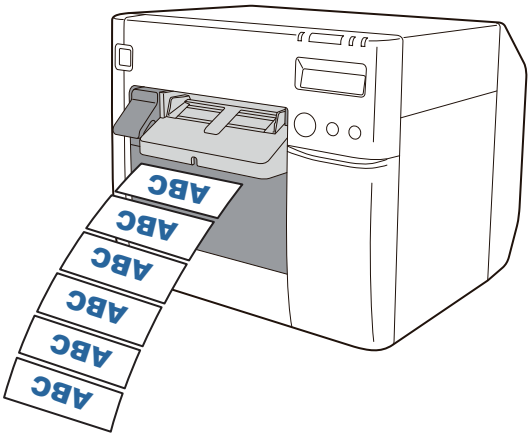

- **Auto Cut (Only After Last Page)**(자동 절단(마지막 페이지만)): 마지막 페이지를 인쇄한 후에만 자동으로 절단합니다.

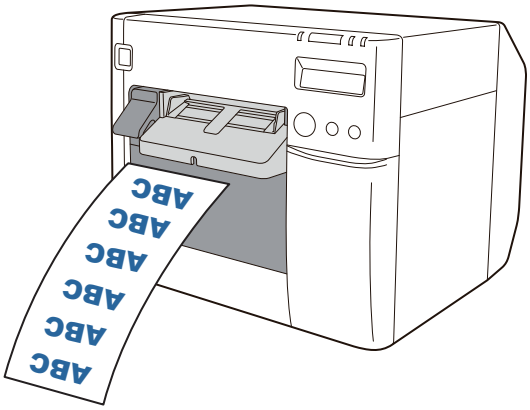

- **Auto Cut (After Specified Number Of Pages)**(자동 절단: (지정한 페이지 수 후)) **Cut Interval**(절단 간격)에 지정된 페이지를 인쇄할 때마다 인쇄 후 자동으로 절단합니다. 하지만 마지막 페이지는 항상 절단합니다. 최대 페이지 수는 255입니다.

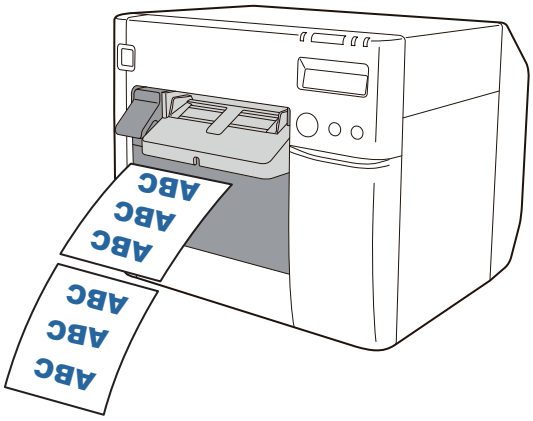

- **No Auto Cut (Feed To Peel Off Position)**(자동 절단 없음(벗김 위치까지 급지)): 인쇄 후 라벨 벗김 위치까지 용지를 급지합니다.

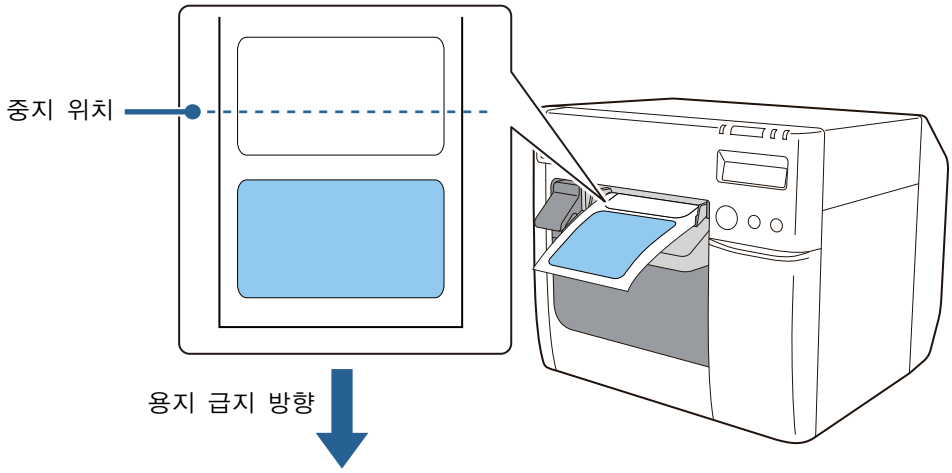

- **No Auto Cut (Feed To Cut Position)**(자동 절단 없음(절단 위치까지 급지)): 인쇄 후 절단 위치까지 용지를 급지합니다.

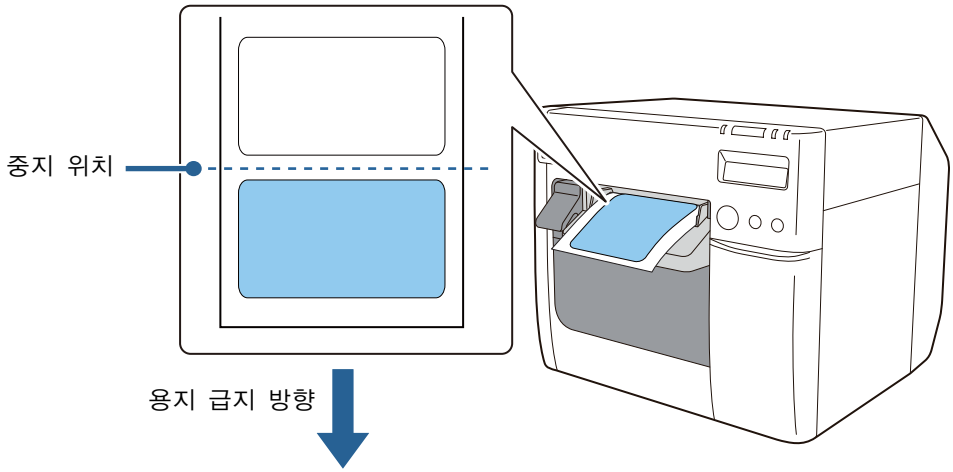

- **No Auto Cut (Stop at the Print End Position)**(자동 절단 없음(인쇄 끝 위치에서 중지)): 인쇄 후 인쇄 끝 위치에서 중지하고 용지를 급지하지 않습니다. 최소 1초 내에 다음 인쇄 데이터가 프린터로 전송되지 않으면 용지가 급지 위치까지 급지된 다음 중지됩니다.

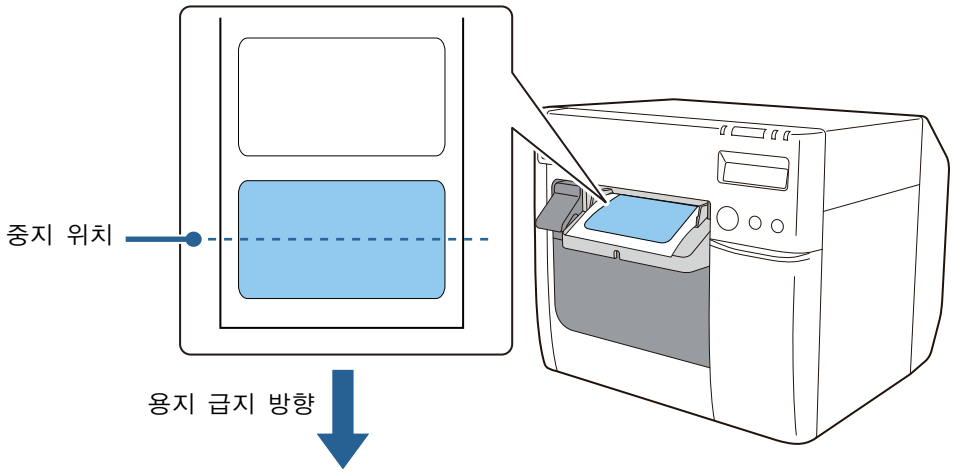

9	Advanced(고급)

인쇄 색상을 조정하고 인쇄 방향 및 기타 설정을 구성합니다.

5 OK(확인)를 클릭합니다.

6 등록된 미디어 이름이 **Media Definition**(미디어 정의) 화면에 표시되는지 확인하고 **Close**(닫기)를 클릭합니다.

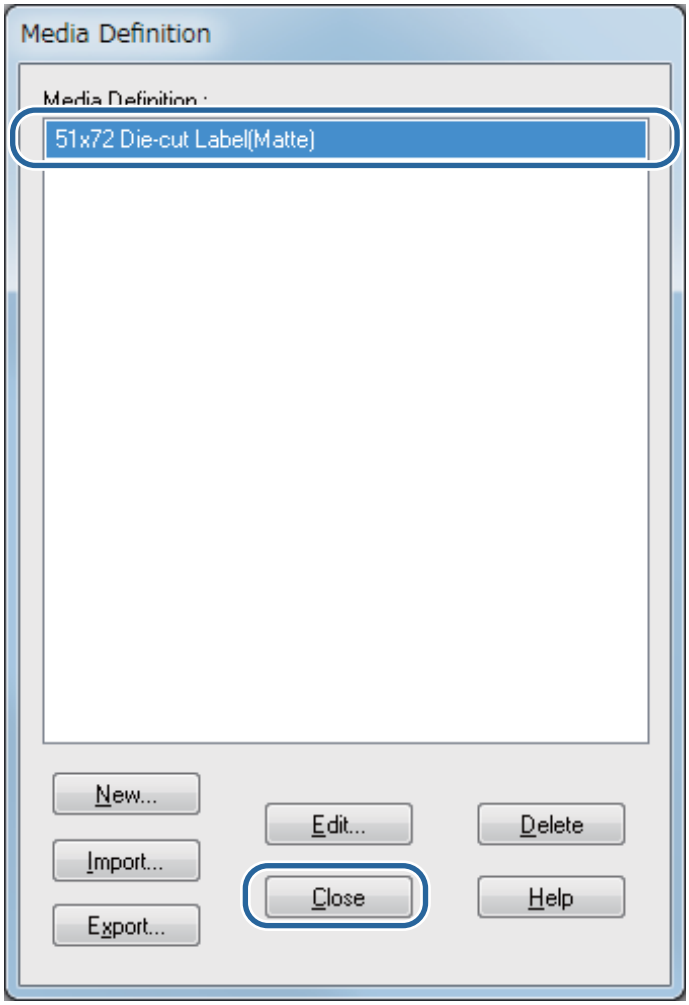

7 **General**(일반) 탭의 **Media Name**(미디어 이름)에서 등록된 미디어 이름을 선택할 수 있는지 확인합니다.

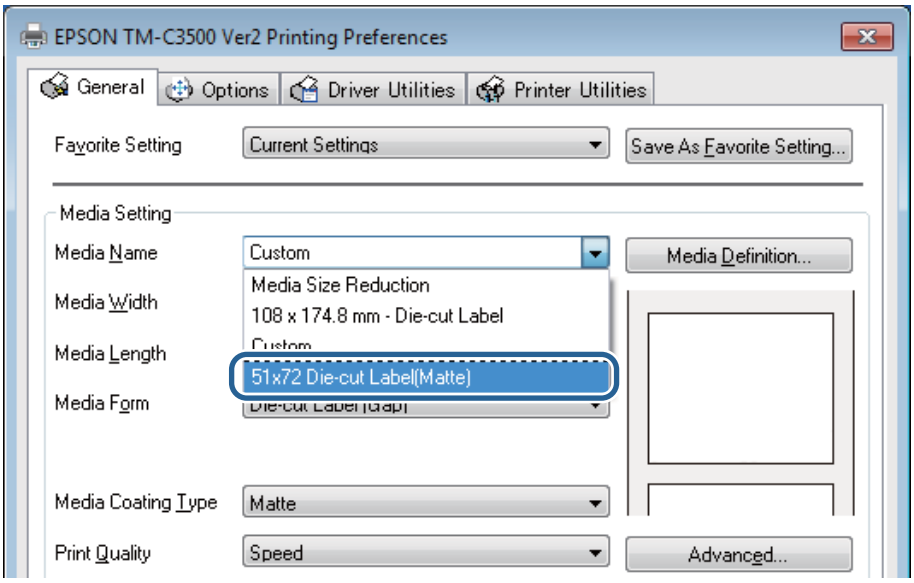

8 **OK**(확인) 버튼을 클릭하여 드라이버를 닫습니다.

이제 용지 등록(미디어 정의)이 완료되었습니다.

편집 및 삭제

아래 단계에 따라 등록된 미디어 정의를 편집하고 삭제합니다.

1 프린터 드라이버를 표시합니다. (☞ 73 페이지의 "프린터 드라이버를 표시하는 방법")

2 **General**(일반) 탭에서 **Media Definition**(미디어 정의) 버튼을 클릭합니다.
Media Definition(미디어 정의) 화면이 나타납니다.

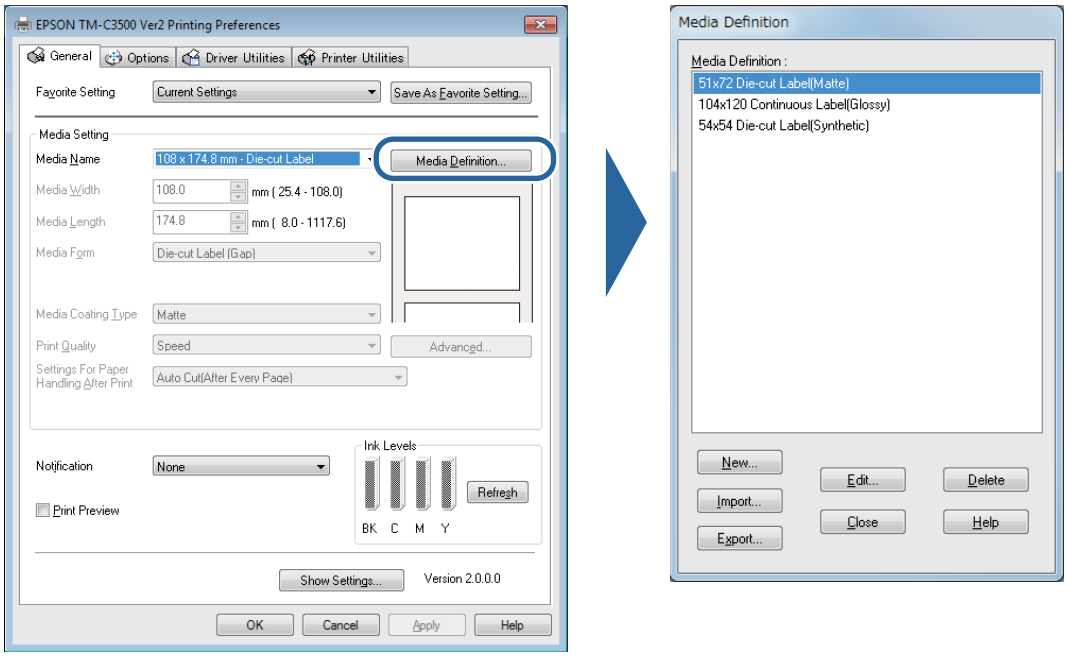

3 편집 또는 삭제할 미디어 정의를 클릭하여 선택합니다.

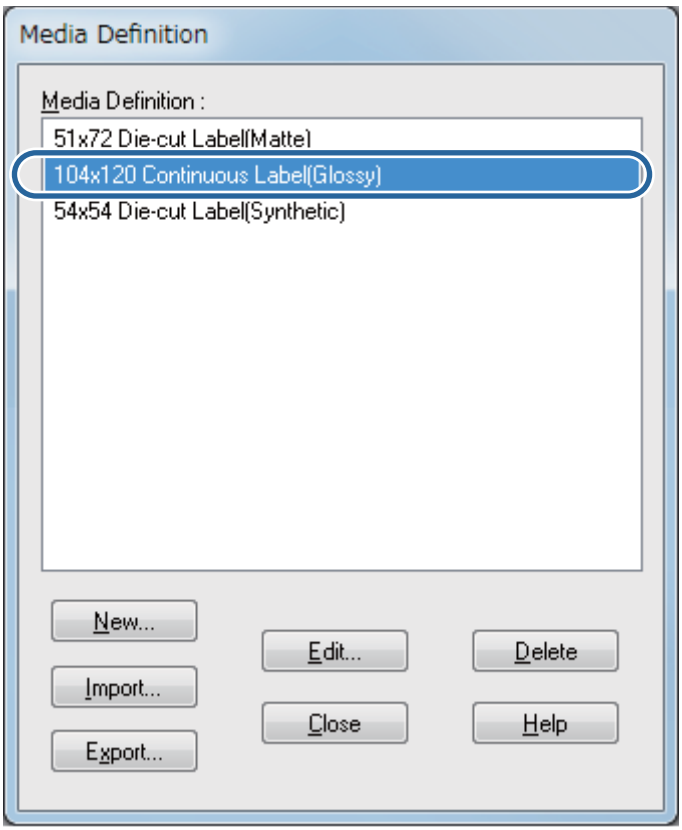

4 정의 설정을 변경하려면 **Edit**(편집) 버튼을 클릭합니다. **Edit**(편집) 화면이 나타나고 여기에서 정의를 변경할 수 있습니다.

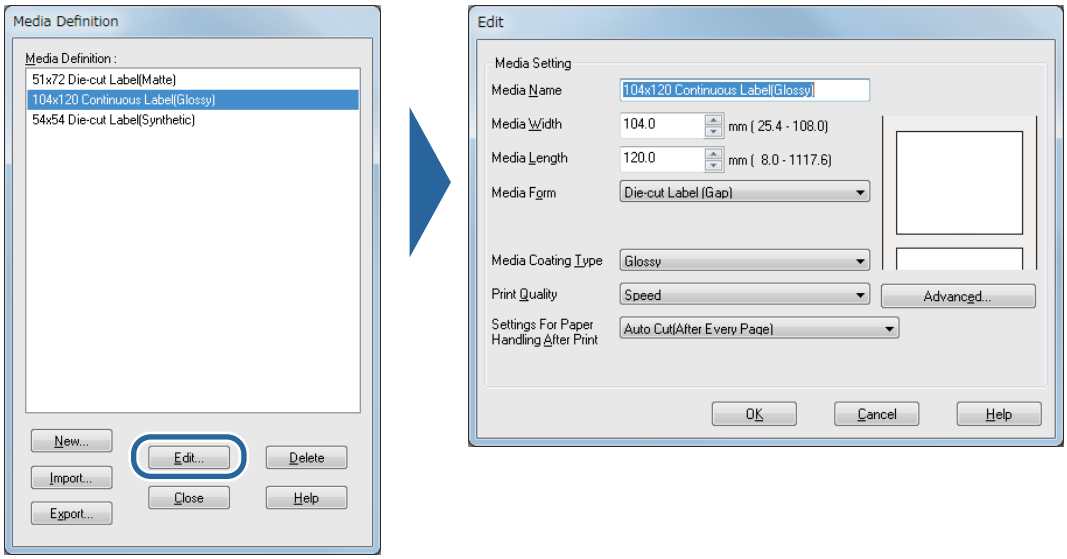

정의를 삭제하려면 **Delete**(삭제) 버튼을 클릭합니다. 화면이 나타나며 **OK**(확인) 버튼을 클릭하면 정의가 삭제됩니다.

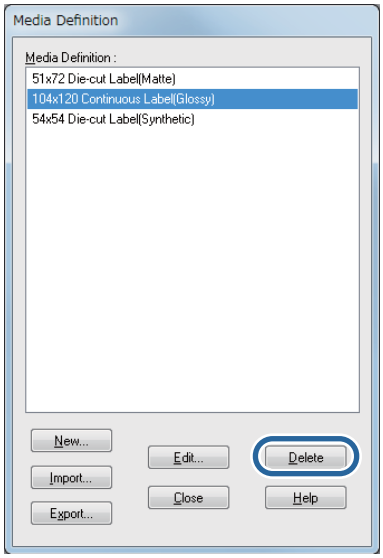

이제 미디어 편집 또는 삭제가 완료되었습니다.

무테 인쇄

이 섹션에서는 프린터 드라이버의 **Options**(옵션) 탭에 있는 **Borderless Printing**(무테 인쇄) 기능에 대해 설명합니다.

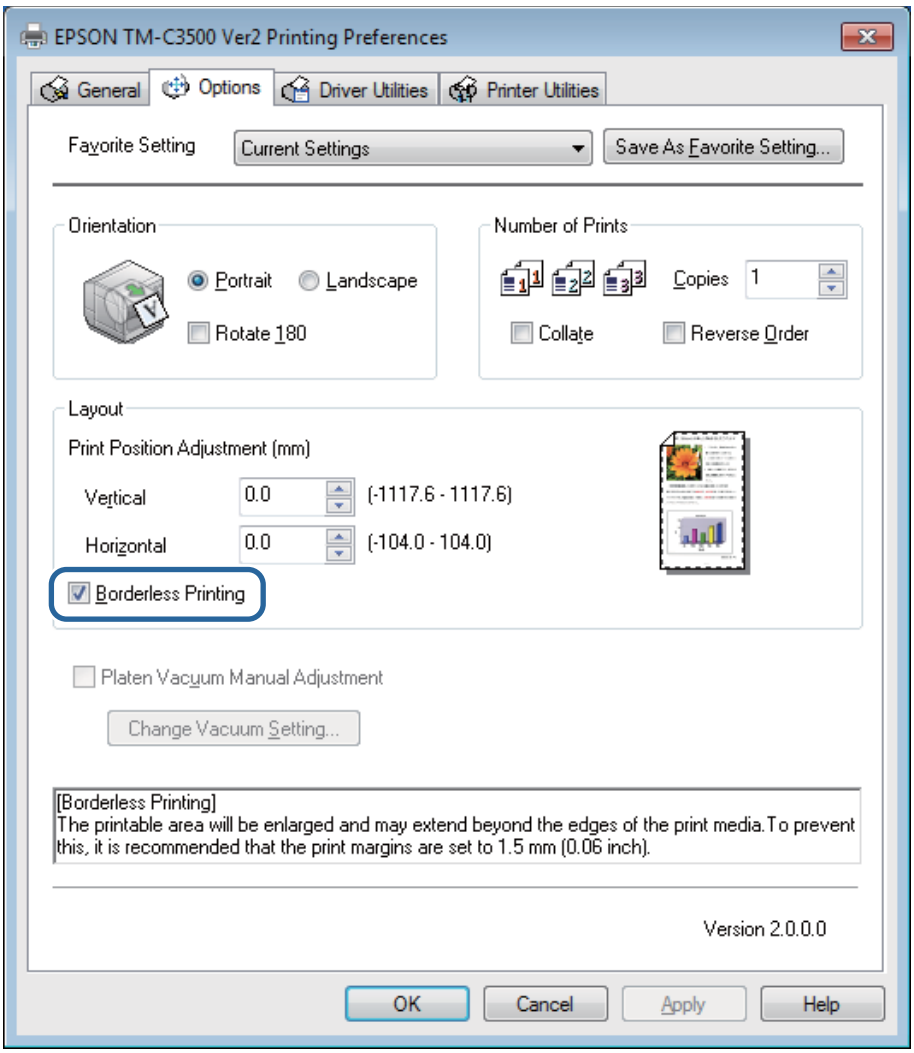

Borderless Printing(무테 인쇄) 확인란을 선택하면 드라이버는 여백을 제공하지 않습니다. 확인란을 선택 취소하면 인쇄 페이지의 위쪽, 아래쪽, 왼쪽 및 오른쪽에 각각 1.5mm의 여백이 제공됩니다.

중요	무테 인쇄 시에는 실제 인쇄 위치 및 용지가 적재된 위치에 따라 뒷면 용지까지 인쇄가 확장될 수 있습니다. 이러한 경우 손과 용지에 잉크 얼룩이 묻는 것을 방지하기 위해, **Borderless Printing**(무테 인쇄) 확인란을 선택 취소하거나 인쇄 데이터에 최소 1.5mm의 여백을 제공하는 것이 좋습니다.

참고	• **Borderless Printing**(무테 인쇄) 설정은 미디어 정의에 등록할 수 없습니다. 설정을 적용하려고 할 때마다 **Borderless Printing**(무테 인쇄) 확인란을 선택해야 합니다. • 인쇄 영역 너비의 최대값은 104mm입니다. 인쇄 너비가 104mm를 초과하면 왼쪽 및 오른쪽에 여백이 생깁니다.

프린터 드라이버 제거

프린터 드라이버를 컴퓨터에서 제거하려면 아래 단계를 수행하십시오.

1. 프린터 전원을 끕니다. (☞ 43 페이지의 "전원 끄기")

2. 컴퓨터에서 실행 중인 모든 응용 프로그램을 종료합니다.

3. **프로그램 제거**(또는 **프로그램 추가/제거**)를 엽니다.
   - Windows 10:
     시작을 마우스 오른쪽 버튼으로 클릭한 다음 **제어판**을 선택합니다. **프로그램 제거**를 클릭합니다.
   - Windows 8.1 또는 Windows 8:
     바탕 화면의 설정 사이드바에서 **제어판**을 선택합니다. **프로그램 제거**를 클릭합니다.
   - Windows 7:
     시작 메뉴에서 **제어판**을 클릭합니다. **프로그램 제거**를 클릭합니다.
   - Windows Vista:
     시작 메뉴에서 **제어판**을 클릭합니다. **프로그램 제거**를 클릭합니다.
   - Windows XP Professional:
     시작 메뉴에서 **제어판**을 클릭한 다음 **프로그램 추가/제거**를 클릭합니다.
   - Windows XP Home Edition:
     시작 메뉴에서 **제어판**을 클릭한 다음 **프로그램 추가/제거**를 클릭합니다.

4. 삭제할 드라이버를 선택합니다.

5. **제거**를 클릭합니다.

6. 화면의 안내를 따릅니다.

라벨 만들기 및 인쇄

이 장에서는 라벨을 만들고 인쇄하는 방법을 설명합니다.

참고	작업 방법은 응용 프로그램 소프트웨어에 따라 다릅니다. 자세한 내용은 응용 프로그램 소프트웨어의 설명서 또는 도움말을 참조하십시오.

라벨 만들기

라벨 만들기 도구, Microsoft® Word 및 Excel 또는 페인트 도구 등의 Windows 응용 프로그램을 사용하여 라벨을 만듭니다.

라벨 인쇄

이 섹션에서는 기본 인쇄 절차를 설명합니다.

1. 응용 프로그램 소프트웨어에서 인쇄할 파일을 엽니다.
2. **파일** – **인쇄**를 선택한 다음 **프린터**에서 **EPSON TM-C3500**을 선택합니다.
3. **속성**(또는 **고급**)을 클릭하여 프린터 드라이버 화면을 표시합니다.
4. 사용하는 용지에 맞는 용지 크기를 입력하거나 미리 등록한 미디어 정의를 선택합니다. (☞ 76 페이지의 "용지 등록(미디어 정의)")
5. **확인**을 클릭하여 프린터 드라이버 화면을 닫습니다.
6. **인쇄**를 클릭합니다.

라벨 데이터 만들기 및 인쇄

여기에서는 Microsoft® Word 2010을 사용하여 라벨 데이터를 만들고 이를 인쇄하는 절차의 예를 설명합니다. 실제 인쇄할 때의 절차는 운영 환경에 맞게 조정해야 합니다.

- 용지 모양: 롤 용지
- 미디어 형태: 다이컷 라벨(간격)
- 미디어 유형: 무광 용지
- 라벨 크기: 72.0 x 51.0mm
- 인쇄할 내용:

참고	• Microsoft® Word 2010의 설치 절차 및 조작 절차는 Microsoft® Word 2010의 설명서 및 기타 문서를 참조하십시오. • 다른 버전의 Microsoft® Word를 사용 중인 경우에는 설정 화면과 절차가 다를 수 있습니다. • 가로 라벨을 사용하는 경우 Microsoft® Word 2010의 사양 때문에 인쇄가 의도대로 수행되지 않습니다. 가로 라벨을 사용하려면 다른 응용 프로그램을 사용하십시오.

작업 흐름은 아래와 같습니다.

미디어 정의 등록

프린터 드라이버에서 사용할 용지에 따라 설정을 등록합니다.

Microsoft® Word 준비

문서의 여백과 용지 크기를 설정합니다.

라벨 디자인

용도에 맞게 라벨을 디자인합니다.

인쇄

프린터에서 라벨을 인쇄합니다.

1 프린터 드라이버를 표시합니다. (☞ 73 페이지의 "프린터 드라이버를 표시하는 방법")

2 **General**(일반) 탭에서 **Media Definition**(미디어 정의) 버튼을 클릭합니다.
Media Definition(미디어 정의) 화면이 나타납니다.

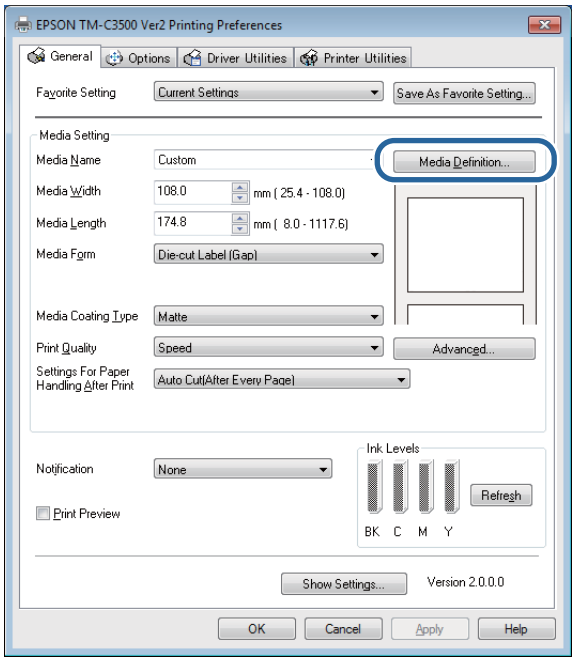

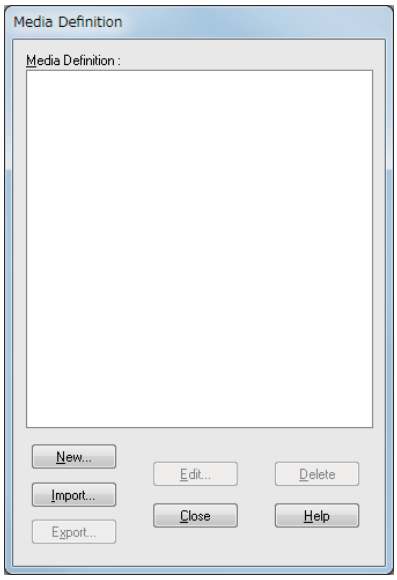

3 **New**(새로 만들기) 버튼을 클릭합니다.
New(새로 만들기) 화면이 나타납니다.

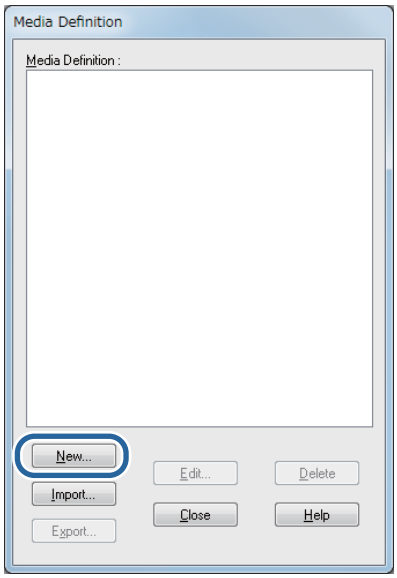

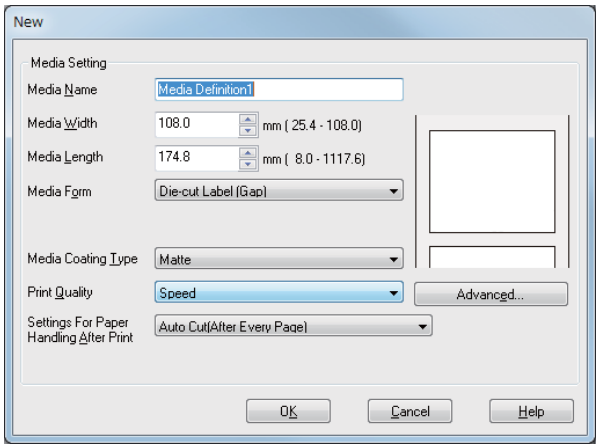

4 사용할 용지에 따라 아래처럼 **Media Name**(미디어 이름)부터 **Settings For Paper Handling After Print**(인쇄 후 용지 처리 설정)까지의 설정을 입력하고 설정합니다. (☞ 76 페이지의 "용지 등록(미디어 정의)")

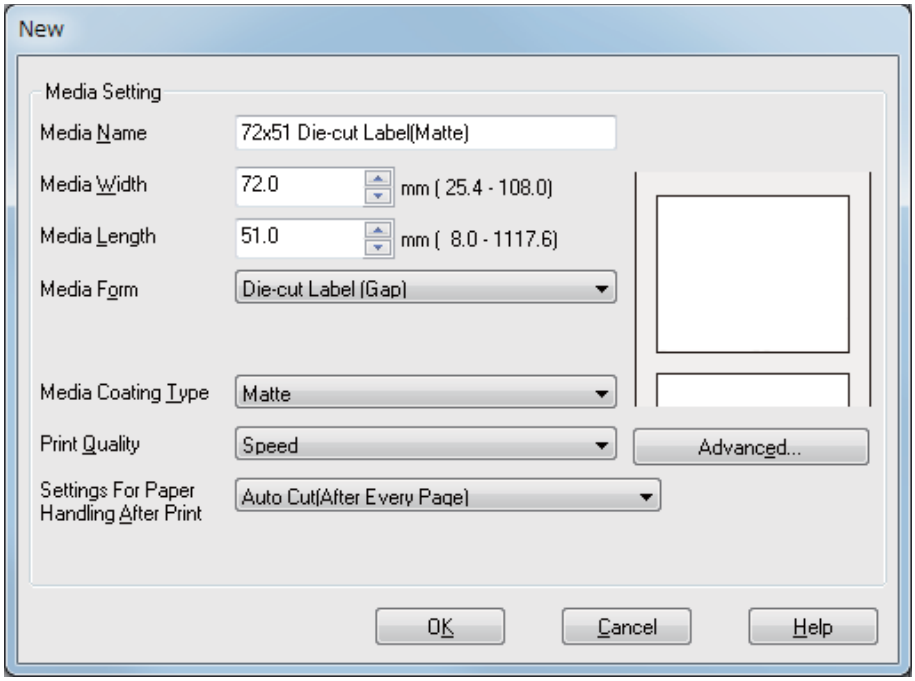

Media Name(미디어 이름): 72 x 51 Die-cut Label (Matte)(72 x 51 다이컷 라벨(무광))
Media Width(미디어 너비): 72.0
Media Length(미디어 길이): 51.0
Media Form(미디어 형태): Die-cut Label (Gap)(다이컷 라벨(간격))
Media type(미디어 유형): Matte paper(무광 용지)
Print Quality(인쇄 품질): Speed(속도)
Settings For Paper Handling After Print(인쇄 후 용지 처리 설정): Auto Cut (After Every Page)(자동 절단(매 페이지마다))

5 OK(확인)를 클릭합니다.

6 등록된 미디어 이름이 미디어 정의 화면에 표시되는지 확인하고 Close(닫기)를 클릭합니다.

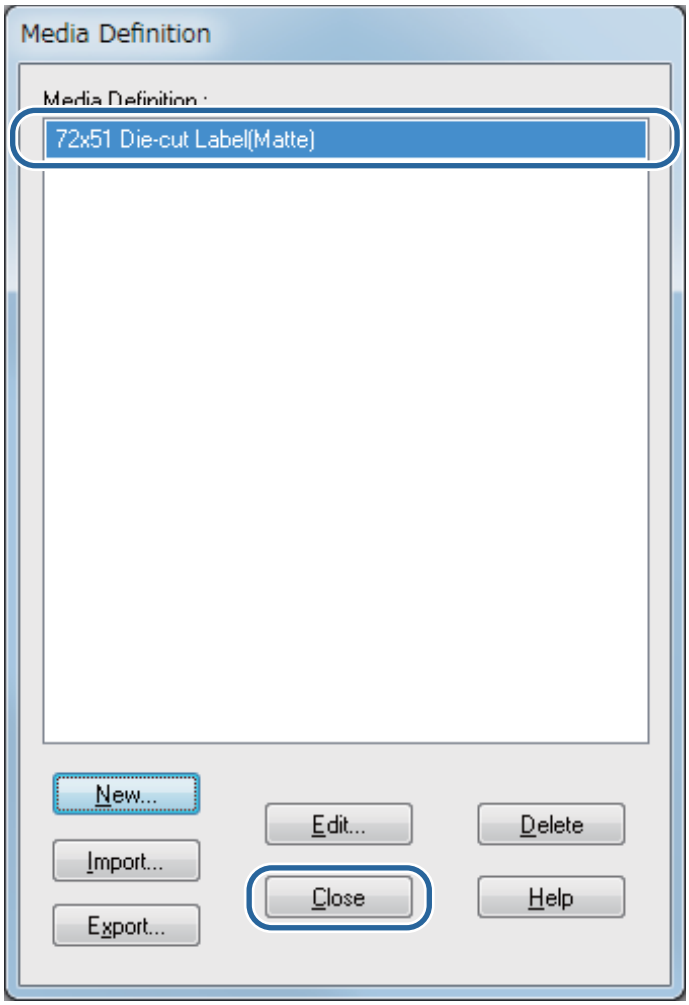

7 일반 탭의 미디어 이름에서 등록된 미디어 이름을 선택할 수 있는지 확인합니다.

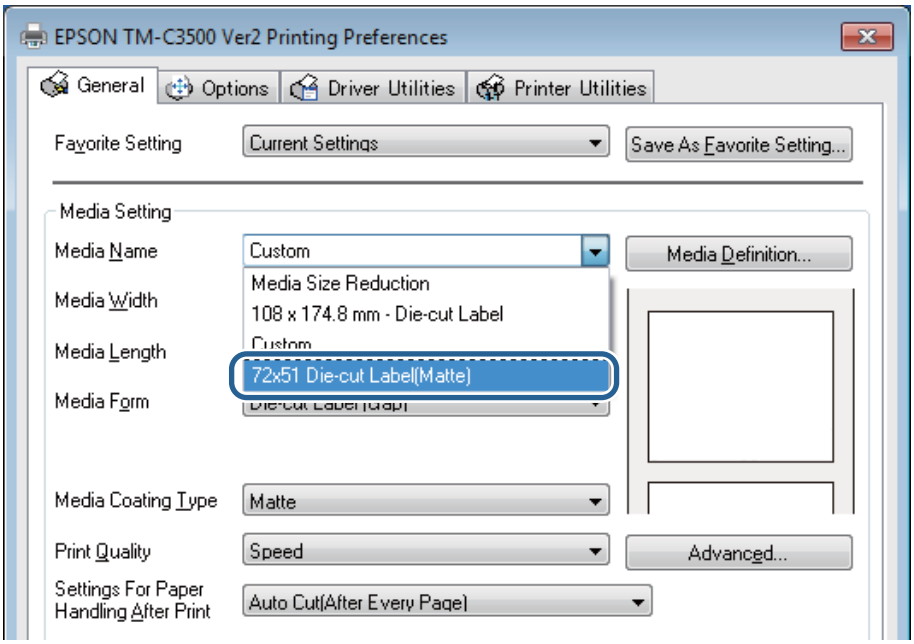

8 **OK**(확인) 버튼을 클릭하여 드라이버를 닫습니다.

9 Microsoft® Word 2010을 시작하고 **파일** – **인쇄** – **프린터**에서 **EPSON TM-C3500**을 선택합니다.

10 Margins(여백) 풀다운 메뉴에서 **사용자 지정 여백**을 클릭한 다음 위쪽, 아래쪽, 왼쪽 및 오른쪽 여백을 1.5mm로 설정합니다.

11 용지 크기 풀다운 메뉴에서 **72x51 Die-cut Label (Matte)**(72x51 다이컷 라벨(무광))를 선택합니다.

12 홈 탭으로 돌아가서 라벨 디자인을 만듭니다.

13 **파일** – **인쇄**를 클릭한 다음 **인쇄** 버튼을 클릭합니다.
프린터에서 인쇄가 시작됩니다.

이제 라벨 만들기 및 인쇄가 완료되었습니다.

다이컷 라벨의 무테 인쇄

이 섹션에서는 다이컷 라벨을 테두리 없이 인쇄(라벨의 위쪽, 아래쪽, 왼쪽 및 오른쪽에 여백 없이 인쇄)하기 위한 권장 조건을 설명합니다.

중요	무테 인쇄 시에는 실제 인쇄 위치 및 용지가 적재된 위치에 따라 뒷면 용지까지 인쇄가 확장될 수 있습니다. 인쇄된 용지(라벨)를 취급할 때는 손이나 용지에 잉크 얼룩이 묻지 않도록 주의하십시오.

권장 다이컷 라벨 용지

라벨 주위에 버리는 부분이 있는 다이컷 라벨(흑색 마크)
이 용지의 경우 라벨이 절반 절단되며 여백이 남습니다. 용지가 라벨 크기보다 크기 때문에 무테 인쇄가 가능합니다. 또한 라벨 앞쪽 끝에서 상단 1.5mm에 흑색 마크가 있는 용지를 사용하십시오.

중요	• 라벨 주위에 버리는 부분이 없는 다이컷 라벨을 사용하는 경우, 뒷면 용지에 인쇄된 잉크로 인해 손과 프린터 내부가 잉크로 얼룩질 수 있습니다. 인쇄된 용지(라벨)를 취급할 때 주의하십시오. • 인쇄 영역 너비의 최대값은 104mm입니다. 인쇄 너비가 104mm를 초과하면 왼쪽 및 오른쪽에 여백이 생깁니다.

프린터 드라이버 설정

- 위쪽, 아래쪽, 왼쪽 및 오른쪽이 용지 크기보다 1.5mm 더 큰 인쇄 영역을 설정합니다.
- 미디어 형태로 **Continuous paper (Blackmark)**(연속 용지(흑색 마크))를 선택합니다.
- **Borderless Printing**(무테 인쇄) 확인란을 선택합니다.

설정 예

이 섹션에서는 무테 인쇄에 대한 드라이버 설정의 예를 설명합니다.

사용할 용지

- 라벨 주위에 버리는 부분이 있는 다이컷 라벨
- 라벨 너비: 60.0mm
- 라벨 길이: 35.0mm

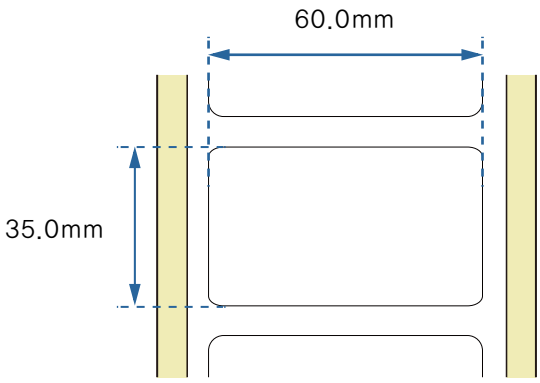

프린터 드라이버 설정

- Media Form(미디어 형태): Continuous paper (Blackmark)(연속 용지(흑색 마크))
- Borderless Printing(무테 인쇄): 확인란 선택
- Media Width(미디어 너비): 63.0mm
- Media Length(미디어 길이): 38.0mm

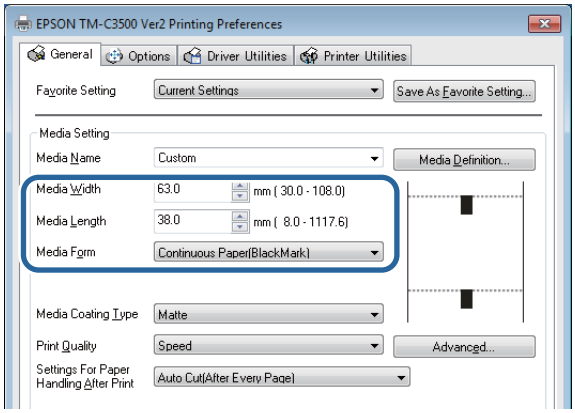

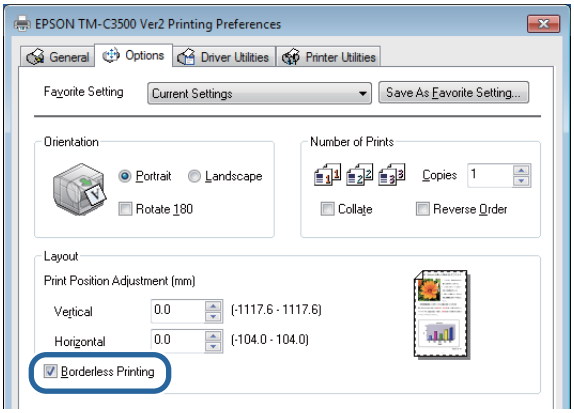

인쇄 가능 영역

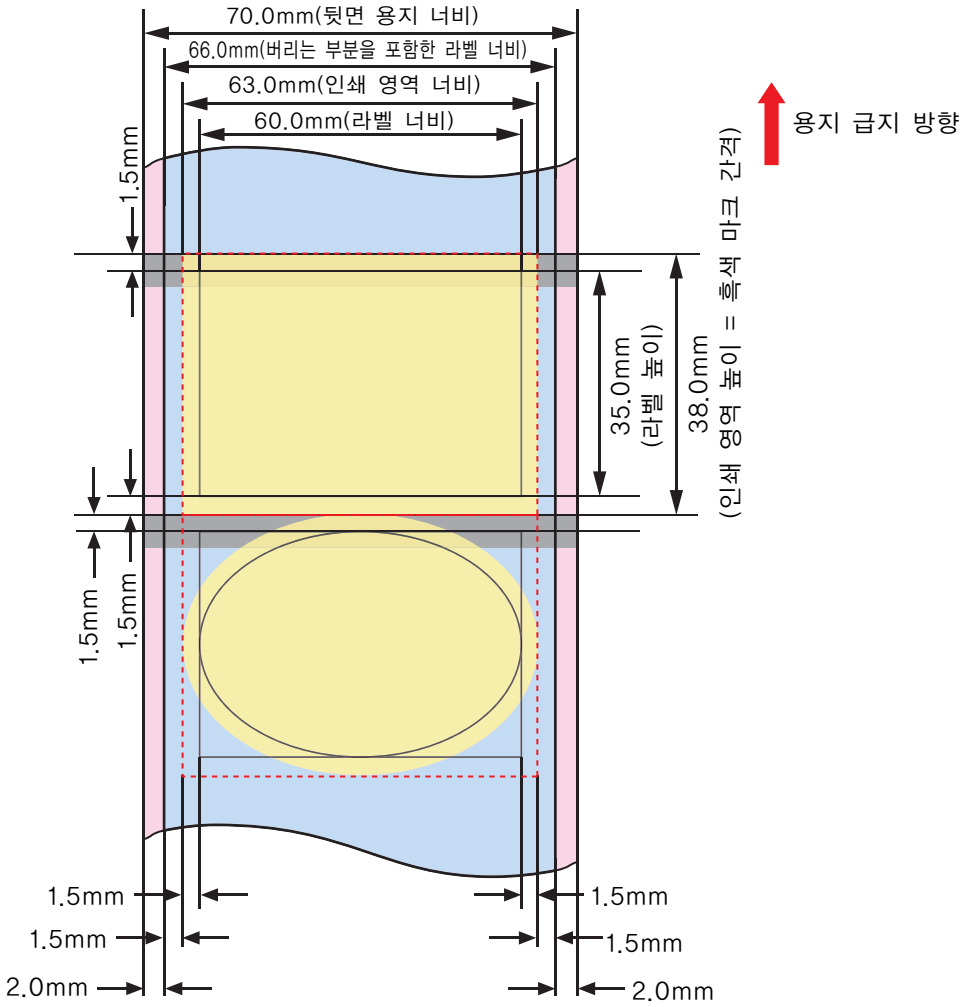

- 프린터 드라이버에서 지정할 **Media Definition**(미디어 정의)의 인쇄 영역
- 인쇄 데이터를 배치할 영역
  (위쪽: 63.0 x 38.0mm의 사각형/아래쪽: 63.0 x 38.0mm의 타원)
- 라벨 영역
- 뒷면 용지
- 흑색 마크 위치(뒷면)

고급 활용

이 장에서는 특정 용도에 프린터를 사용하는 방법을 설명합니다.

프린터의 기능 및 조작 절차

버저

이 섹션에서는 버저의 기능과 설정에 대해 설명합니다.

버저는 인쇄가 불가능할 때와 인쇄가 완료되었을 때 울립니다. 이를 통해 프린터에서 떨어진 곳에 있는 경우에도 프린터 상태를 확인할 수 있습니다.

버저의 사양과 설정은 아래와 같습니다.

항목	설명
주파수	2.5kHz로 고정
볼륨	높음/낮음 변경 절차: DIP 스위치 8(☞ 100 페이지의 "볼륨 조정")
버저 알림 조건	인쇄할 수 없는 경우(☞ 102 페이지의 "인쇄할 수 없을 때") 인쇄 완료 시(☞ 103 페이지의 "인쇄가 완료되었을 때")

볼륨 조정

아래 단계에 따라 버저 볼륨을 조정합니다.

⚠ 주의	DIP 스위치 커버를 제거하기 전에 프린터 전원을 끄십시오. 전원이 켜진 상태에서 커버를 제거하면 단락으로 인해 프린터가 고장날 수 있습니다.

1 프린터의 전원이 꺼졌는지 확인합니다.

2 잉크 카트리지 커버를 열고 DIP 스위치 커버를 제거합니다.

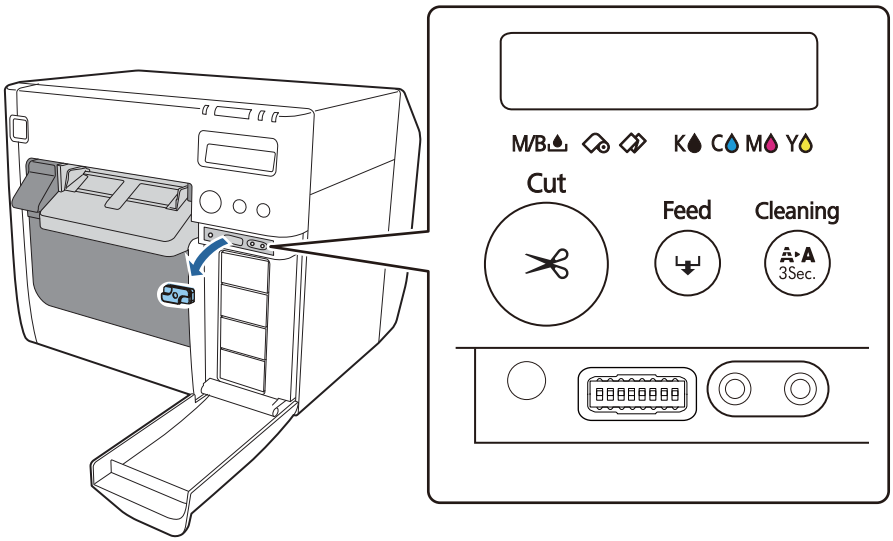

3 끝이 뾰족한 물체를 사용하여 DIP 스위치를 조작합니다.
DIP 스위치에는 왼쪽부터 차례대로 번호가 매겨집니다. 위쪽이 ON 상태이고 아래쪽이 OFF 상태입니다. 볼륨을 높이려면 DIP 스위치 8을 ON으로 설정하고 볼륨을 낮추려면 OFF로 설정합니다.

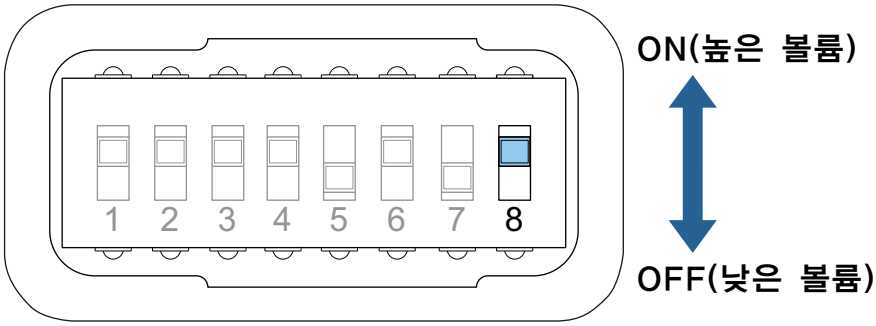

4 DIP 스위치 커버를 부착하고 잉크 카트리지 커버를 닫습니다.

이제 버저 볼륨의 조정이 완료되었습니다.

버저 알림 조건 및 설정

인쇄할 수 없을 때

인쇄를 할 수 없을 때 버저가 아래 패턴으로 반복적으로 울립니다.

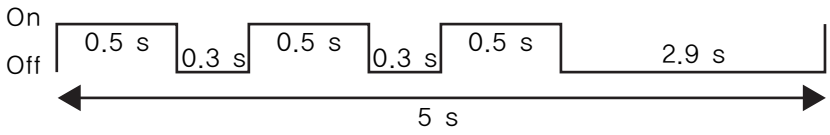

다음 상태에서 인쇄를 할 수 없습니다.

프린터 상태	
• 롤 용지 커버 열림 • 잉크 카트리지 커버 열림 • 유지보수 박스 커버 열림 • 잉크 카트리지를 교체해야 함 • 유지보수 박스를 교체해야 함 • 잉크 카트리지 없음 • 유지보수 박스 없음	• 잉크 카트리지 읽기 오류 • 유지보수 박스 읽기 오류 • 미디어 형태 오류 • 미디어 크기 오류 • 용지 걸림 오류 • 용지 제거 오류 • 용지 없음 오류* • 프린터 오류 • 정비 필요

* 인쇄 데이터가 없는 경우에는 용지 없음 상태에 대해 버저가 울리지 않습니다.

버저는 기본적으로 울리지 않습니다. 버저를 울리도록 설정하려면 PrinterSetting 에서 설정을 변경하십시오.

참고	프린터 상태에 따라 버저가 울리거나 울리지 않도록 설정할 수는 없습니다.

1 프린터 드라이버를 표시합니다. (☞ 73 페이지의 "프린터 드라이버를 표시하는 방법")

2 **Printer Utilities**(프린터 유틸리티) 탭을 선택하고 **Printer Setting Utility**(프린터 설정 유틸리티)를 클릭합니다.

3 **TM-C3500 PrinterSetting** 화면이 나타납니다. **Advanced Settings**(고급 설정) – **Notification Settings**(알림 설정)을 선택합니다.

4 **Notification Settings**(알림 설정) 화면이 나타납니다. **Beep Notification Setting at an Error**(오류 시 비프 알림 설정) 풀다운 메뉴에서 설정을 선택합니다.

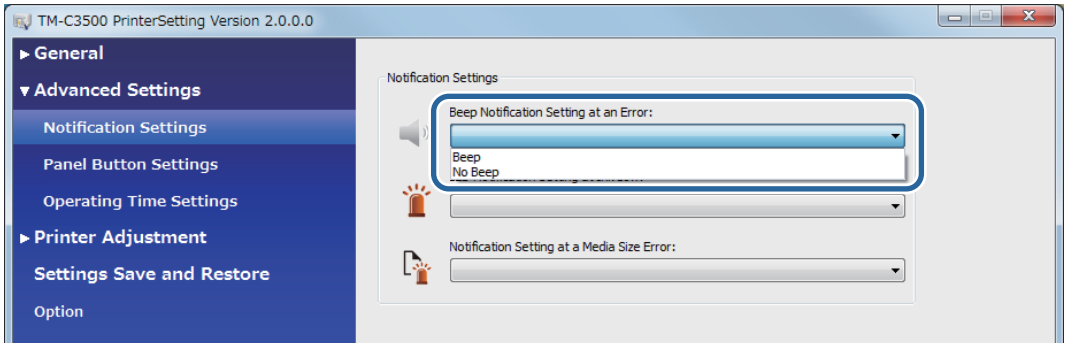

5 **Apply Settings**(설정 적용)을 클릭합니다.

6 프린터 전원을 켭니다.

인쇄가 완료되었을 때

인쇄가 완료되면 버저가 0.3초 동안 울립니다. 프린터 드라이버에서 버저 서정을 구성할 수 있습니다.

1 프린터 드라이버를 표시합니다. (☞ 73 페이지의 "프린터 드라이버를 표시하는 방법")

2 **General**(일반) 탭의 **Notification**(알림) 풀다운 메뉴에서 설정을 선택합니다.

항목	설명
None(없음)	버저가 울리지 않습니다.
Beep at Page End (페이지 끝에서 비프음)	각 페이지를 인쇄한 후 버저가 울립니다.
Beep at Job End (작업 종료 시 비프음)	마지막 페이지의 인쇄가 끝난 후 버저가 울립니다.

3 **OK**(확인)를 클릭합니다.

이제 버저 설정이 완료되었습니다.

자동 노즐 체크 시스템

프린터에는 안정적인 인쇄 품질을 위한 자동 노즐 체크 시스템이 장착되어 있습니다. 이 시스템은 주기적으로 인쇄 헤드를 검사하여 노즐 막힘이 감지될 경우 헤드 클리닝을 실행합니다.

다음 네 가지 자동 노즐 체크 시스템 모드 중 하나를 선택할 수 있습니다.

노즐 체크 모드	인쇄 품질	설명
Anti-missing dot mode(도트 누락 방지 모드)	고품질 ↑	노즐 막힘(출력물의 도트 누락)이 감지될 때마다 헤드 클리닝을 실행합니다. 매우 안정적인 출력물을 보장합니다.
Anti-missing read mode(읽기 누락 방지 모드)(기본 설정)		노즐 막힘으로 인해 부분적으로 누락된 문자의 잘못 읽힘을 방지합니다.
Anti-missing color mode(컬러 누락 방지 모드)		노즐 막힘으로 인해 출력물 색상의 의도치 않은 변경을 방지합니다. 예를 들어 녹색 이미지를 인쇄하려면 프린터는 청록 및 노랑 잉크 방울을 방출합니다. 노즐 막힘으로 인해 청록 잉크 방울이 제대로 방출되지 않으면 녹색 이미지가 노란색으로 인쇄됩니다. 이 모드에서는 이러한 색상 변화를 방지합니다.
No missing dot detection mode(도트 누락 감지 없음 모드)		자동 노즐 체크 및 헤드 클리닝을 실행하지 않습니다.

중요

- 이 기능은 출력물의 도트 누락 감지 및 방지에 대해 100%의 정확도를 제공하지 못합니다.
- 출력물에 매우 높은 안정성이 필요한 경우 높이가 3-도트 이상인 글꼴(Arial 글꼴의 경우 6pt 이상)을 사용하는 것이 좋습니다.
- 노즐 막힘의 문제를 해결할 수 없는 경우 자동 헤드 클리닝이 5회 반복됩니다. 그래도 문제가 해결되지 않으면 LCD에 **NOZZLE CLOGGED**(노즐 막힘)가 표시되고 인쇄가 중지됩니다.

참고

- 도트 누락 감지에 소량의 잉크가 소모됩니다.
- 헤드 클리닝에는 잉크가 소모됩니다.

자동 클리닝 조건 및 타이밍

노즐 체크 모드	자동 헤드 클리닝 조건 (누락 도트의 수)	타이밍
Anti-missing dot mode(도트 누락 방지 모드)	누락 도트 1개 이상	프린터가 켜질 때 일시 중지 도중 헤드 클리닝 이후 롤 용지 커버가 닫힌 후 잉크 카트리지 커버가 닫힌 후 유지보수 박스 커버가 닫힌 후 프린터의 충격이 감지된 후 연속 인쇄 도중 정기 체크*
Anti-missing read mode(읽기 누락 방지 모드)(초기 설정)	누락 도트 2개 이상	
Anti-missing color mode(컬러 누락 방지 모드)	연속 누락 도트 3개 이상 또는 누락 도트 10개 이상	

* 약 8초 동안 인쇄가 중지될 수 있습니다.

자동 노즐 체크 시스템 설정

1 프린터 드라이버를 표시합니다. (☞ 73 페이지의 "프린터 드라이버를 표시하는 방법")

2 **Printer Utilities**(프린터 유틸리티) 탭을 선택하고 **Printer Setting Utility**(프린터 설정 유틸리티)를 클릭합니다.

3 **TM-C3500 PrinterSetting** 화면이 나타납니다. **General**(일반) – **Printer Operation Settings**(프린터 작동 설정)을 선택합니다.

4 **Printer Operation Settings**(프린터 작동 설정) 화면이 나타납니다. **Nozzle Check Mode**(노즐 체크 모드) 풀다운 메뉴에서 설정을 선택합니다.

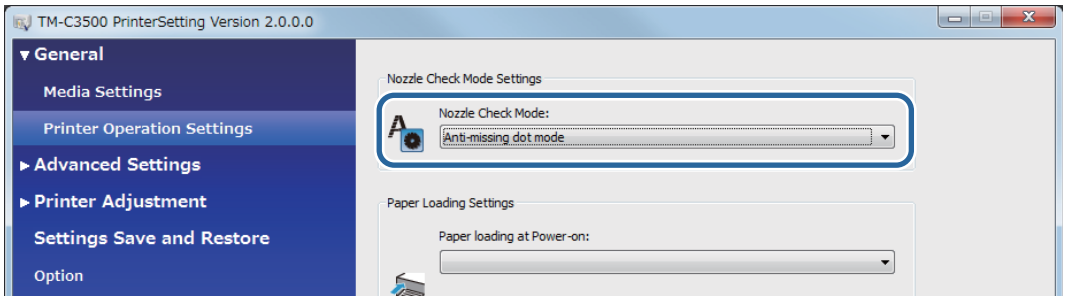

5 Apply Settings(설정 적용)을 클릭합니다.

이제 설정이 완료되었습니다.

네트워크 설정

이 섹션에서는 네트워크 설정을 설명합니다.
프린터는 광대역 라우터 또는 기타 장치의 DHCP(Dynamic Host Configuration Protocol) 서버에서 자동으로 할당된 네트워크 설정을 사용할 수 있습니다. 또는 IP 주소 및 기타 설정을 수동으로 설정할 수 있습니다.

설정 방법

다음의 방법으로 네트워크 설정을 구성할 수 있습니다. 사용 가능한 설정 항목은 방법마다 다릅니다. (☞ 107 페이지의 "설정 항목")
환경에 가장 적합한 방법을 선택하십시오.

- Install Navi
  프린터와 함께 제공된 CD에서 시작한 다음 설정을 구성합니다. 설정 절차에 대해서는 Install Navi에 표시되는 화면 안내를 따르십시오.
- EpsonNet Config(Windows 운영 체제용 유틸리티)
  네트워크를 통해 컴퓨터에서 프린터의 네트워크 설정을 구성합니다. 프린터와 함께 제공된 CD를 사용하여 컴퓨터에 EpsonNet Config를 설치합니다. 설정 절차에 대해서는 EpsonNet Config 설치 시 함께 설치되는 EpsonNet Config Operation Guide(EpsonNet Config 사용 안내서)를 참조하십시오.
- EpsonNet Config(웹 버전)
  네트워크를 통해 컴퓨터 또는 태블릿의 브라우저에서 네트워크 설정을 구성합니다. 컴퓨터 또는 태블릿의 네트워크 설정을 프린터와의 통신을 가능하게 하는 설정으로 변경해야 합니다. 시작 절차에 대해서는 다음 페이지를 참조하십시오.
  (☞ 111 페이지의 "EpsonNet Config(웹 버전)")

설정 항목

다음은 각 네트워크 설정 방법으로 설정할 수 있는 항목의 목록입니다.

항목	Install Navi	EpsonNet Config	EpsonNet Config (웹 버전)
IP 주소 획득 방법 (자동/수동)	✓	✓	✓
IP 주소	✓	✓	✓
서브넷 마스크	✓	✓	✓
기본 게이트웨이	✓	✓	✓

항목	Install Navi	EpsonNet Config	EpsonNet Config (웹 버전)
기본 DNS 서버	–	✓	✓
보조 DNS 서버	–	✓	✓
프록시 서버	–	✓	✓
포트 번호	–	✓	✓
위치, 모델 이름	–	✓	–
WSD(Web Services on Devices) 설정	–	✓	–
SNMP 설정	–	✓	–
LPR 포트, RAW 포트	–	✓	–
시간 초과 시간	–	✓	–

기본 네트워크 설정

다음은 기본 네트워크 설정입니다.

항목	초기 설정
Obtain IP Address (IP 주소 가져오기)	Auto(자동)
IP Address(IP 주소)	192.168.192.168*

* **Obtain IP Address**(IP 주소 가져오기)를 **Manual**(수동)로 설정한 경우

참고	프린터 드라이버에는 프린터에 설정된 IP 주소를 자동으로 추적하는 기능이 없습니다. **Obtain IP Address**(IP 주소 가져오기)가 **Auto**(자동)로 설정된 상태에서 프린터를 사용하려고 하면 인쇄가 되지 않을 수 있습니다. 네트워크 관리자에게 문의하거나 유틸리티 중 하나(Install Navi, EpsonNet Config, EPSON Deployment Tool 등)를 사용하여 고정 IP 주소를 설정하는 것이 좋습니다. (☞ 107 페이지의 "네트워크 설정")

기본 네트워크 설정 복원

다음에서는 기본 네트워크 설정을 복원하는 방법을 설명합니다.

1 프린터의 전원이 꺼졌는지 확인합니다.

2 상태 시트 버튼을 누른 상태에서 프린터 전원을 켠 다음 버튼을 10 초 이상 계속 누릅니다. (☞ 24 페이지의 "커넥터")

네트워크 설정 확인(상태 시트 인쇄)

프린터 후면의 상태 시트 버튼을 누르면 다음의 상태 시트가 인쇄됩니다. 상태 시트에서 네트워크 설정을 확인할 수 있습니다.

```
HHHH Epson Status Sheet HHHH

<General Information>
MAC Address             A4:EE:57:FF:1F:DA
Software                05.WAM31000  02
Printer Model           TM-C3500
Printer Name            EPSONFF1FDA

<Ethernet>
Network Status          Auto(Disconnected)

<TCP/IP IPv4>
IPv4                    Enable
Obtain IP Address       Manual
IP Address              192.168.192.168
Subnet Mask             255.255.255.0
Default Gateway         None
APIPA                   None
DNS ADDR Acquisition Manual
Pri DNS Address         None
Sec DNS Address         None

<SNMP>
Default Community       Enable

<Security>
IP Filtering            Disable
Unset Rules             16
Enable Rules            0
Disable Rules           0

<Service>
HTTP                    Enable
ENPC                    Enable
SNMP                    Enable
LPR                     Enable
Port9100                Enable
WSD                     Disable

<Idle Timeout>
LPR                     300[sec]
Port9100                300[sec]
WSD Print               300[sec]

HHHHHHHHHHHHHHHHHHHHHHHHHHHHHH
```

EpsonNet Config(웹 버전)

이 섹션에서는 EpsonNet Config(웹 버전)의 기능 및 조작 절차를 설명합니다.

네트워크를 통해 컴퓨터나 태블릿의 브라우저에서 프린터의 네트워크 설정을 구성하고 정보를 가져올 수 있습니다. 컴퓨터 또는 태블릿을 프린터와 동일한 네트워크에 연결합니다.

다음의 기능을 사용할 수 있습니다.

- 네트워크 설정 구성
- 네트워크 설정 확인
- 네트워크 설정 초기화
- 잉크 잔량 확인

EpsonNet Config를 시작하는 방법

EpsonNet Config를 시작하는 방법은 다음과 같습니다.

1 프린터의 상태 시트를 인쇄하고 IP 주소를 확인합니다. (☞ 110 페이지의 "네트워크 설정 확인(상태 시트 인쇄)")

2 컴퓨터 또는 태블릿이 프린터와 동일한 네트워크에 연결되었는지 확인합니다. 동일한 네트워크에 있지 않으면 컴퓨터의 네트워크 설정을 변경합니다.

참고	예를 들어 프린터의 IP 주소가 192.169.192.168로 설정된 경우 컴퓨터의 IP 주소를 192.168.192.167로, 서브넷 마스크를 255.255.255.0로 설정합니다.

3 컴퓨터 또는 태블릿에서 브라우저를 엽니다.

4 브라우저의 주소 표시줄에 프린터의 IP 주소를 입력합니다.

5 Main(기본) 화면이 나타납니다. 설정 또는 확인할 항목을 클릭합니다.

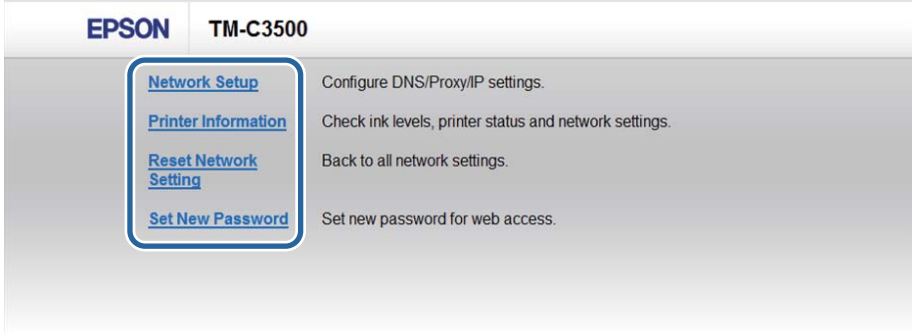

6 암호 입력 화면이 나타납니다. 암호를 입력합니다.

참고	프린터 뒷면에 암호 라벨이 부착되어 있는 경우 "PASSWORD" 값이 초기값입니다. PASSWORD 03212791 표시된 예에서 초기 암호는 03212791 입니다. 암호 라벨이 없는 경우 초기 암호는 "epson" 입니다.

7 선택한 항목의 화면이 나타납니다.

치명적 오류의 알림 설정

치명적 오류가 발생하면 **EPSON Status Monitor 3**(EPSON 프린터 상태 모니터 3) 화면이 나타납니다.

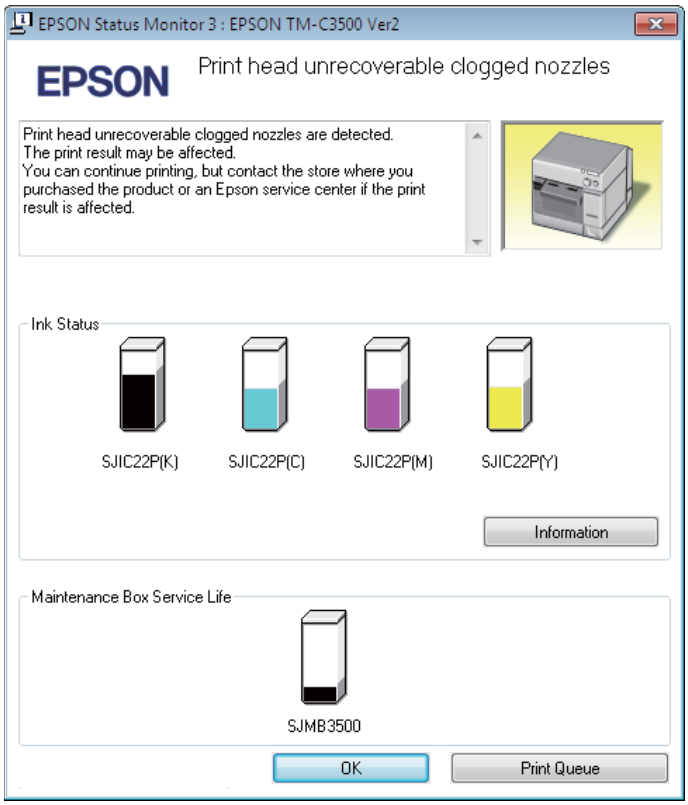

오류 항목은 다음과 같습니다.

- 주변 온도 오류: 프린터 내부의 온도가 상승한 경우
- 정비 필요: 수리가 필요한 오류가 발생한 경우
- 노즐 막힘 경고: 인쇄 헤드 노즐 막힘이 감지된 경우

다음은 설정을 변경하는 방법을 설명합니다.

1 프린터 드라이버를 표시합니다. (☞ 73 페이지의 "프린터 드라이버를 표시하는 방법")

2 **Driver Utilities**(드라이버 유틸리티) 탭을 선택하고 **Notification Settings for Fatal Errors**(치명적 오류의 알림 설정)를 클릭합니다.

3 **Notification Settings for Fatal Errors**(치명적 오류의 알림 설정) 화면이 나타납니다. 오류 발생 시 화면을 표시하지 않을 항목의 확인란을 선택 취소한 다음 **OK**(확인)를 클릭합니다.

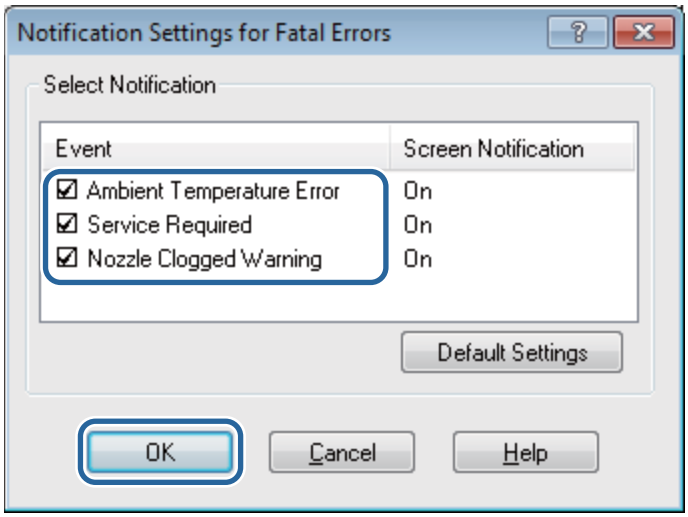

이제 설정이 완료되었습니다.

PrinterSetting 기능 및 조작 절차

PrinterSetting은 Windows 컴퓨터에서 프린터를 설정하기 위한 유틸리티입니다.

PrinterSetting 시작 방법

아래 단계에 따라서 PrinterSetting을 시작합니다.

1 프린터 전원을 켭니다.

2 프린터 드라이버를 표시합니다. (☞ 73 페이지의 "프린터 드라이버를 표시하는 방법")

3 **Printer Utilities**(프린터 유틸리티) 탭을 선택하고 **Printer Setting Utility**(프린터 설정 유틸리티)를 클릭합니다.

TM-C3500 PrinterSetting 화면이 나타납니다.

PrinterSetting 화면 구성

PrinterSetting에는 도움말 기능이 있습니다. 도움말 버튼을 클릭하면 설정 항목에 대한 설명이 표시됩니다.

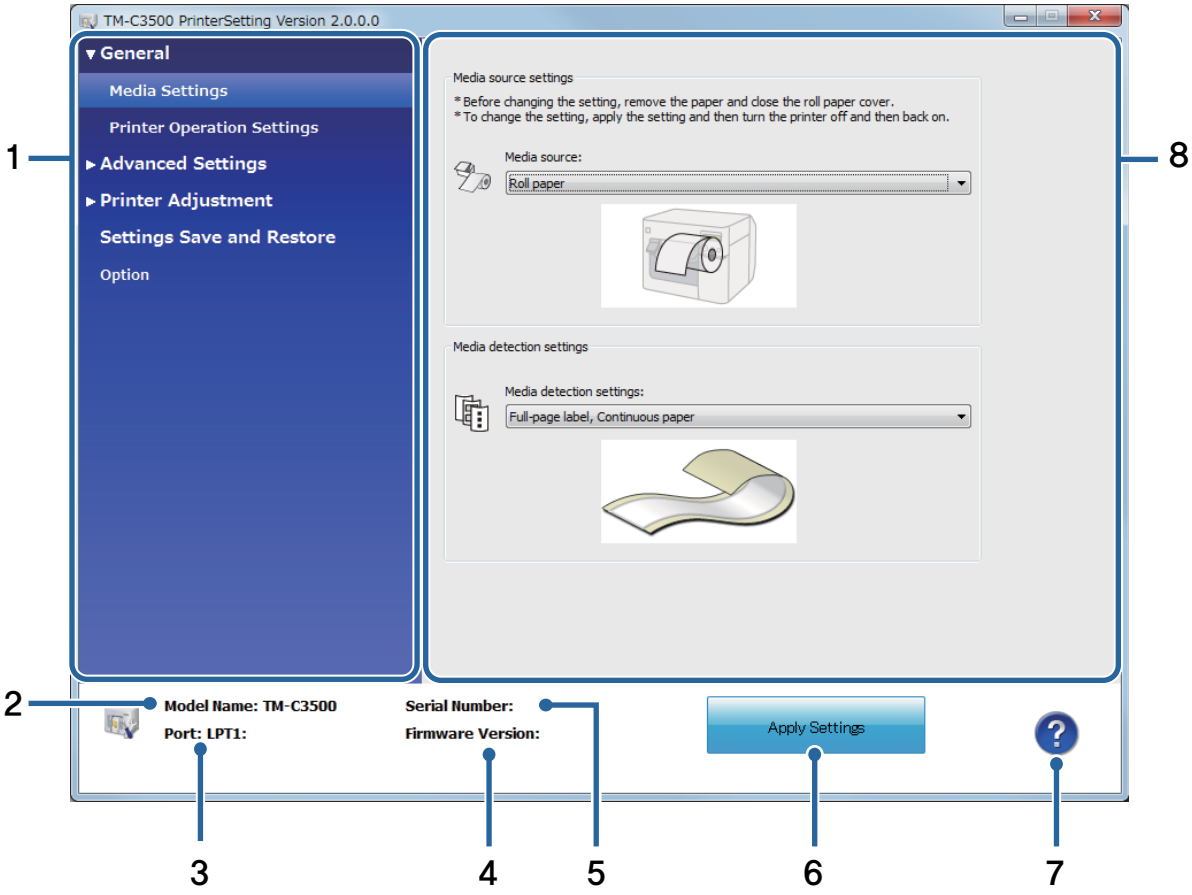

1	**메뉴**

설정 항목의 메뉴를 표시합니다. (☞ 117 페이지의 "PrinterSetting 기능")

2	**Model Name(모델 이름)**

프린터 대기열 이름을 표시합니다.

3	**Port(포트)**

컴퓨터 포트 이름을 표시합니다.

4	**Firmware version(펌웨어 버전)**

프린터에 설치된 펌웨어의 버전을 표시합니다.

5	**Serial number(일련 번호)**

프린터 일련 번호를 표시합니다.

6	**Apply Settings(설정 적용)**

설정을 프린터에 적용합니다.

7	**Help(도움말)**

도움말 화면을 표시합니다.

8	**설정 구역**

설정 항목을 표시합니다.

PrinterSetting 기능

PrinterSetting에서 다음의 프린터 설정을 변경할 수 있습니다.

메뉴		설정 항목	설명
General (일반)	Media Settings (미디어 설정)	Media source settings(미디어 소스 설정)	프린터에 적재된 용지에 따라 소스를 설정합니다.
		Media detection settings(미디어 감지 설정)	미디어 형태에 따라 용지의 앞쪽 가장자리를 감지할 방법을 설정합니다.
	Printer Operation Settings (프린터 작동 설정)	Nozzle Check Mode Settings(노즐 체크 모드 설정)	자동 노즐 체크 시스템 설정을 설정합니다.
		Paper Loading Settings(용지 적재 설정)	프린터 전원을 켤 때와 용지 커버가 닫힐 때의 용지 적재 설정을 설정합니다.

메뉴		설정 항목	설명
Advanced Settings (고급 설정)	Notification Settings (알림 설정)	Beep Notification Setting at an Error(오류 시 비프 알림 설정)	오류 발생 시 비프음으로 알릴지 여부를 설정합니다.
		LED Notification Setting at Ink Low(잉크 부족 시 LED 알림 설정)	잉크 잔량이 낮을 때 잉크 LED를 점멸할지 여부를 설정합니다.
		Notification Setting at a Media Size Error(미디어 크기 오류 시 알림 설정)	프린터 설정과 다른 용지가 적재되었을 때 오류를 알릴지 여부를 설정합니다.
	Panel Button Settings (패널 버튼 설정)	Panel Button Settings(패널 버튼 설정)	조작 패널의 Feed 버튼, Cut 버튼 및 Cleaning 버튼을 사용하지 않을지 여부를 설정합니다.
	Operating Time Settings (작동 시간 설정)	Platen Vacuum Operation Pause Time Settings(플래튼 진공 작동 일시 중지 시간 설정) Data Standby Time Settings(데이터 대기 시간 설정)	플래튼 진공용 팬의 작동 시간 및 인쇄 후 데이터 대기 시간을 설정합니다.

메뉴		설정 항목	설명
Printer Adjustment (프린터 조정)	Paper Feed Adjustment(용지 급지 조정)	Cut Position Adjustment(절단 위치 조정) Print Start Position Adjustment (Vertical Direction)(인쇄 시작 위치 조정(수직 방향)) Print Start Position Adjustment (Horizontal Direction)(인쇄 시작 위치 조정(수평 방향))	자동 절단기 절단 위치 및 인쇄 시작 위치(수직 방향 및 수평 방향)를 조정합니다.
	Sensor Adjustment(센서 조정)	Adjust the Label Gap Detection Sensor(라벨 간격 감지 센서 조정) Adjust the Black Mark Detection Sensor(흑색 마크 감지 센서 조정)	용지의 흑색 마크 또는 라벨 간 간격을 감지할 수 없을 때를 위한 센서 설정 값을 조정합니다.
	Print Head Alignment(인쇄 헤드 정렬)	Banding Adjustment(띠 조정) Bi-directional Printing Adjustment(양방향 인쇄 조정)	출력물에 흰색 또는 검은색 띠가 나타날 때, 인쇄된 선이 기울거나 정렬되지 않을 때 또는 인쇄된 텍스트가 흐릴 때 인쇄 헤드를 조정합니다. (☞ 129 페이지의 "인쇄 헤드 정렬")
Settings Save and Restore(설정 저장 및 복원)		Save Printer Settings to File(프린터 설정을 파일로 저장) Restore from Settings File(설정 파일에서 복원)	프린터 설정을 백업 파일로 저장하거나 백업 파일의 프린터 설정을 프린터에 적용합니다.
Option(옵션)		Media Source Settings Option(미디어 소스 설정 옵션)	미디어 소스를 연결할 때 이 옵션을 설정합니다.

PrinterSetting 설정 적용

각 화면에서 설정한 설정을 프린터에 적용하려면 아래 단계를 수행합니다.

1 PrinterSetting의 각 설정 화면에서 프린터의 설정을 변경합니다.

2 **Apply Settings**(설정 적용)을 클릭합니다.

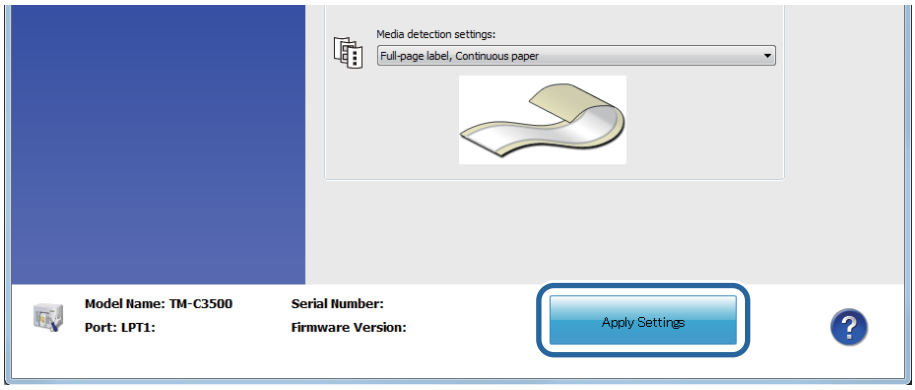

3 확인 화면이 나타납니다. **Yes**(예)를 클릭하여 설정을 프린터로 보냅니다.

4 **OK**(확인)을 클릭하여 화면을 닫습니다.
프린터를 다시 시작하라는 메시지가 나타나면 프린터 전원을 껐다가 다시 켭니다.

이제 설정이 완료되었습니다.

용지 급지 조정

사용 중인 용지에 대해 자동 절단 위치가 일치하지 않거나 인쇄 시작 위치가 바뀌는 경우 조정을 수행합니다.

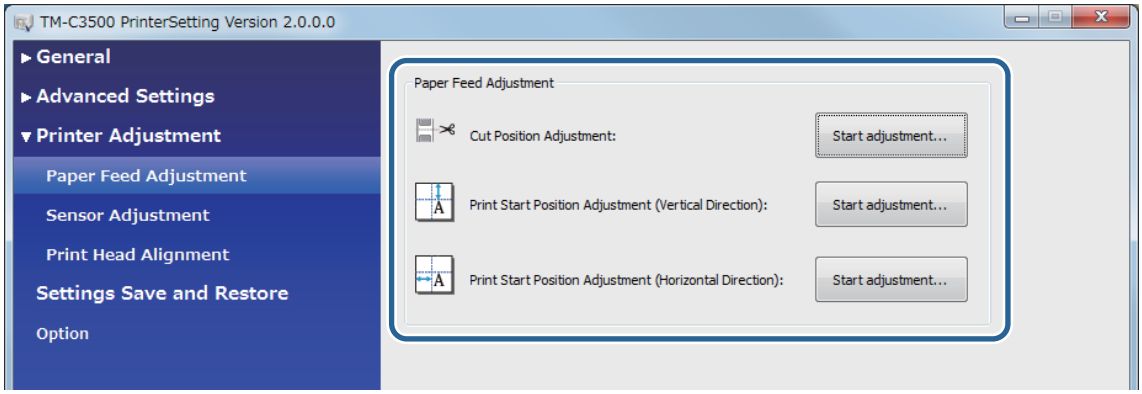

설정	설명
Cut Position Adjustment(절단 위치 조정) (☞ 122페이지)	절단 위치를 조정합니다. 증가 단위는 1/180인치입니다. -63~63의 범위 내에서 조정할 수 있습니다.
Print Start Position Adjustment (Vertical Direction)(인쇄 시작 위치 조정(수직 방향)) (☞ 125페이지)	수직 방향에서 인쇄 시작 위치를 조정합니다. 증가 단위는 1/180인치입니다. -63~63의 범위 내에서 조정할 수 있습니다.
Print Start Position Adjustment (Horizontal Direction)(인쇄 시작 위치 조정(수평 방향))(☞ 127페이지)	수평 방향에서 인쇄 시작 위치를 조정합니다. 증가 단위는 1/180인치입니다. -4~4의 범위 내에서 조정할 수 있습니다.

참고	• 180dpi일 때 [도트] – [mm] – [인치]는 다음과 같이 변환됩니다. 1도트 – 0.1411mm – 0.0055인치 2도트 – 0.2822mm – 0.0111인치 3도트 – 0.4233mm – 0.0166인치 4도트 – 0.5644mm – 0.0222인치 5도트 – 0.7055mm – 0.0277인치 6도트 – 0.8466mm – 0.0333인치 7도트 – 0.9877mm – 0.0388인치 8도트 – 1.1288mm – 0.0444인치 9도트 – 1.2700mm – 0.0500인치 10도트 – 1.4111mm – 0.0555인치 • 용지 급지 조정 후 처음 인쇄할 때 프린터는 용지 위치를 감지하기 위해 용지 급지 및 자동 절단을 수행합니다.

절단 위치 조정 방법

사용되는 미디어 형태에 맞게 절단 위치를 조정합니다.
천공선이 있는 미디어를 사용할 때는 천공선이 잘리지 않도록 절단 위치를 조정합니다.

미디어 형태	설명
Die-cut label (Gap)(다이컷 라벨 (간격))	• 조정 값이 +인 경우 절단 위치는 기준 위치(인쇄 시작 위치)에 더 가깝게 이동합니다. • 조정 값이 –인 경우 절단 위치는 기준 위치(인쇄 시작 위치)에 더 멀리 이동합니다. 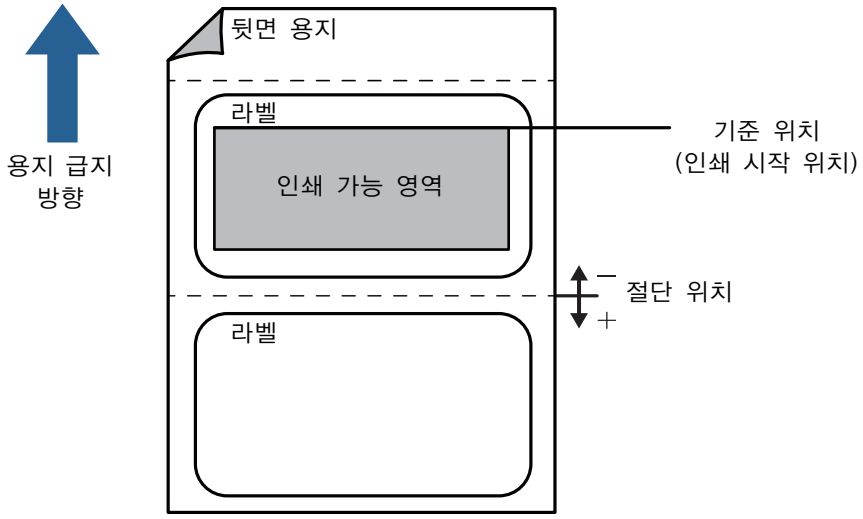

미디어 형태	설명
Die-cut label (BlackMark) (다이컷 라벨 (흑색 마크))	• 조정 값이 +인 경우 절단 위치는 기준 위치(인쇄 시작 위치)에 더 가깝게 이동합니다. • 조정 값이 −인 경우 절단 위치는 기준 위치(인쇄 시작 위치)에 더 멀리 이동합니다. 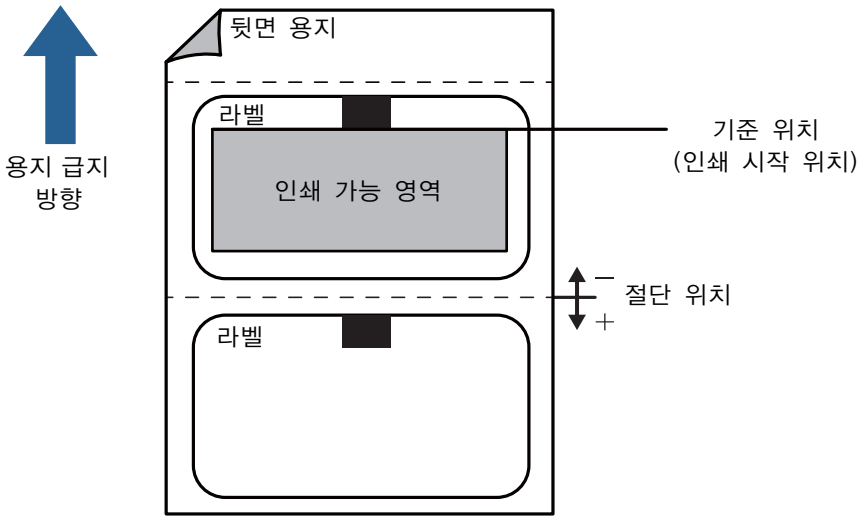
Continuous Paper (BlackMark) (연속 용지 (흑색 마크))	• 조정 값이 +인 경우 절단 위치는 기준 위치(인쇄 시작 위치)에 더 가깝게 이동합니다. • 조정 값이 −인 경우 절단 위치는 기준 위치(인쇄 시작 위치)에 더 멀리 이동합니다. 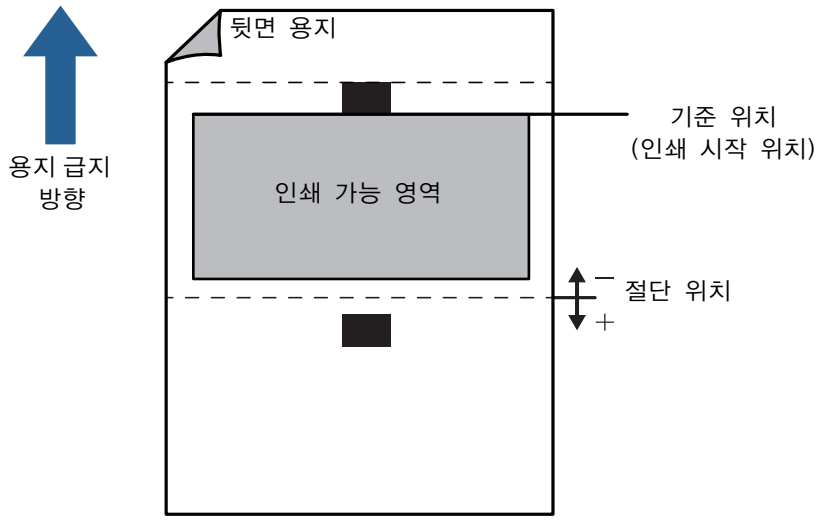

미디어 형태	설명
Full-page label (전체 페이지 라벨) Continuous paper (연속 용지)	• 조정 값이 +인 경우 절단 위치는 기준 위치(인쇄 시작 위치)에 더 가깝게 이동합니다. • 조정 값이 −인 경우 절단 위치는 기준 위치(인쇄 시작 위치)에 더 멀리 이동합니다. 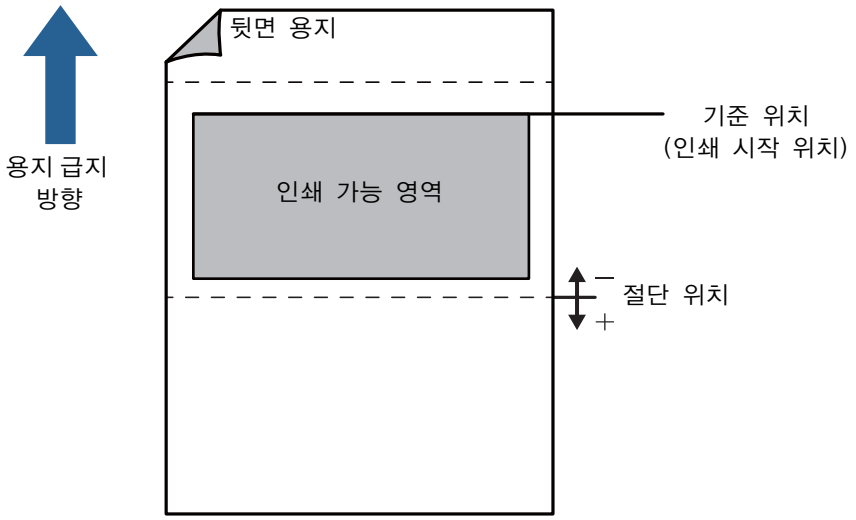 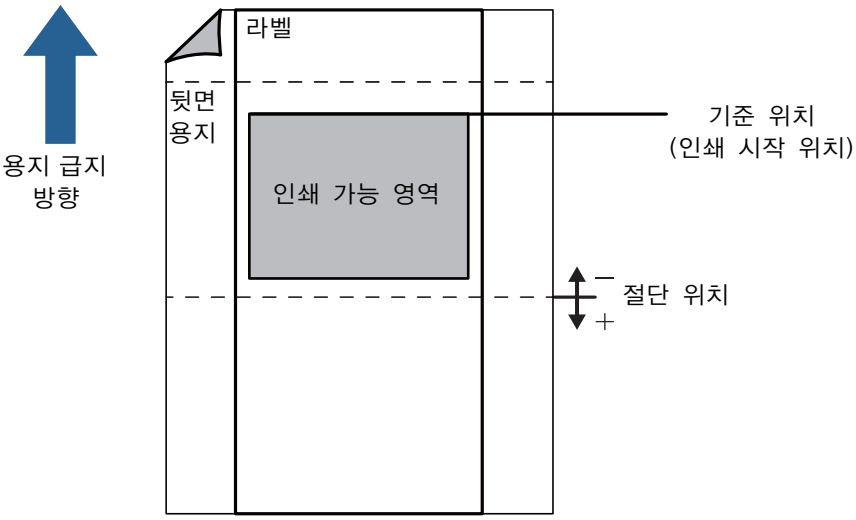

인쇄 시작 위치 조정 방법(수직 방향)

사용 중인 미디어 형태에 맞게 인쇄 시작 위치를 수직 방향으로 조정합니다.
인쇄 시작 위치가 조정되면 절단 위치도 동시에 조정됩니다.

미디어 형태	설명
Die-cut label (Gap)(다이컷 라벨 (간격))	• 조정 값이 +인 경우 인쇄 시작 위치 및 절단 위치는 기준 위치 (라벨의 맨 위)에서 더 멀리 이동합니다. • 조정 값이 –인 경우 인쇄 시작 위치 및 절단 위치는 기준 위치 (라벨의 맨 위)에 더 가깝게 이동합니다. 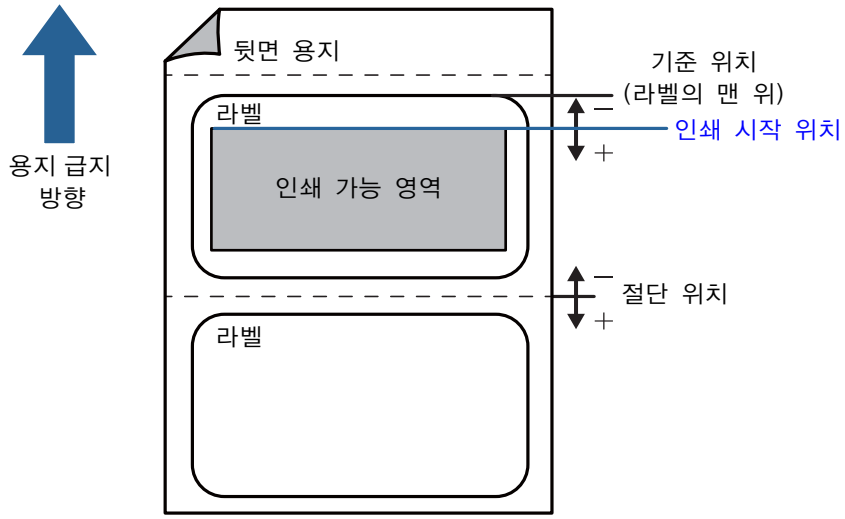
Die-cut label (BlackMark) (다이컷 라벨 (흑색 마크))	• 조정 값이 +인 경우 인쇄 시작 위치 및 절단 위치는 기준 위치 (흑색 마크 위치)에서 더 멀리 이동합니다. • 조정 값이 –인 경우 인쇄 시작 위치 및 절단 위치는 기준 위치 (흑색 마크 위치)에 더 가깝게 이동합니다. 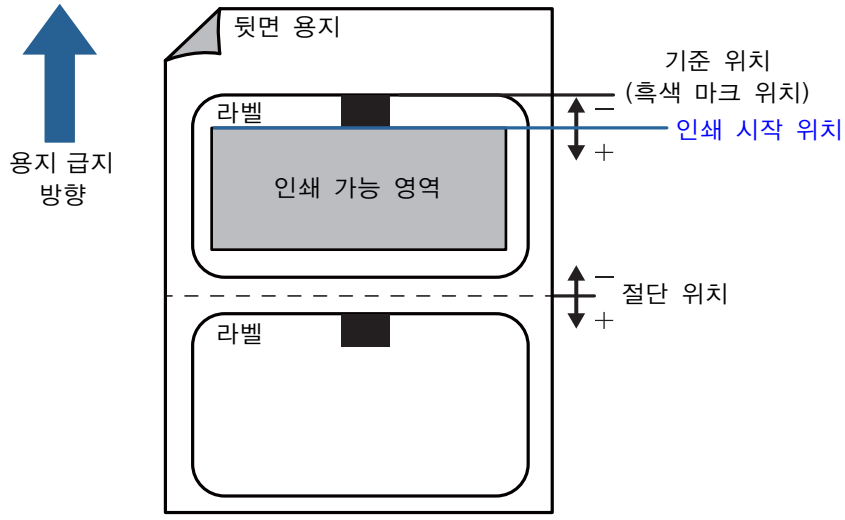

미디어 형태	설명
Continuous Paper (BlackMark) (연속 용지 (흑색 마크))	• 조정 값이 +인 경우 인쇄 시작 위치 및 절단 위치는 기준 위치 (흑색 마크 위치)에서 더 멀리 이동합니다. • 조정 값이 –인 경우 인쇄 시작 위치 및 절단 위치는 기준 위치 (흑색 마크 위치)에 더 가깝게 이동합니다. 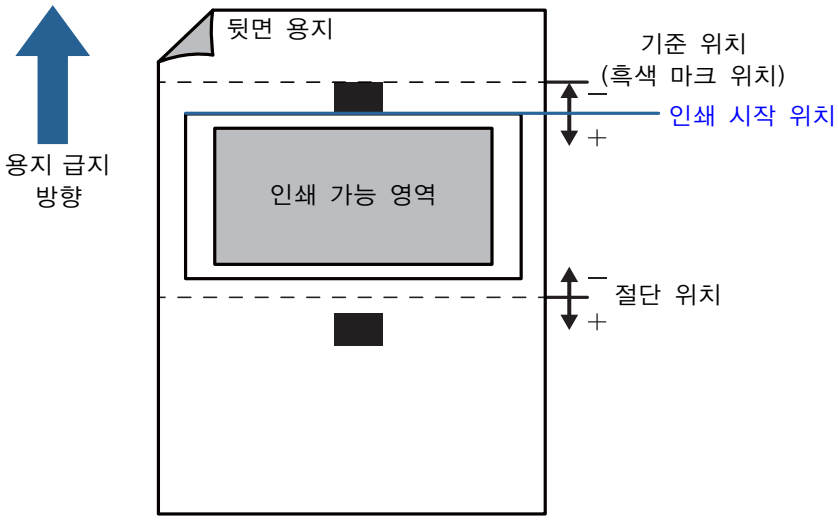
Full-page label (전체 페이지 라벨) Continuous paper (연속 용지)	변경 없음

인쇄 시작 위치 조정 방법(수평 방향)

수평 방향에서 인쇄 시작 위치를 조정합니다.

- 조정 값이 +인 경우 프린터에서 바라볼 때 왼쪽으로 위치가 이동합니다.
- 조정 값이 −인 경우 프린터에서 바라볼 때 오른쪽으로 위치가 이동합니다.

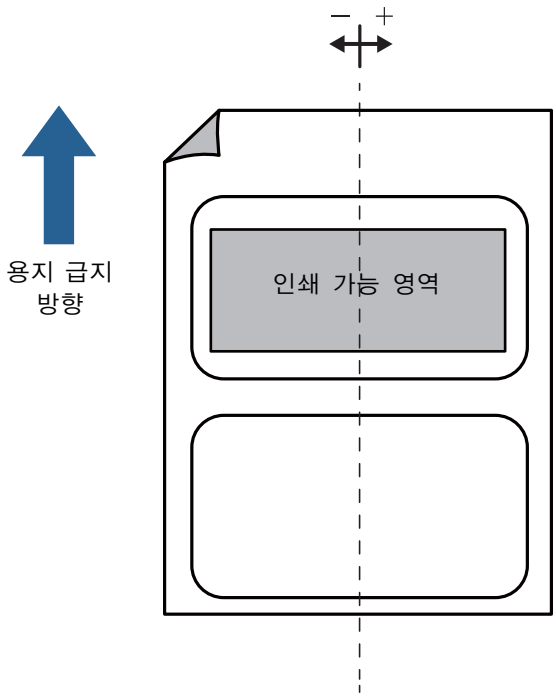

센서 조정

사용 중인 용지의 흑색 마크 또는 라벨 간 간격을 감지할 수 없는 경우 센서의 임계값을 조정할 수 있습니다.

1 조정할 센서의 **Start adjustment**(조정 시작) 버튼을 클릭합니다.

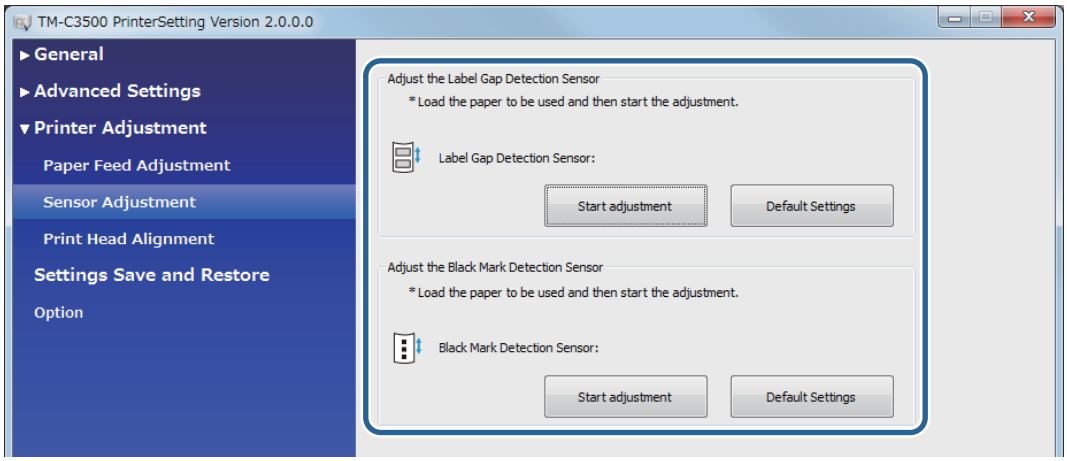

2 확인 화면이 나타납니다. **Yes**(예)를 클릭하면 센서가 조정됩니다.

인쇄 헤드 정렬

출력물에 흰색 또는 검은색 띠가 나타나거나, 수직선 및 수평선이 기울거나 정렬되지 않을 때 또는 텍스트가 흐릴 때 인쇄 헤드를 정렬합니다.

참고	인쇄 품질 문제에 따라 인쇄 헤드를 정렬하면 문제가 눈에 덜 띄기는 하지만 완전히 해결할 수는 없습니다. 문제를 해결할 수 없는 경우에는 148 페이지의 "인쇄 품질 문제"를 참조하십시오.

띠 조정

출력물에 흰색 띠 또는 검은색 띠가 나타날 때 용지 급지를 조정합니다.

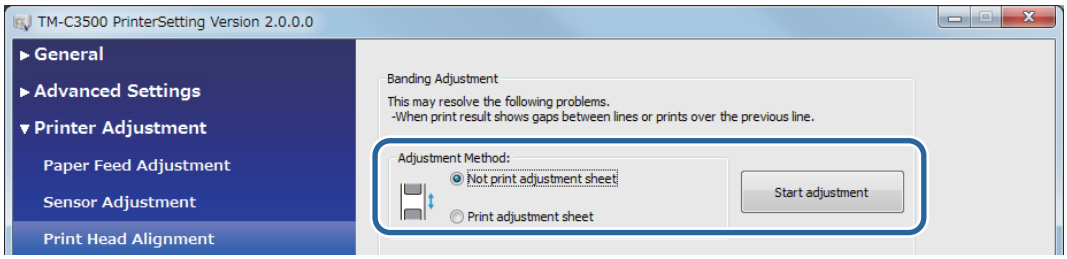

조정 방법	설명
Not print adjustment sheet(조정 시트 인쇄하지 않음)(☞ 129 페이지의 "조정 시트 인쇄하지 않음")	연속 용지, 전체 페이지 라벨 용지 또는 길이가 140mm 이상인 라벨 용지가 없는 경우 이 항목을 선택합니다. 눈에 잘 띄는 간격 사용한 데이터를 준비한 다음 인쇄와 조정을 반복하여 설정을 구성합니다.
Print adjustment sheet(조정 시트 인쇄)(☞ 131 페이지의 "조정 시트 인쇄")	연속 용지, 전체 페이지 라벨 용지 또는 길이가 140mm 이상인 라벨 용지에 조정 패턴을 인쇄합니다. 인쇄된 패턴 중 가장 좋은 패턴을 선택하여 프린터를 조정할 수 있습니다.

조정 시트 인쇄하지 않음

1. 눈에 잘 띄는 간격이 포함된 데이터를 미리 준비합니다.
2. 준비된 데이터를 프린터에서 인쇄합니다.
3. **Adjustment Method**(조정 방법)에서 **Not print adjustment sheet**(조정 시트 인쇄하지 않음)를 선택하고 **Start adjustment**(조정 시작)를 클릭합니다.

4 **Banding Adjustment**(급지 어긋남 조정) 화면이 나타납니다. 인쇄 결과를 보고 설정값을 선택합니다.
설정값을 선택한 후 **OK**(확인)를 클릭합니다.
간격(흰색 띠)이 있는 경우 + 방향으로 조정합니다.
인쇄 결과물에 겹침이 있는 경우(검은색 띠) – 방향으로 조정합니다.
조정 단위는 0.1411mm(1/180인치)입니다.

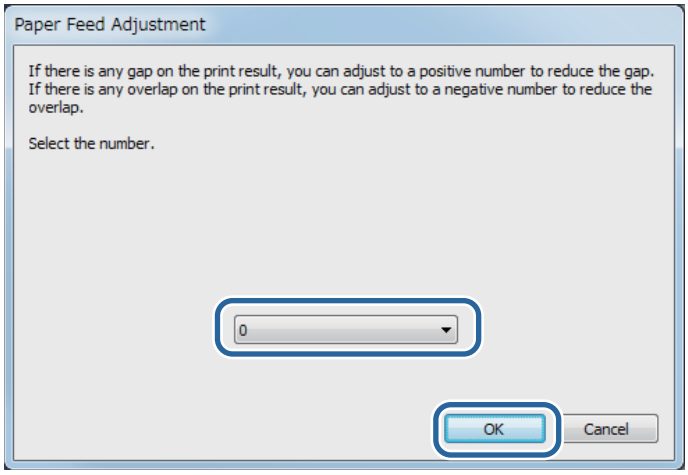

5 조정 시작 확인 화면이 나타납니다. **Yes**(예)를 클릭합니다.

6 조정이 완료되면 마침 화면이 나타납니다. **OK**(확인)를 클릭합니다.

7 1단계에서 준비한 데이터를 다시 인쇄합니다.

8 인쇄 결과를 확인합니다.

간격이 더 이상 눈에 잘 띄지 않으면 설정이 완료된 것입니다.
추가 조정하려면 3 – 8단계를 반복합니다.

조정 시트 인쇄

1 다이컷 라벨, 연속 용지 또는 길이가 140mm 이상인 전체 페이지 라벨 용지를 프린터에 적재합니다.

2 **Adjustment Method**(조정 방법)에서 **Print adjustment sheet**(조정 시트 인쇄)를 선택하고 **Start adjustment**(조정 시작)를 클릭합니다.

3 급지 조정용 시트를 인쇄하기 위한 화면이 나타납니다. 프린터에 용지가 적재되었는지 확인한 다음 **OK**(확인)를 클릭합니다.

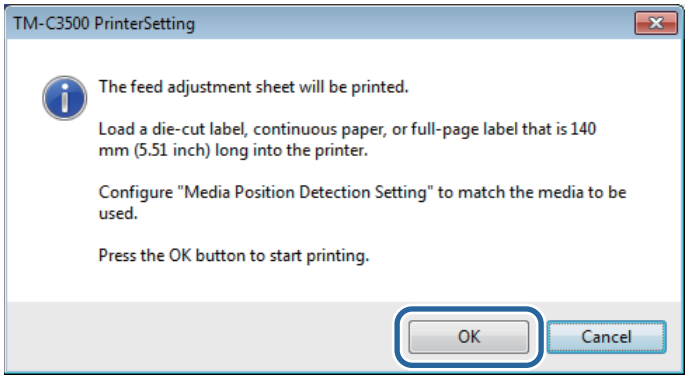

4 조정 시트가 인쇄되고 **Banding Adjustment**(급지 어긋남 조정) 화면이 나타납니다. 시트를 확인한 다음 간격 또는 겹침이 최소인 패턴의 번호를 선택하고 **OK**(확인)를 클릭합니다.

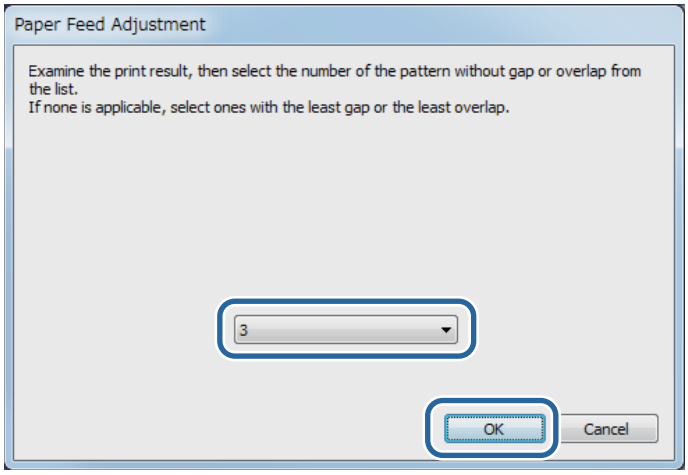

조정 시트 인쇄 예(이 패턴의 경우 "3" 선택)

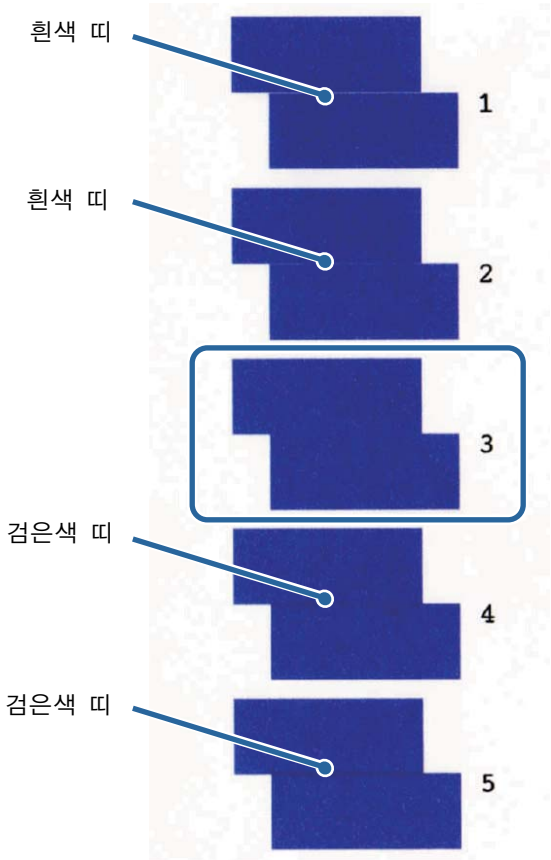

5 조정 시작 확인 화면이 나타납니다. **Yes**(예)를 클릭합니다.

6 조정이 완료되면 마침 화면이 나타납니다. **OK**(확인)를 클릭합니다.

Bi-directional Printing Adjustment(양방향 인쇄 조정)

인쇄된 수직선 또는 수평선이 기울거나 정렬되지 않은 경우 또는 인쇄된 텍스트가 흐린 경우에는 양방향 인쇄 조정을 수행합니다.

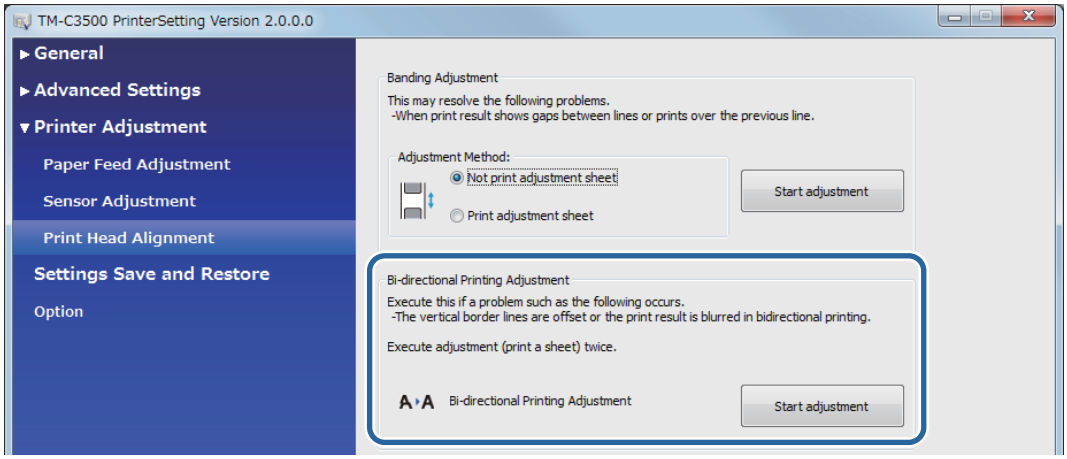

참고	**Print Quality**(인쇄 품질) – **Advanced**(고급) – **Bidirectional Printing**(양방향 인쇄)에서 양방향 인쇄 수행 여부를 설정합니다.

1 길이가 140mm 이상인 다이컷 라벨, 연속 용지 또는 전체 페이지 라벨 용지를 프린터에 적재합니다.

2 **Start adjustment**(조정 시작)를 클릭합니다.

3 양방향 인쇄(360x360) 조정용 시트를 인쇄하기 위한 화면이 나타납니다. 프린터에 용지가 적재되었는지 확인한 다음 **OK**(확인)를 클릭합니다.

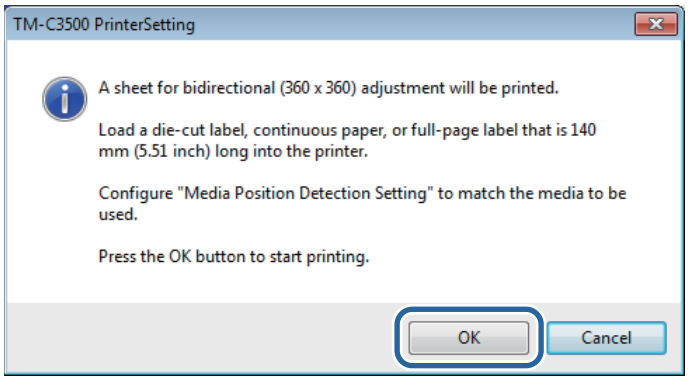

4 조정 시트가 인쇄되고 **Banding Adjustment**(급지 어긋남 조정) 화면이 나타납니다. 시트를 확인한 다음 간격 또는 겹침이 최소인 패턴의 번호를 선택하고 **OK**(확인)를 클릭합니다.

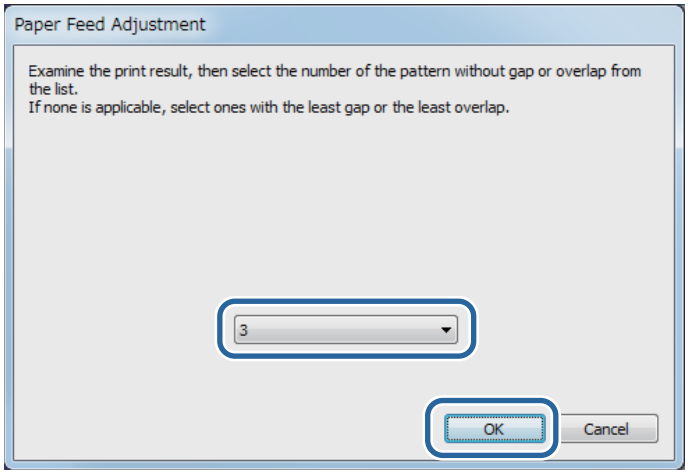

조정 시트 인쇄 예(이 패턴의 경우 "6" 선택)

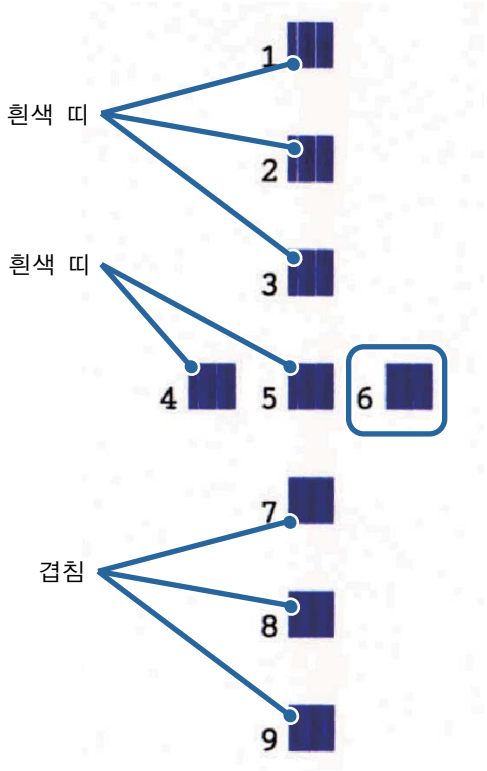

5 조정 시작 확인 화면이 나타납니다. **Yes**(예)를 클릭합니다.

6 조정이 완료되면 마침 화면이 나타납니다. **OK**(확인)를 클릭합니다.

7 양방향 인쇄(720x360) 조정용 시트를 인쇄하기 위한 화면이 나타납니다. 프린터에 용지가 적재되었는지 확인한 다음 **OK**(확인)를 클릭합니다.

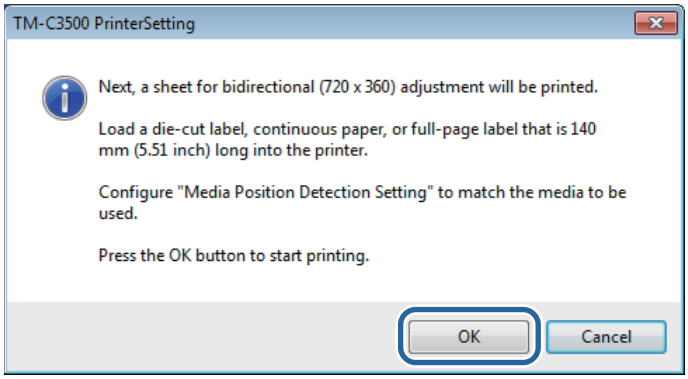

8 조정 시트가 인쇄되고 **Banding Adjustment**(급지 어긋남 조정) 화면이 나타납니다. 시트를 확인한 다음 간격 또는 겹침이 최소인 패턴의 번호를 선택하고 **OK**(확인)를 클릭합니다.

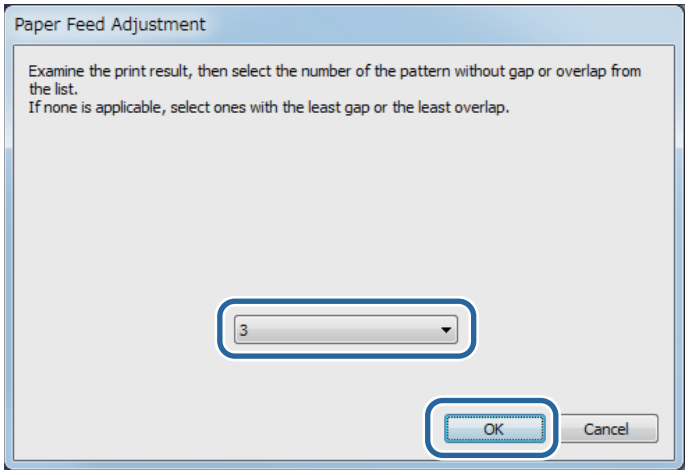

조정 시트 인쇄 예(이 패턴의 경우 "7" 선택)

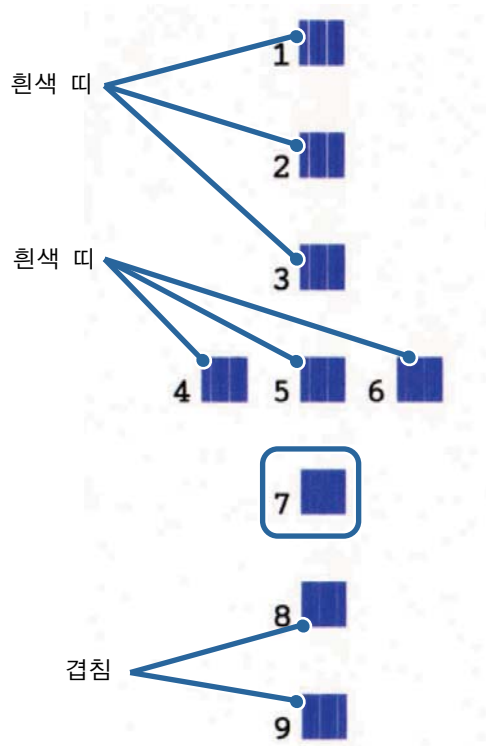

9 조정 시작 확인 화면이 나타납니다. **Yes**(예)를 클릭합니다.

10 조정이 완료되면 마침 화면이 나타납니다. **OK**(확인)를 클릭합니다.

유지보수

이 장에서는 프린터의 유지보수를 수행하는 방법을 설명합니다.

외부 클리닝

⚠ 주의	프린터 외부를 청소할 때 알코올, 벤진, 시너, 트리클로로에틸린 또는 케톤 기반 용제를 사용하지 마십시오. 이 경우 플라스틱 및 고무 부품이 변형되거나 손상될 수 있습니다.

1 프린터 전원을 끈 다음 콘센트에서 전원 케이블을 분리합니다.

2 마른 천 또는 가볍게 적신 천으로 먼지를 닦아냅니다.

플래튼 클리닝

플래튼에 잉크가 붙으면 손이나 용지가 더러워질 수 있습니다. 또한 플래튼의 구멍(세 곳)이 잉크로 막히면 플래튼 내부에서 잉크 얼룩이 발생할 수 있습니다.
아래 단계에 따라 부직포나 면봉을 사용하여 플래튼을 청소하십시오.

⚠ 주의	• 물이나 알코올을 사용하지 마십시오. • 플래튼의 셔터 위치가 바뀌지 않도록 주의하십시오. 셔터를 올바르게 열거나 닫지 않으면 용지가 걸리거나 잉크로 얼룩질 수 있습니다. • 세 개의 센서가 변형되거나 손상되지 않도록 주의하십시오.

1 프린터 전원을 끈 다음 콘센트에서 AC 케이블을 분리합니다.

2 해제 레버를 사용자 쪽으로 당겨서 롤 용지 커버를 엽니다.

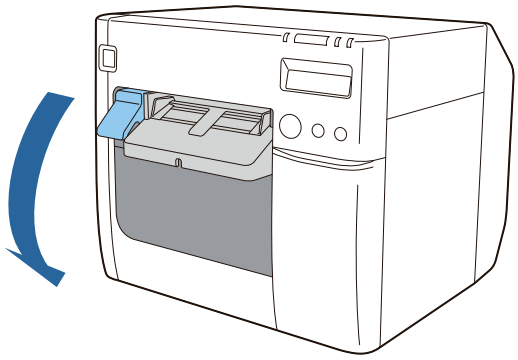

3 롤 용지 또는 접힌 연속 용지를 제거합니다.

4 플래튼 클리닝용 부직포를 사용하여 플래튼을 청소합니다.

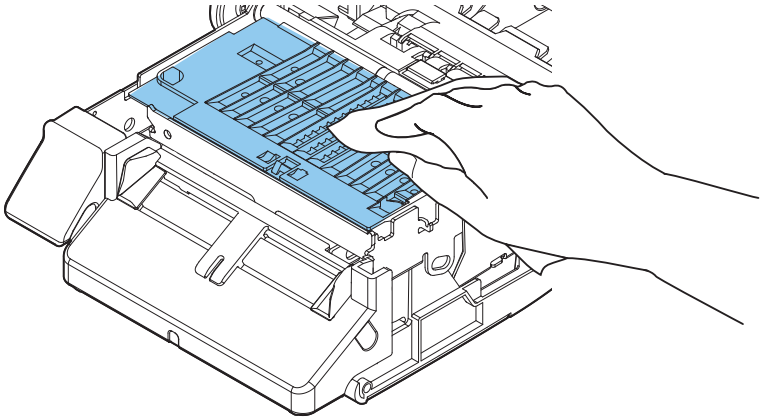

5 면봉을 사용하여 구멍 및 구멍 주위를 청소합니다. 구멍이 막힌 경우 먼지를 제거하십시오.

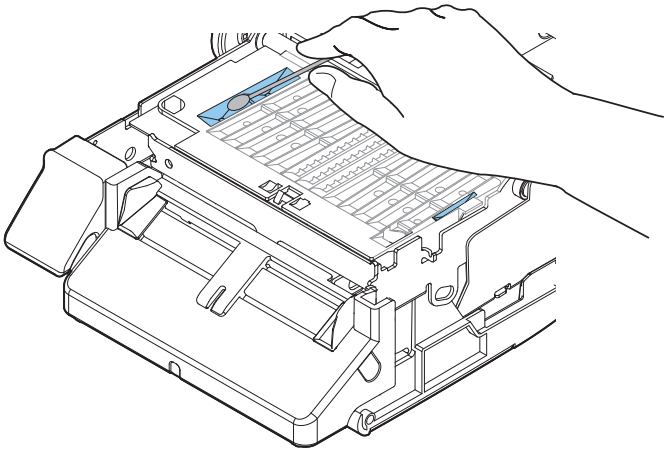

6 롤 용지 커버를 닫습니다.

이제 플래튼 클리닝이 완료되었습니다.

자동 절단기 클리닝

자동 절단기의 고정된 날에 라벨 용지 접착제가 묻어서 깔끔하게 절단되지 않을 수 있습니다.
아래 단계에 따라서 클리닝을 수행하십시오.

1 프린터 전원을 끈 다음 콘센트에서 AC 케이블을 분리합니다.

2 롤 용지 커버를 열고 용지를 제거합니다.

3 롤 용지 커버측 자동 절단기의 고정 날에 묻은 접착제를 제거합니다.
알코올을 묻힌 면봉 등을 사용하여 제거합니다.

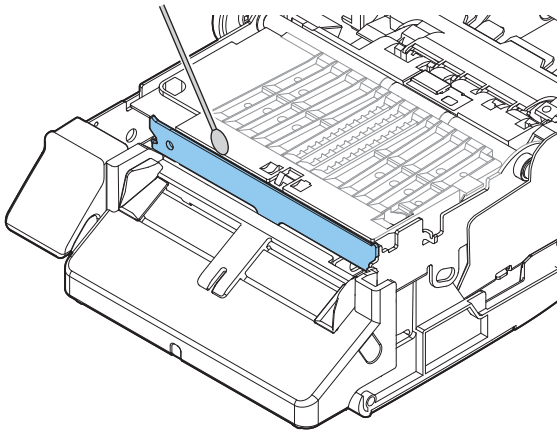

⚠ 주의	**자동 절단기의 고정 날을 직접 만지지 마십시오.** 손가락 부상을 입을 수 있습니다.

이제 자동 절단기의 클리닝이 완료되었습니다.

프린터 헤드 클리닝

노즐이 막히면 출력물에 원하지 않는 색상, 흐린 색상, 띠 등이 나타날 수 있습니다. 이러한 인쇄 품질 문제가 발생하는 경우 노즐 체크 패턴을 인쇄하고 노즐 막힘을 검사하십시오.

정상

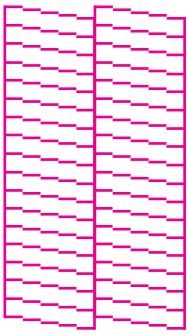

막힘

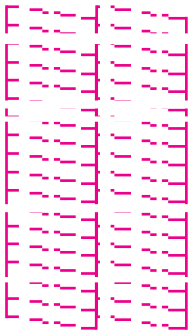

인쇄된 패턴에 노즐 막힘 상태가 표시되면 헤드 클리닝을 실행하십시오.

노즐 체크 패턴 인쇄

셀프 테스트 인쇄 기능(☞ 71 페이지의 "셀프 테스트 인쇄") 또는 프린터 드라이버의 노즐 체크 기능을 사용하여 노즐 체크 패턴을 인쇄할 수 있습니다.

프린터 드라이버에서 인쇄

1 프린터 드라이버를 시작합니다. (☞ 73 페이지의 "프린터 드라이버를 표시하는 방법")

2 **Printer Utilities**(프린터 유틸리티) 탭에서 **Nozzle Check**(노즐 체크)를 클릭합니다.

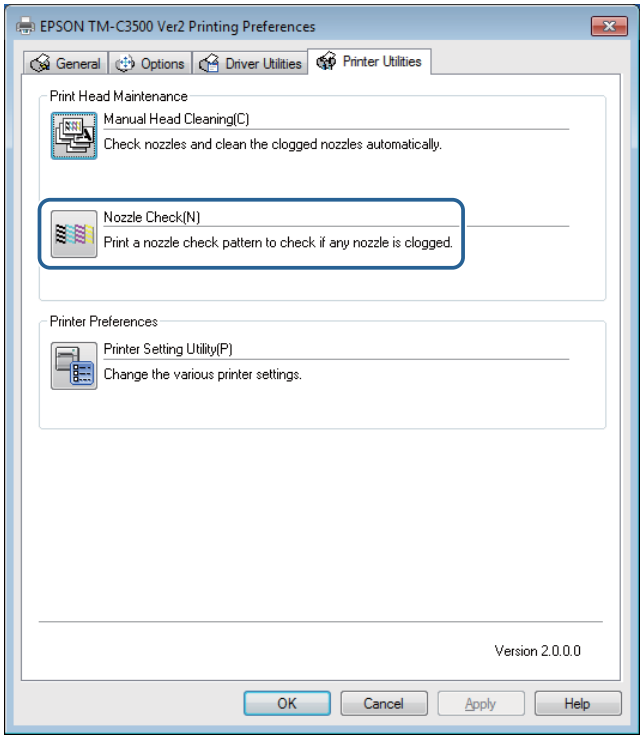

헤드 클리닝

중요	• 헤드 클리닝 도중 전원을 끄거나 커버를 열지 마십시오. 그렇게 하면 인쇄 오작동을 유발할 수 있습니다. • 헤드 클리닝을 필요 이상으로 실행하지 마십시오. 헤드를 청소하기 위해 헤드에서 잉크가 배출되므로 잉크가 소모됩니다. • 잉크 잔량이 많지 않은 경우 헤드 클리닝을 수행하지 못할 수 있습니다. 잉크 카트리지를 교체하고 다시 시도하십시오. (☞ 44 페이지의 "잉크 카트리지 교체")

조작 패널에서 실행

Cleaning 버튼을 3초 이상 눌러 헤드 클리닝을 실행합니다.

프린터 드라이버에서 실행

1 프린터 드라이버를 시작합니다. (☞ 73 페이지의 "프린터 드라이버를 표시하는 방법")

2 **Printer Utilities**(프린터 유틸리티) 탭에서 **Manual Head Cleaning**(수동 헤드 클리닝)을 클릭합니다.

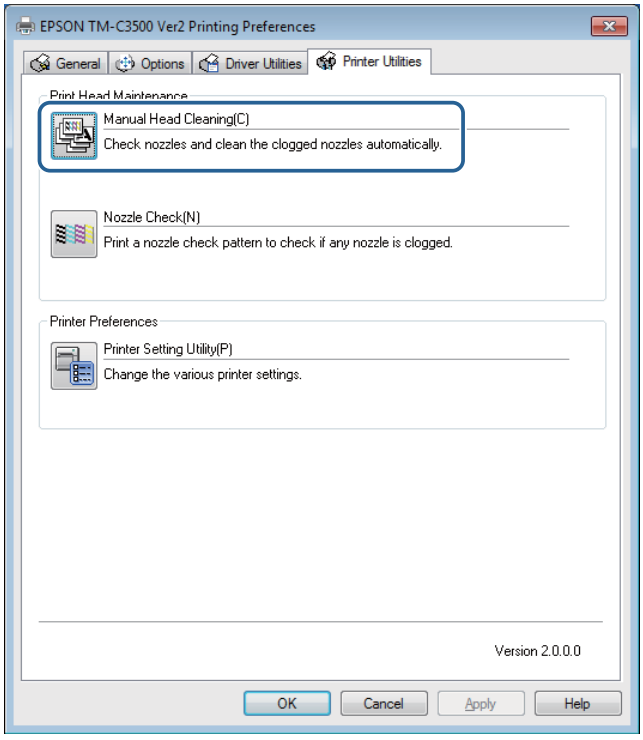

문제 해결

이 장에서는 문제를 해결하는 방법을 설명합니다.

문제	참조
조작 패널에 메시지가 표시됨	145페이지
인쇄 품질 문제	148페이지
용지가 급지 및 배출되고 오류 발생	156페이지
용지가 급지 및 배출되고 잘못 절단됨	158페이지
용지 걸림	158페이지
컴퓨터 화면에 메시지가 표시됨	159페이지
컴퓨터에서 인쇄를 할 수 없거나 갑자기 인쇄할 수 없음	160페이지
프린터가 켜지지 않음	162페이지

조작 패널에 메시지가 표시됨

조작 패널의 LCD에 메시지가 나타나는 경우 아래에서 설명하는 해결 방법을 시도해 보십시오.

LCD 표시	오류 세부 사항	해결 방법 및 참조
MEDIA FORM ERROR(미디어 형태 오류)	로드된 미디어의 형태가 **Media detection settings**(미디어 감지 설정)에 설정된 형태와 다릅니다.	• 미디어 감지 설정의 설정과 일치하는 용지를 사용하십시오. • 미디어 감지 설정을 용지에 맞게 설정하십시오. (☞ 115 페이지의 "PrinterSetting 기능 및 조작 절차")
MEDIA SIZE ERROR (미디어 크기 오류)	미디어 크기가 인쇄 데이터 크기와 다릅니다.	• 인쇄 영역 크기와 일치하는 미디어를 적재하십시오. • 인쇄 영역을 미디어 크기에 맞게 설정하십시오. (☞ 115 페이지의 "PrinterSetting 기능 및 조작 절차")
PAPER JAM ERROR (용지 걸림 오류) ## ##: 59	접힌 연속 용지를 적재하도록 설정된 프린터에 롤 용지를 적재했습니다.	미디어 소스에 일치하는 용지를 적재하십시오. (☞ 46 페이지의 "롤 용지 적재 및 교체", ☞ 56 페이지의 "접힌 연속 용지 적재 및 교체")
PAPER JAM ERROR (용지 걸림 오류) ## ##: 01~0E, 44, 55~5C, 80	용지가 걸렸습니다.	걸린 용지를 제거한 다음 용지를 적재하십시오. (☞ 158 페이지의 "용지 걸림")
PAPER JAM ERROR (용지 걸림 오류) ## ##: 81	롤 용지를 적재하도록 설정된 프린터에 접힌 연속 용지를 적재했습니다.	미디어 소스에 일치하는 용지를 적재하십시오. (☞ 46 페이지의 "롤 용지 적재 및 교체", ☞ 56 페이지의 "접힌 연속 용지 적재 및 교체")
PAPER REMOVAL ERROR(용지 제거 오류)	이전 접힌 연속 용지가 아직 프린터에 있는 상태에서 접힌 연속 용지를 프린터에 적재했습니다.	용지 배출 슬롯에서 이전 용지를 제거한 후 용지를 적재하십시오. (☞ 46 페이지의 "롤 용지 적재 및 교체", ☞ 56 페이지의 "접힌 연속 용지 적재 및 교체")
PAPER OUT(용지 없음)	용지가 없습니다.	용지를 적재하십시오. (☞ 46 페이지의 "롤 용지 적재 및 교체", ☞ 56 페이지의 "접힌 연속 용지 적재 및 교체")
PAPER OUT ERROR (용지 없음 오류)	용지가 없습니다.	
ROLL COVER OPEN (롤 커버 열림)	롤 용지 커버가 열렸습니다.	롤 용지 커버를 닫습니다.

LCD 표시	오류 세부 사항	해결 방법 및 참조
INK COVER OPEN (잉크 커버 열림)	잉크 카트리지 커버가 열렸습니다.	잉크 카트리지 커버를 닫습니다.
NO INK CARTRIDGE (잉크 카트리지 없음)	잉크 카트리지가 설치되지 않았습니다.	잉크 잔량이 충분한 잉크 카트리지를 설치하십시오. (☞ 35 페이지의 "잉크 카트리지 설치")
INK READ ERROR (잉크 읽기 오류)	잉크 카트리지 정보를 읽을 수 없습니다.	• 잉크 카트리지를 다시 설치하십시오. • 오류가 다시 발생하면 잉크 카트리지를 새 잉크 카트리지로 교체하십시오. (☞ 44 페이지의 "잉크 카트리지 교체")
MAINTENANCE BOX COVER OPEN(유지보수 박스 커버 열림)	유지보수 박스 커버가 열렸습니다.	유지보수 박스 커버를 닫습니다.
NO MAINTENANCE BOX(유지보수 박스 없음)	유지보수 박스가 설치되지 않았습니다.	충분한 공간이 남은 유지보수 박스를 설치하십시오. (☞ 33 페이지의 "유지보수 박스 설치")
MAINTENANCE BOX READ ERROR (유지보수 박스 읽기 오류)	유지보수 박스 정보를 읽을 수 없습니다.	• 유지보수 박스를 다시 설치하십시오. • 오류가 다시 발생하면 유지보수 박스를 새 유지보수 박스로 교체하십시오. (☞ 45 페이지의 "유지보수 박스 교체")
REPLACE INK(잉크 교체)	잉크 카트리지를 교체할 시기입니다.	잉크 잔량이 충분한 잉크 카트리지로 교체하십시오. (☞ 44 페이지의 "잉크 카트리지 교체")
REPLACE MAINTENANCE BOX (유지보수 박스 교체)	유지보수 박스를 교체할 시기입니다.	충분한 공간이 남은 유지보수 박스로 교체하십시오. (☞ 45 페이지의 "유지보수 박스 교체")
NOZZLE CLOGGED (노즐 막힘)	복구할 수 없는 노즐 막힘이 발생했습니다.	인쇄 결과를 확인하고 결과가 만족스럽지 않은 경우 수리를 요청하십시오.
CUT UNAVAILABLE (절단 사용 불가)	용지가 동일한 위치에 머무를 때 자동 절단을 2번 이상 수행 시도합니다.	자동 절단이 필요하지 않습니다.
SERVICE SOON (정비 시간 곧 도래) ##	프린터 내부 부품의 서비스 수명 종료 시간이 곧 도래합니다.	프린터를 교체하거나 교체 프린터를 준비하십시오.
PRINTER ERROR (프린터 오류) ## ##: 7B, 7C	주변 온도가 너무 낮거나(7B) 너무 높습니다(7C).	10°C~35°C의 환경에서 프린터를 다시 시작하십시오.

LCD 표시	오류 세부 사항	해결 방법 및 참조
PRINTER ERROR (프린터 오류) ## ##: 20~54, 64~75, A9, B0~DA	다음 중 하나가 발생했습니다. • 용지 걸림 • 자동 절단 작동 오류 • 비정상적인 주변 온도 • 장애	1. 프린터 전원을 끕니다. (☞ 43 페이지의 "전원 끄기") 2. 롤 용지 커버를 엽니다. 3. 용지가 걸리지 않은 것을 확인해 주십시오. 용지가 걸린 경우 용지를 제거합니다. 4. 용지를 다시 적재합니다. 5. 프린터 전원을 켭니다. (☞ 42 페이지의 "전원 켜기") 오류가 다시 발생하면 수리를 요청합니다.
SERVICE REQUIRED (정비 필요) ##	프린터 내부 부품의 서비스 수명 종료 시간이 도래했습니다.	프린터를 교체하거나 수리를 요청하십시오.
UPDATING(업데이트)	펌웨어 업데이트가 실패했습니다.	프린터 전원을 껐다가 다시 켜십시오. 오류가 다시 발생하면 수리를 요청합니다.

인쇄 품질 문제

아래 표에서 비슷한 증상을 찾은 다음 링크된 페이지로 이동하여 해결 방법을 확인하십시오.

증상	설명
	출력물에 흰색 가로 띠가 나타남(150 페이지)
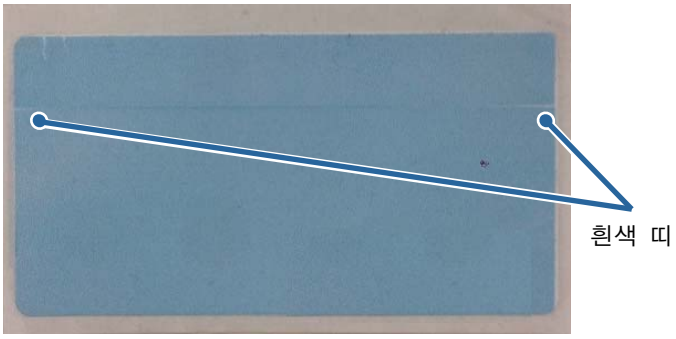	출력물의 가장자리 근처에 흰색 또는 검은색 띠가 나타남(150페이지)
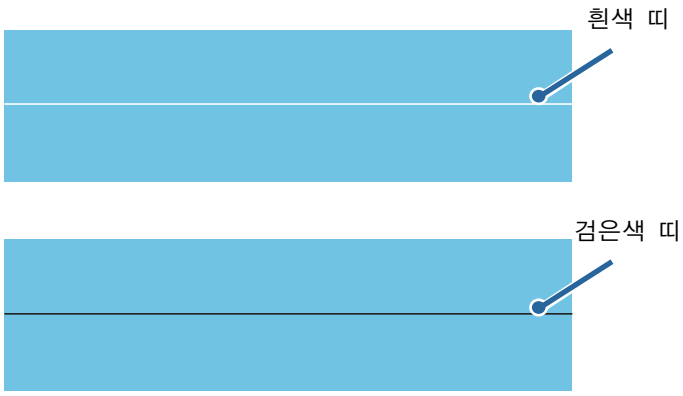	출력물에 흰색 또는 검은색 띠가 나타남(151페이지)
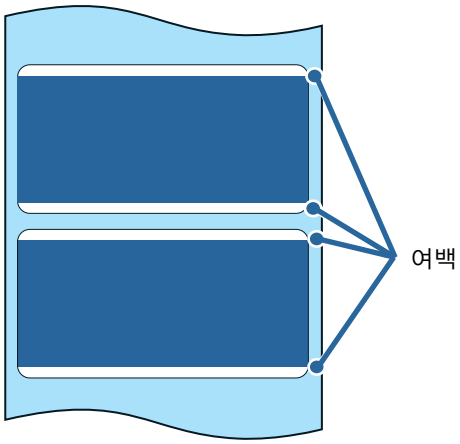	라벨 주위에 버리는 부분이 없는 다이컷 라벨에 인쇄할 때 의도치 않은 상하 여백이 생김(152페이지)

증상	설명
	인쇄된 문자가 흐리게 보이거나 두 번 인쇄된 것처럼 보임(153페이지)
기타	• 잘못된 색상이 인쇄됨(153페이지) • 인쇄 위치 변화(153페이지) • 용지에 잉크 얼룩이 생김 (154페이지) • 출력물에서 인쇄 데이터 일부가 없거나 잘립니다. 자동 절단 위치 변화(154페이지) • 인쇄된 라벨에 위쪽, 아래쪽, 왼쪽 및 오른쪽 여백이 생김(155페이지) • 라벨의 여백이 큼(155페이지)

수평 흰색 띠

주의	해결 방법 및 참조
노즐이 막혔습니다.	노즐 체크 패턴을 인쇄하여 노즐이 막혔는지 확인하십시오. 노즐이 막힌 경우 Cleaning 버튼을 3초 이상 눌러 헤드 클리닝을 실행하십시오. **Nozzle Check Mode**(노즐 체크 모드)가 **Anti-missing dot mode**(도트 누락 방지 모드) 이외의 모드인 경우에는 도트 누락이 허용됩니다. 하나의 도트 누락도 허용되지 않는 경우 **Nozzle Check Mode**(노즐 체크 모드)를 **Anti-missing dot mode**(도트 누락 방지 모드)로 변경하십시오. (☞ 104 페이지의 "자동 노즐 체크 시스템")

가장자리 근처의 흰색 또는 검은색 띠

주의	해결 방법 및 참조
현재 용지에서는 열릴 필요가 없는 플래튼의 바깥쪽 셔터가 열려 있습니다.	바깥쪽 셔터로부터의 공기 흐름이 인쇄에 부정적 영향을 미치며 출력물에 흰색 띠가 생길 수 있습니다. 프린터에 부착된 라벨의 지침에 따라 플래튼의 셔터를 설정하십시오. (☞ 66 페이지의 "셔터 조정")

흰색 또는 검은색 띠

출력물이 흐리거나 흰색 또는 검은색 띠가 나타나는 경우 아래 절차에 따라 문제를 효과적으로 해결합니다. 용지 급지 방향에서 25.4mm의 일정한 간격으로 나타나는 띠는 줄일 수 있지만 완전히 제거되지는 않습니다.

주의	해결 방법 및 참조
용지가 올바르게 적재되지 않았습니다.	용지를 다시 적재합니다. (☞ 46 페이지의 "롤 용지 적재 및 교체", ☞ 56 페이지의 "접힌 연속 용지 적재 및 교체")

사용되는 용지와 **Media Coating Type**(미디어 코팅 유형) 설정이 다릅니다.	사용되는 용지와 프린터 드라이버의 **Media Coating Type**(미디어 코팅 유형) 설정을 확인하십시오. (☞ 73 페이지의 "프린터 드라이버를 표시하는 방법")

용지 급지 설정이 사용 중인 용지에 적합하지 않을 경우 흰색 띠 또는 검은색 띠가 나타날 수 있습니다.	용지 급지 설정을 조정하십시오. 프린터 드라이버의 **Printer Utilities**(프린터 유틸리티) 탭에서 **Printer Setting Utility**(프린터 설정 유틸리티)를 클릭하여 PrinterSetting을 표시합니다. 그런 다음 **Printer Adjustment**(프린터 조정) – **Print Head Alignment**(인쇄 헤드 정렬)에서 **Banding Adjustment**(급지 어긋남 조정)를 실행합니다. (☞ 115 페이지의 "PrinterSetting 기능 및 조작 절차")

Print Quality(인쇄 품질)에서 **Quality (Mode2)**(품질(모드2))가 선택되지 않았습니다.	미디어 유형이 **Plain**(일반) 또는 **Wristband**(손목 밴드) 이외의 유형인 경우, **Quality (Mode2)**(품질(모드2))를 선택하면 흰색 띠 또는 검은색 띠가 눈에 띄지 않을 수 있습니다. 프린터 드라이버의 **General**(일반) 탭에 있는 **Media Definition**(미디어 정의)에서 현재 사용 중인 미디어 정의를 선택합니다. 편집 화면에서 **Print Quality**(인쇄 품질) – **Quality (Mode2)**(품질(모드2))를 선택합니다. (☞ 73 페이지의 "프린터 드라이버를 표시하는 방법") 이 설정을 사용하면 인쇄 속도가 저하될 수 있습니다.

그래도 같은 증상이 발생하면 수리를 요청하십시오.

의도치 않은 위쪽 및 아래쪽 여백이 생김

라벨 주변 버리는 부분이 없는 다이컷 라벨 시트의 뒷면 용지가 너무 얇은 경우(투과도 높음), 프린터가 라벨을 감지하지 못하여 각 라벨에 의도치 않은 위쪽 및 아래쪽 여백이 생길 수 있습니다. (여기서 사용되는 "위쪽 및 아래쪽"은 용지 급지 방향에서 라벨의 시작과 끝을 의미합니다.)

중요	실제 인쇄 위치 및 용지가 적재된 위치에 따라 뒷면 용지까지 인쇄가 확장될 수 있습니다. 인쇄된 용지(라벨)를 취급할 때는 손이나 용지에 잉크 얼룩이 묻지 않도록 주의하십시오.

해결 방법 및 참조	
의도치 않은 위쪽 여백(시작 부분의 검은색 공간)이 채워지도록 인쇄 시작 위치를 조정합니다.	1. PrinterSetting을 시작합니다. (☞ 115 페이지의 "PrinterSetting 기능 및 조작 절차") 2. **Printer Adjustment**(프린터 조정) – **Paper Feed Adjustment**(용지 급지 조정) 메뉴에서 **Print Start Position Adjustment (Vertical Direction)**(인쇄 시작 위치 조정(수직 방향))을 실행합니다. 3. 프린터 시작 위치를 용지 급지 방향과 반대쪽으로 이동하려면 마이너스 값을 입력합니다. 값을 위쪽 여백 크기에 일치시킵니다.

의도치 않은 아래쪽 여백(끝 부분의 검은색 공간)이 채워지도록 프린터의 인쇄 영역을 확장합니다.	1. 프린터 전원을 끕니다. (☞ 43 페이지의 "전원 끄기") 2. 잉크 카트리지 커버를 열고 DIP 스위치 커버를 제거합니다. 3. 끝이 뾰족한 물체로 DIP 스위치 3을 ON으로 변경합니다. DIP 스위치에는 왼쪽부터 차례대로 번호가 매겨집니다. 위쪽이 ON 상태이고 아래쪽이 OFF 상태입니다. 4. DIP 스위치 커버를 부착하고 잉크 카트리지 커버를 닫습니다. 5. 프린터 전원을 켭니다. (☞ 42 페이지의 "전원 켜기")

인쇄된 문자가 흐리게 보임

주의	해결 방법 및 참조
프린터 설정이 종이 두께에 적합하지 않을 경우 흐리게 인쇄될 수 있습니다.	양방향 인쇄 조정을 수행하십시오. 프린터 드라이버의 **Printer Utilities**(프린터 유틸리티) 탭에서 **Printer Setting Utility**(프린터 설정 유틸리티)를 클릭하여 PrinterSetting을 표시합니다. 그런 다음 **Printer Adjustment**(프린터 조정) – **Print Head Alignment**(인쇄 헤드 정렬)에서 **Bi-directional Printing Adjustment**(양방향 인쇄 조정)을 실행합니다. (☞ 129 페이지의 "인쇄 헤드 정렬")
현재 용지에서는 열릴 필요가 없는 플래튼의 바깥쪽 셔터가 열려 있습니다.	바깥쪽 셔터로부터의 공기 흐름이 인쇄에 부정적 영향을 미치며 흐린 인쇄의 원인이 될 수 있습니다. 프린터에 부착된 라벨의 지침에 따라 플래튼의 셔터를 설정하십시오. (☞ 66 페이지의 "셔터 조정")

잘못된 색상이 인쇄됨

주의	해결 방법 및 참조
초기 충진 후 프린터가 이동된 경우, 진동 및 충격으로 인해 지정된 색상이 출력되지 않을 수 있습니다(색상이 섞일 수 있음).	수동 헤드 클리닝을 실행하고 색상이 섞이지 않는지 확인하십시오 (☞ 129 페이지의 "인쇄 헤드 정렬") Cleaning 버튼을 3초 이상 눌러 헤드 클리닝을 실행합니다.

인쇄 위치 변화

주의	해결 방법 및 참조
용지가 가운데에 적재되지 않았습니다.	용지가 적재될 때 가운데에서 벗어날 경우 인쇄 시작 시 인쇄 위치가 측방으로 이동할 수 있습니다. 용지 가이드를 사용하여 용지 중심을 맞춰 적재하거나 인쇄를 시작하기 전에 용지를 급지하십시오.
용지의 뒤쪽 끝부분에 가까워졌습니다.	용지의 뒤쪽 끝부분에 가까워지면 인쇄 위치가 측방으로 이동하거나 인쇄가 흐려질 수 있습니다. 용지를 새 용지로 교체하십시오.

용지에 잉크 얼룩이 생김

주의	해결 방법 및 참조
용지 너비와 플래튼의 셔터가 일치하지 않습니다.	용지 너비와 플래튼의 셔터가 일치하지 않으면, 용지가 들어올려져서 용지와 인쇄 헤드가 서로 마찰될 수 있습니다. 이로 인해 용지가 더러워질 수 있습니다. 프린터에 부착된 라벨의 지침에 따라 플래튼의 셔터를 설정하십시오. (☞ 66 페이지의 "셔터 조정")
사용되는 용지와 **Media Coating Type**(미디어 코팅 유형) 설정이 다릅니다.	사용되는 용지와 프린터 드라이버의 **Media Coating Type**(미디어 코팅 유형) 설정을 확인하십시오. (☞ 73 페이지의 "프린터 드라이버를 표시하는 방법")
헤드에 이물질이 붙은 경우 용지에 잉크가 묻을 수 있습니다.	수동 헤드 클리닝을 실행하십시오. Cleaning 버튼을 3초 이상 눌러 헤드 클리닝을 실행합니다.
플래튼 진공이 용지에 비해 부족한 경우 용지가 인쇄 헤드와 마찰되어 잉크 얼룩이 생길 수 있습니다.	**Platen vacuum manual adjustment**(플래튼 진공 수동 조정)이 필요합니다. 프린터 드라이버의 **Options**(옵션) 탭에서 **Platen Vacuum Manual Adjustment**(플래튼 진공 수동 조정)을 사용하여 진공을 설정하십시오.

인쇄 데이터 일부 누락/자동 절단 위치 변화

주의	해결 방법 및 참조
사용되는 용지와 미디어 정의가 일치하지 않습니다.	용지와 프린터 드라이버의 미디어 정의가 일치하지 않으면 올바른 위치에 인쇄되지 않을 수 있습니다. 미디어 정의를 올바르게 설정하십시오. (☞ 76 페이지의 "용지 등록(미디어 정의)")
사용되는 용지에 따라 인쇄 위치 변화가 발생할 수 있습니다.	위치 조정이 필요합니다. 프린터 드라이버의 **Printer Utilities**(프린터 유틸리티) 탭에서 **Printer Setting Utility**(프린터 설정 유틸리티)를 클릭하여 PrinterSetting을 표시합니다. 그런 다음 **Printer Adjustment**(프린터 조정)에서 **Paper Feed Adjustment**(용지 급지 조정)을 실행합니다. **Cut Position Adjustment**(절단 위치 조정), **Print Start Position Adjustment (Vertical Direction)**(인쇄 시작 위치 조정(수직 방향)) 및 **Print Start Position Adjustment (Horizontal Direction)**(인쇄 시작 위치 조정(수평 방향))을 조정할 수 있습니다. (☞ 115 페이지의 "PrinterSetting 기능 및 조작 절차")

인쇄된 라벨에 여백이 생김

주의	해결 방법 및 참조
정상이며 프린터의 오작동이 아닙니다.	프린터 드라이버의 **Options**(옵션) 탭에서 **Borderless Printing**(무테 인쇄)을 설정하지 않은 경우, 위쪽, 아래쪽, 왼쪽 및 오른쪽에서 1.5mm의 여백을 제외한 라벨 크기가 인쇄 가능 크기가 됩니다. 라벨 크기의 전체 영역을 인쇄 가능 영역으로 설정하려면 **Borderless Printing**(무테 인쇄)을 설정하십시오. **Borderless Printing**(무테 인쇄)를 설정하면 라벨 이미지의 가장자리가 뒷면 용지에 인쇄될 수 있으므로 라벨 이미지 데이터에서 위쪽, 아래쪽, 왼쪽 및 오른쪽에 1.5mm의 여백을 만드십시오.

라벨의 여백이 큼

주의	해결 방법 및 참조
여백 설정이 너무 큽니다.	응용 프로그램에서 여백 설정을 확인한 다음 위쪽, 아래쪽, 왼쪽 및 오른쪽 여백을 1.5mm로 설정합니다.

용지가 급지 및 배출되고 오류 발생

- 미디어 형태가 전체 페이지 라벨, 연속 용지 또는 투명 뒷면 용지가 있는 전체 페이지 라벨인 경우

주의	해결 방법 및 참조
사용 중인 용지가 **Media detection settings**(미디어 감지 설정)의 용지와 다릅니다.	사용되는 용지와 프린터의 **Media detection settings**(미디어 감지 설정)을 확인합니다. (☞ 115 페이지의 "PrinterSetting 기능 및 조작 절차")
센서에 장애가 발생했습니다.	직전까지 정상적으로 작동한 경우 센서에 장애가 발생한 경우일 수 있습니다. 수리를 요청하십시오.

- 미디어 형태가 다이컷 라벨(간격) 또는 투명 뒷면 용지가 있는 다이컷 라벨인 경우

주의	해결 방법 및 참조
사용 중인 용지가 **Media detection settings**(미디어 감지 설정)의 용지와 다릅니다.	사용되는 용지와 프린터의 **Media detection settings**(미디어 감지 설정)을 확인합니다. (☞ 115 페이지의 "PrinterSetting 기능 및 조작 절차")
용지의 투과도가 사양에 맞지 않습니다.	용지의 투과도가 다른 경우 간격이 인식되지 않을 수 있습니다. 간격 감지에는 적외선이 사용되며, 뒷면 용지의 적외선 투과도는 지정된 값 이상이어야 하며 라벨 부분의 적외선 투과도는 지정된 값 이하여야 합니다. 용지의 사양을 확인하고 프린터 사양에 맞는 용지를 사용하십시오. **Adjust the Label Gap Detection Sensor**(라벨 간격 감지 센서 조정)를 실행하여 간격을 인식할 수 있습니다. 프린터 드라이버의 **Printer Utilities**(프린터 유틸리티) 탭에서 **Printer Setting Utility**(프린터 설정 유틸리티)를 클릭하여 PrinterSetting을 표시합니다. 그런 다음 **Printer Adjustment**(프린터 조정) – **Sensor Adjustment**(센서 조정)에서 **Adjust the Label Gap Detection Sensor**(라벨 간격 감지 센서 조정)을 실행합니다.
센서에 장애가 발생했습니다.	직전까지 정상적으로 작동한 경우 센서에 장애가 발생한 경우일 수 있습니다. 수리를 요청하십시오.

주의	해결 방법 및 참조
접힌 연속 용지의 간격을 감지할 수 없습니다.	용지 걸림을 방지하기 위해 접힌 연속 용지에는 롤 용지보다 두꺼운 뒷면 용지가 지정되었습니다. 따라서 순정 용지의 경우라도 간격이 감지되지 않을 수 있습니다. 간격이 감지되지 않는 경우 프린터 드라이버의 **Printer Utilities**(프린터 유틸리티) 탭에서 **Printer Setting Utility**(프린터 설정 유틸리티)를 클릭하여 PrinterSetting을 표시합니다. 그런 다음 **Printer Adjustment**(프린터 조정) – **Sensor Adjustment**(센서 조정)에서 **Adjust the Label Gap Detection Sensor**(라벨 간격 감지 센서 조정)을 실행합니다. 간격 감지 센서를 조정한 후에도 간격을 감지할 수 없으면 감지 방법을 간격 감지에서 흑색 마크 감지로 변경하십시오.

- 미디어 형태가 다이컷 라벨(흑색 마크) 또는 연속 용지(흑색 마크)인 경우

주의	해결 방법 및 참조
사용 중인 용지가 **Media detection settings**(미디어 감지 설정)의 용지와 다릅니다.	사용되는 용지와 프린터의 **Media detection settings**(미디어 감지 설정)을 확인합니다. (☞ 115 페이지의 "PrinterSetting 기능 및 조작 절차")
흑색 마크가 사양을 준수하지 않습니다.	흑색 마크의 반사도가 지정된 값보다 높은 경우 흑색 마크가 인식되지 않을 수 있습니다. 흑색 마크 감지에는 적외선이 사용되며 적외선 반사도가 지정된 값 이하여야 합니다. 흑색 마크 인쇄의 사양을 확인하고 프린터 사양에 맞는 흑색 마크를 사용하십시오. **Adjust the Black Mark Detection Sensor**(흑색 마크 감지 센서 조정)을 실행하여 흑색 마크를 인식할 수 있습니다. 프린터 드라이버의 **Printer Utilities**(프린터 유틸리티) 탭에서 **Printer Setting Utility**(프린터 설정 유틸리티)를 클릭하여 PrinterSetting을 표시합니다. 그런 다음 **Printer Adjustment**(프린터 조정) – **Sensor Adjustment**(센서 조정)에서 **Adjust the Black Mark Detection Sensor**(흑색 마크 감지 센서 조정)을 실행합니다.
센서에 장애가 발생했습니다.	직전까지 정상적으로 작동한 경우 센서에 장애가 발생한 경우일 수 있습니다. 수리를 요청하십시오.

용지가 급지 및 배출되고 잘못 절단됨

용지 적재 감지 기능은 롤 용지 커버가 닫혀 있을 때 작동하도록 설정됩니다.
용지 적재 감지 기능은 용지를 적절한 인쇄 시작 위치에 유지하기 위해 프린터가 켜져 있거나 롤 용지 커버가 닫혀 있을 때 작동하도록 설정할 수 있습니다.
이 기능에 대한 설정은 PrinterSetting의 **General**(일반) – **Printer Operation Settings**(프린터 작동 설정) – **Paper Loading Settings**(용지 적재 설정)에서 변경할 수 있습니다.
PrinterSetting 에 대한 자세한 내용은 115 페이지의 "PrinterSetting 기능 및 조작 절차"을 참조하십시오.

참고	용지 적재 감지 기능은 용지의 인쇄 시작 위치를 감지하고 해당 위치로 용지를 공급합니다. 급지되는 용지의 양은 PrinterSetting에 서 설정한 용지 감지 방법에 따라 다릅니다. 자세한 내용은 “Developer’s Guide”를 참조하십시오.

용지 걸림

용지 걸림이 발생한 경우 아래 단계에 따라 용지를 제거하십시오.

1. 프린터 전원을 끕니다. (☞ 43 페이지의 "전원 끄기")
2. 롤 용지 커버를 엽니다.
3. 용지가 걸린 경우 용지를 제거합니다.
4. 용지를 다시 적재합니다. (☞ 46 페이지의 "롤 용지 적재 및 교체", ☞ 56 페이지의 "접힌 연속 용지 적재 및 교체")
5. 프린터 전원을 켭니다. (☞ 42 페이지의 "전원 켜기")

컴퓨터에 메시지가 표시됨

다음 화면이 나타나는 경우 화면의 안내에 따라 문제를 해결합니다.

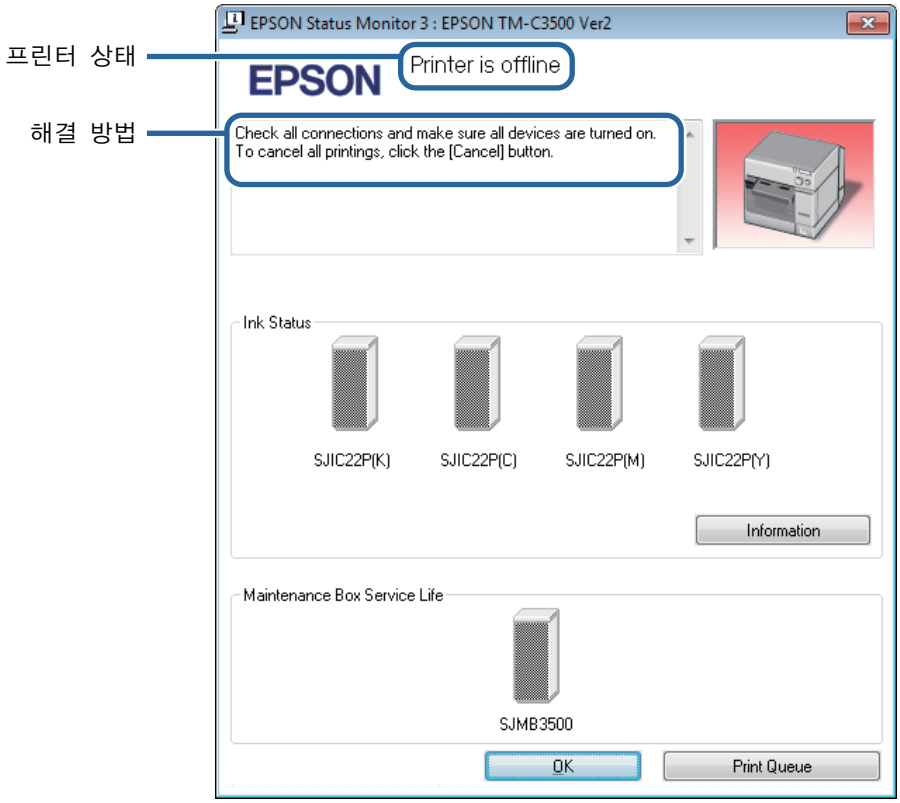

컴퓨터에서 인쇄를 할 수 없거나 갑자기 인쇄할 수 없음

프린터 드라이버 설치 여부 확인

컴퓨터에 필수 소프트웨어 및 응용 프로그램이 설치되었는지 확인합니다.

이 프린터로 인쇄하려면 프린터 드라이버가 필요합니다. 아래 단계를 수행하여 프린터 드라이버가 설치되었는지 확인합니다.

1 컴퓨터에서 **장치 및 프린터**를 표시합니다.

2 프린터 이름이 표시되는지 확인합니다. 표시되지 않으면 프린터 드라이버가 설치되지 않은 것입니다.

3 프린터 드라이버를 설치하십시오. (☞ 28 페이지의 "프린터 드라이버 설치")

프린터와 컴퓨터 다시 연결

1 케이블 연결을 확인합니다.

전원 케이블과 USB 케이블 또는 유선 LAN 케이블이 올바르게 연결되었는지 확인합니다.

2 모든 장치를 다시 연결합니다.

USB 연결 시

- USB 케이블을 분리했다 다시 연결합니다.
- 컴퓨터에 USB 포트가 여러 개인 경우 케이블을 다른 포트에 연결합니다.

유선 LAN 연결 시

- 유선 LAN으로 연결된 장치가 불안정할 수 있습니다. 네트워크 기능을 다시 시작하십시오.

참고	네트워크 관리자가 있는 경우 관리자의 안내를 따르십시오.

- 모든 장치의 전원을 끕니다.
- 10초 정도 기다립니다. 그런 다음 네트워킹 장치, 컴퓨터 및 프린터 순서로 장치 전원을 켭니다.

3 컴퓨터에서 프린터로 데이터가 전송되는지 확인합니다.

확인 절차는 161 페이지의 "인쇄 데이터 확인"을 참조하십시오.

인쇄 데이터 확인

인쇄 데이터가 컴퓨터에서 프린터로 전송되지 않는 경우, 데이터가 컴퓨터에 인쇄 작업으로 남아 있거나 **인쇄 일시 중지** 또는 **오프라인으로 프린 사용**이 설정되었기 때문일 수 있습니다.

아래 단계에 따라 원인을 확인하십시오.

1 컴퓨터에서 **장치 및 프린터**를 표시합니다.

2 프린터를 기본 프린터로 설정합니다.

사용할 프린터의 아이콘을 마우스 오른쪽 버튼으로 클릭하고 **기본 프린터로 설정**(기본 프린터로 설정)을 클릭합니다.
프린터가 여러 번 설치된 경우 프린터 드라이버의 복사본이 만들어질 수 있습니다.
프린터 아이콘이 두 개 이상이고 "TM-C3500(복사본 1)"과 같은 복사된 프린터가 보이는 경우, 복사된 아이콘을 마우스 오른쪽 버튼으로 클릭한 다음 **장치 제거**를 클릭하여 삭제합니다.

3 테스트 인쇄를 수행하여 인쇄 데이터가 프린터로 전송되는지 확인합니다.
사용되는 프린터의 아이콘을 마우스 오른쪽 버튼으로 클릭한 다음 **프린터 속성**을 클릭합니다.

4 프린터 드라이버의 프린터 속성 화면이 나타납니다. **일반** 탭에서 **테스트 페이지 인쇄**를 클릭합니다.

테스트 인쇄에 성공하면 데이터가 컴퓨터에서 프린터로 전송된 것입니다.

5 인쇄 작업을 표시합니다. 사용 중인 프린터의 아이콘을 마우스 오른쪽 버튼으로 클릭한 다음 **인쇄 중인 항목 보기**를 클릭합니다.

6 화면이 나타납니다. 인쇄 작업을 확인합니다.

인쇄 데이터가 표시되는 경우 **인쇄 작업 목록 보기**를 선택합니다.

7 프린터에 대해 **인쇄 일시 중지** 또는 **오프라인으로 프린터 사용**이 설정되지 않았는지 확인합니다.

프린터를 선택하고 **인쇄 일시 중지** 또는 **오프라인으로 프린터 사용**이 선택되지 않았는지 확인합니다. 하나라도 선택된 경우 선택을 해제하십시오.

프린터가 켜지지 않음

전원 케이블이 프린터 및 콘센트에 올바르게 연결되었는지 확인하십시오. (☞ 31 페이지의 "전원 공급장치 연결")

사양

이 장에서는 프린터의 사양을 설명합니다.

사양

인쇄 방법		직렬 잉크젯, 도트 매트릭스 4색 인쇄
용지 급지 방법		전후방 마찰식 급지
자동 절단기	절단 방법	날 분리형 가위
	절단 유형	완전 절단(용지를 완전히 절단)
인쇄 농도		360dpi x 360dpi, 720dpi x 360dpi
인쇄 속도	인쇄 품질 설정: Speed(속도) 360 x 360dpi (너비 x 높이)	용지 너비 56mm: 95mm/s 용지 너비 72mm: 89mm/s 용지 너비 104mm: 78mm/s
	인쇄 품질 설정: Quality (Mode1) (품질(모드1)) 720 x 360dpi (너비 x 높이)	용지 너비 56mm: 52mm/s 용지 너비 72mm: 48mm/s 용지 너비 104mm: 42mm/s
	인쇄 품질 설정: Quality (Mode2) (품질(모드2)) 720 x 360dpi (너비 x 높이)	용지 너비 56mm: 30mm/s 용지 너비 72mm: 27mm/s 용지 너비 104mm: 24mm/s
인터페이스		LAN(100 Base-TX/10 Base-T) USB 2.0 고속
무게		약 12.0kg (잉크 카트리지, 유지보수 박스, AC 어댑터 및 롤 용지 제외)

주의	LAN 케이블은 카테고리 5 이상의 차폐 케이블을 사용하십시오.

참고	인쇄 속도는 Epson의 운영 조건에서 측정된 결과입니다. 인쇄 데이터 및 환경 조건에 따라 달라질 수 있습니다.

전기 사양

전원 공급		전용 AC 어댑터(AC 어댑터 K (모델: M248A), AC 어댑터 K1 (모델: M248B))
정격 전압		42V DC
정격 전류		0.85A
소비 전력*	작동 시	평균 약 30W(피크 50W)
	대기 시	평균 약 2.5W
	전원 끈 상태	평균 약 0.3W

* : 작동 시 Epson의 작동 조건에 따른 결과입니다.

전체 크기

- 높이: 261mm
- 너비: 310mm
- 깊이: 283mm

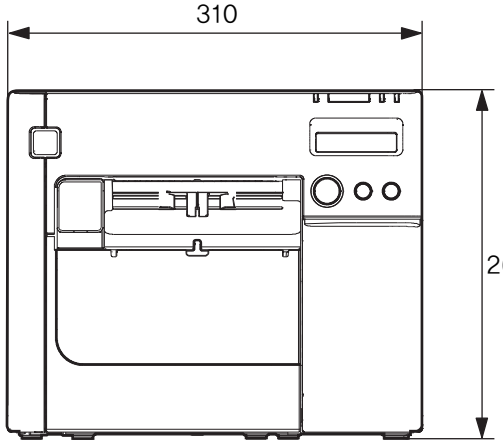

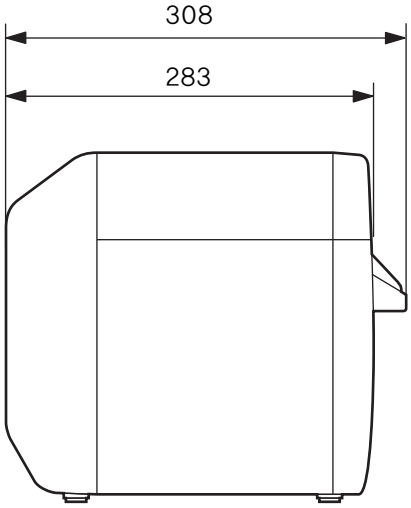

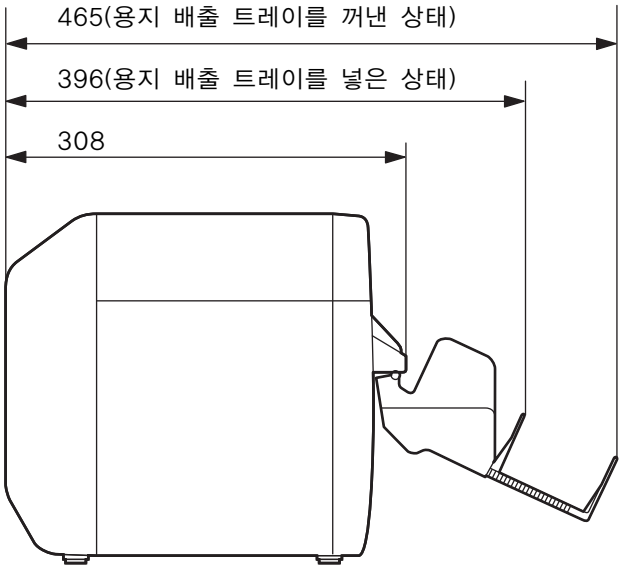

[단위:mm]

환경 사양

항목		사양
온도/습도	인쇄	10~35°C, 20~80% RH(응결되지 않을 것) 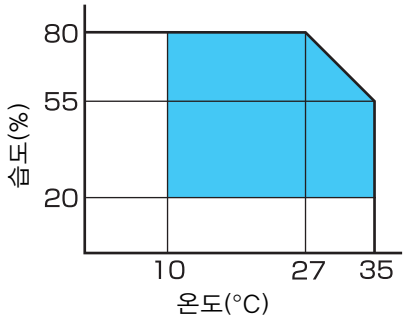
	바코드 인쇄	15~35°C, 20~80% RH(응결되지 않을 것)
	보관	포장 시(잉크 미충진 시): -20~60°C, 5~85% RH(응결되지 않을 것) -20°C 또는 60°C일 때, 120시간 이내 잉크 충진 시: -20~40°C -20°C일 때, 120시간 이내 0~30°C일 때, 1개월 이내 40°C일 때, 1개월 이내
압력(고도)	작동 시	850~1060hPa(해발 약 0~1500m)
	미작동 시 (운반 포함)	850~1060hPa(해발 약 0~1500m)
노이즈	작동 시 (자동 절단 작동 포함)	약 58dB(ANSI Bystander 위치) Epson 평간 조건을 기준으로 합니다.

용지 사양

본 프린터에 사용할 수 있는 용지의 사양은 다음과 같습니다.

연속 용지

용지 유형	일반 용지/무광 용지
형태	롤 용지
용지 너비	30~108mm
용지 두께	0.084~0.124mm
롤 용지 코어	외경: 44.1mm 이상
외경	최대 101.6mm
감기 방향	인쇄면이 바깥을 향해야 합니다.

중요	구멍이나 도려낸 부분이 있는 용지는 사용할 수 없습니다.

연속 용지(흑색 마크)

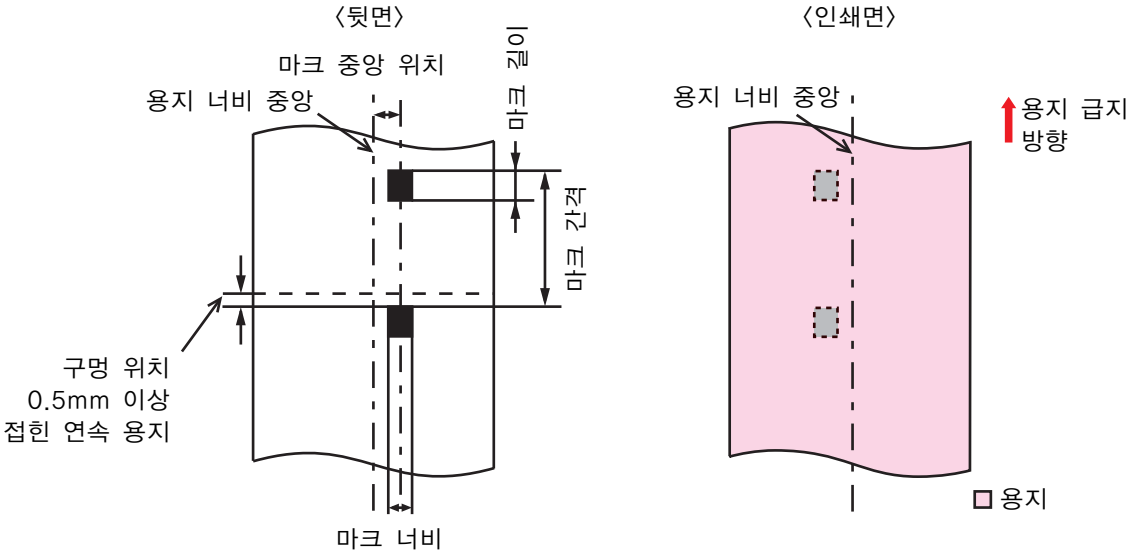

용지 유형	일반 용지/무광 용지
형태	롤 용지
용지 너비	30~108mm
흑색 마크 너비	13mm 이상
라벨 길이	15~1117.6mm
흑색 마크 길이	4mm 이상(여백부 4mm 이상)
흑색 마크 중앙 위치	8.5 ± 1mm
흑색 마크 간격	8~1117.6mm
용지 두께	0.084~0.124mm
롤 용지 코어	외경: 44.1mm 이상
외경	최대 101.6mm
감기 방향	인쇄면이 바깥을 향해야 합니다.

중요	구멍이나 도려낸 부분이 있는 용지는 사용할 수 없습니다.

용지 유형	일반 용지/무광 용지
형태	접힌 연속 용지
용지 너비	50~108mm
흑색 마크 너비	13mm 이상
흑색 마크 길이	4mm 이상(여백부 4mm 이상)
흑색 마크 중앙 위치	8.5 ± 1mm
흑색 마크 간격	8~304.8mm
용지 두께	0.124~0.128mm
천공선 간격	203.2~304.8mm
천공선 형태	일반 용지 라벨: 1mm 미절단, 5mm 절단 무광 용지: 1mm 미절단, 5mm 절단
접힘 수	500 이하

중요	• 구멍이나 도려낸 부분이 있는 용지는 사용할 수 없습니다. • 접힌 연속 용지 사용 시 흑색 마크는 천공선에서 최소 0.5mm 이상 떨어져야 합니다. • 접힌 연속 용지의 자동 절단 위치는 천공선 뒤 0.5~1mm 떨어진 위치로 설정하십시오. • 용지 양면에 미절단 천공을 사용하십시오. • 역방향으로 삽입되었을 때도 용지를 사용할 수 있도록, 용지를 양방향으로 삽입할 때 흑백 마크의 위치를 천공선을 기준으로 동일하게 유지하십시오.

전체 페이지 라벨

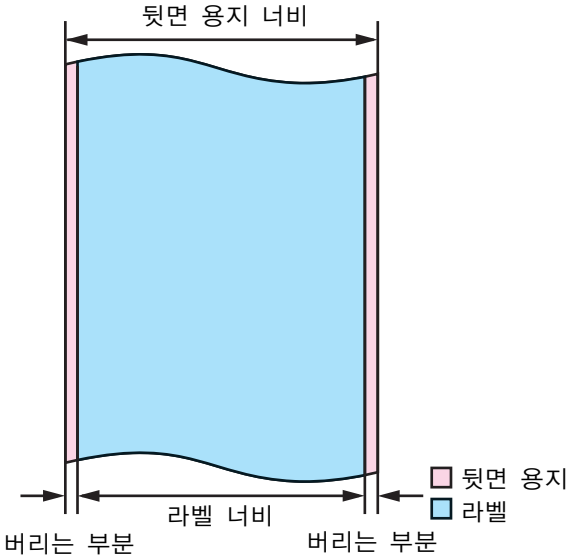

용지 유형	일반 용지 라벨/무광 용지 라벨/합성지 라벨/광택 용지 라벨
형태	롤 용지
뒷면 용지 너비	30~112mm
라벨 너비	25.4~108mm
왼쪽 및 오른쪽의 버리는 부분	2 ± 0.5mm
용지 두께	일반 용지 라벨/무광 용지 라벨/합성지 라벨: 0.129~0.195mm 광택 용지 라벨: 0.184mm
롤 용지 코어	일반 용지 라벨/무광 용지 라벨/합성지 라벨: 외경: 44.1mm 이상 광택 용지 라벨: 외경: 56.8mm 이상
외경	최대 101.6mm
감기 방향	인쇄면이 바깥을 향해야 합니다.

중요	• 구멍이나 도려낸 부분이 있는 용지는 사용할 수 없습니다. • 접착제가 롤 용지 공급 장치에 붙는 것을 방지하기 위해, 왼쪽 및 오른쪽 버리는 부분이 제거된 라벨 용지를 사용하십시오.

다이컷 라벨(간격)

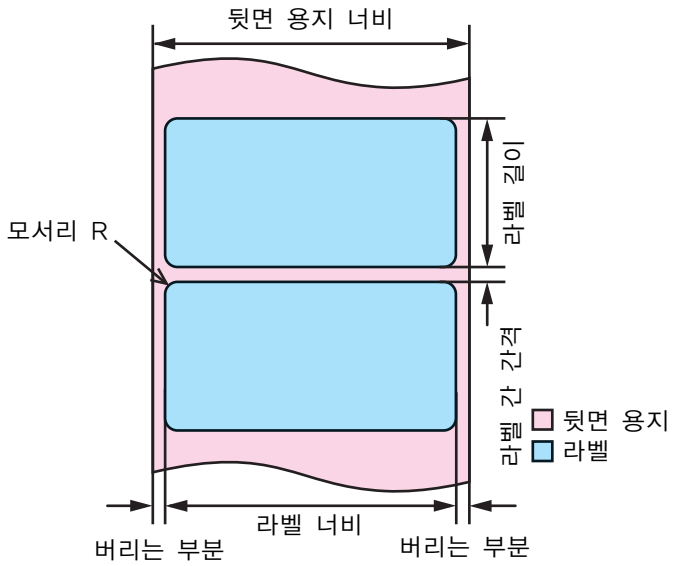

용지 유형	일반 용지 라벨/무광 용지 라벨/합성지 라벨/광택 용지 라벨
형태	롤 용지
뒷면 용지 너비	30~112mm
라벨 너비	25.4~108mm
라벨 길이	8~1117.6mm
라벨 간 간격	3~6mm
왼쪽 및 오른쪽의 버리는 부분	2 ± 0.5mm
라벨 모서리 R	1.5mm 이하
용지 두께	일반 용지 라벨/무광 용지 라벨/합성지 라벨: 0.129~0.195mm 광택 용지 라벨: 0.184mm
롤 용지 코어	일반 용지 라벨/합성지 라벨: 외경: 44.1mm 이상 무광 용지 라벨/광택 용지 라벨: 외경: 56.8mm 이상
외경	최대 101.6mm
감기 방향	인쇄면이 바깥을 향해야 합니다.

중요	• 구멍이나 도려낸 부분이 있는 용지는 사용할 수 없습니다. • 뒷면이 합성지 또는 필름인 경우, 천공선이 있더라도 손으로 절단하기 어려울 수 있으므로 천공선을 사용하지 마십시오.

참고	다이컷 라벨의 모양에 따라서는, 프린터 내부에서 라벨이 뒷면 용지에서 벗겨질 염려가 있습니다. 사양과 맞지 않는 다이컷 라벨을 사용하고자 할 때는 대리점에 문의해 주십시오.

다이컷 라벨(흑색 마크)

버리는 부분이 없는 용지

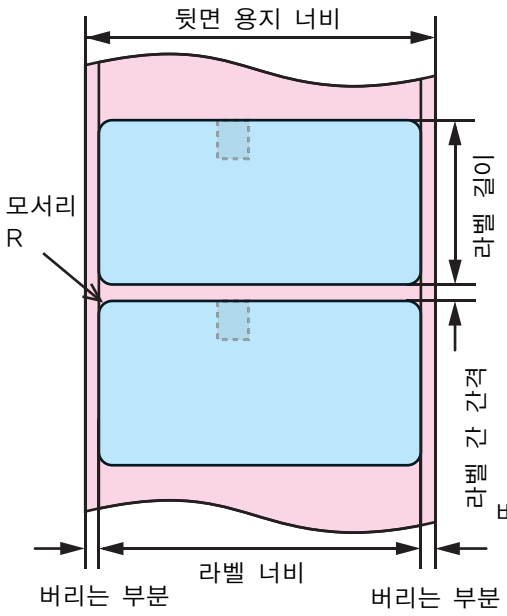

왼쪽 및 오른쪽 버리는 부분이 없는 용지

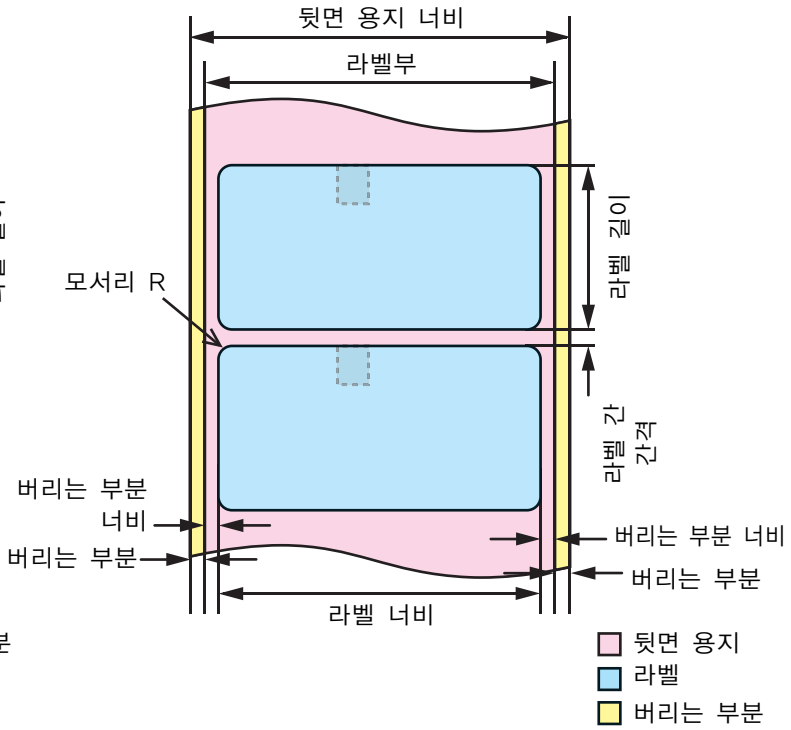

〈뒷면〉

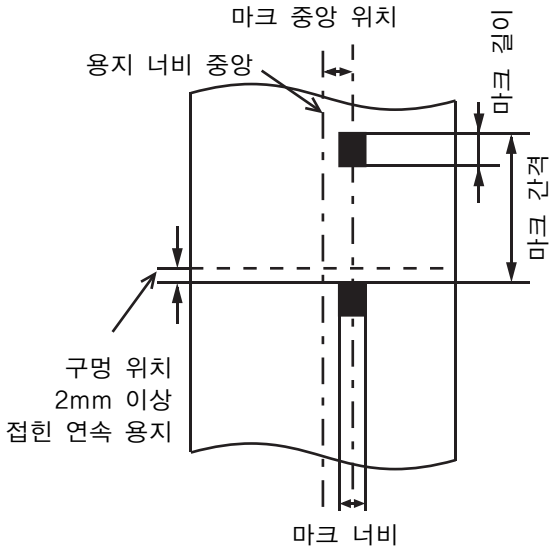

〈인쇄면〉

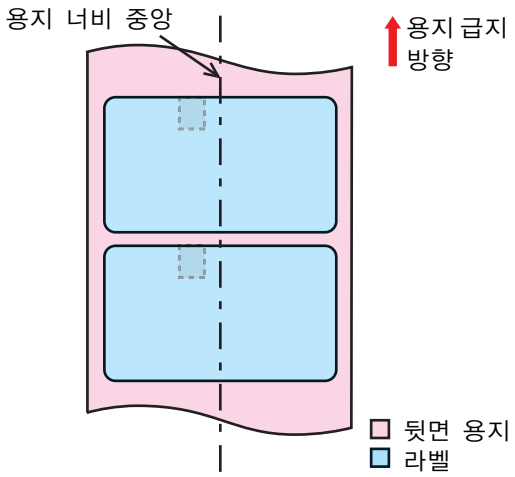

용지 유형	일반 용지 라벨/무광 용지 라벨/광택 용지 라벨:
형태	롤 용지
뒷면 용지 너비	30~112mm
라벨 너비	25.4~108mm
라벨 길이	8~1117.6mm
라벨 간 간격	3~6mm
왼쪽 및 오른쪽의 버리는 부분	2 ±0.5mm
버리는 부분 너비	1.5mm 이상
라벨 모서리 R	1.5mm 이하
흑색 마크 너비	13mm 이상
흑색 마크 길이	4mm 이상(여백부 4mm 이상)
흑색 마크 중앙 위치	8.5 ±1mm
흑색 마크 간격	11~1123.6mm
용지 두께	일반 용지 라벨/무광 용지 라벨: 0.129~0.143mm 광택 용지 라벨: 0.184mm
롤 용지 코어	일반 용지 라벨: 외경: 44.1mm 이상 무광 용지 라벨/광택 용지 라벨: 외경: 56.8mm 이상
외경	최대 101.6mm
감기 방향	인쇄면이 바깥을 향해야 합니다.

중요	• 구멍이나 도려낸 부분이 있는 용지는 사용할 수 없습니다. • 다이컷 라벨 용지의 흑색 마크 위치의 경우, 라벨 앞쪽 가장자리를 흑색 마크 앞쪽 가장자리에 일치시키십시오. • 버리는 부분이 없는 용지와 왼쪽 및 오른쪽 버리는 부분이 없는 용지를 모두 사용할 수 있습니다.

참고	다이컷 라벨의 모양에 따라서는, 프린터 내부에서 라벨이 뒷면 용지에서 벗겨질 염려가 있습니다. 사양과 맞지 않는 다이컷 라벨을 사용하고자 할 때는 대리점에 문의해 주십시오.

용지 유형	일반 용지 라벨/무광 용지 라벨:
형태	접힌 연속 용지
뒷면 용지 너비	50~112mm
라벨 너비	46~108mm
라벨 길이	8~301.8mm
라벨 간 간격	3~6mm
왼쪽 및 오른쪽의 버리는 부분	2 ±0.5mm
버리는 부분 너비	1.5mm 이상
라벨 모서리 R	1.5mm 이하
흑색 마크 너비	13mm 이상
흑색 마크 길이	4mm 이상(여백부 4mm 이상)
흑색 마크 중앙 위치	8.5 ±1mm
흑색 마크 간격	11~304.8mm
용지 두께	0.161~0.164mm
천공선 간격	203.2~304.8mm
천공선 형태	일반 용지 라벨: 1mm 미절단, 5mm 절단 무광 용지 라벨: 1mm 미절단, 5mm 절단
접힘 수	500 이하

중요

- 구멍이나 도려낸 부분이 있는 용지는 사용할 수 없습니다.
- 천공선에서 자동 절단할 경우 용지 조각이 생겨서 문제가 발생할 수 있습니다. 또한 천공선 앞에서 자동 절단할 경우 용지 급지 시 문제가 발생할 수 있습니다. 따라서 천공선 뒤 0.5~1mm를 자동 절단하십시오.
- 천공선에서 2mm 이상 떨어진 위치에 흑색 마크를 설정하십시오.
- 다이컷 라벨 용지의 흑색 마크 위치의 경우, 라벨 앞쪽 가장자리를 흑색 마크 앞쪽 가장자리에 일치시키십시오.
- 용지 양면에 미절단 천공을 사용하십시오.
- 버리는 부분이 없는 용지와 왼쪽 및 오른쪽 버리는 부분이 없는 용지를 모두 사용할 수 있습니다.
- 양면에 검정 마크를 제공하면 양면 중 어떤 면으로 삽입하더라도 용지를 사용할 수 있습니다.

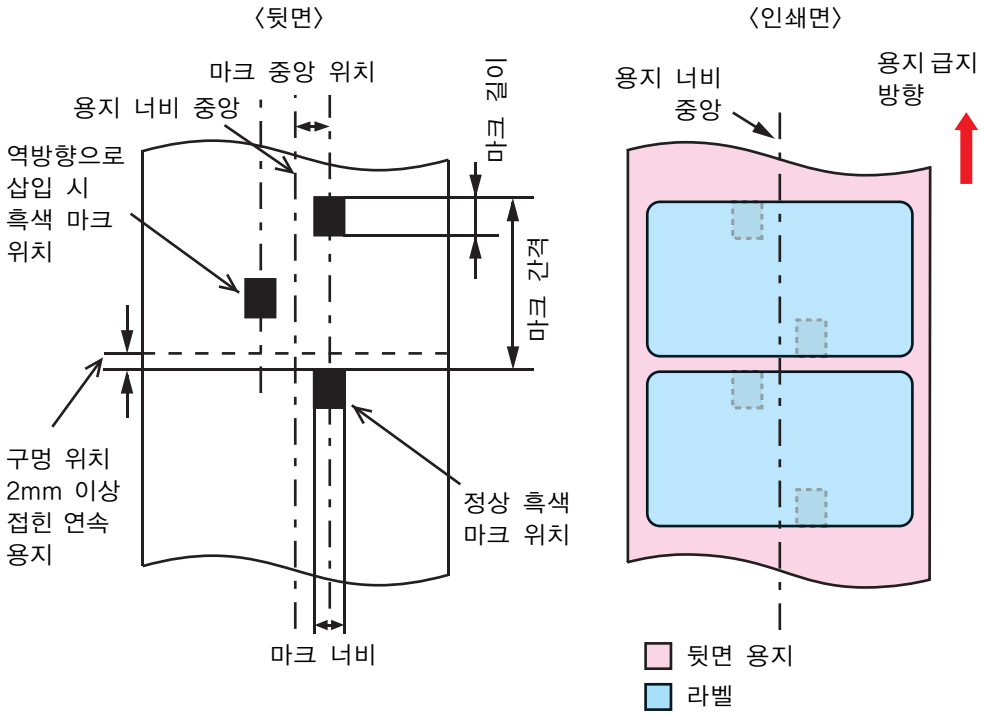

참고

다이컷 라벨의 모양에 따라서는, 프린터 내부에서 라벨이 뒷면 용지에서 벗겨질 염려가 있습니다. 사양과 맞지 않는 다이컷 라벨을 사용하고자 할 때는 대리점에 문의해 주십시오.

손목 밴드

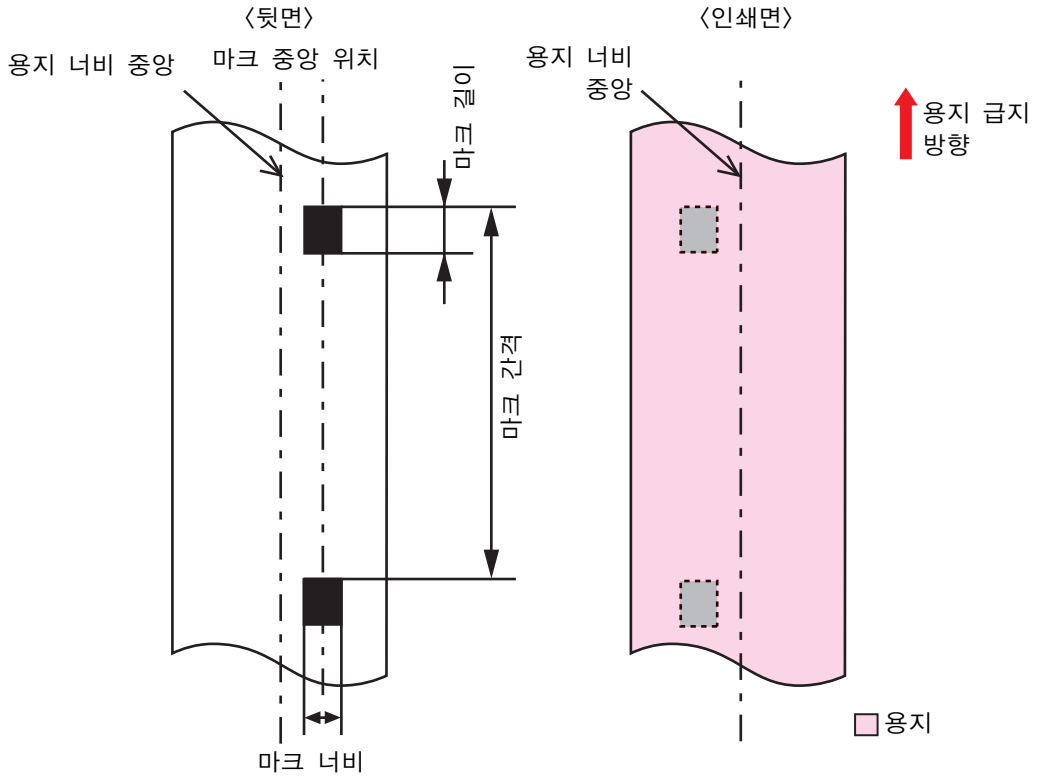

용지 유형		리스트 밴드
지정된 전용 용지		WB-S 시리즈, WB-M 시리즈, WB-L 시리즈
형태		롤 용지
용지 너비		36mm
흑색 마크 너비		13mm 이상
흑색 마크 길이		4mm 이상(여백부 4mm 이상)
흑색 마크 중앙 위치		8.5 ±1mm
흑색 마크 간격	WB-S 시리즈	184.1mm
	WB-M 시리즈	292.1mm
	WB-L 시리즈	292.1mm
용지 두께		0.225mm
롤 용지 코어		외경: 56.8mm 이상
외경		최대 101.6mm
감기 방향		인쇄면이 바깥을 향해야 합니다.
구멍 및 컷아웃		구멍 직경: 2.5mm 이상

중요	바코드를 인쇄할 때는 여백(quiet zone)을 포함하여 바코드를 실제 작동에서 읽을 수 있는지 확인하십시오.

인쇄 위치 및 절단 위치

연속 용지 및 롤 용지

무테 인쇄 사용 시

위, 아래, 오른쪽 및 왼쪽의 여백: 0mm(일반적인 값)

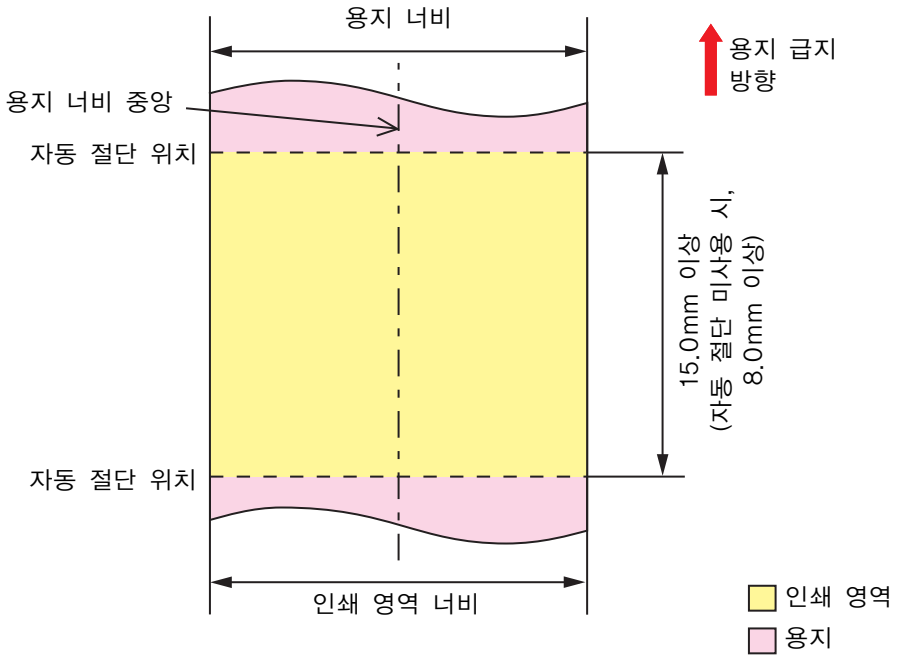

참고	인쇄 영역 너비의 최대값은 104mm입니다.

무테 인쇄 미사용 시

위, 아래, 오른쪽 및 왼쪽의 여백: 1.5mm(일반적인 값)

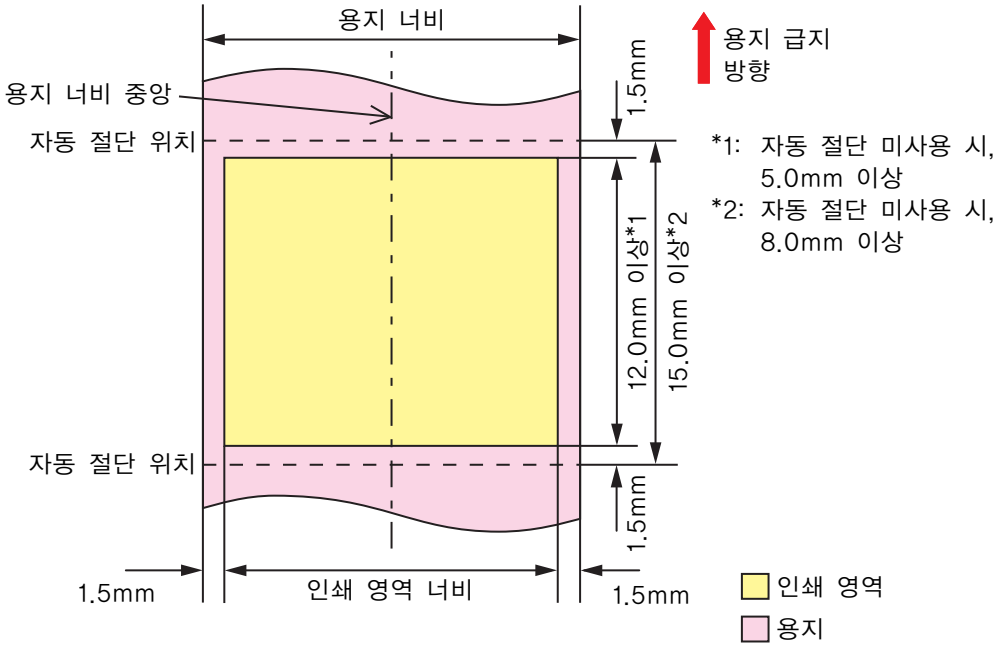

연속 용지(흑색 마크) 및 롤 용지

무테 인쇄 사용 시

위, 아래, 오른쪽 및 왼쪽의 여백: 0mm(일반적인 값)

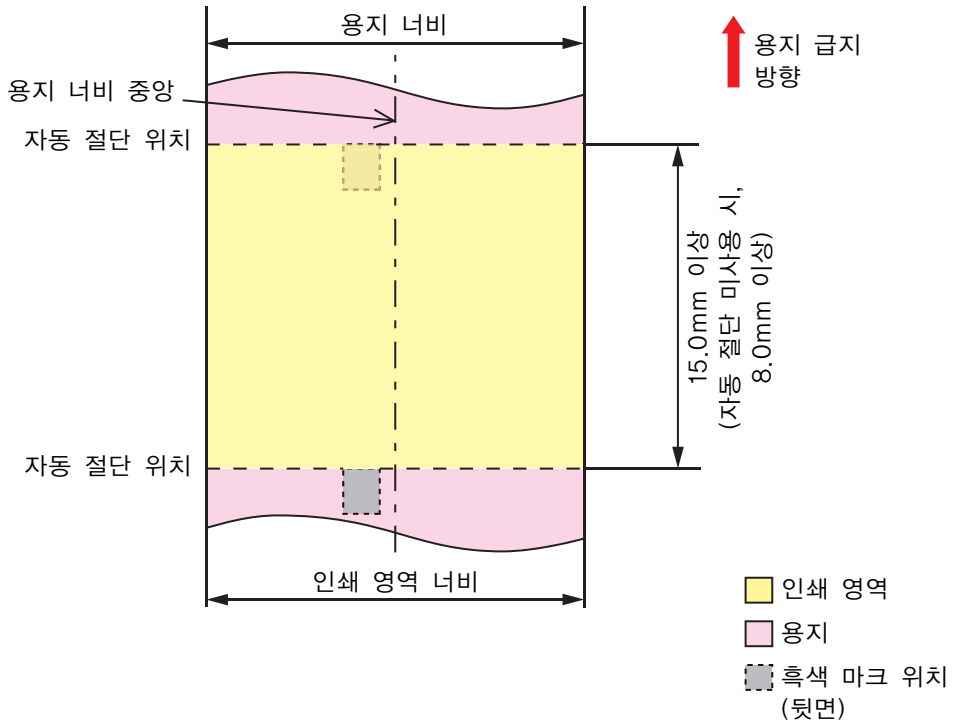

참고	인쇄 영역 너비의 최대값은 104mm입니다.

무테 인쇄 미사용 시

위, 아래, 오른쪽 및 왼쪽의 여백: 1.5mm(일반적인 값)

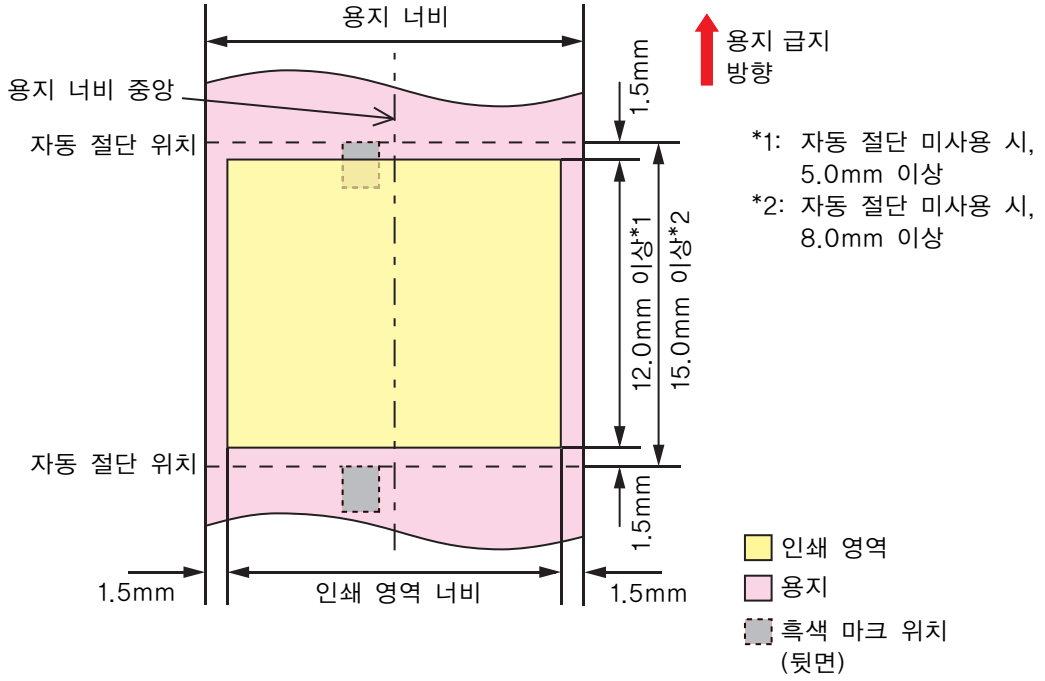

연속 용지(흑색 마크) 및 접힌 연속 용지

무테 인쇄 사용 시

위, 아래, 오른쪽 및 왼쪽의 여백: 0mm(일반적인 값)

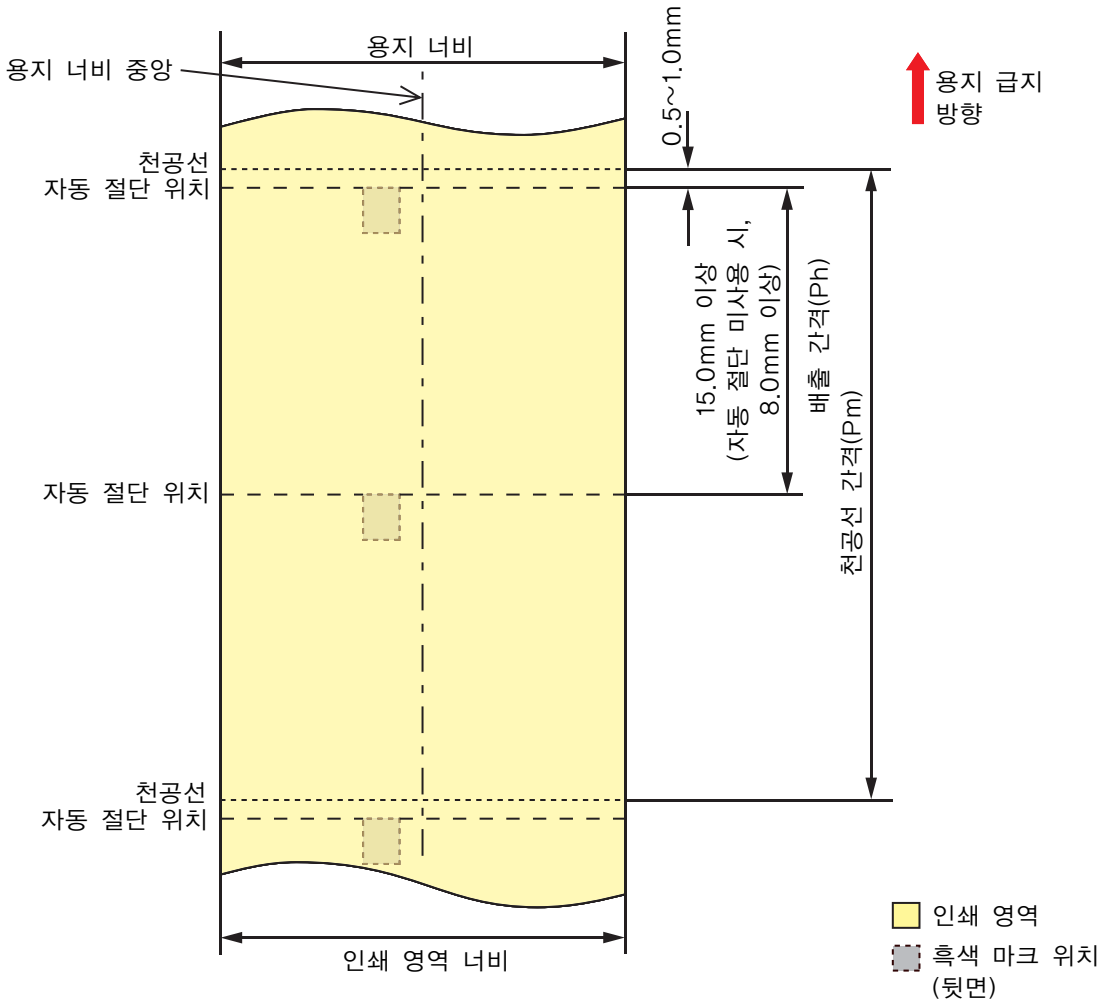

중요	천공선 간격은 배출 간격의 정수 배수가 되도록 설정하십시오.
참고	인쇄 영역 너비의 최대값은 104mm입니다.

무테 인쇄 미사용 시

위, 아래, 오른쪽 및 왼쪽의 여백: 1.5mm(일반적인 값)

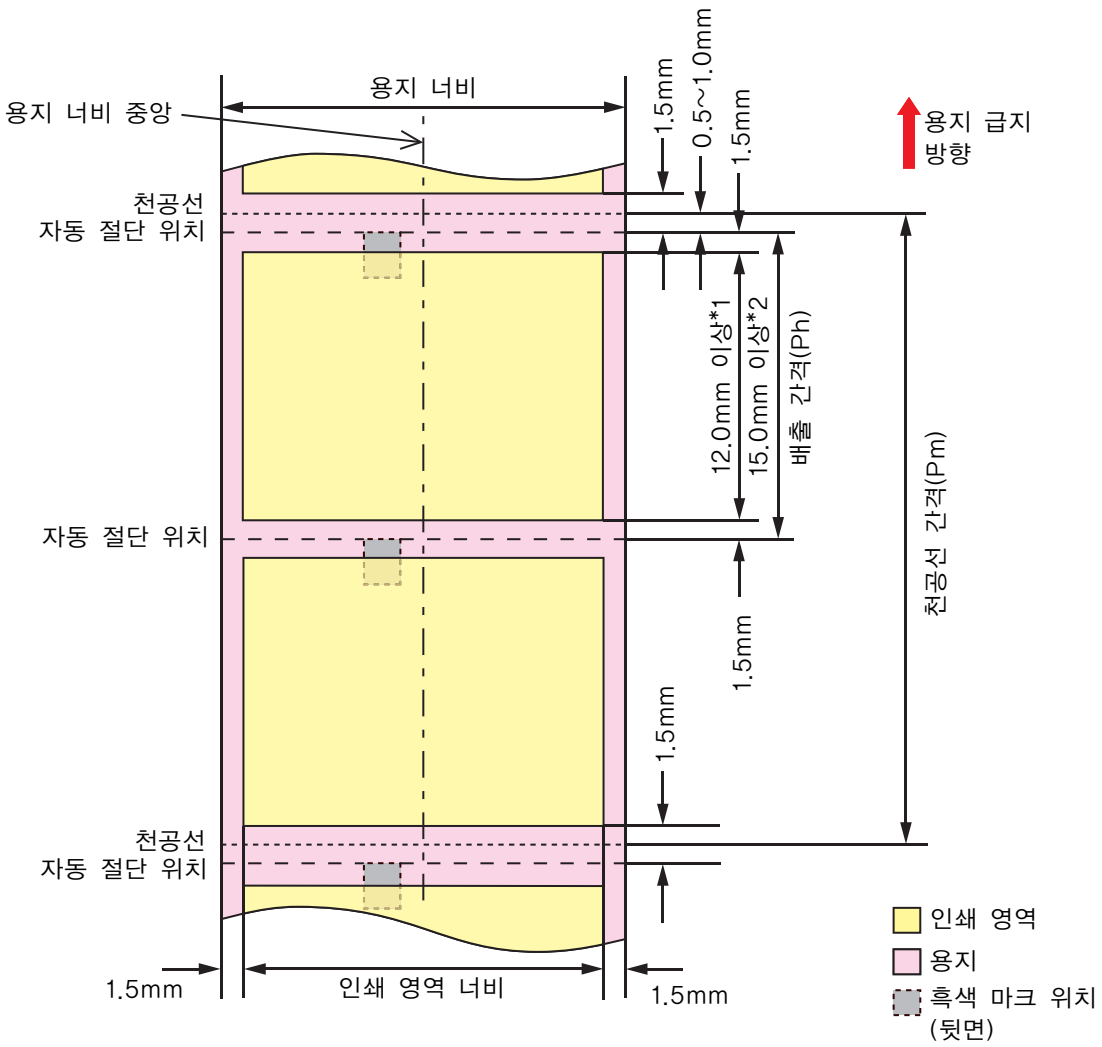

*1: 자동 절단 미사용 시, 5.0mm 이상
*2: 자동 절단 미사용 시, 8.0mm 이상

중요	배출 간격(Pm)과 천공선 간격이 아래와 같은 관계가 되도록 조정하십시오. Pm = Ph x 정배수

전체 페이지 라벨 및 롤 용지

무테 인쇄 사용 시

위, 아래, 오른쪽 및 왼쪽의 여백(라벨 내부): 0mm(일반적인 값)

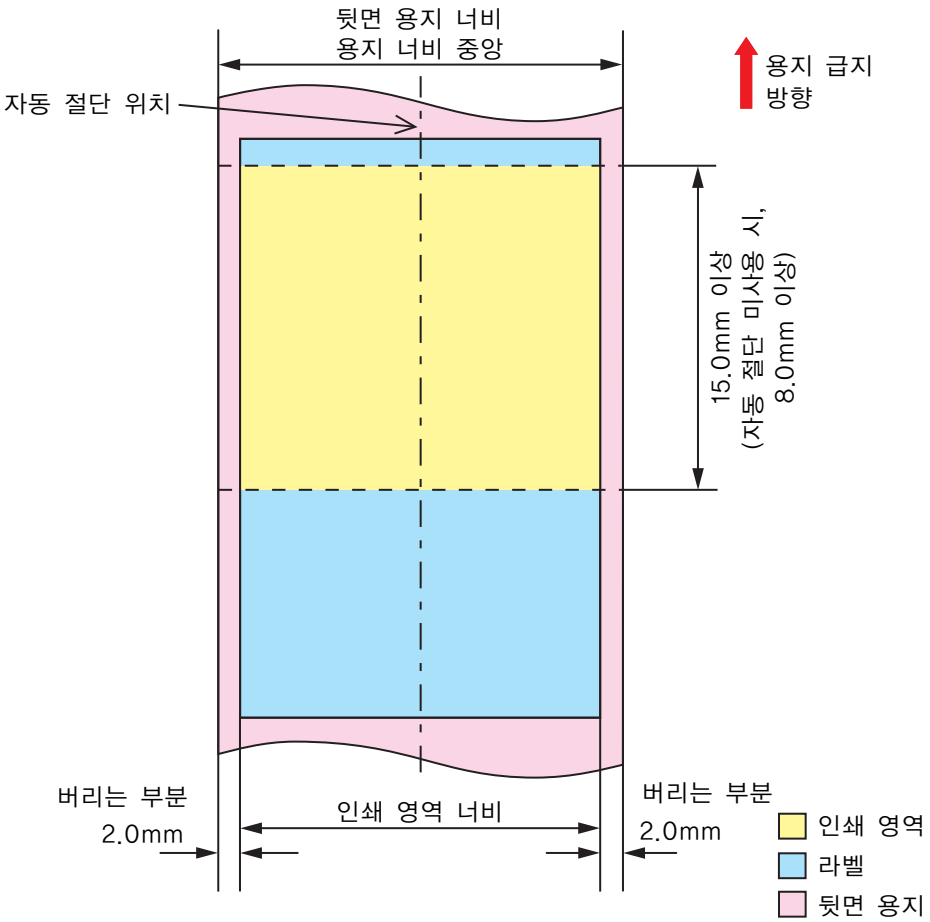

참고	인쇄 영역 너비의 최대값은 104mm입니다.

무테 인쇄 미사용 시

위, 아래, 오른쪽 및 왼쪽의 여백(라벨 내부): 1.5mm(일반적인 값)

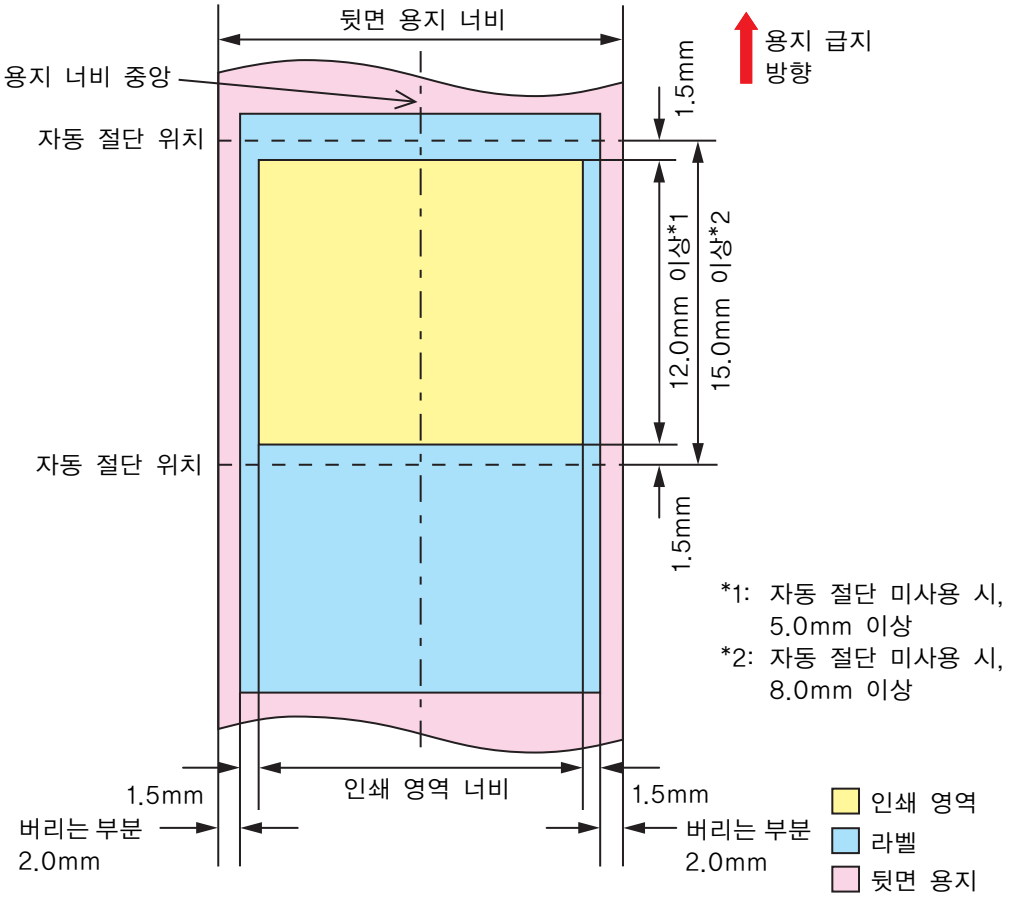

다이컷 라벨(간격) 및 롤 용지

무테 인쇄 사용 시

위, 아래, 오른쪽 및 왼쪽의 여백(라벨 내부): 0mm(일반적인 값)

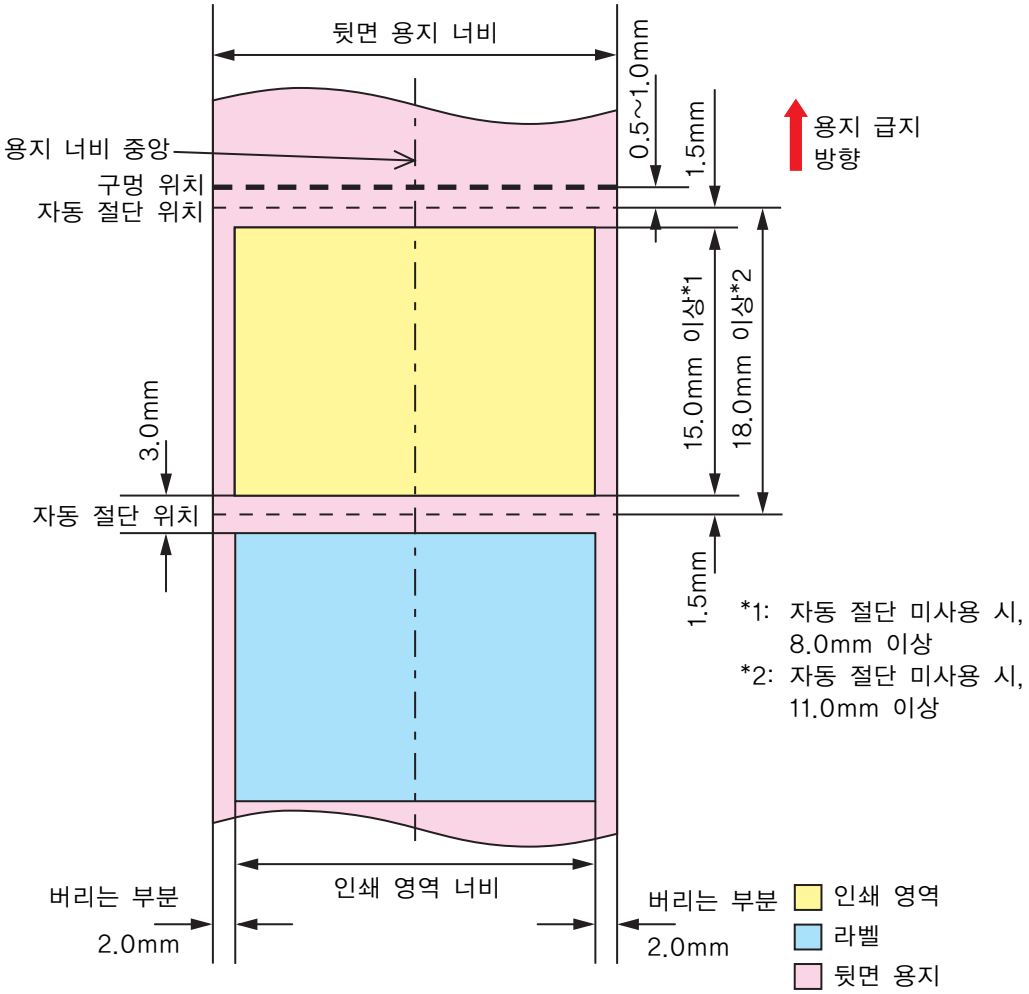

참고	인쇄 영역 너비의 최대값은 104mm입니다.

무테 인쇄 미사용 시

위, 아래, 오른쪽 및 왼쪽의 여백(라벨 내부): 1.5mm(일반적인 값)

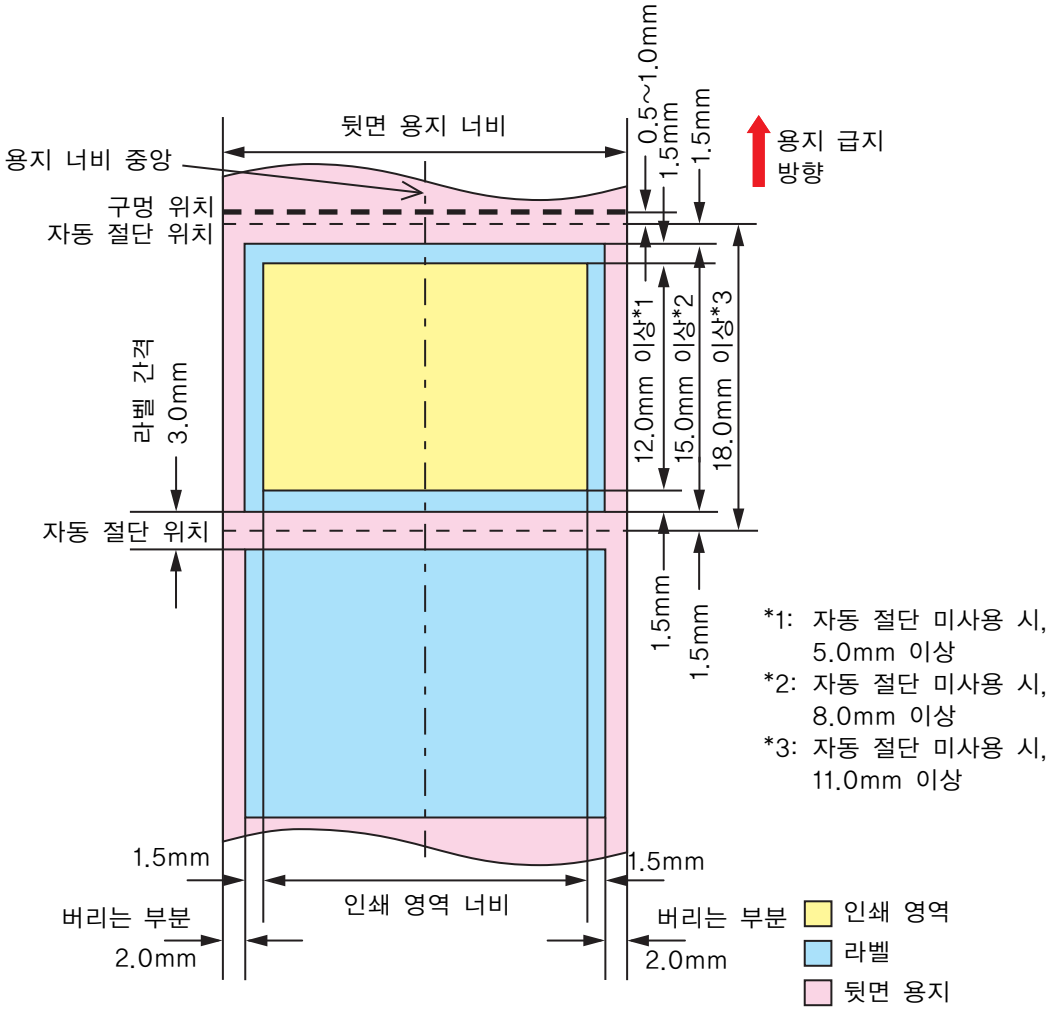

다이컷 라벨(흑색 마크) 및 롤 용지

무테 인쇄 사용 시

위, 아래, 오른쪽 및 왼쪽의 여백(라벨 내부): 0mm(일반적인 값)

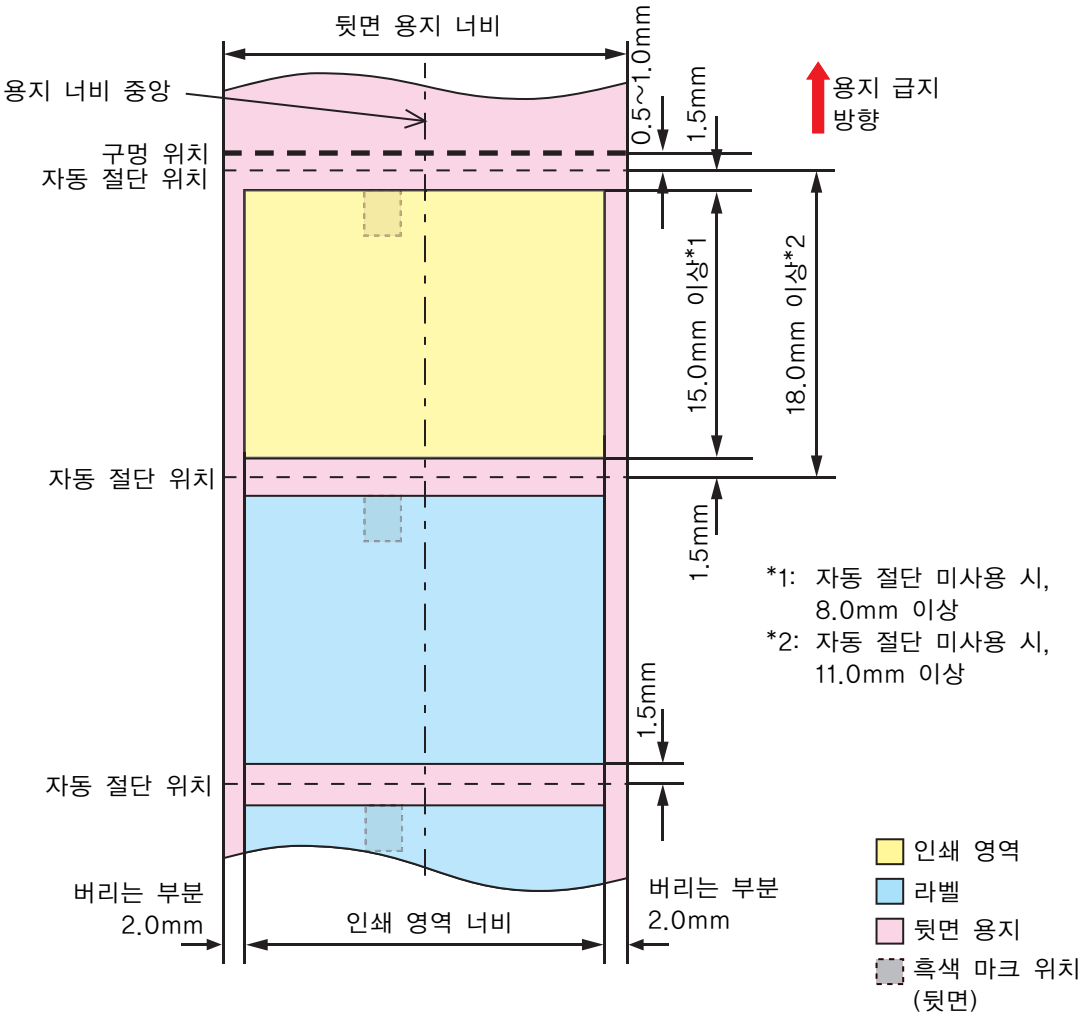

참고	인쇄 영역 너비의 최대값은 104mm입니다.

무테 인쇄 미사용 시

위, 아래, 오른쪽 및 왼쪽의 여백(라벨 내부): 1.5mm(일반적인 값)

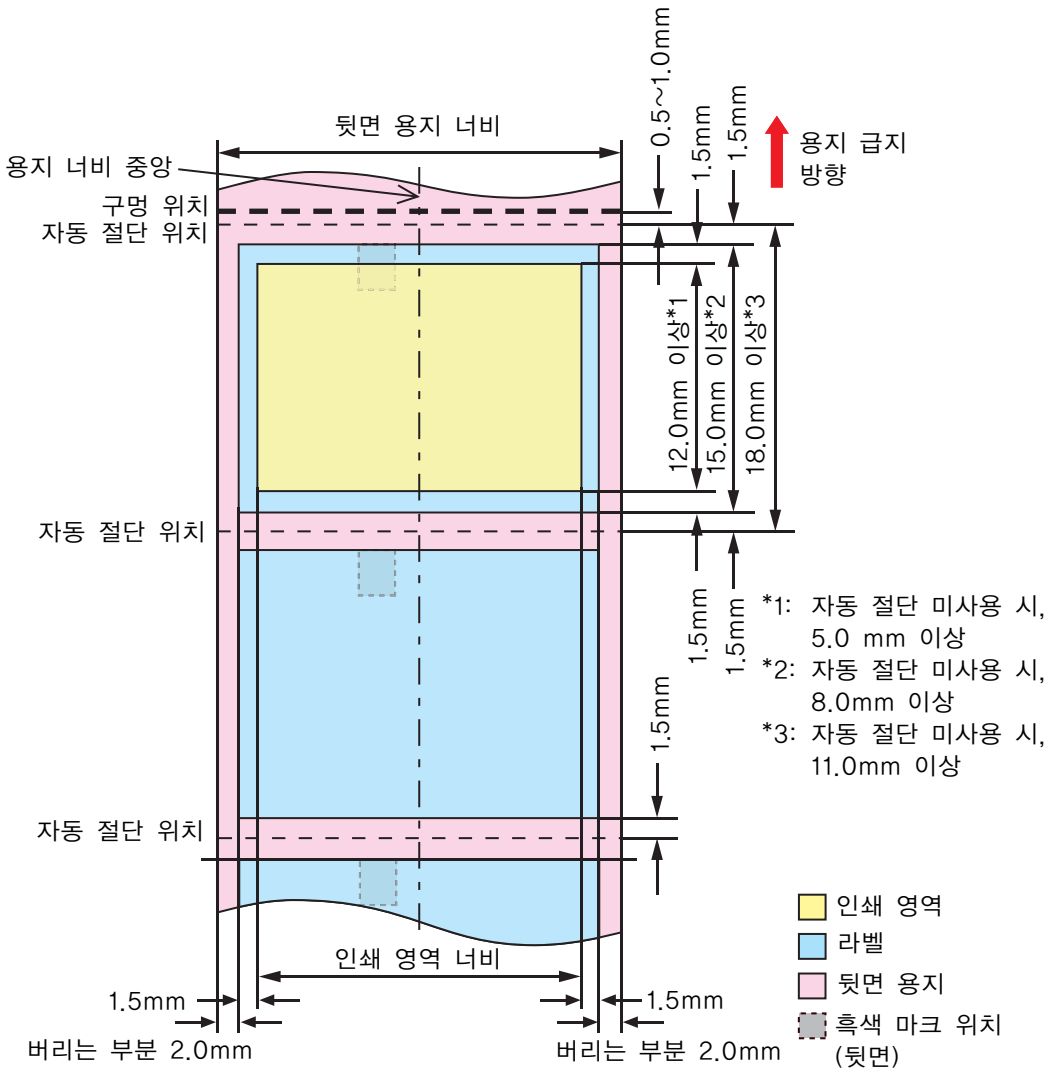

다이컷 라벨(흑색 마크) 및 접힌 연속 용지

무테 인쇄 사용 시

위, 아래, 오른쪽 및 왼쪽의 여백(라벨 내부): 0mm(일반적인 값)

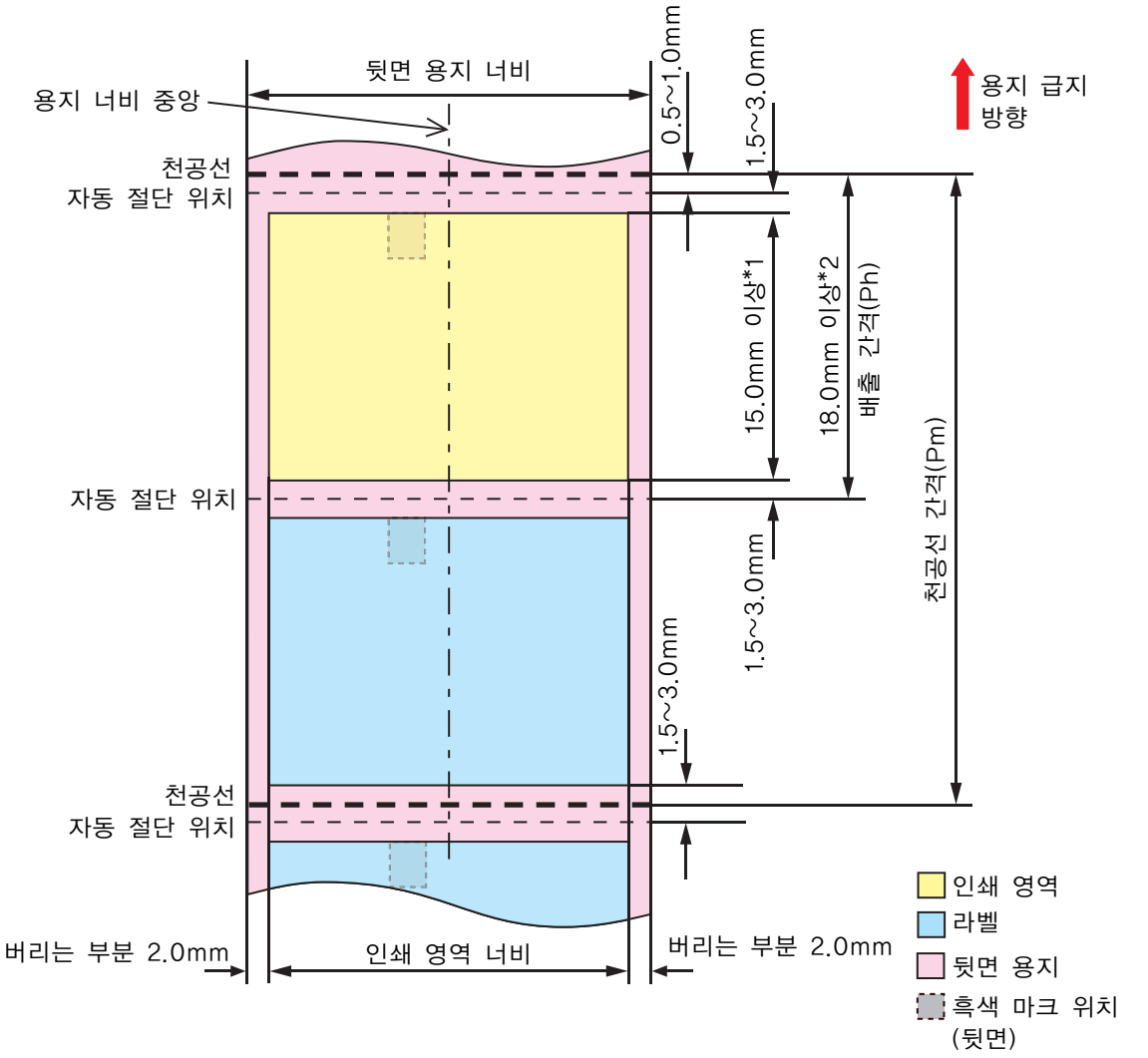

*1: 자동 절단 미사용 시, 8.0mm 이상
*2: 자동 절단 미사용 시, 11.0mm 이상

중요	• 천공선 간격은 배출 간격의 정수 배수가 되도록 설정하십시오. • 천공선과 인쇄 영역 겹침으로 인한 불안정한 인쇄 또는 천공선과 자동 절단선 위치 겹침으로 인한 절단기 수명 단축을 방지하기 위해 뒷면에 용지 위치를 정렬하기 위한 흑색 마크가 있는 용지를 사용하십시오.

참고	인쇄 영역 너비의 최대값은 104mm입니다.

무테 인쇄 미사용 시

위, 아래, 오른쪽 및 왼쪽의 여백(라벨 내부): 1.5mm(일반적인 값)

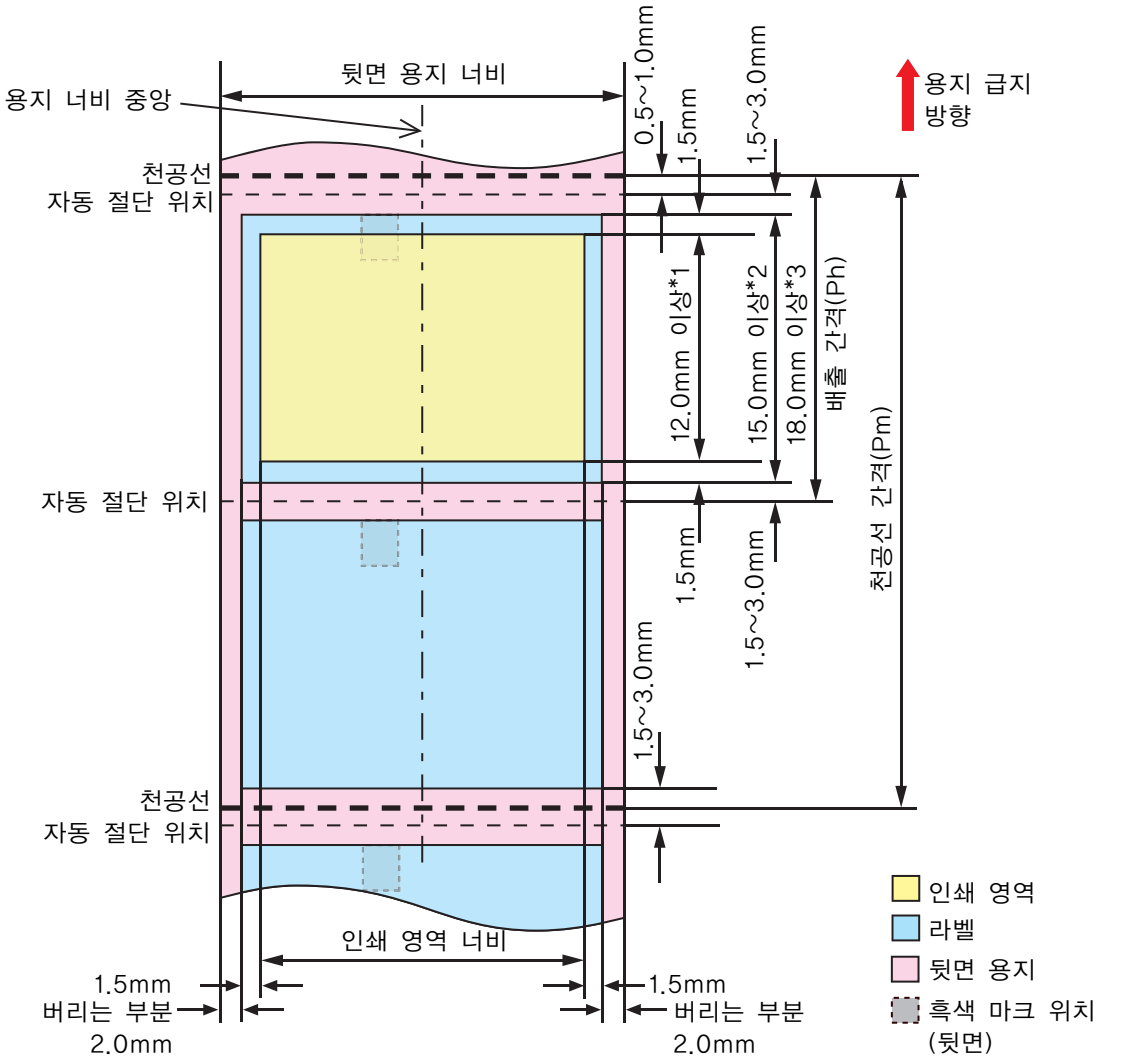

*1: 자동 절단 미사용 시, 5.0mm 이상
*2: 자동 절단 미사용 시, 8.0mm 이상
*3: 자동 절단 미사용 시, 11.0mm 이상

중요	• 천공선 간격은 배출 간격의 정수 배수가 되도록 설정하십시오. • 천공선과 인쇄 영역 겹침으로 인한 불안정한 인쇄 또는 천공선과 자동 절단선 위치 겹침으로 인한 절단기 수명 단축을 방지하기 위해 뒷면에 용지 위치를 정렬하기 위한 흑색 마크가 있는 용지를 사용하십시오.

손목 밴드 및 롤 용지(WB-S 시리즈)

무테 인쇄 사용 시

위, 아래, 오른쪽 및 왼쪽의 여백: 0mm(일반적인 값)

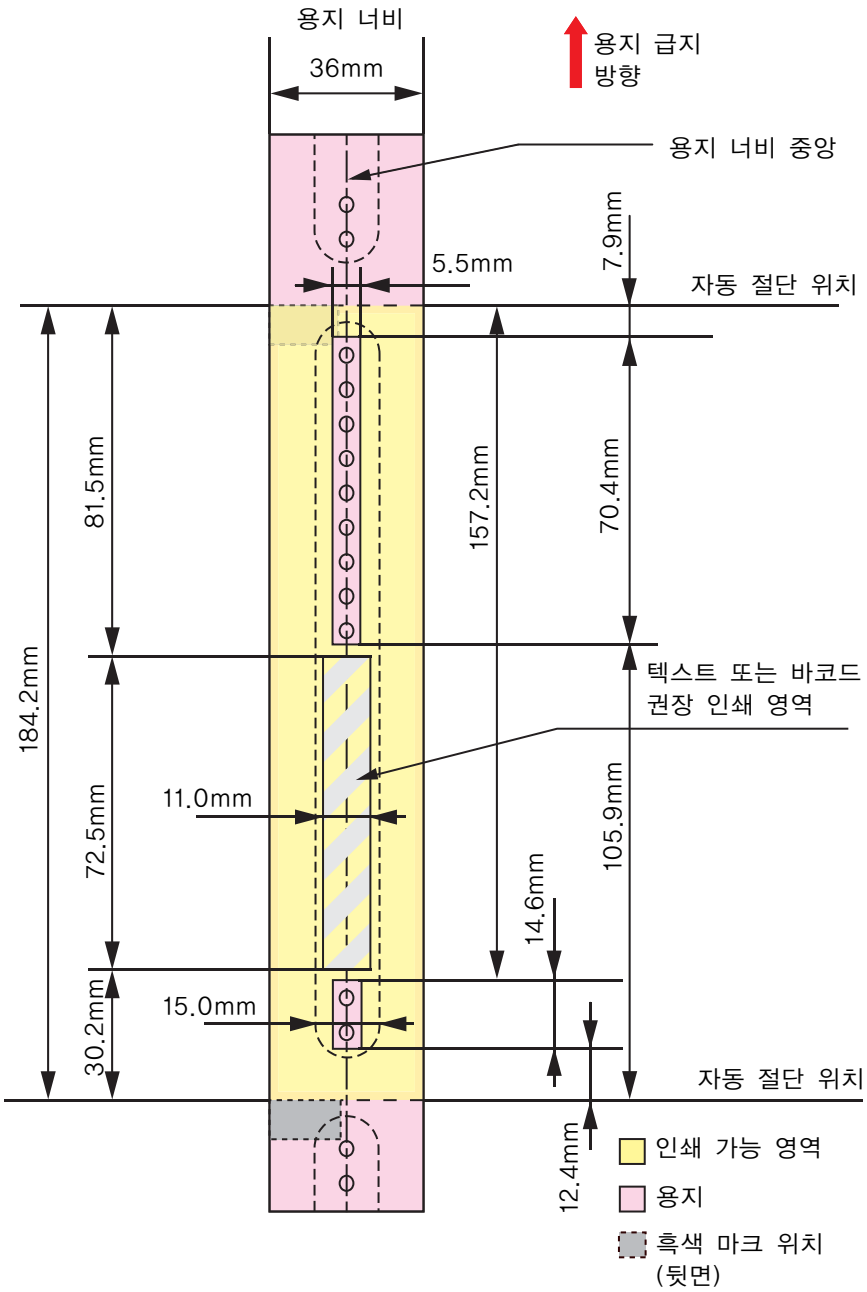

중요	• 부착 스냅용 구멍 및 구멍에서 2mm 거리 이내에는 인쇄하지 마십시오. • WB-S/M/L 시리즈를 사용할 때는 어태치먼트(OT-WA34)를 사용하십시오.

무테 인쇄 미사용 시

위, 아래, 오른쪽 및 왼쪽의 여백: 1.5mm(일반적인 값)

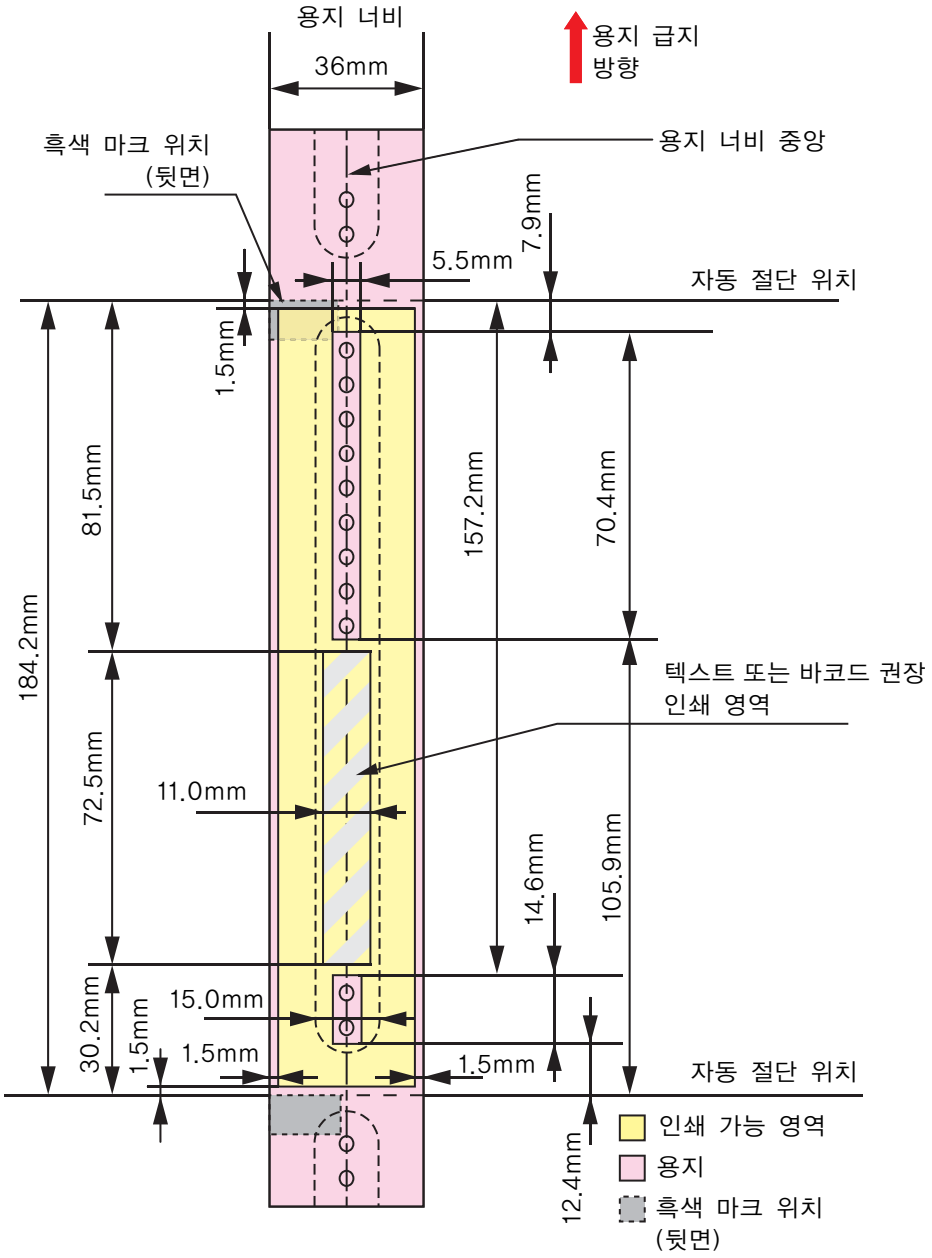

중요	• 부착 스냅용 구멍 및 구멍에서 2mm 거리 이내에는 인쇄하지 마십시오. • WB-S/M/L 시리즈를 사용할 때는 어태치먼트(OT-WA34)를 사용하십시오.

손목 밴드 및 롤 용지(WB-M 시리즈)

무테 인쇄 사용 시

위, 아래, 오른쪽 및 왼쪽의 여백: 0mm(일반적인 값)

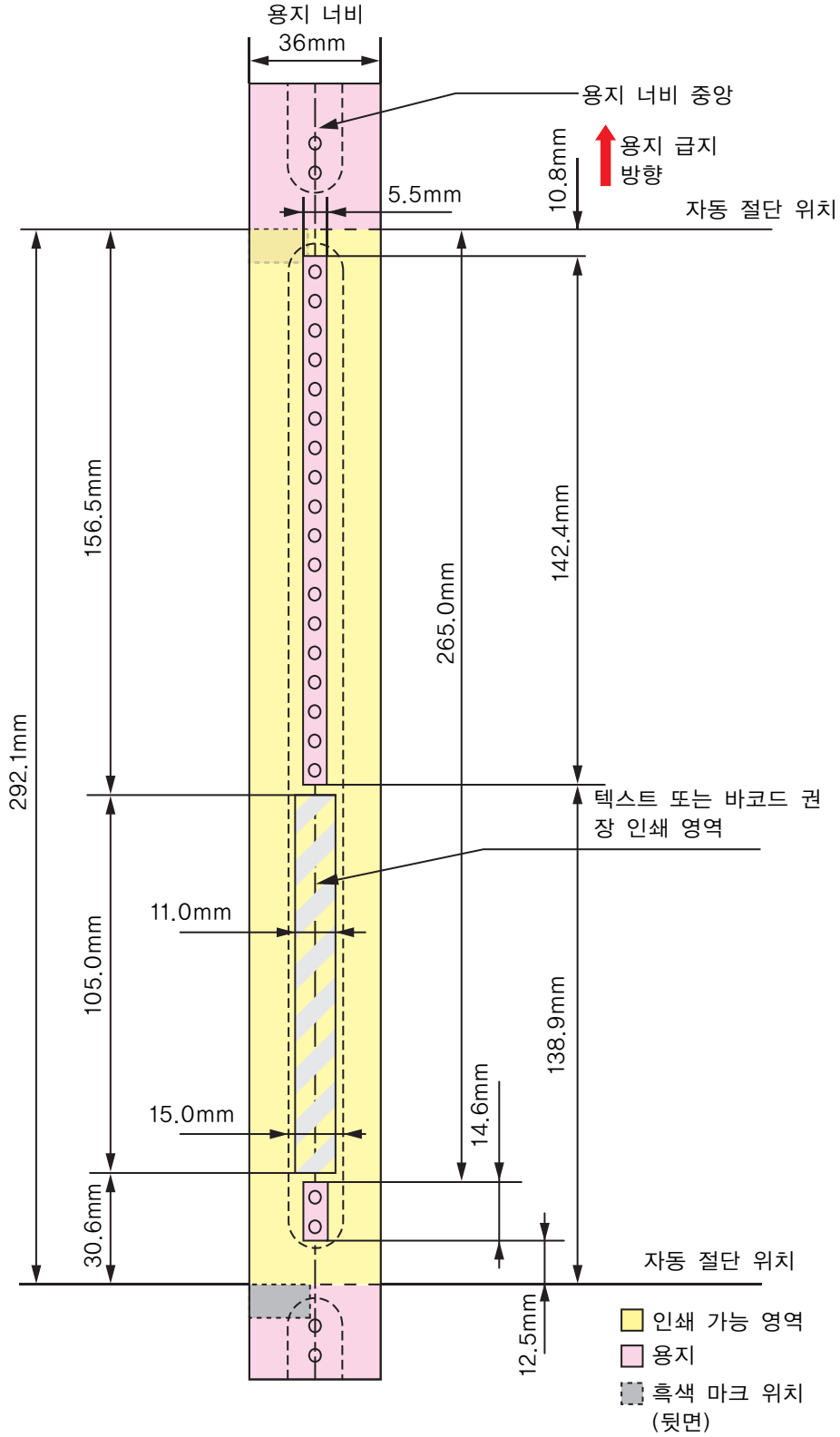

중요	• 부착 스냅용 구멍 및 구멍에서 2mm 거리 이내에는 인쇄하지 마십시오. • WB-S/M/L 시리즈를 사용할 때는 어태치먼트(OT-WA34)를 사용하십시오.

무테 인쇄 미사용 시

위, 아래, 오른쪽 및 왼쪽의 여백: 1.5mm(일반적인 값)

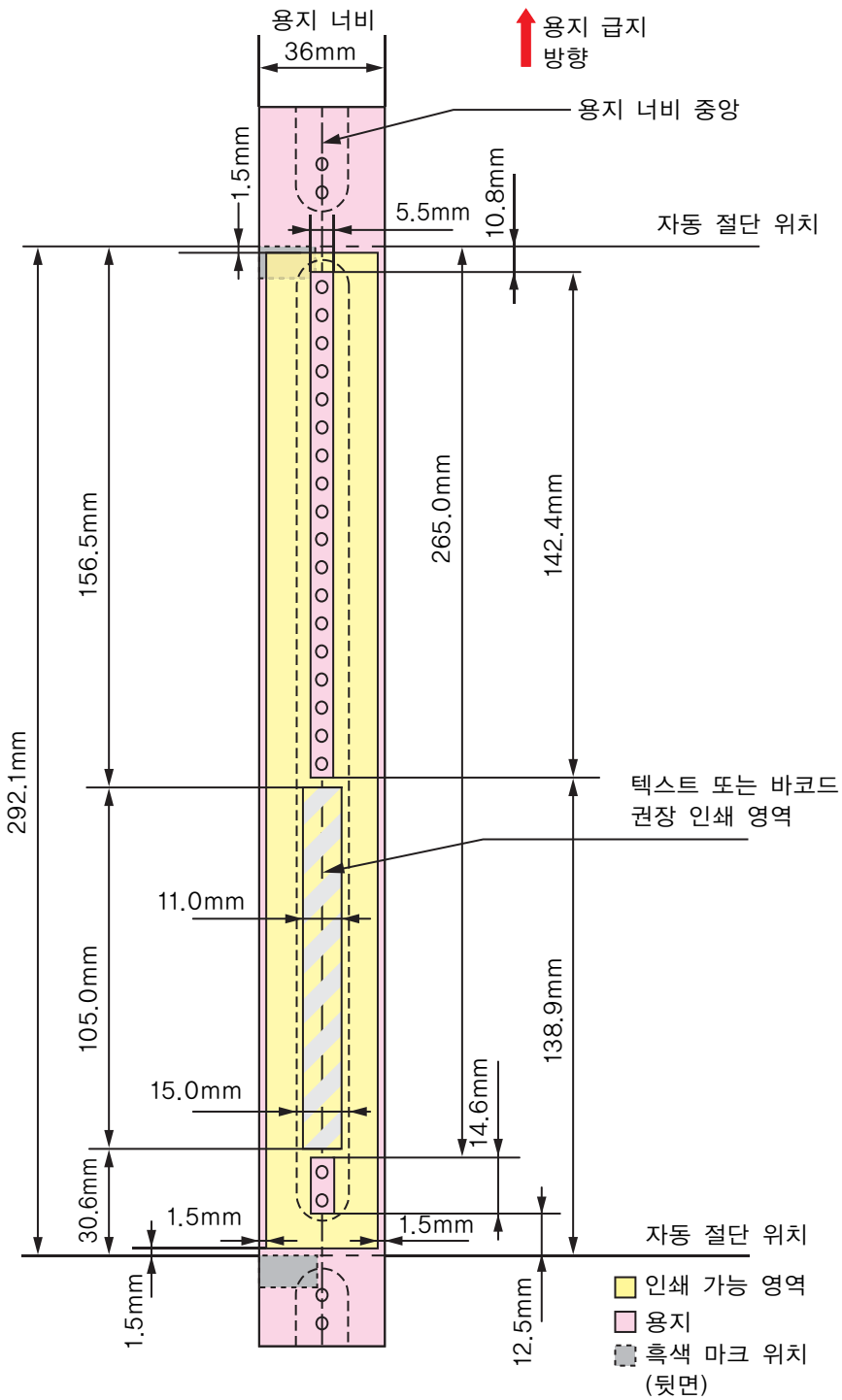

중요	• 부착 스냅용 구멍 및 구멍에서 2mm 거리 이내에는 인쇄하지 마십시오. • WB-S/M/L 시리즈를 사용할 때는 어태치먼트(OT-WA34)를 사용하십시오.

손목 밴드 및 롤 용지(WB-L 시리즈)

무테 인쇄 사용 시

위, 아래, 오른쪽 및 왼쪽의 여백: 0mm(일반적인 값)

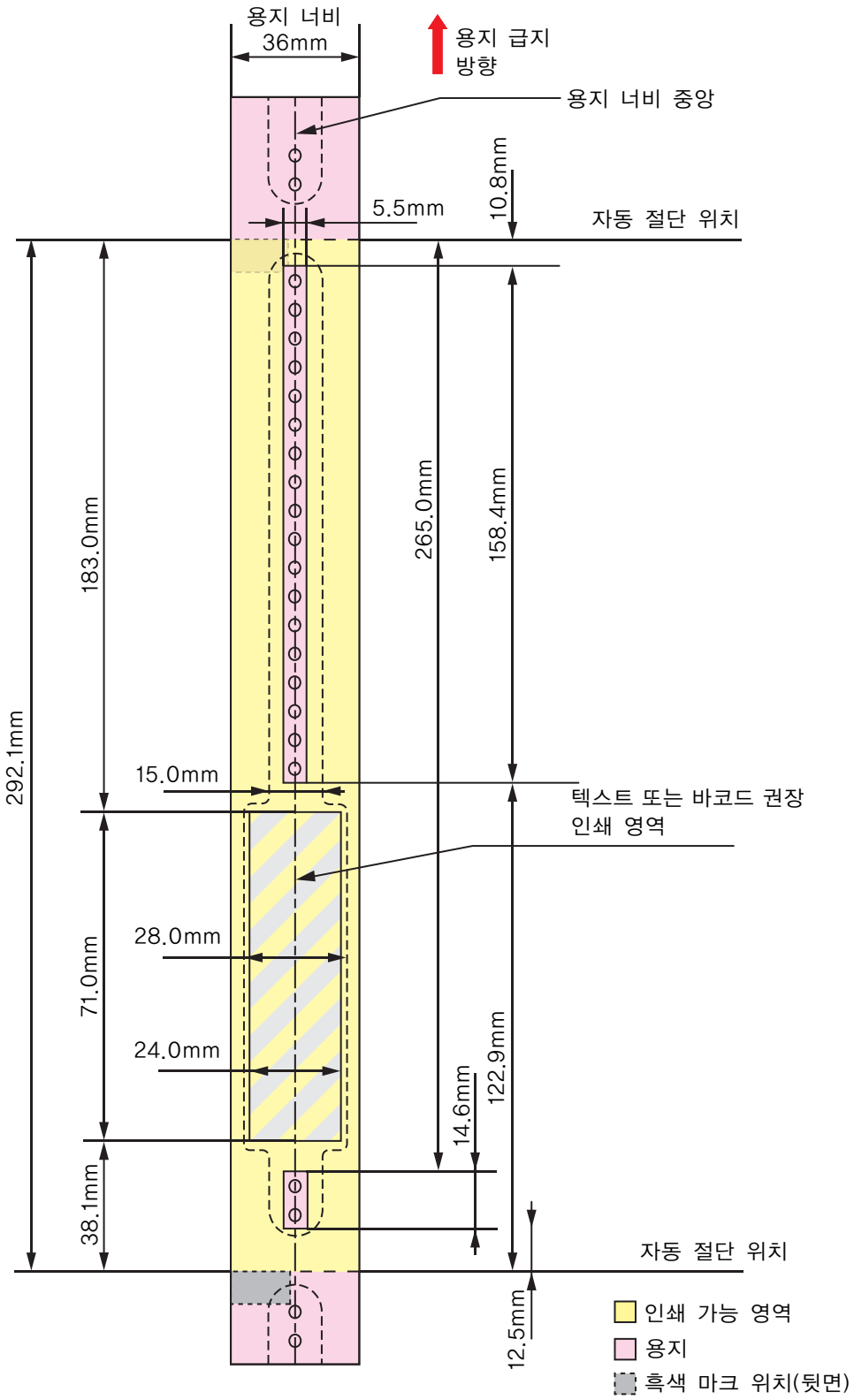

중요	• 부착 스냅용 구멍 및 구멍에서 2mm 거리 이내에는 인쇄하지 마십시오. • WB-S/M/L 시리즈를 사용할 때는 어태치먼트(OT-WA34)를 사용하십시오.

무테 인쇄 미사용 시

위, 아래, 오른쪽 및 왼쪽의 여백: 1.5mm(일반적인 값)

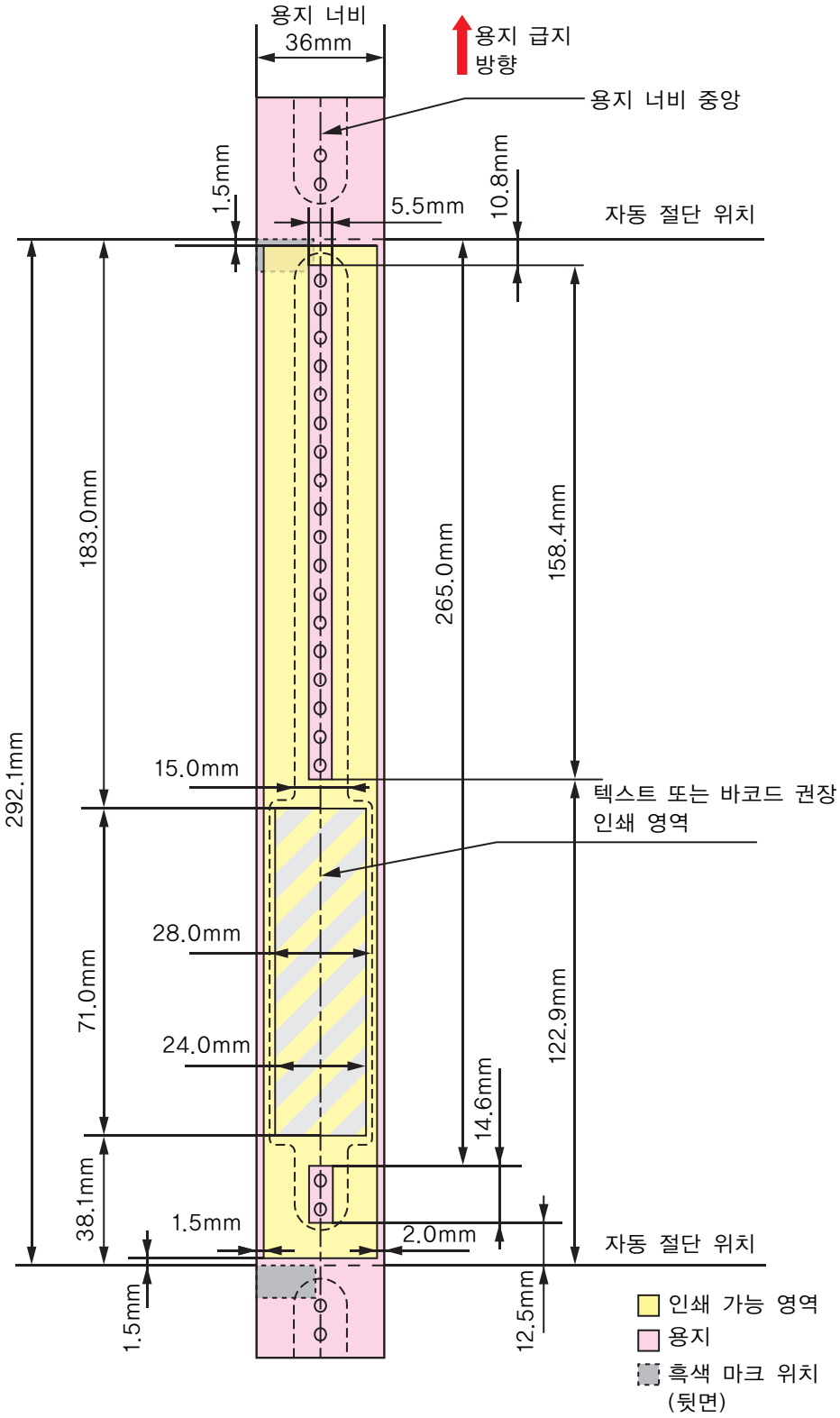

중요	• 부착 스냅용 구멍 및 구멍에서 2mm 거리 이내에는 인쇄하지 마십시오. • WB-S/M/L 시리즈를 사용할 때는 어태치먼트(OT-WA34)를 사용하십시오.

잉크 카트리지

모델 번호	TM-C3500	SJIC22P(K) / SJIC22P(C) / SJIC22P(M) / SJIC22P(Y)
	TM-C3510	SJIC23P(K)/ SJIC23P(C)/ SJIC23P(M)/ SJIC23P(Y)
	TM-C3520	SJIC24P(K)/ SJIC24P(C)/ SJIC24P(M)/ SJIC24P(Y)
타입		4개의 개별 컬러 카트리지
잉크 색		검정, 청록, 자홍, 노랑
잉크 유형		안료 잉크
만료 날짜		프린터 설치 후 6개월, 사용 기간을 포함하여 제조 후 2년
보관 온도	운반	-20~60°C(60°C일 때 5일 이내)
	개별 포장재에 보관	-20~40°C(40°C일 때 1개월 이내)
	설치 상태	-20~40°C(40°C일 때 1개월 이내)

유지보수 박스

모델 번호	SJMB3500
타입	폐기 잉크 흡수재가 내장된 유지보수 박스
만료 날짜	없음
보관 온도	166 페이지의 "환경 사양"과 동일

지원되는 운영 체제

본 프린터는 다음 운영 체제를 지원합니다.

OS	Microsoft Windows 11 Microsoft Windows 10(32비트/64비트) Microsoft Windows 8.1(32비트/64비트) Microsoft Windows 8(32비트/64비트) Microsoft Windows 7 SP1(32비트/64비트) Microsoft Windows Vista SP2(32비트/64비트) Microsoft Windows XP SP3(32비트) Microsoft Windows XP SP2(64비트) Microsoft Windows Server 2016 Microsoft Windows Server 2012 R2 Microsoft Windows Server 2012 Microsoft Windows Server 2008 R2 SP1 Microsoft Windows Server 2008 SP2(32비트/64비트) Microsoft Windows Server 2003 R2 SP2(32비트/64비트)

부록

소모품 및 옵션

본 제품용 소모품 및 옵션을 사용할 수 있습니다. 이들 제품은 대리점에서 구입하실 수 있습니다.

잉크 카트리지

네 가지 잉크 카트리지 색상이 사용됩니다.

프린터의 모델 번호에 적합한 잉크 카트리지를 사용하십시오.

잉크 카트리지를 교체할 시기가 되면 LCD에 **REPLACE INK**(잉크 교체)라고 표시됩니다. (☞ 44 페이지의 "잉크 카트리지 교체")

순정 잉크 카트리지 권장

- 프린터가 최고 성능을 발휘하기 위해서 Epson 순정 잉크 카트리지를 사용할 것을 권장합니다. 순정 Epson이 아닌 잉크 카트리지를 사용하면 프린터와 인쇄 품질에 좋지 않은 영향을 줄 수 있으며, 프린터가 최대 성능을 발휘할 수 없습니다. Epson은 순정이 아닌 Epson 제품의 품질과 신뢰성에 대해서는 보증할 수 없습니다. 순정이 아닌 Epson 제품의 사용으로 인한 본 제품의 손상 또는 고장에 대한 수리는 유효한 보증기간 이내라도 무료로 되지 않습니다.
- 제품의 색상 조정은 순정 Epson 잉크 카트리지 사용을 토대로 합니다. 순정이 아닌 잉크 카트리지를 사용하면 인쇄 품질이 떨어질 수 있습니다. Epson은 순정 Epson 잉크 카트리지를 사용할 것을 권장합니다.

잉크 카트리지 폐기

잉크 카트리지는 국가 및 지역의 법률 또는 규정에 따라 적절하게 폐기하십시오.

유지보수 박스

유지보수 박스는 폐 잉크를 수집하는 데에 사용되는 박스입니다. 본 제품에 사용할 수 있는 유지보수 박스:

모델 번호: SJMB3500

유지보수 박스를 교체할 시기가 되면 LCD에 **REPLACE MAINTENANCE BOX**(유지보수 박스 교체)라고 표시됩니다. (☞ 45 페이지의 "유지보수 박스 교체")

순정 유지보수 박스를 사용할 것을 권장합니다

프린터가 최고 성능을 발휘하기 위해서 순정 Epson 유지보수 박스를 사용할 것을 권장합니다. 순정 Epson이 아닌 유지보수 박스를 사용하면 프린터에 좋지 않은 영향을 줄 수 있으며, 프린터가 최대 성능을 발휘할 수 없습니다. 순정이 아닌 Epson 제품의 사용으로 인한 본 제품의 손상 또는 고장에 대한 수리는 유효한 보증기간 이내라도 무료로 되지 않습니다. Epson은 순정이 아닌 Epson 제품의 품질과 신뢰성에 대해서는 보증할 수 없습니다.

유지보수 박스 폐기

유지보수 박스는 국가 및 지역의 법률 또는 규정에 따라 적절하게 폐기하십시오.

사용상 제한사항

본 제품을 항공, 철도, 선박, 자동차 등과 같은 교통 수단, 방재 장치, 각종 안전 장치 등, 또는 기능성/정밀도에 대하여 고신뢰성/안전성이 요구되는 용도에 사용하는 경우에는 안전성과 전체 시스템의 신뢰성을 유지하도록 설계된 이중 안전장치와 중복성을 포함하는 고려를 한 후에만 본 제품을 사용해 주십시오.

참고

(1) 판권소유. Seiko Epson Corporation의 사전 서면 동의 없이 본 간행물의 어떤 부분도 복사, 정보 검색 시스템에 저장, 또는 어떤 형식이나 수단(전자적, 기계적, 사진 복사, 녹화 또는 기타)으로도 전송할 수 없습니다.

(2) 본 설명서의 내용은 예고 없이 변경될 수 있습니다.

(3) 본 설명서의 작성에 세심한 모든 주의를 기울였지만, 에러나 누락된 부분에 대해서 Seiko Epson Corporation이 책임을 지지는 않습니다.

(4) 또한 여기 포함된 정보의 사용으로부터 초래되는 손해에 대해서도 어떤 책임을 지지 않습니다.

(5) 사고, 잘못된 사용 또는 본 제품의 남용 또는 인증받지 않은 개조, 수리 또는 변경, 또는 (미국은 제외) Seiko Epson Corporation의 사용 및 유지보수 설명서에 따르지 않음으로 인해서 초래되는 구입자 또는 제3자의 손상, 손실, 비용 또는 지출에 대해서 Seiko Epson Corporation 또는 그 자회사는 책임을 지지 않습니다.

(6) Seiko Epson Corporation은 Seiko Epson Corporation에 의해서 순정 Epson 제품 또는 Epson 승인 제품으로 지정된 제품 이외의 옵션이나 소모품을 사용해서 초래되는 손상 또는 문제에 대해서는 책임을 지지 않습니다.

상표

Microsoft®, Windows®, Windows Vista® 및 Windows Server®는 미국 및/또는 기타 국가에서 Microsoft Corporation의 등록 상표입니다.

EPSON은 Seiko Epson Corporation의 등록 상표입니다. Exceed Your Vision은 Seiko Epson Corporation의 등록 상표 또는 상표입니다.

다른 모든 상표는 각 소유자의 자산이며 식별의 용도로만 사용됩니다.

©Seiko Epson Corporation 2017–2022. 판권소유.