EPSON®
EXCEED YOUR VISION

TM-T88V-i

User's Manual/Benutzerhandbuch/ Gebruikershandleiding/Manuel de l'utilisateur/ Manual do utilizador/Manual del usuario/ Manuale dell'utente/Руководство по эксплуатации

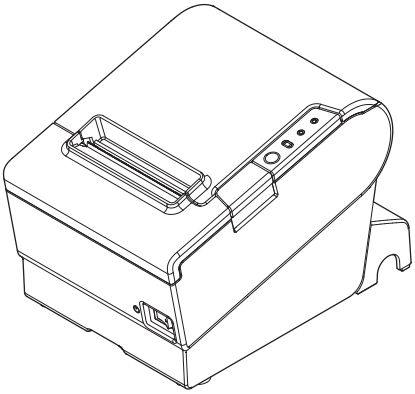

412281701

Illustrations

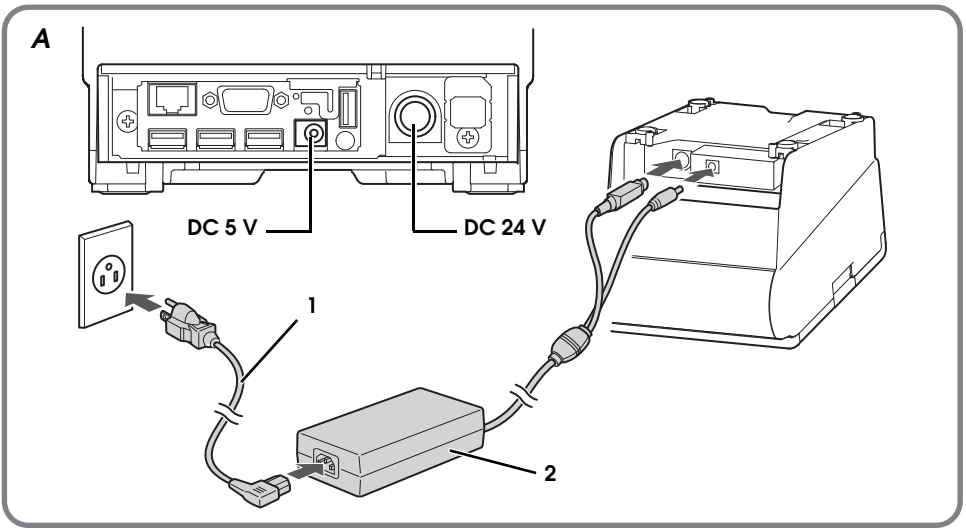

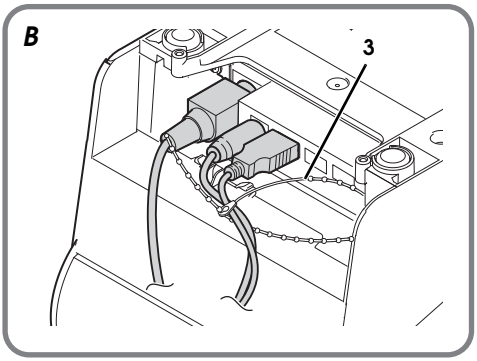

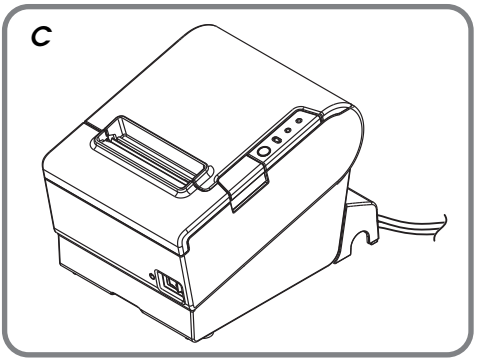

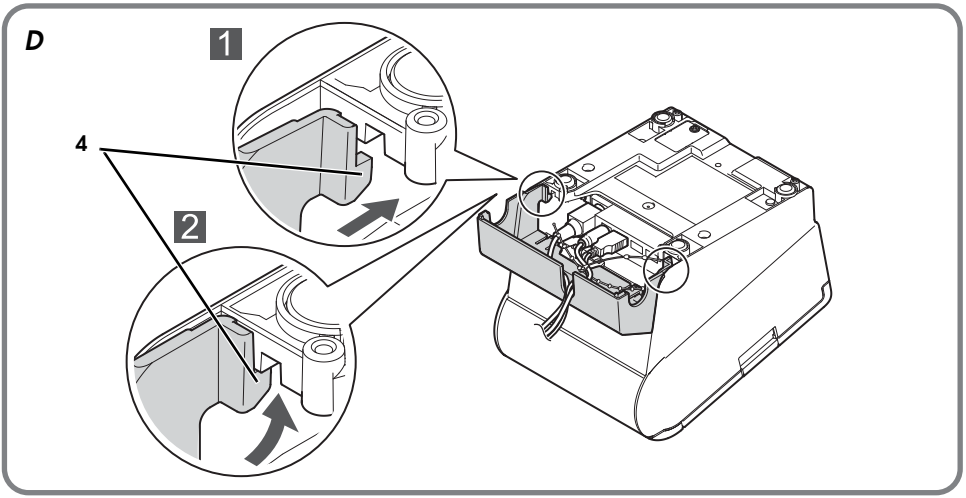

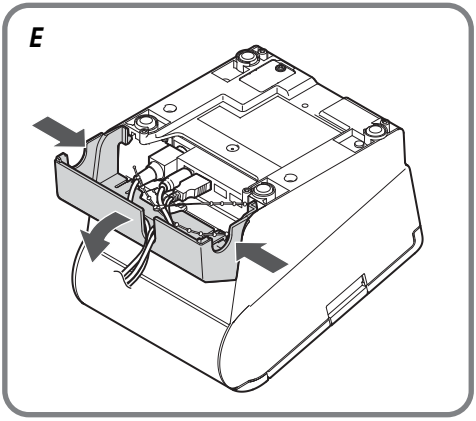
E

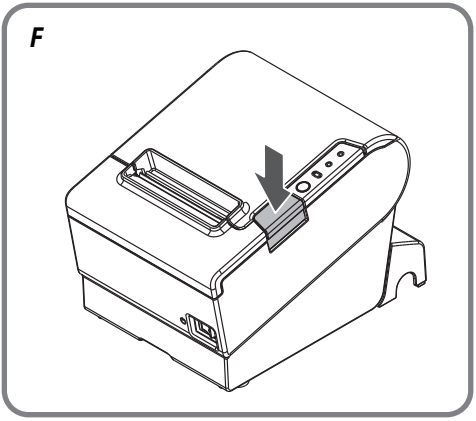
F

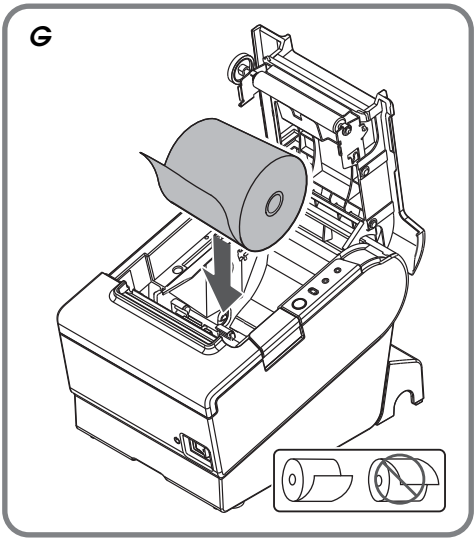
G

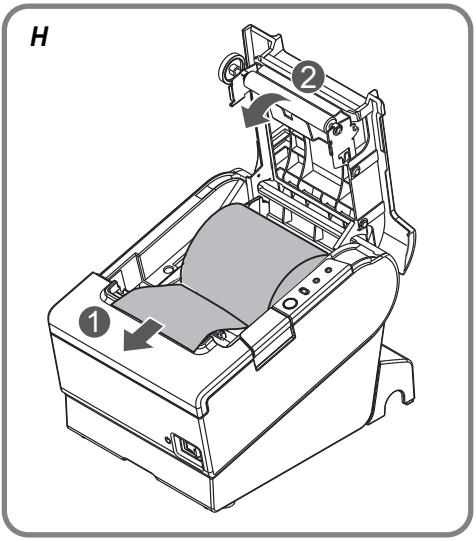
H
2
1

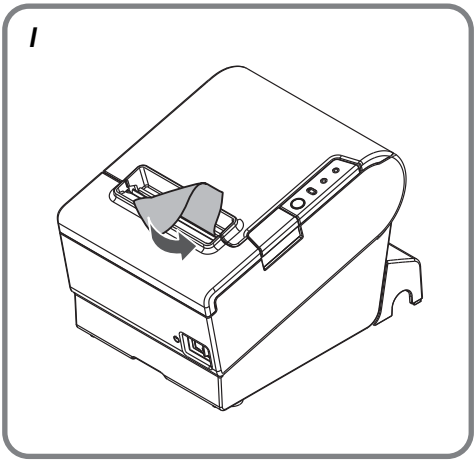
I

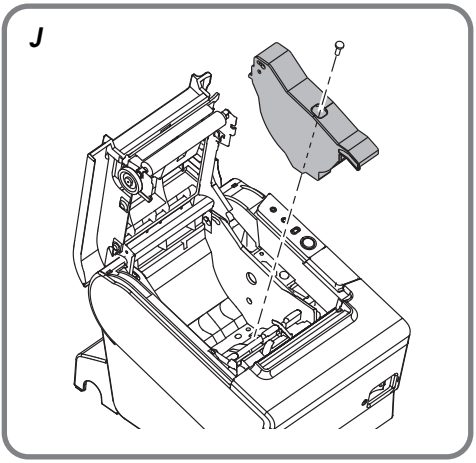
J

K

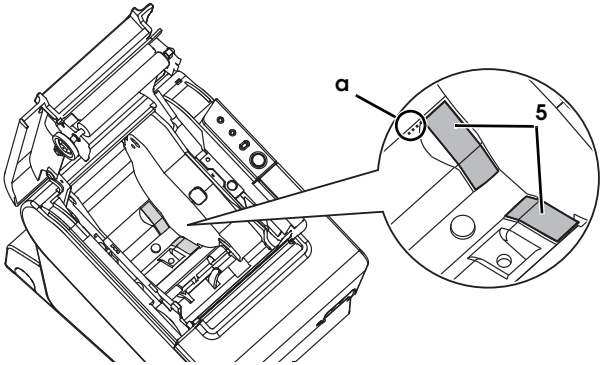

L

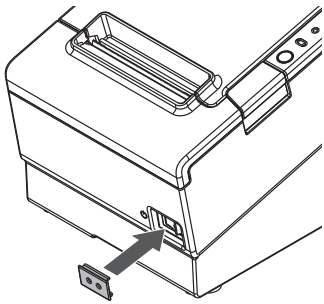

M

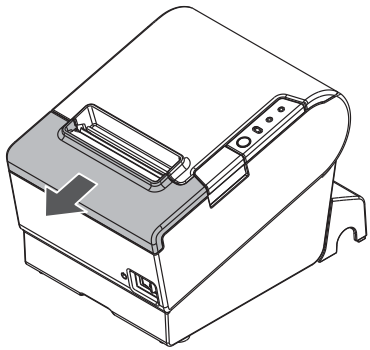

N

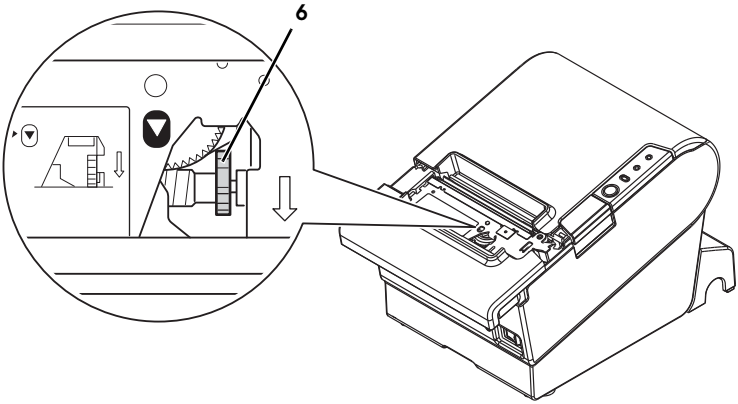

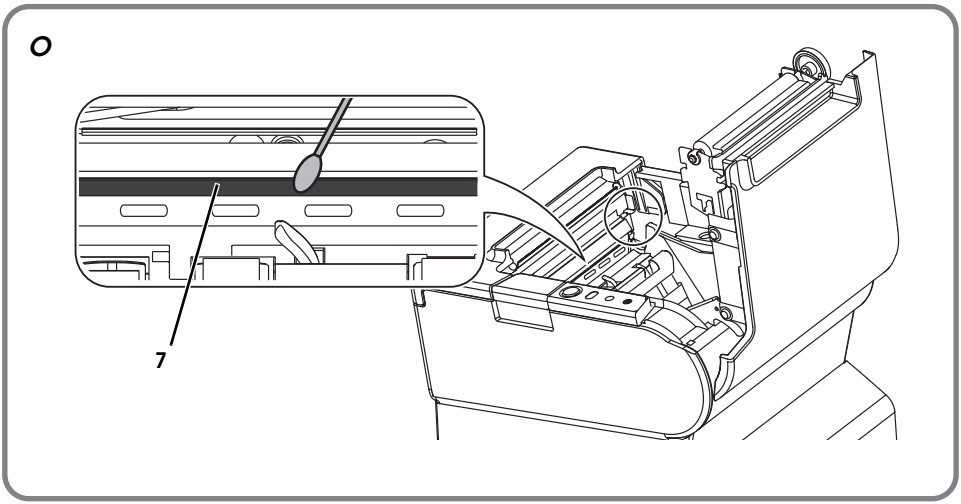

Specifications

		80 mm paper width	58 mm paper width*1
Printing method		Thermal line printing	
Printing width		72 mm {2.83"}, 512 dot positions	50.8 mm {2.0"}, 360 dot positions
Roll paper (single-ply)	**Width**	79.5 mm ± 0.5 mm {3.13" ± 0.02"}	57.5 mm ± 0.5 mm {2.26" ± 0.02"}
	Diameter	Maximum outside diameter: 83 mm {3.27"}	
	Spool	Spool diameter:Inside: 12 mm {0.47"}; Outside: 18 mm {0.71"}	
Thermal paper type		NTP080-80	NTP058-80
Interface*2		Ethernet (10/100Base-T/TX), USB (Compliance: USB 2.0), Micro-USB (Compliance: USB 2.0), Analog RGB (VGA)	
Power supply (Dedicated AC adapter)*3		EPSON AC ADAPTER,RA Model: M266A (DC 24V/DC 5V)	
Temperature		Operating: 5 to 45°C {41 to 113°F} Storage: –10 to 50°C {14 to 122°F}, except for paper	
Humidity		Operating: 10 to 90% RH Storage: 10 to 90% RH, except for paper	
Overall dimensions		148 × 145 × 195 mm {5.83 × 5.71 × 7.68"} (H × W × D)	
Weight (mass)		Approx. 1.6 kg {3.5 lb}	

*1: The values are those when the paper width is changed to 58 mm by installing the roll paper guide and making the paper width setting with utility software for the TM-T88V. The roll paper guide may not be included depending on the printer model.

*2: The USB connector is only for the optional product, and the Micro-USB connector is for setting. The analog RGB connector is not available currently.

*3: Be sure to use the included dedicated AC adapter.

Standards and Approvals

The following standards are applied only to the printers that are so labeled. (EMC is tested using the Epson power supplies.)

Europe: CE marking

North America: FCC/ICES-003 Class A

WARNING

This is a Class A product. In a domestic environment this product may cause radio interference in which case the user may be required to take adequate measures.

The connection of a non-shielded printer interface cable to this printer will invalidate the EMC standards of this device.

You are cautioned that changes or modifications not expressly approved by Seiko Epson Corporation could void your authority to operate the equipment.

CE Marking

The printer conforms to the following Directives and Norms:

Directive 2004/108/EC	EN 55022 Class A	
	EN 55024	
	IEC 61000-4-2	IEC 61000-4-5
	IEC 61000-4-3	IEC 61000-4-6
	IEC 61000-4-4	IEC 61000-4-11

FCC Compliance Statement For American Users

This equipment has been tested and found to comply with the limits for a Class A digital device, pursuant to Part 15 of the FCC Rules. These limits are designed to provide reasonable protection against harmful interference when the equipment is operated in a commercial environment.

This equipment generates, uses, and can radiate radio frequency energy and, if not installed and used in accordance with the instruction manual, may cause harmful interference to radio communications.

Operation of this equipment in a residential area is likely to cause harmful interference, in which case the user will be required to correct the interference at his own expense.

For Canadian Users

This Class A digital apparatus complies with Canadian ICES-003.

À l'intention des utilisateurs canadiens

Cet appareil numérique de classe A est conforme à la norme canadienne NMB-003.

Türkiye'deki kullanýcýlar için

AEEE Yönetmeliğine Uygundur.

Для українських користувачів

Обладнання відповідає вимогам Технічного регламенту обмеження використання деяких небезпечних речовин в електричному та електронному обладнанні.

Indication of the manufacturer and the importer in accordance with requirements of directive 2011/65/EU (RoHS)

Manufacturer: SEIKO EPSON CORPORATION
Address: 3-5, Owa 3-chome, Suwa-shi, Nagano-ken 392-8502, Japan
Telephone: 81-266-52-3131 Fax: 81-266-52-8409

Importer: EPSON EUROPE B.V.
Address: Azië building, Atlas ArenA, Hoogoorddreef 5, 1101 BA Amsterdam Zuidoost, The Netherlands
Telephone: 31-20-314-5000

English

Specifications and Standards

The technical specifications and the approved standards are at the beginning of this manual.

Illustrations

Most of the illustrations are at the beginning of this manual. They are identified by letters (A, B, C . . .). Some of the illustrations have numbers in them. See the list below for the meaning of the numbers.

1. AC cable
2. Dedicated AC adapter
3. Cable band
4. Hook
5. Strips
6. Knob
7. Thermal head

Restriction of Use

When this product is used for applications requiring high reliability/safety, such as transportation devices related to aviation, rail, marine, automotive, etc.; disaster prevention devices; various safety devices, etc.; or functional/precision devices, etc.; you should use this product only after giving consideration to including fail-safes and redundancies into your design to maintain safety and total system reliability. Because this product was not intended for use in applications requiring extremely high reliability/safety, such as aerospace equipment, main communication equipment, nuclear power control equipment, or medical equipment related to direct medical care, etc., please make your own judgment on this product's suitability after a full evaluation.

Caution

All rights reserved. No part of this publication may be reproduced, stored in a retrieval system, or transmitted in any form or by any means, electronic, mechanical, photocopying, recording, or otherwise, without the prior written permission of Seiko Epson Corporation. No patent liability is assumed with respect to the use of the information contained herein. While every precaution has been taken in the preparation of this book, Seiko Epson Corporation assumes no responsibility for errors or omissions. Neither is any liability assumed for damages resulting from the use of the information contained herein.
Neither Seiko Epson Corporation nor its affiliates shall be liable to the purchaser of this product or third parties for damages, losses, costs, or expenses incurred by purchaser or third parties as a result of: accident, misuse, or abuse of this product or unauthorized modifications, repairs, or alterations to this product, or (excluding the U.S.) failure to strictly comply with Seiko Epson Corporation's operating and maintenance instructions.
Seiko Epson Corporation shall not be liable against any damages or problems arising from the use of any options or any consumable products other than those designated as Original Epson Products or Epson Approved Products by Seiko Epson Corporation.
EPSON is a registered trademark of Seiko Epson Corporation in Japan and other countries/regions.
NOTICE: The contents of this manual are subject to change without notice.
Copyright © 2012 by Seiko Epson Corporation, Nagano, Japan.

Purpose of This Manual

This manual provides information describing basic operations to operators of the TM-T88V-i to enable safe and correct use of the printer.

Important Safety Information

This section presents important information intended to ensure safe and effective use of this product. Read this section carefully and store it in an accessible location.

Key to Symbols

The symbols in this manual are identified by their level of importance, as defined below. Read the following carefully before handling the product.

⚠ ***WARNING:***
Warnings must be followed carefully to avoid serious bodily injury.

⚠ ***CAUTION:***
Cautions must be observed to avoid minor injury to yourself, damage to your equipment, or loss of data.

✎ ***Note:***
Notes have important information and useful tips on the operation of your equipment.

Safety Precautions

⚠ ***WARNING:***
Shut down your equipment immediately if it produces smoke, a strange odor, or unusual noise. Continued use may lead to fire. Immediately unplug the equipment and contact your dealer or a Seiko Epson service center for advice.

Never attempt to repair this product yourself. Improper repair work can be dangerous.

Never disassemble or modify this product. Tampering with this product may result in injury or fire.

Be sure to use the specified power source. Connection to an improper power source may cause fire.

Do not allow foreign matter to fall into the equipment. Penetration by foreign objects may lead to fire.

If water or other liquid spills into this equipment, unplug the power cord immediately, and then contact your dealer or a Seiko Epson service center for advice. Continued usage may lead to fire.

Do not use aerosol sprayers containing flammable gas inside or around this product. Doing so may cause fire.

⚠ ***CAUTION:***
Do not connect cables in ways other than those mentioned in this manual. Different connections may cause equipment damage and burning.

Be sure to set this equipment on a firm, stable, horizontal surface. The product may break or cause injury if it falls.

Do not use in locations subject to high humidity or dust levels. Excessive humidity and dust may cause equipment damage or fire.

Do not place heavy objects on top of this product. Never stand or lean on this product. Equipment may fall or collapse, causing breakage and possible injury.

Take care not to injure your fingers on the manual cutter

- *When you remove printed paper*
- *When you perform other operations such as loading/replacing roll paper*

To ensure safety, unplug this product before leaving it unused for an extended period.

Before moving this product, be sure to unplug it and all the cables connected to it.

Do not connect a telephone line to the drawer kick-out connector; otherwise the printer and the telephone line may be damaged.

Caution Labels

The caution labels on the product indicate the following precautions.

⚠ ♨ ***CAUTION:***
*Do not touch the thermal head and the frame on its side (indicated in the circle in illustration **O** on page v) because it can be very hot after printing.*

⚠ ***CAUTION:***
Touching the manual cutter may cause injury.

⚠ ***CAUTION:***
When connecting external devices to the USB (including Micro-USB) connectors, follow the precautions below.

- *Confirm the rated current of the external devices by checking the descriptions on the devices or manuals. Do not use a device whose rated current is unclear.*
- *Use the UL-approved external devices (only for North American users).*
- *Connect the external devices only when those total rated current is less than 2.0 A.*

Setting Up the Printer

⚠ ***CAUTION:***
The following optional products cannot be used for this printer.

- *Wall Hanging Bracket Set (WH-10)*
- *Power Supply Cover (OT-BX88)*

To set up the printer, follow the steps below.

1. Unpacking (See “Unpacking” on page 4.)
2. Connecting to a power source
   (See “Connecting to a Power Source” on page 5.)
3. Connecting to an external device
   (See “Connecting to External Devices” on page 5.)
4. Attaching the connector cover
   (See “Attaching the Connector Cover” on page 6.)
5. Installing the roll paper (See “Installing Roll Paper” on page 6.)
6. Operation check with test print (See “Test Printing” on page 7.)

Unpacking

The following items are included with the standard specification printer.
If any item is damaged, contact your dealer.

- ❏ Printer
- ❏ Connector cover
- ❏ Roll paper guide*
- ❏ Screw*
- ❏ AC cable*
- ❏ Warranty certificate*
- ❏ Roll paper (for operation check)
- ❏ Power switch cover
- ❏ Strips for 58 mm paper width × 2*
- ❏ Dedicated AC adapter (EPSON AC ADAPTER,RA Model: M266A)
- ❏ User's Manual (this manual)

** May not be included depending on the printer model.*

Part Names

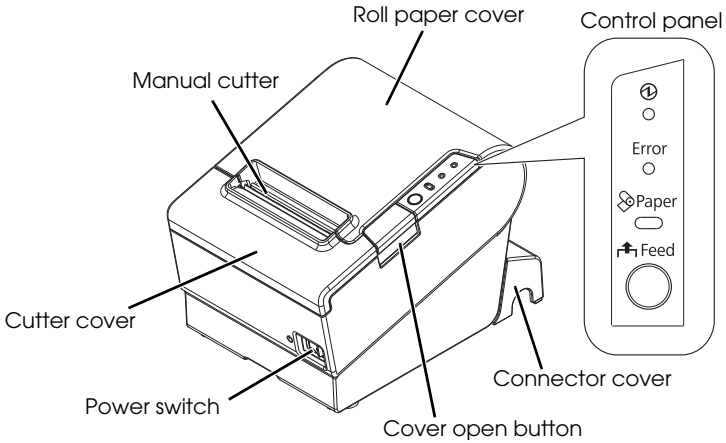

Control Panel

⏻ (Power) LED

This LED is on when the printer is on.

Error LED

This indicates an error.

Paper LED

On indicates a paper near end or out. Flashing indicates standby.

Feed button

This button feeds paper.

Connecting to a Power Source

✎ ***Note:***
It takes approximately 30 seconds after the printer is turned on until it is ready for printing.

Use the power switch on the front of the printer to turn the printer on and off.

Make sure the power switch is turned off, and connect the dedicated AC adapter to the printer, as shown in illustration ***A*** on page ii.

Connecting to External Devices

⚠ ***CAUTION:***
When connecting external devices to the USB (including Micro-USB) connectors, follow the precautions below.

- *Confirm the rated current of the external devices by checking the descriptions on the devices or manuals. Do not use a device whose rated current is unclear.*
- *Use the UL-approved external devices (only for North American users).*
- *Connect the external devices only when those total rated current is less than 2.0 A.*

When using the printer, make sure the protective cover indicated in the illustration below fits firmly into place.

When LAN cables are installed outdoors, make sure devices without proper surge protection are cushioned by being connected through devices that do have surge protection. Otherwise, the devices can be damaged by lightning.

✎ ***Note:***
Connecting the optional Wireless LAN Cable Set (OT-WL01) to the USB connector enables the wireless LAN connection. While connecting via wireless LAN, keep the Ethernet cable unconnected to the printer.

1. Connect each cables to the connectors at the back of the printer. See the illustration below for the positions of the connectors.

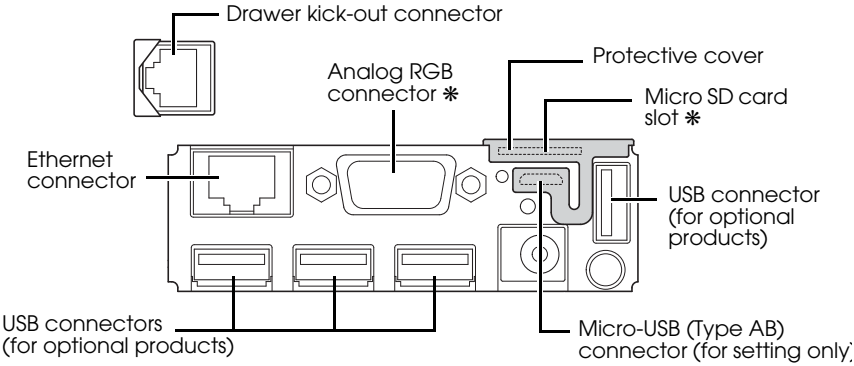

Note: *Connectors marked "✻" above are not available currently.*

2. Connect other ends of the cables to external devices.

Attaching the Connector Cover

Follow the steps below to attach the connector cover to protect the cables.

✎ ***Note:***
*The connector cover has 3 cable exits in different directions. When pulling out the cables whose connector does not lock itself (USB cable and DC 5 V cable) from the cable exits on the back, fix the cables with the cable band to prevent the cables from coming off. (See illustration **B** on page ii.)*

1. Turn over the printer.
2. Position the two hooks on both sides of the connector cover so that they hook the printer case, as shown in illustration ***D***.
3. Push the connector cover to click onto the printer case, as shown in illustration ***D***.
4. Pass each cable through the cable exits at the bottom of the connector cover. If the cables are too many for one cable exit, use multiple exits.
5. Turn over the printer, and make sure the cables are not pinched. (See illustration ***C***.)

To remove the connector cover, turn the printer over, and push the connector cover down while pushing both sides of the connector cover inward to detach the hooks from the printer case. See illustration ***E***.

Installing Roll Paper

Follow the steps below to install roll paper. If you want to change the paper width by using the roll paper guide, see "Changing the Paper Width" on page 7.

1. Press the cover open button to open the roll paper cover. (See illustration ***F***.)
2. Remove the used roll paper core if any, and insert the roll paper in the correct direction. See illustration ***G*** on page iii.
3. Pull out some paper, and close the roll paper cover, as shown in illustration ***H***.
4. Tear off the paper, as shown in illustration ***I***.

Changing the Paper Width

If a roll paper guide is included with your printer, you can change the printer paper width from 80 mm to 58 mm by installing the roll paper guide. Follow the steps below to change the paper width.

⚠ ***CAUTION:***

If you once change the paper width from 80 mm to 58 mm, you cannot change it back to 80 mm.

When changing the paper width, be sure to make the setting for the paper width with utility software for the TM-T88V.

1. Press the cover open button to open the roll paper cover. (See illustration ***F***.)
2. Install the roll paper guide so that the projection on its bottom is aligned with the hole at the right of the roll paper holder, as shown in illustration ***J***.
3. Tighten the enclosed screw to fix the roll paper guide.
4. Affix the enclosed 2 strips along the roll paper guide on the bottom of the roll paper holder, as shown in illustration ***K***.
   Make sure the space between the top edge of strips and the line of the groove in the roll paper guide (indicated as ***a*** in the illustration) is 0.5 mm or less.
5. Install the roll paper correctly.
6. Close the roll paper cover.

Test Printing

After the printer setup or when the printer is not operating correctly, you can check the printer operation with test printing. If the printer performs pattern printing when you follow the steps below, the printer is operating normally.

1. Make sure the paper is correctly inserted and all the covers are closed.
2. While pressing the Feed button, turn on the printer.
3. After the printer prints its status and the Paper LED flashes, press the Feed button again to restart the test printing.

The test printing is completed when "*** completed***" is printed.

Attaching the Power Switch Cover

The enclosed power switch cover ensures that the power switch is not pressed accidentally. You can turn the power switch on and off by inserting a sharp-pointed object in the holes in the power switch cover. To remove the cover, use a sharp-pointed object.

To use this cover, install it as shown in illustration ***L*** on page iv.

⚠ ***WARNING:***

If an accident occurs with the power switch cover attached, unplug the power cord immediately. Continued use may cause fire or shock.

About Network Connection

Confirming the Network Settings

Make sure the printer is turned on, press the push button at the interface part (shown in the following illustration) for approximately 3 seconds. When you release the button, a status sheet on which network parameters are printed will be ejected.
With the status sheet, you can check all the settings necessary for connecting to the network.

✎ ***Note:***
If you keep pressing the button for more than 10 seconds, the network settings are initialized. (See "Initializing the Network Setting" on page 8.)

The printer is initially set so that the IP address for the wired LAN will be obtained by DHCP. When you turn on the printer, the IP address is obtained and then it will be printed out automatically.

Network Setting

Make the same settings on the computer and access points as those printed in the status sheet.

Use the web browser to make the network settings. Input the printer's IP address in an address bar of the web browser, and make the network settings as directed in **TM-T88V-i Technical Reference Guide**.

Initializing the Network Setting

To reset the network settings to the default values, press the push button at the interface part (shown in the following illustration) for more than 10 seconds. When you release the button, the initialization will be started.

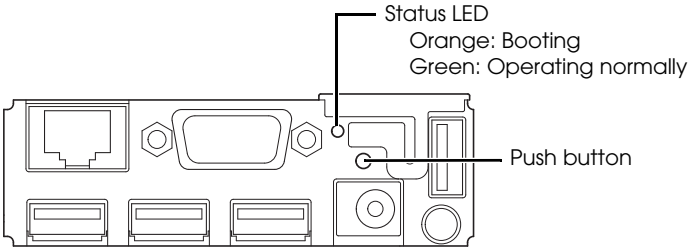

Troubleshooting

No lights on the control panel

Check whether the printer is correctly connected to a power source. (See "Connecting to a Power Source" on page 5.)

Error LED on with no printing

- ❏ Check whether the roll paper cover is closed. If it is open, close it.
- ❏ If the Paper LED is **on**, check whether the roll paper is correctly installed and any roll paper remains.

Error LED flashing with no printing

- ❏ Check whether a paper jam has occurred. If paper is jammed, remove the jammed paper referring to the description below and install the roll paper correctly.
- ❏ Printing stops if the head overheats and resumes automatically when it cools.
- ❏ For other cases, turn the printer off, and after 10 seconds, back on.

No connection to external devices

When the status LED (shown in the illustration on page 8) is lit in green

- ❏ Check whether the interface cable or the wireless LAN cable set (optional product) is connected correctly. (See "Connecting to External Devices" on page 5.)
- ❏ Print the status sheet to check whether the network settings are correct. (See "Confirming the Network Settings" on page 8.)

When the status LED (shown in the illustration on page 8) is off / lit in orange

When the status LED is off after turning on the printer or remains lit in orange even if 30 seconds have passed after turning on the printer, the interface board needs repairing.

Paper is jammed

When a paper jam occurs, never pull out the paper forcibly. Open the roll paper cover and remove the jammed paper.

⚠ ⚠ ***CAUTION:***
*Do not touch the thermal head and the frame on its side (indicated in the circle in illustration **O**) because it can be very hot after printing.*

If the roll paper cover does not open, follow the steps below.

1. Turn off the printer.
2. Slide the cutter cover toward the front to open it, as shown in illustration ***M***.
3. Turn the knob until you see a triangle in the opening. This returns the cutter blade to the normal position. There is a label near the cutter to assist you. See illustration ***N***.
4. Close the cutter cover.
5. Open the roll paper cover and remove the jammed paper.

Cleaning

Cleaning the Printer Case

Be sure to turn off the printer, and wipe the dirt off the printer case with a dry cloth or a damp cloth.

⚠ ***CAUTION:***
Never clean the product with alcohol, benzine, thinner, or other such solvents. Doing so may damage or break the parts made of plastic and rubber.

Cleaning the Thermal Head

⚠ ***CAUTION:***
*After printing, the thermal head and the frame on its side (indicated in the circle in illustration **O**) can be very hot. Be careful not to touch it and to let it cool before you clean it. Do not damage the thermal head by touching it with your fingers or any hard object.*

Turn off the printer, open the roll paper cover, and clean the thermal elements of the thermal head with a cotton swab moistened with an alcohol solvent (ethanol or IPA). See illustration ***O***.

Epson recommends cleaning the thermal head periodically (generally every 3 months) to maintain receipt print quality.

Open Source Software License

1) This printer product includes open source software programs listed in Section 5) according to the license terms of each open source software program.

2) We provide the source code of the GPL Programs and LGPL Programs until five (5) years after the discontinuation of same model of this printer product. If you desire to receive the source code above, please contact the customer support for your region. You shall comply with the license terms of each open source software program.

3) The open source software programs are WITHOUT ANY WARRANTY; without even the implied warranty of MERCHANTABILITY AND FITNESS FOR A PARTICULAR PURPOSE. See the license agreements of each open source software program for more details.

4) OpenSSL toolkit
This printer product includes software developed by the OpenSSL project for use in the OpenSSL Toolkit (http://www.openssl.org/).
This product includes cryptographic software written by Eric Young (eay@cryptsoft.com).

5) The list of open source software programs included with this printer product and the whole license agreements of each license can be found in the following URL.

http://xxx.xxx.xxx.xxx/licenses/

* For the underlined part in the above URL, input each printer's IP address.

Deutsch

Spezifikationen und Standards

Die technischen Spezifikationen und die anerkannten Standards befinden sich am Anfang dieses Handbuchs.

Abbildungen

Die meisten Abbildungen befinden sich am Anfang dieses Handbuchs. Sie werden durch Buchstaben gekennzeichnet (A, B, C . . .). In einigen Abbildungen sind Zahlen enthalten. Siehe Liste unten für die Bedeutung der Zahlen.

1. Netzkabel
2. Spezieller Netzadapter
3. Kabelbinder
4. Haken
5. Streifen
6. Knopf
7. Thermodruckkopf

Nutzungsbeschränkungen

Wenn dieses Produkt für Anwendungen verwendet wird, bei denen es auf hohe Zuverlässigkeit/Sicherheit ankommt, wie z.B. Transportvorrichtungen beim Flug-, Zug-, Schiffs- und Kfz-Verkehr usw., Vorrichtungen zur Katastrophenverhinderung, verschiedene Sicherheitsvorrichtungen oder Funktions-/Präzisionsgerät usw., sollten Sie dieses Produkt erst verwenden, wenn Sie Fail-Safe-Vorrichtungen und Redundanzsysteme in Ihr Design mit einbezogen haben, um die Sicherheit und Zuverlässigkeit des gesamten Systems zu gewährleisten. Da dieses Produkt nicht für den Einsatz bei Anwendungen vorgesehen ist, bei denen es auf extrem hohe Zuverlässigkeit/Sicherheit ankommt, wie beispielsweise in der Raumfahrt, bei primären Kommunikationseinrichtungen, Kernenergiekontrollanlagen oder medizinischen Vorrichtungen für die direkte medizinische Pflege usw., überlegen Sie bitte nach umfassender Evaluierung genau, ob das Produkt für Ihre Zwecke geeignet ist.

Vorsicht

Alle Rechte vorbehalten. Diese Veröffentlichung darf ohne ausdrückliche schriftliche Genehmigung der Seiko Epson Corporation nicht reproduziert, in einem Abrufsystem gespeichert oder in beliebiger Form und auf jedwede Weise übermittelt werden, weder durch Fotokopieren, Aufzeichnen, noch auf elektronische, mechanische oder sonstige Weise. Für die hierin enthaltenen Informationen wird keine Patenthaftung übernommen. Obgleich bei der Zusammenstellung dieser Anleitung mit Sorgfalt vorgegangen wurde, übernimmt die Seiko Epson Corporation keine Verantwortung für Fehler und Auslassungen. Zudem wird keine Haftung übernommen für Schäden, die aus der Verwendung der hierin enthaltenen Informationen entstehen.

Weder die Seiko Epson Corporation noch ihre Tochtergesellschaften sind dem Käufer dieses Produkts oder Drittparteien gegenüber für Schäden, Verluste, Kosten oder Ausgaben haftbar, die für den Käufer oder etwaige Drittparteien aufgrund von Unfall, Missbrauch oder Zweckentfremdung dieses Produkts, nicht autorisierten Modifikationen, Reparaturen oder Produktumbauten sowie (mit Ausnahme USA) aufgrund des Versäumnisses anfallen, die Bedienungs- und Wartungsanleitungen der Seiko Epson Corporation genau einzuhalten.

Die Seiko Epson Corporation ist nicht haftbar für Schäden oder Probleme, die bei Verwendung von Optionen oder Verschleißteilen auftreten, die nicht als Original-Epson-Produkte oder von der Seiko Epson Corporation zugelassene Epson Produkte gelten.

EPSON ist ein eingetragenes Warenzeichen der Seiko Epson Corporation in Japan und anderen Ländern/Gebieten.

HINWEIS: Änderungen am Inhalt dieser Anleitung ohne Vorankündigung vorbehalten.

Copyright © 2012 Seiko Epson Corporation, Nagano, Japan.

WARNUNG

Dies ist ein Gerät der Klasse A. In Wohnbereichen kann dieses Produkt Rundfunkstörungen verursachen; in diesem Fall muss der Benutzer geeignete Abhilfemaßnahmen treffen.

Zweck dieses Handbuchs

Dieses Handbuch enthält Informationen für die Bediener über die grundlegenden Funktionen von TM-T88V-i, um eine sichere und effektive Nutzung des Druckers zu ermöglichen.

Wichtige Sicherheitshinweise

Dieser Abschnitt enthält wichtige Informationen für die sichere und effektive Nutzung dieses Produkts. Bitte lesen Sie diesen Abschnitt sorgfältig durch und bewahren Sie ihn leicht zugänglich auf.

Symbole

Die in diesem Handbuch verwendeten Symbole sind der untenstehenden Wichtigkeit entsprechend definiert. Folgende Angaben vor der Benutzung des Produkts sorgfältig durchlesen.

⚠ ***WARNUNG:***
Warnungen müssen zur Vermeidung von möglicherweise schweren Körperverletzungen genau beachtet werden.

⚠ ***VORSICHT:***
Vorsichtshinweise müssen eingehalten werden, um leichte Verletzungen, Geräteschäden oder Datenverluste zu vermeiden.

✎ ***Hinweis:***
Hinweise bieten wichtige Informationen und hilfreiche Tipps für den Betrieb Ihrer Geräte.

Sicherheitshinweise

⚠ ***WARNUNG:***
Schalten Sie das Gerät sofort aus, wenn Sie Rauch bzw. ungewöhnliche Gerüche oder Geräusche bemerken. Wenn das Gerät weiter verwendet wird, kann dies zu einem Brand führen. Ziehen Sie den Netzstecker des Gerätes sofort aus der Netzsteckdose und benachrichtigen Sie Ihren Händler oder ein Seiko Epson Service Center.

Versuchen Sie niemals, dieses Produkt eigenständig zu reparieren. Unsachgemäße Reparaturarbeiten können gefährlich sein.

Zerlegen oder modifizieren Sie dieses Produkt nicht. Unsachgemäße Arbeiten an diesem Produkt können zu Verletzungen oder einem Brand führen.

Stellen Sie sicher, dass Sie die für dieses Produkt geeignete Stromquelle verwenden. Anschluss an andere Stromquellen können zu einem Brand führen.

Vermeiden Sie das Eindringen von Fremdobjekten in dieses Produkt. Das Eindringen von Fremdobjekten kann zu einem Brand führen.

Wenn Wasser oder andere Flüssigkeiten in dieses Produkt eindringen, ziehen Sie sofort den Netzstecker heraus und benachrichtigen Sie einen Fachhändler oder Ihr Seiko Epson Service Center. Wenn das Gerät weiter verwendet wird, kann dies einen Brand verursachen.

Verwenden Sie keine brennbaren Sprühmittel in dem Gerät oder in seiner Nähe. Brandgefahr!

⚠ ***VORSICHT:***

Schließen Sie Kabel nur auf die in diesem Handbuch beschriebene Weise an. Andere Kabelverbindungen können das Gerät beschädigen und einen Brand verursachen.

Stellen Sie dieses Gerät unbedingt auf einer festen, stabilen, horizontalen Fläche auf. Das Produkt kann beim Fallen beschädigt werden oder Verletzungen verursachen.

Verwenden Sie das Gerät nicht an Orten mit hohem Feuchtigkeits- oder Staubgehalt. Eine übermäßige Feuchtigkeits- oder Staubentwicklung kann das Gerät beschädigen oder einen Brand verursachen.

Stellen Sie keine schweren Gegenstände auf dieses Produkt. Stellen Sie sich nie auf das Produkt und lehnen Sie sich nicht dagegen. Das Gerät kann fallen oder beschädigt werden und dabei Gegenstände beschädigen oder Personen verletzen.

Darauf achten, dass Sie sich bei den folgenden Arbeiten keine Handverletzungen durch die manuelle Schneidvorrichtung zuziehen:

- *Beim Herausnehmen des bedruckten Dokuments*
- *Bei der Durchführung von anderen Arbeiten, wie zum Beispiel beim Einlegen/Herausnehmen der Papierrolle.*

Aus Sicherheitsgründen ziehen Sie bitte den Netzstecker aus der Netzsteckdose wenn Sie beabsichtigen, das Gerät über einen längeren Zeitraum nicht zu verwenden

Bevor Sie dieses Produkt bewegen, müssen Sie den Stecker ziehen und alle angeschlossenen Kabel trennen.

Schließen Sie kein Telefonkabel an den Anschluss für den Schubladenauswurf an, da sonst der Drucker und die Telefonleitung beschädigt werden können.

Warnschilder

Die Warnschilder auf dem Produkt weisen auf die folgenden Sicherheitshinweise hin:

⚠ ***VORSICHT:***

*Berühren Sie nicht den Thermodruckkopf und dessen Rahmen auf der Seite (wie dargestellt durch den Kreis in der Abbildung **O** auf Seite v), da dieser nach dem Druck sehr heiß sehr kann.*

⚠ ***VORSICHT:***

Bei Berührung des manuellen Papierabschneiders besteht Verletzungsgefahr.

⚠ ***VORSICHT:***

Beachten Sie die untenstehenden Vorsichtsmaßnahmen, wenn Sie externe Geräte mit den USB-Anschlüssen (einschließlich Micro-USB) verbinden.

- *Überprüfen Sie den Nennstrom der externen Geräte anhand der Beschreibungen auf den Geräten oder in den Handbüchern. Verwenden Sie kein Gerät, dessen Nennstrom unbekannt ist.*
- *Verwenden Sie nur externe Geräte mit UL-Zulassung (nur für Nutzer in Nordamerika).*
- *Schließen Sie externe Geräte nur an, wenn deren gesamter Nennstrom weniger als 2,0 A beträgt.*

Einrichten des Druckers

⚠ ***VORSICHT:***

Folgendes Zubehör darf nicht mit diesem Drucker verwendet werden.

- *Set für Wandhalterung (WH-10)*
- *Abdeckung Stromversorgung (OT-BX88)*

Um den Drucker einzurichten, befolgen Sie die nachstehenden Schritte.

1. Auspacken (Siehe “Auspacken” auf Seite 14.)
2. Anschließen an eine Stromquelle
   (Siehe “Anschließen an eine Stromquelle” auf Seite 15.)
3. Anschließen an ein externes Gerät
   (Siehe “Anschließen an externe Geräte” auf Seite 16.)
4. Anbringen der Anschlussabdeckung
   (Siehe “Anbringen der Anschlussabdeckung” auf Seite 17.)
5. Installieren des Rollenpapiers (Siehe “Einlegen des Rollenpapiers” auf Seite 17.)
6. Funktionsprüfung mit Testausdruck (“Testausdruck” auf Seite 18)

Auspacken

Folgende Teile sind im Lieferumfang des Druckers mit Standardspezifikationen enthalten.
Falls eine der Systemkomponenten beschädigt ist, wenden Sie sich bitte an Ihren Fachhändler.

- ❑ Drucker
- ❑ Anschlussabdeckung
- ❑ Rollenpapierführung*
- ❑ Schraube*
- ❑ Netzkabel*
- ❑ Garantiezertifikat*
- ❑ Rollenpapier (für Funktionsprüfung)
- ❑ Netzschalterabdeckung
- ❑ Blatt für 58 mm Papierbreite × 2*
- ❑ Spezieller Netzadapter (EPSON AC ADAPTER,RA Modell: M266A)
- ❑ Benutzerhandbuch (dieses Handbuch)

** Ist je nach Druckermodell möglicherweise nicht im Lieferumfang enthalten.*

Teilenamen

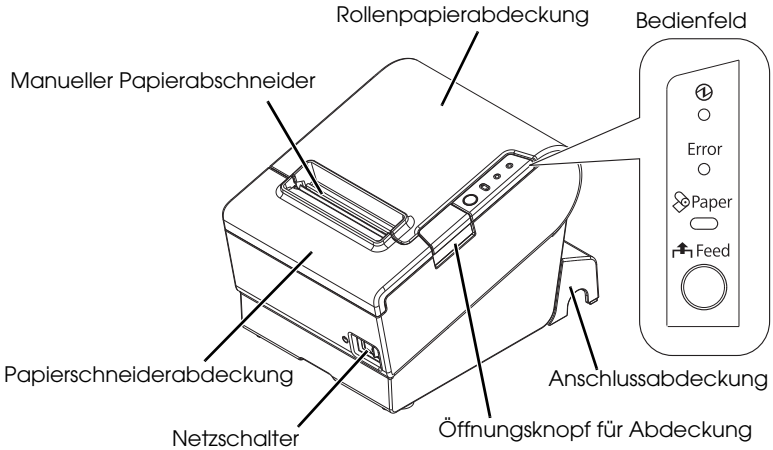

Bedienfeld

Betriebsanzeige

Die Betriebsanzeige leuchtet, wenn der Drucker eingeschaltet ist.

Fehleranzeige (Error LED)

Dieses Lämpchen leuchtet, wenn am Gerät ein Fehler aufgetreten ist.

Papieranzeige (Paper LED)

Weist darauf hin, dass das Papier zu Ende geht bzw. gegangen ist. Wenn das Lämpchen blinkt, befindet sich das Gerät im Bereitschaftsmodus (Standby).

Papiervorschubtaste (Feed)

Schiebt Papier vor.

Anschließen an eine Stromquelle

Hinweis:

Es dauert nach dem Einschalten des Druckers ungefähr 30 Sekunden, bis er zum Drucken bereit ist.

Verwenden Sie den Netzschalter an der Vorderseite des Druckers, um den Drucker ein- und ausschalten.

Achten Sie darauf, dass der Netzschalter ausgeschaltet ist, und schliesen Sie den speziellen Netzadapter an den Drucker, wie in Abbildung ***A*** auf Seite ii gezeigt an.

Anschließen an externe Geräte

⚠ ***VORSICHT:***

Beachten Sie die untenstehenden Vorsichtsmaßnahmen, wenn Sie externe Geräte mit den USB-Anschlüssen (einschließlich Micro-USB) verbinden.

- *Überprüfen Sie den Nennstrom der externen Geräte anhand der Beschreibungen auf den Geräten oder in den Handbüchern. Verwenden Sie kein Gerät, dessen Nennstrom unbekannt ist.*
- *Verwenden Sie nur externe Geräte mit UL-Zulassung (nur für Nutzer in Nordamerika).*
- *Schließen Sie externe Geräte nur an, wenn deren gesamter Nennstrom weniger als 2,0 A beträgt.*

Achten Sie bei Verwendung des Druckers darauf, dass die in der Abbildung unten gezeigte Schutzabdeckung fest einrastet.

Wenn LAN-Kabel im Freien verlegt sind, stellen Sie sicher, dass Geräte ohne korrekten Überspannungsschutz dadurch gesichert sind, dass sie durch Geräte verbunden sind, die einen Überspannungsschutz besitzen. Andernfalls können die Geräte durch Blitzschlag beschädigt werden.

✎ ***Hinweis:***

Das Verbinden des optionalen Wireless LAN Cable Set (OT-WL01) mit dem USB-Anschluss ermöglicht die Wireless LAN-Verbindung. Während Sie eine Verbindung über Wireless LAN herstellen, darf das Ethernet-Kabel nicht mit dem Drucker verbunden sein.

1. Schließen Sie alle Kabel an die Anschlüsse an der Rückseite des Druckers an. Siehe Abbildung unten für die Positionen der Anschlüsse.

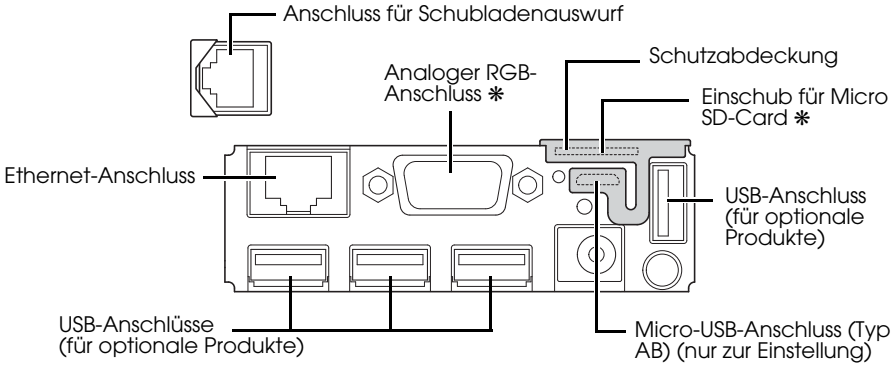

Hinweis: *Die oben mit einem "❋" gekennzeichneten Anschlüsse sind zur Zeit nicht erhältlich.*

2. Verbinden Sie die anderen Kabelenden mit den externen Geräten.

Anbringen der Anschlussabdeckung

Befolgen Sie die nachstehenden Schritte für das Anbringen der Anschlussabdeckung zum Schutz der Kabel.

✎ ***Hinweis:***
*Die Anschlussabdeckung hat 3 Kabelausgänge in verschiedene Richtungen. Wenn Sie Kabel durch den Kabelausgang auf der Rückseite herausziehen, deren Anschluss sich nicht selbst verriegelt (USB-Kabel und DC 5 V-Kabel), befestigen Sie die Kabel mit dem Kabelbinder, um das Ablösen des Kabels zu verhindern. (Siehe Abbildung **B** auf Seite ii.)*

1. Drehen Sie den Drucker um.
2. Positionieren Sie die zwei Halter auf den Seiten der Anschlussabdeckung, damit diese am Druckergehäuse halten, siehe Abbildung ***D***.
3. Drücken Sie die Anschlussabdeckung nach unten, damit diese auf das Druckergehäuse einrastet, siehe Abbildung ***D***.
4. Führen Sie jedes Kabel durch die Kabelausgänge unten in der Anschlussabdeckung.
   Wenn es zu viele Kabel für einen Kabelausgang sind, verwenden Sie mehrere Ausgänge.
5. Drehen Sie den Drucker um und stellen Sie sicher, dass keine Kabel eingeklemmt wurden. (Siehe Abbildung ***C***.)

Zum Entfernen der Anschlussabdeckung drehen Sie den Drucker um, drücken Sie die Abdeckung nach unten und die beiden Seiten nach innen, um die Haken der Abdeckung vom Druckergehäuse zu lösen. Siehe Abbildung ***E***.

Einlegen des Rollenpapiers

Befolgen Sie die nachstehenden Schritte zum Einlegen von Rollenpapier. Wenn Sie über die Rollenpapierführung die Papierbreite ändern möchten, lesen Sie bitte unter “Änderung der Papierbreite” auf Seite 17.

1. Drücken Sie die Taste für das Öffnen der Abdeckung, um die Rollenpapierabdeckung zu öffnen. (Siehe Abbildung ***F***.)
2. Entfernen Sie die eventuell vorhandenen gebrauchten Rollenpapierhülsen und legen Sie das Rollenpapier richtig herum ein. Siehe Abbildung ***G*** auf Seite iii.
3. Ziehen Sie das Papier etwas heraus und schließen Sie die Rollenpapierabdeckung, siehe Abbildung ***H***.
4. Reißen Sie das Papier ab, siehe Abbildung ***I***.

Änderung der Papierbreite

Wird die Rollenpapierführung mitgeliefert, können Sie den Drucker vom Modell mit 80 mm Papierbreite zum Modell mit 58 mm Papierbreite ändern, indem Sie die Rollenpapierführung installieren. Befolgen Sie die nachstehenden Schritte für die Änderung der Papierbreite.

⚠ ***VORSICHT:***
Nachdem Sie die Papierbreite von 80 mm auf 58 mm geändert haben, kann diese nicht mehr auf 80 mm zurück geändert werden.

Nehmen Sie beim Ändern der Papierbreite die Einstellungen für die Papierbreite unbedingt mit der Anwendungssoftware für den TM-T88V vor.

1. Drücken Sie die Taste für das Öffnen der Abdeckung, um die Rollenpapierabdeckung zu öffnen. (Siehe Abbildung ***F***.)
2. Installieren Sie die Rollenpapierführung so, dass der Steg auf der Unterseite mit dem Loch rechts vom Papierhalter ausgerichtet ist, siehe Abbildung ***J***.
3. Ziehen Sie die inliegende Schraube fest an, um so die Rollenpapierführung zu befestigen.
4. Setzen Sie die zwei beiliegenden Blätter entlang der Rollenpapierführung unterhalb des Rollenpapierhalters ein, siehe Abbildung ***K***.
   Stellen Sie sicher, dass der Abstand zwischen der oberen Blattkante und der Nut in der Rollenpapierführung (siehe Punkt ***a*** in Abbildung) 0,5 mm oder weniger beträgt.
5. Installieren Sie das Rollenpapier korrekt.
6. Schließen Sie die Rollenpapierabdeckung.

Testausdruck

Nach der Druckereinrichtung oder wenn der Drucker nicht einwandfrei funktioniert, können Sie ihn mit einem Testausdruck überprüfen. Wenn das Gerät Druckmuster erstellt, wenn Sie die folgenden Schritte ausführen, funktioniert der Drucker normal.

1. Achten Sie darauf, dass das Papier richtig eingelegt ist und alle Abdeckungen geschlossen sind.
2. Halten Sie die Papiervorschubtaste (Feed) gedrückt und schalten Sie den Drucker ein.
3. Wenn der Drucker seinen Status ausdruckt und die Papieranzeige (Paper LED) blinkt, drücken Sie die Papiervorschubtaste (Feed) erneut, um den Testdruck neu zu starten.

Der Testdruck ist abgeschlossen, wenn "*** completed***" gedruckt wird.

Anbringen der Netzschalterabdeckung

Die beiliegende Netzschalterabdeckung verhindert, dass der Netzschalter versehentlich gedrückt wird. Sie können den Netzschalter ein- und ausschalten, indem Sie einen spitzen Gegenstand in die Löcher an der Netzschalterabdeckung einführen. Verwenden Sie zum Lösen der Abdeckung ebenfalls einen spitzen Gegenstand.

Um diese Abdeckung zu nutzen, installieren Sie diese, wie in Abbildung ***L*** auf Seite iv dargestellt.

⚠ ***WARNUNG:***

Wenn bei angebrachter Netzschalterabdeckung ein Unfall auftritt, sofort den Netzstecker ziehen. Bei Weiterverwendung des Geräts besteht Feuer- und Stromschlaggefahr.

Über Netzwerkverbindung

Überprüfung der Netzwerkeinstellungen

Stellen Sie sicher, dass der Drucker eingeschaltet ist, und drücken Sie für ca. 3 Sekunden die Taste an der Schnittstellen-Einheit (siehe folgende Abbildung). Wenn Sie die Taste loslassen, wird eine Statusseite ausgeworfen, auf der die Netzwerkparameter aufgeführt sind.
Überprüfen Sie anhand der Statusseite alle notwendigen Einstellungen für die Verbindung mit dem Netzwerk.

Hinweis:
Wenn Sie die Taste länger als 10 Sekunden gedrückt halten, werden die Netzwerkeinstellungen auf die Anfangswerte gesetzt. (Siehe "Zurücksetzen der Netzwerkeinstellungen" auf Seite 19.)

Der Drucker ist anfangs so eingestellt, dass die IP-Adresse für das WLAN vom DHCP erhalten wird. Wenn Sie den Drucker anschalten, erhält er die IP-Adresse, und dann wird sie automatisch ausgedruckt.

Netzwerkeinstellung

Nehmen Sie auf dem Computer und den Zugangspunkten dieselben Einstellungen vor wie auf der ausgedruckten Statusseite.

Nehmen Sie die Netzwerkeinstellungen mit Hilfe des Webbrowsers vor. Geben Sie die IP-Adresse des Druckers in die Adressleiste des Webbrowsers ein und nehmen Sie die Netzwerkeinstellungen gemäß **TM-T88V-i Technical Reference Guide** vor.

Zurücksetzen der Netzwerkeinstellungen

Um die Netzwerkeinstellungen auf die Standardwerte zurückzusetzen, halten Sie die Taste an der Schnittstellen-Einheit (siehe folgende Abbildung) mehr als 10 Sekunden gedrückt. Wenn Sie die Taste loslassen, wird der Vorgang gestartet.

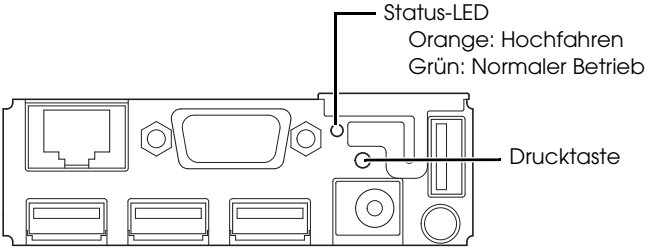

Fehlersuche

Auf dem Bedienfeld leuchten keine Lämpchen

Prüfen Sie, ob der Drucker korrekt mit einer Stromquelle verbunden ist. (Siehe "Anschließen an eine Stromquelle" auf Seite 15.)

Fehleranzeige (Error LED) leuchtet und kein Druck

- ❏ Prüfen Sie, ob die Rollenpapierabdeckung geschlossen ist. Ist diese geöffnet, bitte schließen.
- ❏ **Leuchtet** die Papieranzeige (Paper LED), prüfen Sie die korrekte Installation und den Vorrat des Rollenpapiers.

Fehleranzeige (Error LED) blinkt, aber kein Druck

- ❏ Prüfen Sie das Gerät auf Papierstau. Ist ein Papierstau aufgetreten, entfernen Sie das aufgestaute Papier, wie nachstehend beschrieben und installieren Sie das Rollenpapier korrekt.
- ❏ Der Druck wird angehalten, wenn der Druckkopf überhitzt und wird automatisch fortgesetzt, sobald er abgekühlt ist.
- ❏ Im anderen Fall schalten Sie den Drucker aus und nach 10 Sekunden wieder ein.

Keine Verbindung mit externen Geräten

Wenn die Status-LED (siehe Abbildung auf Seite 19) grün leuchtet

- ❏ Prüfen Sie, ob das Schnittstellenkabel oder das Wireless LAN-Kabel-Set (optionales Produkt) korrekt angeschlossen ist. (Siehe "Anschließen an externe Geräte" auf Seite 16.)
- ❏ Drucken Sie die Statusseite aus, um zu prüfen, ob die Netzwerkeinstellungen korrekt sind. (Siehe "Überprüfung der Netzwerkeinstellungen" auf Seite 19.)

Wenn die Status-LED (siehe Abbildung auf Seite 19) nicht /orange leuchtet

Wenn die Status-LED nach dem Ausschalten des Drucker aus ist oder weiterhin orange leuchtet, auch wenn 30 Sekunden nach dem Einschalten des Druckers vergangen sind, muss die Schnittstellen-Platine repariert werden.

Papierstau

Tritt ein Papierstau auf, niemals das Papier mit Gewalt herausziehen. Öffnen Sie die Rollenpapierabdeckung, und beseitigen Sie den Papierstau.

⚠ ⚠ ***VORSICHT:***
*Berühren Sie nicht den Thermodruckkopf und dessen Rahmen auf der Seite (wie dargestellt durch den Kreis in der Abbildung **O**), da dieser nach dem Druck sehr heiß sehr kann.*

Lässt sich die Rollenpapierabdeckung nicht öffnen, befolgen Sie die nachstehenden Schritte.

1. Schalten Sie den Drucker aus.
2. Schieben Sie die Papierschneiderabdeckung nach vorne, um diese zu öffnen, siehe Abbildung ***M***.

3. Drehen Sie das Rädchen, bis ein Dreieck in der Öffnung sichtbar ist. Auf diese Weise wird das Messer in die Ausgangsstellung gebracht. Am Papierabschneider befindet sich ein entsprechendes Hinweisschild. Siehe Abbildung ***N***.
4. Schließen Sie die Abdeckung des Papierabschneiders.
5. Öffnen Sie die Rollenpapierabdeckung, und beseitigen Sie den Papierstau.

Reinigen

Reinigen des Druckergehäuses

Vergewissern Sie sich, dass der Drucker ausgeschaltet ist, und wischen Sie den Schmutz mit einem trockenen oder feuchten Tuch von dem Druckergehäuse.

⚠ ***VORSICHT:***
Reinigen Sie das Produkt niemals mit Alkohol, Benzin, Verdünner oder anderen Lösungsmitteln. Die Teile aus Plastik oder Gummi könnten dadurch beschädigt werden oder zerbrechen.

Reinigen des Thermokopfes

⚠ ***VORSICHT:***
*Nach dem Drucken können der Thermaldruckkopf und der Rahmen auf dessen Seite (wie in Abbildung **O** durch den Kreis dargestellt) sehr heiß sein. Den Thermokopf nicht berühren und vor dem Reinigen abkühlen lassen. Um eine Beschädigung des Thermokopfes zu vermeiden, berühren Sie diesen nicht mit den Fingern oder harten Gegenständen.*

Schalten Sie den Drucker aus, öffnen Sie die Rollenpapierabdeckung und reinigen Sie das Thermoelement des Thermokopfes mit einem mit Alkohollösung (Ethanol oder IPA) befeuchteten Wattestäbchen. Siehe Abbildung ***O***.

Epson empfiehlt, den Thermokopf regelmäßig zu reinigen (im Allgemeinen alle drei Monate), um die ursprüngliche Druckqualität beizubehalten.

Open Source Software-Lizenz

1) Dieses Druckerprodukt enthält die in Abschnitt 5) aufgeführten Open Source-Software-Programme gemäß den Lizenzbedingungen der jeweiligen Open Source-Software-Programme.

2) Wir stellen den Quellcode der GPL- und LGPL-Programme bis fünf (5) Jahre nach dem Absetzen desselben Modells des Druckerprodukts zur Verfügung. Wenn Sie den genannten Quellcode haben möchten, wenden Sie sich bitte an den Kunden-Support für Ihre Region. Sie müssen die Lizenzbedingungen aller Open Source-Software-Programme einhalten.

3) Die Open Source-Software-Programme werden OHNE JEDE GARANTIE bereitgestellt; auch ohne die implizite Garantie der MARKTGÄNGIGKEIT UND DER EIGNUNG FÜR EINEN BESTIMMTEN ZWECK. Siehe Lizenzbedingungen der jeweiligen Open Source-Software-Programme für weitere Details.

4) OpenSSL Toolkit
Dieses Druckerprodukt enthält Software, die vom OpenSSL-Projekt zur Verwendung im OpenSSL Toolkit entwickelt wurde (http://www.openssl.org/).
Dieses Produkt enthält kryptographische Software, geschrieben von Eric Young (eay@cryptsoft.com).

5) Die Liste der Open Source-Software-Programme, die in diesem Druckerprodukt enthalten sind, sowie die vollständigen Lizenzbedingungen jeder Lizenz finden Sie unter folgender URL.

http://xxx.xxx.xxx.xxx/licenses/

* Für den unterstrichenen Teil der obigen URL geben Sie die IP-Adresse des jeweiligen Druckers ein.

Nederlands

Specificaties en normen

De technische specificaties en de goedgekeurde normen staan aan het begin van deze handleiding.

Afbeeldingen

De meeste afbeeldingen staan aan het begin van deze handleiding. Ze zijn aangeduid als (A, B, C . . .). Sommige afbeeldingen bevatten nummers. Bekijk de onderstaande lijst voor de betekenis van de nummers.

1. Netsnoer
2. Toepassingsspecifieke AC adapter
3. Kabel band
4. Haak
5. Bladen
6. Knop
7. Thermische kop

Gebruiksbeperkingen

Wanneer dit product gebruikt wordt voor toepassingen die een hoge mate van betrouwbaarheid/veiligheid vereisen, zoals bijv. transportapparatuur voor vliegtuigen, treinen, schepen, auto's, enz.; ramppreventievoorzieningen; diverse soorten beveiligingsapparatuur, enz.; of functionele/precisie-apparatuur, mag u dit product alleen gebruiken indien uw ontwerp voorziet in redundantie en fail-safes ten einde de veiligheid en betrouwbaarheid van het complete systeem te waarborgen. Omdat dit product niet bestemd is voor toepassingen die een uitermate hoge mate van betrouwbaarheid/veiligheid vereisen, zoals luchtvaartapparatuur, primaire communicatieapparatuur, regelapparatuur voor kerninstallaties of medische apparatuur voor directe medische zorg, wordt u geacht uw eigen oordeel te hanteren aangaande de geschiktheid van dit product, op basis van grondige evaluatie.

Let op

Alle rechten voorbehouden. Niets uit deze uitgave mag worden verveelvoudigd, opgeslagen in een geautomatiseerd gegevensbestand of openbaar worden gemaakt in enige vorm of op enige wijze, hetzij elektronisch, mechanisch, door fotokopiëren, opnamen of enige andere manier, zonder voorafgaande schriftelijke toestemming van Seiko Epson Corporation. Er wordt geen aansprakelijkheid voor octrooien aanvaard in verband met gebruik van de informatie in deze uitgave. Hoewel bij het samenstellen van deze uitgave de grootste zorgvuldigheid is betracht, aanvaardt Seiko Epson Corporation geen aansprakelijkheid voor fouten of omissies. Noch wordt aansprakelijkheid aanvaard voor schade die voortvloeit uit gebruik van de informatie in deze uitgave.

Noch Seiko Epson Corporation noch een van haar dochterondernemingen kan aansprakelijk worden gesteld door de koper of door derden voor schade, verliezen of kosten die door de koper of derden zijn gemaakt als gevolg van:ongelukken, onjuist gebruik of misbruik van dit product of door onbevoegden uitgevoerde modificaties, reparaties of wijzigingen van dit product of (behalve in de VS) het niet in acht nemen van de aanwijzingen voor gebruik en onderhoud van Seiko Epson Corporation.

Seiko Epson Corporation is niet aansprakelijk voor schade of problemen die voortvloeien uit gebruik van andere optionele producten of verbruiksgoederen dan die welke door Seiko Epson Corporation zijn aangemerkt als “originele Epson-producten” of als “door Epson goedgekeurde producten”.

EPSON is een gedeponeerd handelsmerk van Seiko Epson Corporation in Japan en andere landen/gebieden.

BEKENDMAKING: Wijzigingen in de inhoud van deze handleiding onder voorbehoud.

Copyright © 2012 by Seiko Epson Corporation, Nagano, Japan.

WAARSCHUWING

Dit is een product van klasse A. In een residentiële omgeving kan dit product radiostoring veroorzaken; in dat geval zal de gebruiker soms aanvullende maatregelen moeten treffen.

Doel van deze handleiding

Deze handleiding biedt informatie en beschrijft de basis bediening van de TM-T88V-i om veilig en correct gebruik van de printer mogelijk te maken.

Belangrijke veiligheidsinformatie

Dit gedeelte bevat belangrijke informatie voor veilig en effectief gebruik van dit product. Lees dit gedeelte zorgvuldig door en bewaar het op een goed toegankelijke plaats.

Verklaring van symbolen

De symbolen in deze handleiding zijn onderverdeeld volgens hun mate van belangrijkheid, zoals hieronder beschreven. Lees het onderstaande zorgvuldig door voordat u het product gebruikt.

⚠ ***WAARSCHUWING:***
Waarschuwingen moeten goed in acht genomen worden om ernstig lichamelijk letsel te voorkomen.

⚠ ***LET OP:***
Voorzorgsmaatregelen moeten in acht genomen worden om licht letsel, apparatuurschade of dataverlies te voorkomen.

✎ ***Opmerking:***
Opmerkingen bieden belangrijke informatie en handige tips over de bediening van uw apparatuur.

Veiligheidsmaatregelen

⚠ ***WAARSCHUWING:***
Het apparaat onmiddellijk uitschakelen wanneer het rook, een vreemde geur of ongebruikelijk geluid afgeeft. Doorgaan met gebruik kan leiden tot brand of elektrische schokken. De stekker onmiddellijk uit het stopcontact trekken en contact opnemen met de leverancier of een servicecentrum van Seiko Epson voor advies.

Probeer niet zelf het product te repareren. Onjuist uitgevoerde reparaties kunnen gevaar veroorzaken.

Dit product niet demonteren of wijzigen. Wijzigen van dit product kan letsel of brand veroorzaken.

Ervoor zorgen dat u de juiste voedingsbron gebruikt. Aansluiten op een onjuiste voedingsbron kan brand veroorzaken.

Voorkomen dat er voorwerpen in het apparaat vallen. Binnendringen van vreemde voorwerpen kan brand veroorzaken.

Als er water of andere vloeistoffen in het apparatuur terechtkomt, de stekker onmiddellijk uit het stopcontact trekken en contact opnemen met de leverancier of een Seiko Epson servicecentrum voor advies. Doorgaan met gebruik kan leiden tot brand.

Geen spuitbussen met brandgevaarlijk gas in of bij dit product gebruiken. Dat kan brand veroorzaken.

⚠ ***LET OP:***
De kabels niet op een andere wijze aansluiten dan als vermeld in deze handleiding. Een andere wijze van aansluiting kan apparatuurschade of brand veroorzaken.

Dit apparaat moet op een stevige, stabiele en horizontale ondergrond geplaatst worden. Het product kan beschadigd raken of ongelukken veroorzaken als het valt.

Niet gebruiken op plaatsen met een hoge vochtigheidsgraad of veel stof. Overmatig vocht en/of stof kan apparatuurschade of brand tot gevolg hebben.

Geen zware voorwerpen boven op dit product plaatsen. Nooit op dit product gaan staan of leunen. De apparatuur kan defect raken of in elkaar klappen, wat breuk en eventueel letsel kan veroorzaken.

Wees voorzichtig dat u uw vingers niet bezeert aan de handmatige snijder

- *Wanneer u afgedrukt papier verwijdert*
- *Wanneer u andere handelingen uitvoert zoals het plaatsen/vervangen van de papierrol*

Om ongelukken te voorkomen altijd de stekker van dit product uit het stopcontact trekken als u het langere tijd niet gebruikt.

Voordat u dit product verplaatst, verzeker uzelf ervan dat alle kabels zijn losgemaakt.

Sluit geen telefoonkabel aan op de lade kickout connector, anders kunnen de printer en de telefoonkabel beschadigen.

Waarschuwingsetiketten

De waarschuwingsetiketten op het product geven de volgende veiligheidsmaatregelen mee.

⚠ ⚠ ***LET OP:***

*Raak de thermische kop en het frame aan de zijkant (aangegeven in de cirkel op afbeelding **O** op pagina v) niet aan omdat deze na het afdrukken heel warm kan zijn.*

⚠ ***LET OP:***

Raken van de handmatige papiersnijder kan letsel veroorzaken.

⚠ ***LET OP:***

Wanneer u externe apparatuur op de USB (inclusief Micro-USB) connectors aansluit, volg dan de voorzorgsmaatregelen hieronder.

- *Controleer de nominale stroom van de externe apparatuur door middel van het controleren van de beschrijvingen op de apparatuur of in de handleidingen. Gebruik geen apparatuur waarvan de nominale stroom onduidelijk is.*
- *Gebruik alleen UL-goedgekeurde externe apparatuur (alleen voor Noord Amerikaanse gebruikers).*
- *Sluit de externe apparatuur alleen aan wanneer de totale nominale stroom minder is dan 2,0 A.*

De printer instellen

⚠ ***LET OP:***
De volgende optionele producten kunnen niet gebruikt worden voor deze printer.

- *Muurbeugelset (WH-10)*
- *Netsnoerdeksel (OT-BX88)*

Ga als volgt te werk om de printer in te stellen.

1. Uitpakken (Zie “Uitpakken” op pagina 26.)
2. Aansluiten op een spanningsbron
   (Zie “Aansluiten op een spanningsbron” op pagina 27.)
3. Aansluiten op externe apparatuur
   (Zie “Aansluiten op externe apparatuur” op pagina 27.)
4. De kap van de aansluitingen plaatsen
   (Zie “De kap van de aansluitingen plaatsen” op pagina 28.)
5. De papierrol plaatsen (Zie “Installeren van rolpapier” op pagina 29.)
6. Werking controle met test afdruk (Zie “Test afdruk” op pagina 30.)

Uitpakken

De printer met standaard specificaties omvat de volgende items.
Neem contact op met de leverancier als er onderdelen beschadigd zijn.

- ❑ Printer
- ❑ Connectorkap
- ❑ Papierrolgeleider*
- ❑ Schroef*
- ❑ Netsnoer*
- ❑ Garantiecertificaat*
- ❑ Papierrol (voor werking controle)
- ❑ Kap over aan/uit schakelaar
- ❑ Blad voor papier 58 mm breed × 2*
- ❑ Dedicated AC adapter
  (EPSON AC ADAPTER,RA model: M266A)
- ❑ Gebruikershandleiding (deze handleiding)

** Soms niet meegeleverd, afhankelijk van het printermodel.*

Namen van onderdelen

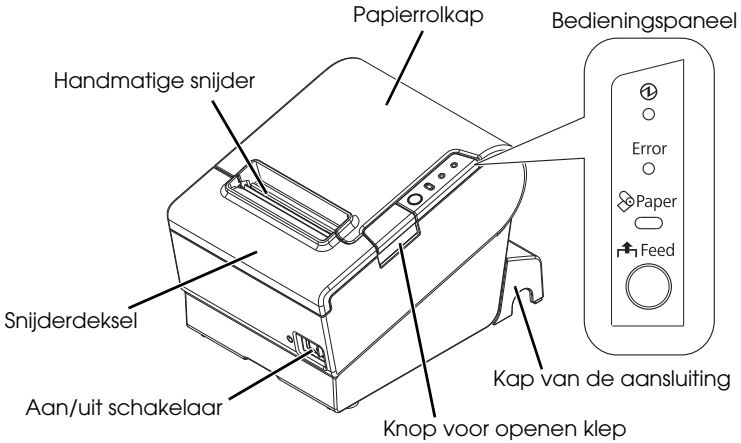

Bedieningspaneel

Aan/Uit-lampje
Dit lampje brandt als de printer aanstaat.

Error-lampje
Geeft aan dat er een fout is.

Papier-led (Paper)
Geeft aan dat het papier bijna of helemaal op is. Knipperen geeft de stand-by modus aan.

Feed-knop
Deze knop voert het papier in.

Aansluiten op een spanningsbron

Opmerking:
Nadat de printer is aangezet duurt het ongeveer 30 seconden voordat deze klaar is om te printen.

Gebruik de Aan/uit schakelaar aan de voorkant van de printer om de printer aan en uit te schakelen.

Zorg ervoor dat de Aan/uit schakelaar uitgeschakeld staat en sluit de Dedicated AC adapter op de printer aan, zoals afgebeeld in afbeelding ***A*** op pagina ii.

Aansluiten op externe apparatuur

LET OP:
Wanneer u externe apparatuur op de USB (inclusief Micro-USB) connectors aansluit, volg dan de voorzorgsmaatregelen hieronder.

- *Controleer de nominale stroom van de externe apparatuur door middel van het controleren van de beschrijvingen op de apparatuur of in de handleidingen. Gebruik geen apparatuur waarvan de nominale stroom onduidelijk is.*
- *Gebruik alleen UL-goedgekeurde externe apparatuur (alleen voor Noord Amerikaanse gebruikers).*
- *Sluit de externe apparatuur alleen aan wanneer de totale nominale stroom minder is dan 2,0 A.*

Wanneer u de printer gebruikt, zorg er dan voor dat de beschermkap aangegeven in de afbeelding hierboven stevig op zijn plaats zit.

Wanneer LAN kabels buiten worden geïnstalleerd, zorg er dan voor dat apparatuur dat geen overspanningsbeveiliging heeft wordt beschermd door apparatuur dat wel een overspanningsbeveiliging heeft. Anders kan de apparatuur door bliksem beschadigen.

Opmerking:
Het aansluiten van de optionele Wireless LAN Cable Set (OT-WL01) op de USB connector activeert de draadloze LAN aansluiting. Wanneer u verbinding maakt via Wireless LAN, sluit dan de netwerkkabel niet aan op de printer.

1. Sluit alle kabels aan op de connectors aan de achterkant van de printer. Bekijk de onderstaande lijst voor de posities van de connectors.

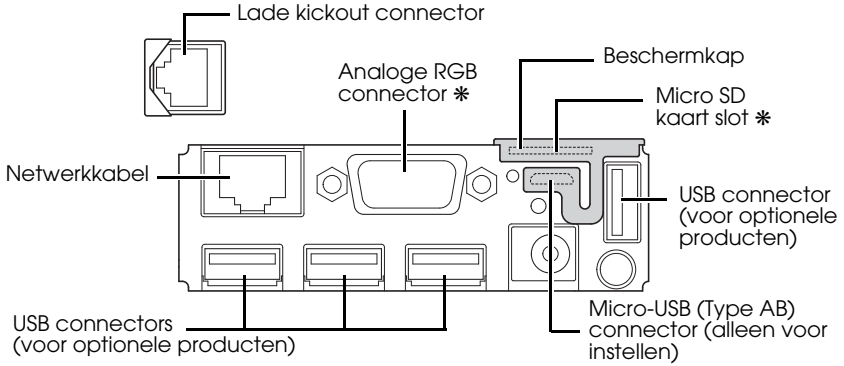

Opmerking: *Connectors gemerkt met "✻" hierboven zijn momenteel niet beschikbaar.*

2. Sluit de andere uiteinden van de kabels aan op de externe apparatuur.

De kap van de aansluitingen plaatsen

Ga als volgt te werk om de kap van de aansluitingen te plaatsen om de kabels te beschermen.

✎ ***Opmerking:***
De kap van de aansluitingen heeft 3 verschillende kabel uitgangen in verschillende richtingen. Wanneer de kabels, waarvan de connector niet vergrendeld (USB kabel en DC 5 V kabel), uit de uitgangen aan de achterkant worden getrokken, maak dan de kabels vast met de kabel band om te voorkomen dat de kabels loskomen. (Zie afbeelding ***B*** *op pagina ii.)*

1. Draai de printer om.
2. Plaats de twee haken aan weerszijden van de connectorkap zodat deze in de behuizing van de printer haakt. Zoals afgebeeld in ***D***.
3. Duw de connectorkap totdat deze aan de behuizing van de printer klikt, zoals afgebeeld in ***D***.
4. Voer elke kabel door de kabel uitgangen aan de onderkant van de kap.
   Als er teveel kabels zijn voor één uitgang, gebruik dan meerdere uitgangen.
5. Draai de printer om en controleer of de kabels niet klem komen. (Zie afbeelding ***C***.)

Om de connectorkap te verwijderen, keert u de printer om en duwt u de connectorkap omlaag terwijl u de zijkanten van de connectorkap naar binnen duwt om de haakjes van de printerkast los te halen. Zie afbeelding ***E***.

Installeren van rolpapier

Ga als volgt te werk om de papierrol te plaatsen. Wanneer u de breedte van het papier wilt veranderen met de papierrolgeleider, zie “De papierbreedte wijzigen” op pagina 29.

1. Druk op de knop om de papierrolkap te openen. (Zie afbeelding ***F***.)
2. Verwijder eventueel het binnenste van de gebruikte papierrol en plaats de papierrol in de juiste richting. Zie afbeelding ***G*** op pagina iii.
3. Trek er wat papier uit en sluit de papierrolkap, zoals afgebeeld in afbeelding ***H***.
4. Scheur het papier af, zoals afgebeeld in afbeelding ***I***.

De papierbreedte wijzigen

Als de papierrolgeleider is bijgevoegd, kunt u de printer van het model voor 80 mm papierbreedte veranderen naar het model voor 58 mm papierbreedte door de papierrlogeleider te installeren. Volg de onderstaande stappen om de papierbreedte te wijzigen.

⚠ ***LET OP:***

Nadat u de papierbreedte hebt gewijzigd van 80 mm tot 58 mm, kunt u niet terugkeren naar 80 mm.

Zorg er bij het veranderen van de papierbreedte voor dat u de instelling voor de papierbreedte opgeeft met de geheugenschakelaars. Gebruik voor het instellen van de geheugenschakelaars het hulpprogramma voor de TM-T88V.

1. Druk op de knop om de papierrolkap te openen. (Zie afbeelding ***F***.)
2. Installeer de papierrolgeleider zodat het uitsteeksel op de onderkant in lijn is met het gat aan de rechterkant van de papierrolhouder, zoals afgebeeld in afbeelding ***J***.
3. Draai de schoef aan om de papierrolgeleider vast te zetten.
4. Plak de 2 meegeleverde bladen langs de papierrolgeleider op de bodem van de papierrolhouder, zoals afgebeeld in afbeelding ***K***.
   Controleer of de ruimte tussen de bovenrand van de bladen en de lijn in de groef in de papierrolgeleider (aangegeven met de letter ***a*** in de afbeelding) 0,5 mm of minder is.
5. Plaats de papierrol op de juiste manier.
6. Sluit de papierrolkap.

Test afdruk

Na het instellen van de printer, of wanneer deze niet correct werkt, kunt u de werking van de printer controleren door middel van een test afdruk. De printer werkt normaal als de printer patronen afdrukt wanneer u de volgende stappen opvolgt.

1. Zorg ervoor dat het papier correct is ingevoerd en dat de kappen gesloten zijn.
2. Schakel de printer aan terwijl u de Feed-knop indrukt.
3. Nadat de printer zijn status print en het papier-LED (Paper) knippert, druk weer op de Feed-knop om het test afdrukken te herstarten.

De test afdruk is compleet wanneer "*** completed***" is afgedrukt.

De kap over de aan/uit schakelaar plaatsen

U kunt het meegeleverde deksel voor de stroomschakelaar gebruiken om te voorkomen dat er per ongeluk op de knop wordt gedrukt. U kunt de aan/uit schakelaar aan- en uitschakelen door een scherp voorwerp in de gaten van de kap over de aan/uit schakelaar te plaatsen. Om de kap te verwijderen, dient u eveneens een scherp voorwerp te gebruiken.

Om deze kap te gebruiken, installeer hem zoals weergegeven in afbeelding ***L*** op pagina iv.

⚠ ***WAARSCHUWING:***

Als er zich een ongeluk voordoet terwijl het deksel van de aan/uitknop is aangebracht, moet u onmiddellijk het voedingssnoer uit het stopcontact trekken. Verder gebruik kan brand of elektrische schokken veroorzaken.

Over netwerkaansluitingen

De netwerkinstellingen bevestigen

Zorg ervoor dat de printer aan staat, druk op de drukknop op de aansluitkaart (zoals afgebeeld in de volgende afbeelding) voor ongeveer 3 seconden. Wanneer u de knop loslaat wordt er een blad met netwerkinstellingen afgedrukt.
Met dit statusblad kunt u alle instellingen controleren die nodig zijn om verbinding te maken met het netwerk.

✎ ***Opmerking:***

wanneer u de knop langer indrukt dan 10 seconden wordt het netwerk geïnitialiseerd. (Zie “De netwerkinstellingen initialiseren” op pagina 31.)

De printer is standaard ingesteld dat het in een bedraad netwerk via DHCP zijn IP adres verkrijgt. Wanneer u de printer inschakelt wordt het IP adres automatisch verkregen en daarna afgedrukt.

Netwerkinstellingen

Gebruik dezelfde instellingen op de computer en access point als afgedrukt op het statusblad.

Gebruik de webbrowser om de netwerkinstellingen in te stellen. Voer het IP adres van de printer in de adresbalk van de webbrowser en stel de netwerkinstellingen in zoals aangegeven in **TM-T88V-i Technical Reference Guide**.

De netwerkinstellingen initialiseren

Om de netwerkinstellingen te resetten naar de standaardinstellingen, druk op de drukknop op de aansluitkaart (zoals afgebeeld in de volgende afbeelding) voor meer dan 10 seconden. Wanneer u de knop loslaat zal de initialisatie starten.

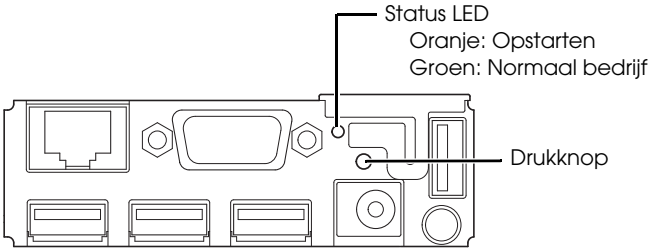

Probleemoplossing

Lichtjes op het bedieningspaneel branden niet

Controleer of de printer correct is aangesloten op een spanningsbron. (Zie "Aansluiten op een spanningsbron" op pagina 27.)

Error-lampje aan zonder dat wordt afgedrukt

- ❏ Controleer of de papierrolkap is gesloten. Als deze open staat, moet u hem sluiten.
- ❏ Als het papier-lampje (Paper) **oplicht**, moet u controleren of de rol papier goed is geplaatst en of er nog papier aanwezig is.

Error-lampje knippert zonder dat wordt afgedrukt

- ❏ Controleer of het papier is vastgelopen. Als het papier is vastgelopen, moet u het vastgelopen papier verwijderen aan de hand van de onderstaande beschrijving en de papierrol correct plaatsen.
- ❏ Het afdrukken stopt als de kop oververhit raakt en gaat automatisch door als deze weer afkoelt.
- ❏ Schakel in andere gevallen de printer uit en na 10 seconden weer aan.

Geen verbinding met externe apparatuur

Wanneer de status LED (afgebeeld in afbeelding pagina 31) groen oplicht

- ❏ Controleer of de interfacekabel, of de wireless LAN kabel set (optioneel product), juist is aangesloten. (Zie "Aansluiten op externe apparatuur" op pagina 27.)
- ❏ Print het statusblad om te controleren of de netwerkinstellingen juist zijn. (Zie "De netwerkinstellingen bevestigen" op pagina 30.)

Wanneer de status LED (afgebeeld in afbeelding pagina 31) uit is / oranje oplicht

Wanneer de status LED uit is nadat u de printer inschakelt of als deze oranje oplicht, zelfs nadat er 30 seconden voorbij zijn gegaan nadat u de printer aanzette, moet de aansluitkaart gerepareerd worden.

Als papier vastloopt, moet u het papier nooit met kracht naar buiten trekken. Open de papierrolkap en verwijder het vastgelopen papier.

LET OP:
*Raak de thermische kop en het frame aan de zijkant (aangegeven in de cirkel op afbeelding **O**) niet aan omdat deze na het afdrukken heel warm kan zijn.*

Als de papierrolkap niet opent, volg dan de onderstaande stappen:

1. Schakel de printer uit.
2. Schuif het snijderdeksel naar voren om het te openen, zoals afgebeeld in ***M***.
3. Draai aan de knop totdat u een driehoekje ziet in de opening. Hierdoor wordt het snijmes teruggezet naar de normale positie. Naast de papiersnijder ziet u een etiket met aanwijzingen. Zie afbeelding ***N***.
4. Sluit het deksel van de papiersnijder.
5. Open de papierrolkap en verwijder het vastgelopen papier.

Reinigen

De behuizing van de printer reinigen

Zorg ervoor dat u de printer uitschakelt en veeg het stof van de printerbehuizing met een droge of een vochtige doek.

LET OP:
Reinig het product nooit met alcohol, benzine, verdunner of gelijkaardige oplosmiddelen. U kunt hierdoor immers de plastic of rubberen onderdelen beschadigen of breken.

Reinigen van de thermische kop

LET OP:
*Na het afdrukken kunnen de thermische kop en het frame daarnaast (aangegeven in de cirkel op afbeelding **O**) heel warm worden. Raak hem niet aan en wacht totdat hij is afgekoeld voordat u hem reinigt. Beschadig de thermische kop niet door hem met uw vingers of harde voorwerpen aan te raken.*

Zet de printer uit, open de papierrolkap en maak het verwarmingselement van de thermische kop schoon met een wattenstaafje dat in een alcoholoplosmiddel is gedrenkt (ethanol of isopropanol). Zie afbeelding ***O***.

Epson beveelt aan de thermische kop regelmatig (gewoonlijk om de drie maanden) te reinigen om een goede afdrukkwaliteit te behouden.

Licentie voor openbronsoftware

1) Dit printerproduct bevat programma's op basis van openbronsoftware zoals vermeld in sectie 5) in overeenstemming met de licentievoorwaarden van elk afzonderlijk programma op basis van openbronsoftware.

2) Wij verstrekken de broncode van de GPL Programs en LGPL Programs tot vijf (5) jaar na stopzetting van het model van het printerproduct. Als u de bovenstaande broncode wilt ontvangen, neem dan a.u.b. contact op met de klantenservice van uw regio. U moet de licentievoorwaarden van elk programma op basis van openbronsoftware naleven.

3) De programma's op basis van openbronsoftware zijn ZONDER GARANTIE, ook zonder impliciete garantie van VERKOOPBAARHEID OF GESCHIKTHEID VOOR EEN BEPAALD DOEL. Zie de licentievoorwaarden van elk afzonderlijk programma op basis van openbronsoftware voor meer informatie.

4) OpenSSL toolkit
Dit printerproduct bevat software die is ontwikkeld door het OpenSSL-project voor gebruik in de OpenSSL-toolkit (http://www.openssl.org/).
Dit product bevat cryptografiesoftware die is geschreven door Eric Young (eay@cryptsoft.com).

5) De lijst met programma's op basis van openbronsoftware die voor dit printerproduct worden gebruikt en de volledige licentievoorwaarden voor elke licentie kunt u vinden in de volgende URL.

http://xxx.xxx.xxx.xxx/licenses/

* Gebruik voor het onderlijnde deel van de bovenstaande URL het IP adres van elke printer.

Français

Spécifications et normes

Les spécifications techniques et les normes approuvées se trouvent au début de ce manuel.

Illustrations

La plupart des illustrations se trouvent au début de ce manuel. Elles sont identifiées par des lettres (A, B, C...). Certaines des illustrations incluent des numéros. Voir la liste ci-dessous pour la signification des numéros.

1. Câble d'alimentation
2. Adaptateur secteur dédié
3. Bande pour câble
4. Crochet
5. Bandes
6. Bouton
7. Tête thermique

Restrictions d'emploi

En cas d'utilisation de ce produit pour des applications exigeant une grande fiabilité/sécurité, telles que des appareils employés en transport aérien, ferroviaire, maritime, automobile, etc., des appareils de prévention des catastrophes, divers appareils de sécurité, etc., ou des appareils de fonction/ précision, vous devrez, avant d'utiliser ce produit, considérer l'incorporation à votre système de dispositifs de sécurité positive et de moyens redondants assurant la sécurité et la fiabilité de l'ensemble du système. Étant donné que ce produit n'est pas destiné aux applications exigeant une fiabilité/sécurité extrême, telles que du matériel aérospatial, du matériel de communications principal, du matériel de commande nucléaire ou du matériel de soins médicaux directs, etc., vous devrez, après une évaluation complète, décider si ce produit convient.

Attention

Tous droits réservés. Sauf autorisation écrite préalable de Seiko Epson Corporation, la reproduction, le stockage dans un système de rappel de données et la transmission sous quelque forme ou par quelque moyen que ce soit (électronique, mécanique, par photocopie, enregistrement, etc.) d'une partie quelconque de la présente publication sont interdits. La société décline toute responsabilité relative à l'exploitation des informations contenues dans le présent document. Cet ouvrage a été rédigé avec le plus grand soin ; toutefois, Seiko Epson Corporation décline toute responsabilité pour les erreurs et omissions qu'il pourrait contenir, ainsi que pour tous dommages résultant de l'exploitation des informations qu'il contient.

La responsabilité de Seiko Epson Corporation ou de ses filiales ne saurait être engagée envers l'acheteur de ce produit ou envers des tiers pour dommages, pertes, frais ou débours encourus par ceux-ci par suite d'accident ou d'utilisation erronée ou abusive de ce produit, de modification, réparation ou transformation non autorisée de celui-ci, ou (à l'exclusion des États-Unis), de toute utilisation du produit qui n'est pas strictement conforme aux instructions d'utilisation et de maintenance de Seiko Epson Corporation.

Seiko Epson Corporation décline toute responsabilité pour dommages ou problèmes découlant de l'utilisation de tous articles en option ou de toutes fournitures consommables autres que celles désignées produit d'origine Epson ou produit approuvé Epson par Seiko Epson Corporation.

EPSON est une marque déposée de Seiko Epson Corporation au Japon et dans d'autres pays/régions.

REMARQUE : Les informations contenues dans ce manuel sont sujettes à modification sans préavis.

Copyright © 2012 par Seiko Epson Corporation, Nagano, Japon.

AVERTISSEMENT

Cet appareil est un produit de classe A. Dans un environnement résidentiel, il risque de provoquer un brouillage radio, auquel cas l'utilisateur pourra être tenu de prendre des mesures adéquates.

But de ce manuel

Ce manuel fournit des informations décrivant les opérations de base pour les opérateurs de la machine TM-T88V-i pour permettre une utilisation sûre et correcte de l'imprimante.

Importantes précautions de sécurité

D'importantes informations destinées à assurer un emploi sans danger et efficace de ce produit sont présentées dans cette section. Lisez-la attentivement et rangez-la dans un endroit facile d'accès.

Signification des symboles

Dans ce manuel, les symboles sont identifiés par ordre d'importance de la manière indiquée ci-après. Lisez attentivement ce qui suit avant de manipuler le produit.

⚠ ***AVERTISSEMENT :***
Respectez strictement les avertissements afin d'éviter tout risque de blessure grave.

⚠ ***ATTENTION :***
Les mises en garde doivent être respectées afin d'éviter les risques de blessure légère de l'utilisateur, d'endommagement du matériel ou de perte de données.

✎ ***Remarque :***
Les remarques fournissent des informations importantes et des conseils utiles pour l'utilisation de votre équipement.

Consignes de sécurité

⚠ ***AVERTISSEMENT :***

Mettez immédiatement l'équipement hors tension s'il dégage de la fumée ou une odeur étrange ou s'il émet des bruits inhabituels. En persistant à l'utiliser dans ces circonstances, un incendie pourrait se produire. Débranchez immédiatement l'équipement et contactez votre distributeur ou un centre de service Seiko Epson pour demander conseil.

N'essayez jamais de réparer ce produit vous-même. Toute réparation erronée peut être dangereuse.

Ne démontez et ne modifiez jamais ce produit. Les interventions intempestives peuvent provoquer des blessures ou des incendies.

Vérifiez que la source d'alimentation électrique est conforme aux spécifications. Toute connexion à une source d'alimentation non conforme peut provoquer un incendie.

Ne laissez pas tomber de corps étrangers dans l'équipement. La pénétration de corps étrangers peut provoquer un incendie.

En cas de pénétration d'eau ou d'un autre liquide renversé dans l'équipement, débranchez immédiatement le cordon d'alimentation et contactez votre distributeur ou un centre de service Seiko Epson pour demander conseil. En persistant à utiliser l'équipement dans ces circonstances, un incendie pourrait se produire.

N'utilisez pas de bombes à aérosol contenant un gaz inflammable à l'intérieur ou à proximité de ce produit. Cela pourrait entraîner un incendie.

⚠ ***ATTENTION :***

Conformez-vous strictement aux instructions relatives à la connexion de câbles du présent manuel. Tout écart peut provoquer l'endommagement de l'équipement ou un incendie.

Veillez à poser cet équipement sur une surface horizontale ferme et stable. Toute chute du produit peut casser celui-ci ou occasionner des blessures.

N'utilisez pas le produit dans des endroits très poussiéreux ou exposés à une forte humidité. Toute humidité ou poussière excessive peut provoquer l'endommagement de l'équipement ou un incendie.

Ne posez pas d'objets lourds sur ce produit. Ne vous y appuyez jamais et ne montez jamais dessus. L'équipement pourrait tomber ou s'affaisser, et se casser ou causer des blessures.

Prenez garde de ne pas vous couper les doigts avec le coupe-papier manuel

- *En retirant le papier imprimé*
- *Lors d'autres opérations comme le chargement/remplacement du rouleau de papier*

Pour plus de sécurité, débranchez ce produit lorsqu'il ne doit pas servir pendant une période prolongée.

Avant de déplacer ce produit, s'assurer de débrancher tous les câbles qui y sont raccordés.

Ne pas raccorder de ligne téléphonique sur le connecteur de sortie du tiroir ; sans quoi l'imprimante et la ligne téléphonique pourraient être endommagées.

Étiquettes de mise en garde

Les étiquettes de mise en garde sur le produit indiquent les précautions suivantes.

⚠ ***ATTENTION :***

*Ne touchez pas la tête thermique ou son cadre (indiqué par le cercle dans l'illustration **O** de la page v) car elle peut être très chaude après une impression.*

⚠ ***ATTENTION :***

Toucher le coupe-papier peut entraîner des blessures.

⚠ ***ATTENTION :***

Lors du raccordement de périphériques externes sur les connecteurs USB (micro USB compris), suivre les précautions ci-dessous.

- *Vérifier le courant nominal des périphériques externes en contrôlant les descriptions sur les périphériques ou dans les manuels. Ne pas utiliser de périphérique dont le courant nominal est incertain.*
- *Utiliser les périphériques externes homologués UL (uniquement pour les utilisateurs d'Amérique du Nord).*
- *Raccorder les périphériques externes uniquement lorsque leur courant nominal total est inférieur à 2,0 A.*

Installation de l'imprimante

⚠ ***ATTENTION :***

Les produits en option suivant ne peuvent pas être utilisés pour cette imprimante.

- *Ensemble de support mural (WH-10)*
- *Couvercle d'alimentation (OT-BX88)*

Pour installer l'imprimante, suivez la procédure décrite ci-après :

1. Déballage (Voir "Déballage" en page 37.)
2. Branchement à une source d'alimentation (Voir "Branchement à une source d'alimentation" en page 38.)
3. Branchement à un périphérique externe (Voir "Raccordement aux périphériques externes" en page 39.)
4. Fixation du cache-connecteurs (Voir "Fixation du cache-connecteurs" en page 40.)
5. Installation du rouleau de papier (Voir "Installation du rouleau de papier" en page 40.)
6. Contrôle du fonctionnement avec test d'impression (Voir "Test d'impression" en page 41.)

Déballage

Les éléments suivants sont fournis avec l'imprimante standard.
Contactez le revendeur si l'un d'entre eux est endommagé.

❏ Imprimante
❏ Cache de connecteur
❏ Guide de rouleau de papier*
❏ Vis*
❏ Câble d'alimentation*
❏ Certificat de garantie*
❏ Rouleau de papier (pour le contrôle du fonctionnement)
❏ Cache de l'interrupteur marche-arrêt
❏ Bandes pour largeur de papier de 58 mm × 2*
❏ Adaptateur secteur dédié (EPSON AC ADAPTER,RA Modèle: M266A)
❏ Manuel de l'utilisateur (ce manuel)

** Peut ne pas être compris selon le modèle d'imprimante.*

Désignations des éléments

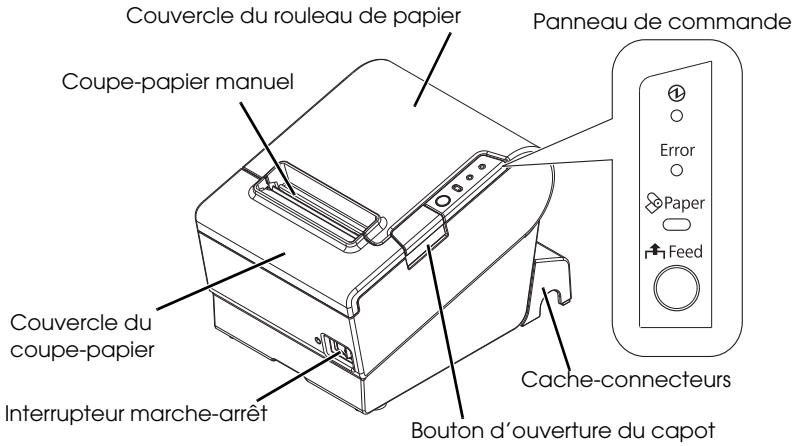

Panneau de commande

Voyant ⏻ (alimentation)

Ce voyant s'allume lorsque l'imprimante est en marche.

Voyant d'erreur (Error)

Ce voyant indique une erreur.

Voyant de papier (Paper)

Ce voyant s'allume quand le rouleau de papier arrive ou presque à la fin. Il clignote pour indiquer que l'imprimante est en mode d'attente.

Bouton d'avance papier (Feed)

Ce bouton sert à faire avancer le papier.

Branchement à une source d'alimentation

Remarque :
l'imprimante est prête à imprimer environ 30 secondes après qu'elle a été mise sous tension.

Utiliser l'interrupteur d'alimentation en façade de l'imprimante pour la mettre sous/hors tension.

S'assurer que l'interrupteur d'alimentation est éteint et brancher l'imprimante, et connecter l'adaptateur secteur dédié à l'imprimante, comme indiqué sur l'illustration ***A*** de la page ii.

Raccordement aux périphériques externes

⚠ ***ATTENTION :***

Lors du raccordement de périphériques externes sur les connecteurs USB (micro USB compris), suivre les précautions ci-dessous.

- *Vérifier le courant nominal des périphériques externes en contrôlant les descriptions sur les périphériques ou dans les manuels. Ne pas utiliser de périphérique dont le courant nominal est incertain.*
- *Utiliser les périphériques externes homologués UL (uniquement pour les utilisateurs d'Amérique du Nord).*
- *Raccorder les périphériques externes uniquement lorsque leur courant nominal total est inférieur à 2,0 A.*

Lors de l'utilisation de l'imprimante, s'assurer que le couvercle de protection indiqué dans l'illustration ci-dessous est bien en position.

Lorsque les câbles réseau sont installés à l'extérieur, s'assurer que des périphériques sans protection appropriée contre les surtensions sont protégés en étant raccordés à travers les périphériques qui disposent d'une protection contre les surtensions. Dans le cas contraire, les périphériques pourraient être endommagés par la foudre.

✎ ***Remarque :***

Le raccordement du Wireless LAN Cable Set (OT-WL01) en option sur le connecteur USB permet la connexion au réseau sans fil. Lors de la connexion au réseau sans fil, débrancher le câble Ethernet de l'imprimante.

1. Brancher chaque câble aux connecteurs à l'arrière de l'imprimante. Voir l'illustration ci-dessous pour les positions des connecteurs.

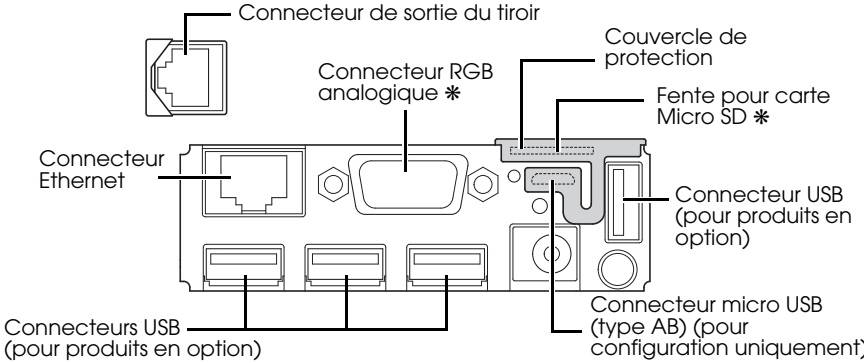

Remarque : *Les connecteurs marqués "✻" ci-dessus ne sont pas disponible actuellement.*

2. Brancher les autres extrémités des câbles aux périphériques externes.

Fixation du cache-connecteurs

Suivez la procédure décrite ci-après pour fixer le cache-connecteurs protégeant les câbles.

✎ ***Remarque :***

*Le cache-connecteurs possède 3 sorties de câbles dans différentes directions. Lors du passage des câbles dont le connecteur ne se verrouille pas automatiquement (câble USB et câble 5 VCC) par les sorties de câble à l'arrière, fixer les câbles avec la sangle pour câble pour empêcher qu'ils ne sortent (voir illustration **B** de la page ii.)*

1. Retournez l'imprimante.
2. Placez les deux crochets de chaque côté du cache de sorte à les fixer au boîtier de l'imprimante, comme indiqué sur l'illustration ***D***.
3. Enfoncer le cache-connecteur jusqu'à ce qu'il s'enclenche sur le boîtier de l'imprimante, comme indiqué sur l'illustration ***D***.
4. Passer chaque câble à travers les sorties de câble au bas du cache-connecteurs. Si les câbles sont trop nombreux pour une sortie de câble, utiliser plusieurs sorties de câble.
5. Retourner l'imprimante et s'assurer que les câbles ne sont pas coincés (voir illustration ***C***).

Pour enlever le cache de connecteur, retourner l'imprimante, et pousser le cache de connecteur vers le bas, tout en poussant les deux côtés du connecteur vers l'intérieur pour décrocher les crochets du boîtier de l'imprimante. Voir illustration ***E***.

Installation du rouleau de papier

Suivez la procédure décrite ci-après pour installer le rouleau de papier. Si vous souhaitez modifier la largeur du papier à l'aide du guide du rouleau de papier, reportez-vous à la section "Modification de la largeur du papier" on page 40.

1. Appuyez sur le bouton du couvercle du rouleau de papier pour ouvrir celui-ci. (Voir illustration ***F***.)
2. Retirez le cylindre du rouleau de papier épuisé le cas échéant puis insérez le rouleau de papier dans le bon sens. Voir illustration ***G*** de la page iii.
3. Tirez un peu de papier et fermez le couvercle du rouleau de papier, comme indiqué sur l'illustration ***H***.
4. Déchirer le papier, comme indiqué sur l'illustration ***I***.

Modification de la largeur du papier

Si le guide du rouleau de papier est fourni, vous pouvez passer d'un modèle d'imprimante de 80 mm de largeur de papier à un modèle d'imprimante de 58 mm en installant le guide du rouleau de papier. Suivez les étapes suivantes pour changer la largeur du papier.

⚠ ***ATTENTION :***

Après avoir modifié la largeur du papier de 80 à 58 mm, vous ne pouvez pas la modifier de 58 à 80 mm.

Si vous modifiez la largeur du papier, veillez à paramétrer la largeur de papier à l'aide de l'utilitaire de la TM-T88V.

1. Appuyez sur le bouton du couvercle du rouleau de papier pour ouvrir celui-ci. (Voir illustration ***F***.)
2. Placez le guide du rouleau de papier de sorte que l'ergot à sa base soit aligné avec le trou situé à droite du porte-rouleau comme indiqué sur l'illustration ***J***.
3. Serrez la vis fournie pour fixer le guide du rouleau de papier.
4. Collez les deux feuilles fournies le long du guide à la base du porte-rouleau comme indiqué sur l'illustration ***K***.
   Assurez-vous que l'espace entre le côté supérieur des feuilles et la ligne de la rainure dans le guide du rouleau de papier (indiqués comme ***a*** dans l'illustration) ne dépasse pas 0,5 mm.
5. Installez correctement le rouleau de papier.
6. Refermez le couvercle du rouleau de papier.

Test d'impression

Après la configuration de l'imprimante ou lorsque l'imprimante ne fonctionne pas correctement, vous pouvez contrôler le fonctionnement de l'imprimante avec le test d'impression. Si l'imprimante imprime le motif d'impression lorsque vous suivez les étapes ci-dessous, l'imprimante fonctionne normalement.

1. Assurez-vous que le papier est bien introduit et que tous les couvercles sont fermés.
2. Mettez l'imprimante sous tension en tenant enfoncé le bouton d'alimentation (Feed).
3. Une fois que l'imprimante a imprimé son état et que le voyant de Papier (Paper) clignote, appuyez à nouveau sur le bouton d'alimentation (Feed) pour relancer le test d'impression.

Le test d'impression est terminé lorsque "*** completed***" est imprimé.

Fixation du cache de l'interrupteur marche-arrêt

Le cache d'interrupteur fourni empêche tout actionnement accidentel de l'interrupteur marche-arrêt. Vous pouvez actionner l'interrupteur marche-arrêt en insérant un objet pointu dans les orifices du cache de l'interrupteur marche-arrêt. Pour retirer le cache, utilisez également un objet pointu.

Pour utiliser ce cache, installez-le comme indiqué dans l'illustration ***L*** de la page iv.

⚠ ***AVERTISSEMENT :***

En cas d'accident alors que le cache de l'interrupteur marche-arrêt est en place, débranchez immédiatement le cordon d'alimentation. Il existe sinon des risques d'incendie ou de choc électrique.

À propos de la connexion au réseau

Vérification des paramètres réseau

Assurez-vous que l'imprimante est sous tension, appuyez sur le bouton-poussoir du côté de l'interface (indiqué dans l'illustration suivante) pendant 3 secondes environ. Lorsque vous relâcher le bouton, une feuille d'état contenant les paramètres réseau est imprimée.
Avec la feuille d'état, vous pouvez contrôler tous les paramètres nécessaires pour la connexion au réseau.

✎ ***Remarque :***
Si vous maintenez enfoncé le bouton pendant plus de 10 secondes, les paramètres réseau sont initialisés (voir "Initialisation des paramètres réseau" on page 42).

L'imprimante est configurée initialement pour obtenir une adresse IP à partir du DHCP sur le réseau local filaire. Lorsque vous mettez l'imprimante sous tension, l'adresse IP est obtenue, puis imprimée automatiquement.

Configuration du réseau

Sur l'ordinateur et les points d'accès, utilisez les mêmes paramètres que ceux imprimés sur la feuille d'état.

Utilisez le navigateur pour effectuer la configuration du réseau. Saisissez l'adresse IP de l'imprimante dans la barre d'adresse du navigateur et paramétrez le réseau comme indiqué dans le document **TM-T88V-i Technical Reference Guide**.

Initialisation des paramètres réseau

Pour réinitialiser les paramètres réseau aux valeurs par défaut, appuyez sur le bouton-poussoir du côté de l'interface (indiqué dans l'illustration suivante) pendant plus de 10 secondes. Lorsque vous relâchez le bouton, l'initialisation commence.

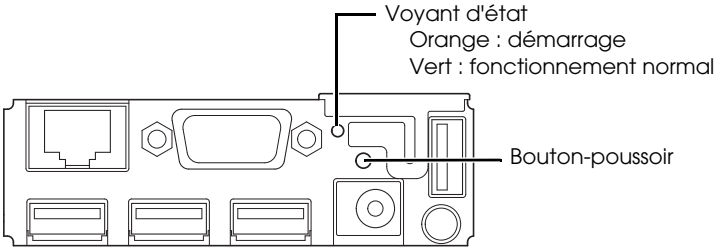

Dépannage

Aucun témoin du panneau de commande ne s'allume

Contrôlez que l'imprimante est bien branchée à une source d'alimentation (voir "Branchement à une source d'alimentation" on page 38).

Voyant d'erreur (Error) allumé en l'absence d'impression

- ❏ Vérifiez que le couvercle du rouleau de papier est fermé. S'il est ouvert, fermez-le.
- ❏ Si le voyant de papier (Paper) est **allumé**, vérifiez que le rouleau de papier est placé correctement et qu'il reste du papier.

Voyant d'erreur (Error) clignotant en l'absence d'impression

- ❏ Vérifiez qu'il n'y a pas de bourrage papier. Si du papier est coincé, retirez-le en suivant la procédure décrite ci-après et placez correctement le rouleau de papier.
- ❏ L'impression s'arrête si la tête surchauffe puis reprend une fois que celle-ci a refroidi.
- ❏ Si aucune surchauffe n'est à l'origine de l'arrêt, mettez l'imprimante hors tension, patientez 10 secondes, puis remettez-la sous tension.

Aucune connexion aux périphériques externes

Lorsque le voyant d'état (indiqué sur l'illustration page -42) est vert

- ❏ Contrôlez si le câble d'interface ou le jeu de câble réseau sans fil (produit en option) est bien branché (voir "Raccordement aux périphériques externes" on page 39).
- ❏ Imprimez la feuille d'état pour vérifier si les paramètres réseau sont corrects (voir "Vérification des paramètres réseau" on page 42).

Lorsque le voyant d'état (indiqué sur l'illustration page -42) est éteint/allumé en orange.

Lorsque le voyant d'état est éteint après avoir mis l'imprimante sous tension ou reste allumé en orange pendant plus de 30 secondes après la mise sous tension, la carte d'interface doit être réparée.

Papier coincé

En cas de bourrage papier, ne retirez jamais le papier en exerçant une quelconque force. Ouvrir le capot du rouleau de papier et retirer le papier à l'origine du bourrage.

⚠ ⚠ ***ATTENTION :***
*Ne touchez pas la tête thermique ou son cadre (indiqué par le cercle dans l'illustration **O**) car elle peut être très chaude après une impression.*

Si le couvercle du rouleau de papier ne s'ouvre pas, suivez la procédure décrite ci-après.

1. Mettez l'imprimante hors tension.
2. Faites glisser le capot du coupe-papier vers l'avant pour l'ouvrir comme indiqué sur l'illustration ***M***.
3. Tournez le bouton jusqu'à ce qu'un triangle apparaisse dans l'orifice. Ceci remet la lame du coupe-papier en place à sa position normale. Au besoin, consultez l'étiquette apposée près du coupe-papier. Voir illustration ***N***.
4. Refermez le capot du coupe-papier.
5. Ouvrez le capot du rouleau de papier et retirez le papier à l'origine du bourrage.

Nettoyage

Nettoyage du boîtier de l'imprimante

Assurez-vous de mettre l'imprimante hors tension et essuyez la saleté qui recouvre le boîtier de l'imprimante avec un chiffon sec ou humide.

⚠ ***ATTENTION :***
Ne nettoyez jamais le produit avec de l'alcool, du benzène, du diluant ou tout autre solvant de ce type. Cela pourrait endommager ou casser les éléments composés de plastique ou de caoutchouc.

Nettoyage de la tête thermique

⚠ ***ATTENTION :***
*Après une impression, la tête thermique et son cadre (indiqué par le cercle dans l'illustration **O**) peuvent être très chauds. Veillez à ne pas la toucher et à la laisser refroidir avant de la nettoyer. Évitez de la manipuler avec vos doigts ou un objet dur afin de ne pas l'endommager.*

Mettez l'imprimante hors tension, ouvrez le couvercle du rouleau de papier et nettoyez les éléments thermiques de la tête d'impression avec un coton-tige humecté d'un solvant à l'alcool (éthanol ou alcool isopropylique). Voir illustration ***O***.

Epson recommande de nettoyer la tête thermique à intervalles réguliers (tous les 3 mois généralement) afin de maintenir la qualité d'impression des reçus.

Licence des logiciels libres

1) Cette imprimante inclut les logiciels libres répertoriés dans la section 5) et proposés conformément aux conditions de la licence de chacun des logiciels.

2) Nous proposons le code source des programmes GPL et des programmes LGPL jusqu'à cinq (5) ans après la fin de la production du modèle de cette imprimante. Si vous souhaitez recevoir le code source susmentionné, adressez-vous à l'assistance clientèle de votre pays. Vous devez respecter les conditions de la licence de chacun des logiciels libres.

3) Les logiciels libres sont proposés SANS AUCUNE GARANTIE, pas même la garantie implicite de COMMERCIABILITÉ ET D'ADÉQUATION À UN USAGE SPÉCIFIQUE. Pour plus de détails, reportez-vous aux contrats de licence de chaque logiciel libre.

4) OpenSSL toolkit
Cette imprimante inclut des logiciels développés par le projet OpenSSL, pour être utilisés dans l'application OpenSSL Toolkit (http://www.openssl.org/). Ce produit inclut un logiciel cryptographique rédigé par Eric Young (eay@cryptsoft.com).

5) La liste des programmes libres inclus avec cette imprimante et les contrats de licence complets de chaque licence se trouvent à l'adresse suivante.

http://xxx.xxx.xxx.xxx/licenses/

* Pour les parties soulignées dans l'adresse ci-dessus, saisissez l'adresse IP de chaque imprimante.

Português

Especificações e padrões

As especificações técnicas e os padrões aprovados estão disponíveis no início deste manual.

Ilustrações

A maioria das ilustrações encontram-se no início deste manual. Estão identificadas pelas letras (A, B, C . . .). Algumas das ilustrações incluem números. Consulte a lista abaixo para saber o que significam os números.

1. Cabo CA
2. Adaptador CA específico
3. Fita para ligação dos cabos
4. Gancho
5. Folhas
6. Botão
7. Cabeça térmica

Restrições quanto à utilização

Quando este produto for utilizado em aplicações que requeiram alta fiabilidade/ segurança, como por exemplo dispositivos de transporte relacionados com aviação, carris, por via marítima, terrestre, etc.; dispositivos para a prevenção de desastres; vários dispositivos de segurança, etc.; ou dispositivos funcionais/ de precisão, etc., deve-se utilizá-lo apenas após considerar-se adequadamente a inclusão de protecção contra falhas e de redundâncias na sua construção de forma a serem mantidas a segurança e a total fiabilidade do sistema. Como este produto não se destina à utilização em aplicações que requeiram fiabilidade/segurança extremamente altas, como equipamentos aeroespaciais, equipamentos de base para comunicações, equipamentos para o controlo de energia nuclear, ou equipamentos médicos relacionados com cuidados médicos directos, etc., tome a sua própria decisão sobre a adequação deste produto após uma avaliação completa.

Importante

Todos os direitos reservados. Esta publicação não pode ser integral ou parcialmente reproduzida, arquivada nem transmitida por meio de fotocópias, gravação ou qualquer outro sistema mecânico ou electrónico, sem a prévia autorização por escrito da Seiko Epson Corporation. Não é assumida qualquer responsabilidade de patentes a respeito da utilização das informações contidas neste manual. Apesar de terem sido tomadas todas as precauções na preparação deste manual, a Seiko Epson Corporation não assume qualquer responsabilidade por erros ou omissões. Nem é assumida também qualquer responsabilidade de danos resultantes da utilização das informações contidas neste manual.

Nem a Seiko Epson Corporation ou as suas filiais deverão assumir qualquer responsabilidade pelo comprador ou terceiros deste produto por danos, perdas, custos, ou despesas incorridos pelo comprador ou terceiros resultantes de: acidente, má utilização, ou utilização abusiva deste produto ou modificações não autorizadas, reparações, ou alterações deste produto, ou (excluindo os Estados Unidos) falha de não cumprir estritamente com as instruções de funcionamento e manutenção da Seiko Epson Corporation.

A Seiko Epson Corporation não se responsabiliza por quaisquer avarias ou problemas provocados pela utilização de opções ou produtos não reconhecidos como sendo produtos genuínos Epson ou produtos aprovados pela Seiko Epson Corporation.

EPSON é marca registada da Seiko Epson Corporation no Japão e noutros países/regiões.

AVISO: O conteúdo deste manual está sujeito a alterações sem aviso prévio.

Copyright © 2012, pela Seiko Epson Corporation, Nagano, Japão.

IMPORTANTE

Este é um produto de Classe A. Num ambiente doméstico, este produto poderá causar interferência de rádio. Nesse caso, o utilizador poderá ter de tomar medidas adequadas.

Objectivo deste manual

Este manual fornece informações que descrevem operações básicas aos operadores do TM-T88V-i, de modo a permitir uma utilização segura e correcta da impressora.

Informações de Segurança Importantes

Esta secção apresenta informações importantes cuja finalidade é garantir uma utilização segura e eficaz deste produto. Leia esta secção com atenção e guarde-a num local de fácil acesso.

Significado dos Símbolos

Os símbolos que aparecem neste manual são identificados pelo seu grau de importância, como se explica abaixo. Leia esta secção com atenção antes de manusear o produto.

⚠ ***ATENÇÃO:***
Cuidados que deve ter para evitar lesões físicas graves.

⚠ ***IMPORTANTE:***
Cuidados que deve ter para evitar lesões físicas secundárias, danos ao equipamento ou perda de dados.

✎ ***Nota:***
Notas que incluem informações importantes e sugestões úteis sobre o funcionamento do seu equipamento.

Precauções de Segurança

⚠ ***ATENÇÃO:***
Se o equipamento emitir fumo, um odor estranho ou um ruído invulgar, desligue-o imediatamente. Se o continuar a utilizar, poderá provocar um incêndio. Desligue imediatamente o equipamento da tomada e contacte o seu vendedor ou o Serviço de Assistência a Clientes Seiko Epson.

Nunca tente reparar este produto por si próprio. O trabalho de reparação inadequado pode ser perigoso.

Nunca desmonte ou modifique este produto. Alterar este produto pode resultar em danos ou incêndio.

Certifique-se de que utiliza a fonte de alimentação indicada. A ligação a uma fonte de alimentação inadequada pode causar incêndio.

Não deixe cair objectos estranhos dentro do equipamento. A queda de objectos estranhos pode provocar um incêndio.

Se derramar água ou outro líquido no equipamento, desligue o cabo de corrente imediatamente e contacte o Serviço de Assistência a Clientes Seiko Epson. Se continuar a utilizar o equipamento poderá provocar um incêndio.

Não utilize aspersores aerossóis que contenham gás inflamável no interior ou em torno deste produto. Pois isto pode causar incêndio.

⚠ ***IMPORTANTE:***
Não ligue os cabos segundo outras instruções a não ser as mencionadas neste manual. Diferentes ligações podem danificar ou queimar o equipamento.

Certifique-se de que coloca este equipamento sobre uma superfície firme, estável e plana. O produto pode partir ou causar danos se cair.

Evite locais sujeitos a níveis de humidade elevados e com demasiado pó. Humidade e pó em excesso podem danificar o equipamento e provocar um incêndio.

Não coloque objectos pesados em cima deste produto. Não se sente nem se apoie em cima do produto. O equipamento pode cair ou ceder e partir ou provocar ferimentos.

Tenha cuidado para não ferir os dedos no cortador manual

- *Quando remover papel impresso*
- *Quando executar outras actividades como carga/substituição de papel em rolo*

Para maior segurança, desligue este produto se não o for utilizar durante um longo período.

Antes de deslocar este produto, certifique-se de que o desliga, bem como todos os cabos ligados ao mesmo.

Não ligue um fio telefónico ao conector de remoção da gaveta; caso contrário, a impressora e o fio do telefone podem ficar danificados.

Etiquetas de aviso

As etiquetas de aviso no produto indicam as seguintes precauções.

⚠ ⚠ ***IMPORTANTE:***

*Não toque na cabeça térmica e no quadro do seu lado (indicada no círculo na ilustração **O** na página v) porque pode estar muito quente após a impressão.*

⚠ ***IMPORTANTE:***

Tocar no cortador manual pode resultar numa lesão.

⚠ ***IMPORTANTE:***

Se ligar dispositivos externos aos conectores USB (incluindo o Micro-USB), siga as precauções indicadas abaixo.

- *Confirme a corrente nominal dos dispositivos externos verificando as descrições indicadas nos dispositivos ou manuais. Não utilize um dispositivo cuja corrente nominal não seja perceptível.*
- *Utilize os dispositivos externos aprovados pela UL (apenas para utilizadores da América do Norte).*
- *Ligue os dispositivos externos apenas se o total de corrente nominal for inferior a 2,0 A.*

Configuração da Impressora

⚠ ***IMPORTANTE:***

Os produtos opcionais que se seguem não podem ser utilizados nesta impressora.

- *Conjunto de suportes para fixação na parede (WH-10)*
- *Cobertura da fonte de alimentação (OT-BX88)*

De forma a configurar a impressora, siga os passos abaixo:

1. Desembalagem (Consulte "Desembalagem" na página 48.)
2. Ligação a uma fonte de alimentação (Consulte "Ligação a uma fonte de alimentação" na página 49.)
3. Ligação a um dispositivo externo (Consulte "Ligação a dispositivos externos" na página 50.)
4. Colocação da tampa do conector (Consulte "Fixar a tampa do conector" na página 51.)
5. Instalação do papel em rolo (Consulte "Instalação do papel em rolo" na página 51.)
6. Verificação de funcionamento com teste de impressão (Consulte "Teste de impressão" na página 52.)

Desembalagem

Os itens abaixo estão incluídos com a impressora de especificação padrão.
Caso algum item esteja danificado, contacte o seu revendedor.

❑ Impressora
❑ Tampa do conector
❑ Guia do papel em rolo*
❑ Parafuso*
❑ Cabo CA*
❑ Certificado de garantia*
❑ Papel em rolo (para verificação de funcionamento)
❑ Tampa do interruptor de alimentação
❑ Folhas para 58 mm de largura do papel × 2*
❑ Adaptador CA específico (EPSON AC ADAPTER,RA Modelo: M266A)
❑ Manual do utilizador (este manual)

** Este item pode não estar incluído dependendo do modelo da impressora.*

Nomes das Peças

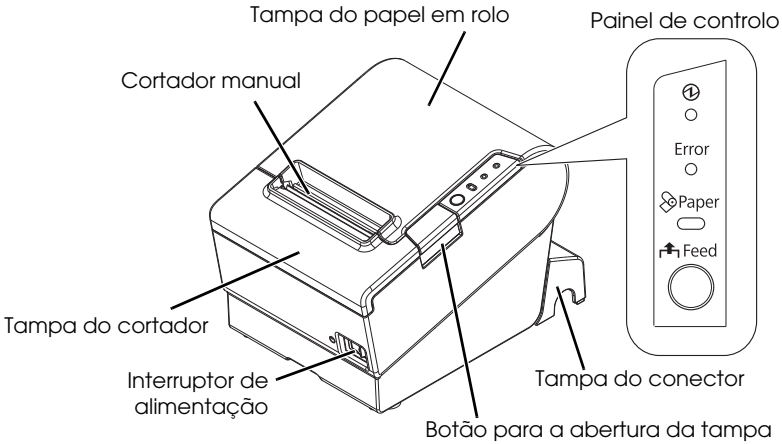

Painel de controlo

Indicador luminoso de ligação
Este indicador acende quando a impressora está ligada.

Indicador luminoso de erro (Error)
Este indicador assinala um erro.

Indicador luminoso do papel (Paper)
Quando aceso, indica falta de papel ou que o papel está prestes a terminar. Quando pisca, indica modo de espera.

Tecla de alimentação (Feed)
Esta tecla alimenta o papel.

Ligação a uma fonte de alimentação

Nota:
a impressora demora cerca de 30 segundos a ser ligada ou estar pronta para impressão.

Utilize o interruptor de alimentação na parte da frente da impressora para ligar ou desligar a impressora.

Certifique-se de que o interruptor de alimentação está desligado e ligue o adaptador CA específico na impressora, tal como indicado na ilustração ***A*** na página ii.

Ligação a dispositivos externos

⚠ ***IMPORTANTE:***

Se ligar dispositivos externos aos conectores USB (incluindo o Micro-USB), siga as precauções indicadas abaixo.

- *Confirme a corrente nominal dos dispositivos externos verificando as descrições indicadas nos dispositivos ou manuais. Não utilize um dispositivo cuja corrente nominal não seja perceptível.*
- *Utilize os dispositivos externos aprovados pela UL (apenas para utilizadores da América do Norte).*
- *Ligue os dispositivos externos apenas se o total de corrente nominal for inferior a 2,0 A.*

Quando utilizar a impressora, certifique-se de que a tampa de protecção indicada na ilustração abaixo encaixa com firmeza.

Se instalar cabos LAN em exteriores, certifique-se de que os dispositivos sem protecção contra sobrecargas estão protegidos através da ligação a dispositivos que tenham protecção contra sobrecargas. Caso contrário, os dispositivos podem ser danificados por relâmpagos.

✎ ***Nota:***

A ligação do Wireless LAN Cable Set (OT-WL01) opcional ao conector USB permite uma ligação LAN sem fios. Se efectuar uma ligação através de LAN sem fios, mantenha o cabo Ethernet desligado da impressora.

1. Ligue cada um dos cabos aos conectores na parte de trás da impressora. Consulte a lista abaixo para saber as posições dos conectores.

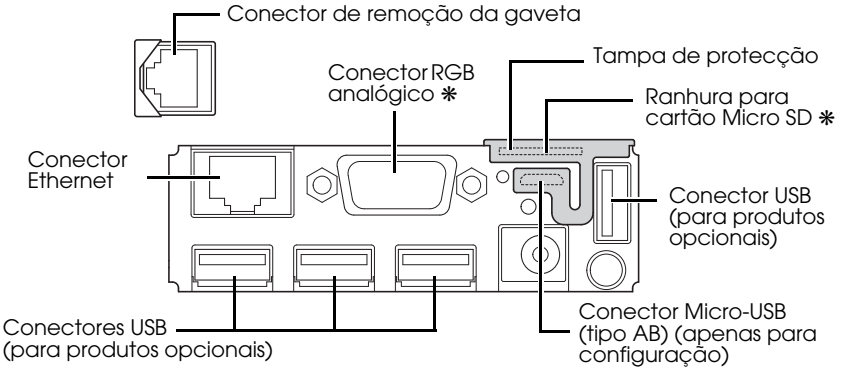

Nota: *Os conectores assinalados como "✻" acima não estão disponíveis.*

2. Ligue outras extremidades dos cabos a dispositivos externos.

Fixar a tampa do conector

Siga os passos abaixo para anexar a tampa do conector, de forma a proteger os cabos.

✎ ***Nota:***
*A tampa do conector tem 3 extremidades de cabo com direcções diferentes. Quando puxar os cabos cujo conector não permanecer fixado (o cabo USB e o cabo CC de 5 V) a partir das extremidades do cabo na parte de trás, fixe os cabos com a fita para ligação dos cabos para evitar que os cabos se soltem. (Consulte a ilustração **B** na página ii.)*

1. Vire a impressora ao contrário.
2. Posicione os dois ganchos em ambos os lados da tampa do conector para que suportem a estrutura da impressora, tal como indicado na ilustração ***D***.
3. Empurre a tampa do conector de modo a encaixar na estrutura da impressora, tal como indicado na ilustração ***D***.
4. Passe cada cabo através das extremidades do cabo na parte inferior da tampa do conector.
   Se o número de cabos for demasiado para a saída de um cabo, utilize as várias saídas.
5. Vire a impressora ao contrário e certifique-se de que os cabos não estão comprimidos. (Consulte a ilustração ***C***.)

Para retirar a tampa do conector, vire a impressora, empurre a tampa do conector para baixo e ao mesmo tempo empurre ambos os lados da tampa do conector para dentro, de forma que se soltem os ganchos da estrutura da impressora. Consulte a ilustração ***E***.

Instalação do papel em rolo

Siga os passos abaixo para instalar o papel em rolo. Se pretender alterar a largura do papel ao utilizar a guia do papel em rolo, consulte "Alteração da largura do papel" na página 51.

1. Pressione o botão de abertura da tampa para abrir a tampa do papel em rolo. (Consulte a ilustração ***F***.)
2. Remova o núcleo do papel em rolo usado, se for o caso, e insira o papel em rolo na direcção correcta. Consulte a ilustração ***G*** na página iii.
3. Puxe um pouco de papel e feche a tampa do papel em rolo, tal como indicado na ilustração ***H***.
4. Rasgue o papel, tal como indicado na ilustração ***I***.

Alteração da largura do papel

Se a guia do papel em rolo estiver incluída, poderá alterar a impressora do modelo de largura do papel de impressora de 80 mm para o modelo de largura do papel de 58 mm ao instalar a guia do papel em rolo. Siga os passos abaixo para alterar a largura do papel.

⚠ ***IMPORTANTE:***
Assim que alterar a largura do papel de 80 mm para 58 mm, não poderá voltar a alterá-la para 80 mm.

Ao alterar a largura do papel certifique-se de fazer a configuração para a largura do papel com o programa de utilitários para a TM-T88V.

1. Pressione o botão de abertura da tampa para abrir a tampa do papel em rolo. (Consulte a ilustração ***F***.)
2. Instale a guia do papel em rolo de forma a que a projecção na parte inferior fique alinhada com o orifício à direita do suporte de papel em rolo, tal como indicado na ilustração ***J***.
3. Aperte o parafuso incluído para fixar a guia do papel em rolo.
4. Cole as 2 folhas incluídas ao longo da guia do papel em rolo, na parte de baixo do suporte do papel em rolo, tal como indicado na ilustração ***K***. Certifique-se de que o espaço entre o canto superior das folhas e a linha da ranhura na guia do papel em rolo (indicado como ***a*** na ilustração) é de 0,5 mm ou menos.
5. Instale o papel em rolo correctamente.
6. Feche a tampa do papel em rolo.

Teste de impressão

Depois de configurar a impressora ou se esta não funcionar correctamente, pode verificar se está a funcionar correctamente através de um teste de impressão. Se a impressora efectuar uma impressão de padrão depois de efectuar os passos indicados abaixo, significa que a impressora está a funcionar normalmente.

1. Certifique-se de que o papel está inserido correctamente e que todas as tampas estão fechadas.
2. Enquanto pressiona o Tecla de alimentação (FEED), ligue a impressora.
3. Depois da impressora imprimir o respectivo estado e o Indicador luminoso do papel (Paper) ficar intermitente, prima novamente o Tecla de alimentação (FEED) para reiniciar a impressão de teste.

O teste de impressão é concluído quando a mensagem "*** concluído***" é impressa.

Anexar a tampa do interruptor de alimentação

A tampa protegida do interruptor de alimentação assegura que tal interruptor não será premido acidentalmente. Pode ligar ou desligar o interruptor de alimentação inserindo um objecto de ponta afiada nos orifícios da tampa do interruptor de alimentação. Para remover a tampa, utilize também um objecto de ponta afiada.

Para utilizar esta tampa, instale-a conforme mostrada na ilustração ***L*** na página iv.

⚠ ***ATENÇÃO:***

Se ocorrer um acidente quando a tampa do interruptor de ligação estiver instalada, desligue imediatamente o cabo de alimentação. Se não o fizer, poderá provocar um incêndio ou um choque eléctrico.

Acerca da ligação de rede

Confirmação das definições de rede

Certifique-se de que a impressora está ligada, pressione o botão de premir na interface (indicado na ilustração que se segue) durante cerca de 3 segundos. Quando libertar o botão, é impressa uma folha de estado nos quais são apresentados os parâmetros de rede.
A folha de estado permite verificar todas as definições necessárias para ligação à rede.

✎ ***Nota:***
Se manter o botão premido durante mais de 10 segundos, as definições de rede são inicializadas. (Consulte "Inicializar a definição de rede" na página 53.)

A impressora é definida inicialmente para que o endereço IP da rede local com fios seja obtido pelo DHCP. Quando liga a impressora, o endereço IP é obtido e, em seguida, é impresso automaticamente.

Definição de rede

Efectue as mesmas definições no computador e nos pontos de acesso que estão impressas na folha de estado.

Utilize o Web browser para efectuar as definições de rede. Introduza o endereço IP da impressora na barra de endereços do Web browser e efectue as definições de rede, tal como indicado no **TM-T88V-i Technical Reference Guide**.

Inicializar a definição de rede

Para repor as definições de rede para os valores predefinidos, prima o botão de premir na interface (indicado na ilustração que se segue) durante mais de 10 segundos. Quando libertar o botão, a inicialização é iniciada.

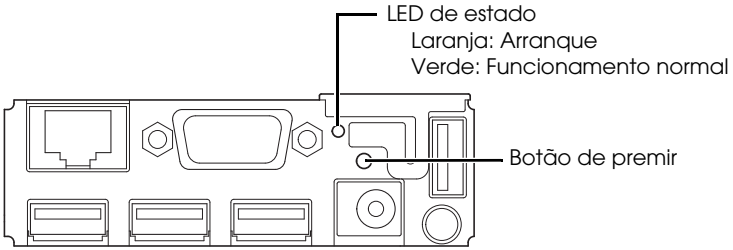

Resolução de problemas

Os indicadores luminosos não acendem no painel de controlo

Verifique se a impressora está ligada correctamente a uma fonte de alimentação. (Consulte "Ligação a uma fonte de alimentação" na página 49.)

Indicador luminoso de erro (Error) ligado sem impressão

- ❏ Verifique se a tampa do papel em rolo está fechada. Se estiver aberta, feche-a.
- ❏ Se o indicador luminoso do papel (Paper) estiver aceso, verifique se o papel em rolo está correctamente instalado e se existe algum papel em rolo restante.

Indicador luminoso de erro (Error) a piscar sem impressão

- ❏ Verifique se ocorreu alguma obstrução do papel. Se o papel estiver obstruído, remova o papel obstruído consultando a descrição abaixo e instale o papel em rolo correctamente.
- ❏ A impressão pára se a cabeça sobreaquecer e prossegue automaticamente quando arrefecer.
- ❏ Para outras situações, desligue a impressora e, após 10 segundos, volte a ligá-la.

Sem ligação a dispositivos externos

Se o indicador luminoso de estado (mostrado na ilustração em página 53) acender a verde

- ❏ Verifique se o cabo de interface ou o conjunto de cabos LAN sem fios (produto opcional) estão ligados correctamente. (Consulte "Ligação a dispositivos externos" na página 50.)
- ❏ Imprima a folha de estado para verificar se as definições de rede estão correctas. (Consulte "Confirmação das definições de rede" na página 53.)

Se o indicador luminoso de estado (mostrado na ilustração em página 53) estiver desligado/aceso a laranja

Se o indicador luminoso de estado se desligar depois de ligar a impressora ou permanecer aceso a laranja, mesmo que tenham decorrido 30 segundos depois de ligar a impressora, é necessário reparar a placa da interface.

Papel encravado

Se ocorrer uma obstrução de papel, nunca puxe o papel à força para fora. Abra a tampa do papel em rolo e retire o papel emperrado.

⚠ ⚠ ***IMPORTANTE:***
*Não toque na cabeça térmica e no quadro do seu lado (indicada no círculo na ilustração **O**) porque pode estar muito quente após a impressão.*

Se a tampa do papel em rolo não se abrir, siga os passos abaixo:

1. Desligue a impressora.
2. Faça deslizar a tampa da cortadora para a frente para abri-la, tal como indicado na ilustração ***M***.
3. Mova o botão giratório até ver um triângulo na abertura. Isso fará com que a lâmina do cortador volte à posição normal. Há uma etiqueta perto do cortador para ajudá-lo. Consulte a ilustração ***N***.
4. Feche a tampa do cortador.
5. Abra a tampa do papel em rolo e retire o papel emperrado.

Limpeza

Limpar a estrutura da impressora

Certifique-se de que desliga a impressora, e que limpa o pó da estrutura da impressora com um pano seco ou húmido.

⚠ ***IMPORTANTE:***
Nunca limpe o produto com álcool, benzina, diluente, ou outros solventes semelhantes. Se o fizer, pode danificar ou partir as peças feitas em plástico e borracha.

Limpeza da cabeça térmica

⚠ ***IMPORTANTE:***
*Após a impressão, a cabeça térmica e o quadro do seu lado (indicada no círculo na ilustração abaixo **O**) podem estar muito quentes. Tenha o cuidado de não lhe tocar e de a deixar arrefecer antes da limpeza. Não danifique a cabeça térmica tocando-lhe com os dedos ou com um objecto duro.*

Desligue a impressora, abra a tampa do papel em rolo e limpe os elementos térmicos da cabeça térmica com um cotonete humedecido com um solvente à base de álcool (etanol ou IPA). Consulte a ilustração ***O***.

Para manter a boa qualidade da impressão, a Epson aconselha a limpar periodicamente a cabeça térmica (de três em três meses).

Licença de software de fonte aberta

1) Este produto inclui programas de software de fonte aberta enumerados na Secção 5) de acordo com os termos de licença de cada programa de software de fonte aberta.

2) Fornecemos o código fonte dos Programas GPL, Programas LGPL e Programas de Licença de Fonte Pública até cinco (5) anos após a descontinuação do mesmo modelo deste produto. Se desejar receber o código fonte acima referido, contacte a assistência ao cliente da sua área. Tem de observar os termos da licença de cada programa de software de fonte aberta.

3) Os programas de software de fonte aberta NÃO INCLUEM QUALQUER GARANTIA; nem mesmo a garantia implícita de COMERCIALIZAÇÃO E ADEQUAÇÃO A UMA DETERMINADA FINALIDADE. Para mais informações, consulte os acordos de licença de cada programa de software de fonte aberta.

4) OpenSSL toolkit
Esta impressora inclui software desenvolvido pelo projecto OpenSSL para utilização no OpenSSL Toolkit (http://www.openssl.org/).
Este produto inclui software criptográfico desenvolvido por Eric Young (eay@cryptsoft.com).

5) A lista de programas de software de fonte aberta que este produto inclui e todos os acordos de licença de cada licença são indicados no seguinte URL.

http://xxx.xxx.xxx.xxx/licenses/

* No que respeita à parte sublinhada do URL indicado acima, introduza o endereço IP de cada impressora.

Español

Especificaciones y normas

Las especificaciones técnicas y las normas aprobadas figuran al principio del presente manual.

Ilustraciones

La mayoría de las ilustraciones figuran al principio de este manual. Están identificadas por letras (A, B, C. . .). Algunas de las ilustraciones tienen números en ellas. Véase la lista indicada más abajo para observar el significado de los números.

1. Cable de CA
2. Adaptador de CA dedicado
3. Banda de cables
4. Gancho
5. Hojas
6. Botón
7. Cabezal térmico

Restricción en el uso

Cuando este producto se usa en aplicaciones que requieren alta fiabilidad/seguridad tales como los dispositivos relacionados con la aviación, los ferrocarriles, la marina, los automóviles, etc.; los dispositivos de prevención de desastres; dispositivos varios de seguridad, etc.; o los dispositivos funcionales/de precisión, etc., usted deberá tener en cuenta los posibles fallos, las redundancias de su diseño para mantener la seguridad y la fiabilidad total de su sistema. Debido a que este producto no tuvo el propósito de usarse en aplicaciones que requieren de una fiabilidad/seguridad sumamente altas tales como los equipos aeroespaciales, equipos principales de comunicación, equipos de control en plantas nucleares, o en equipos médicos relacionados con los cuidados médicos directos, etc., por favor decida usted mismo sobre la adecuación de este producto después de una evaluación completa.

Cuidado

Todos los derechos reservados. Ninguna porción de esta publicación podrá reproducirse, guardarse en un sistema de recuperación de datos o transmitirse en forma o modo alguno, sea electrónico, mecánico, fotocopiado, grabado o de otra forma, sin el permiso previo y por escrito de Seiko Epson Corporation. No se asume responsabilidad de patente con respecto al uso de la información contenida aquí. Si bien se han tomado todas las precauciones en la preparación de este libro, Seiko Epson Corporation no asume ninguna responsabilidad por errores u omisiones. Tampoco asume responsabilidad alguna que surja por el uso de la información contenida aquí.

Ni Seiko Epson Corporation ni sus compañías afiliadas serán responsables ante el comprador de este producto o ante terceros por daños, pérdidas, costos, o gastos incurridos por el comprador o por terceros como resultado de: accidente, uso indebido, o abuso de este producto o de modificaciones, reparaciones o alteraciones no autorizadas de este producto, o (excluyendo a los EE.UU.) por no cumplir estrictamente con las instrucciones de funcionamiento y mantenimiento de Seiko Epson Corporation.

Seiko Epson Corporation no será responsable de cualquier daño o problema que surja por el uso de cualquier opción o producto de consumo que no esté designado como Producto Epson Original o Aprobado por Seiko Epson Corporation.

EPSON es una marca registrada de Seiko Epson Corporation en Japón y otros países/regiones.

AVISO: El contenido de este manual está sujeto a cambios sin previo aviso.

Copyright © 2012 Seiko Epson Corporation, Nagano, Japón.

ADVERTENCIA

Este es un producto de Clase A. En un ambiente residencial este producto podría causar radiointerferencias, en cuyo caso el usuario podría verse en la necesidad de tomar las medidas apropiadas.

Objetivo del presente manual

El presente manual ofrece información sobre el funcionamiento básico a los operadores de TM-T88V-i para permitir un uso seguro y correcto de la impresora.

Información importante sobre la seguridad

En esta sección se ofrece información importante para asegurar el uso seguro y eficaz de este producto. Lea esta sección atentamente y guárdela en un lugar accesible.

Clave de los símbolos

Los símbolos incluidos en este manual se identifican por su nivel de importancia, como se define a continuación. Lea cuidadosamente lo siguiente antes de utilizar el producto.

⚠ ***ADVERTENCIA:***
Hay que seguir cuidadosamente las advertencias para evitar daños físicos.

⚠ ***CUIDADO:***
Se deben tener en cuenta las precauciones para evitar lesiones menores a su persona, daños al equipo o pérdida de datos.

✎ ***Nota:***
Las notas incluyen información importante y consejos útiles sobre el funcionamiento de su equipo.

Precauciones de Seguridad

⚠ ***ADVERTENCIA:***
Apague su equipo de inmediato si éste produce humo, un olor raro, o un ruido inusual. El seguir utilizándolo podría ocasionar un incendio. Desenchufe el equipo de inmediato y comuníquese con su distribuidor o con un servicio técnico Epson.

Nunca trate de reparar este producto usted mismo. Una reparación incorrecta puede ser peligrosa.

Nunca desmonte o modifique este producto. La manipulación de este producto puede causar lesiones o un incendio.

Cerciórese de usar la fuente de alimentación eléctrica especificada. La conexión a una fuente de alimentación eléctrica inadecuada puede causar un incendio.

No deje que materiales extraños caigan dentro del equipo, ya que podrían provocar un incendio.

Si se derrama agua o algún otro líquido dentro del equipo, desenchufe el cable eléctrico inmediatamente, y después comuníquese con su distribuidor o con un servicio técnico Epson. El seguir usándolo podría causar un incendio.

No utilice aerosoles que contengan gases inflamables dentro o cerca de este producto. Si lo hace, podría provocar un incendio.

⚠ ***CUIDADO:***
No conecte los cables en formas que difieran a las mencionadas en este manual. Conexiones diferentes podrían causar daños e incendios.

Cerciórese de poner este equipo sobre una superficie firme, estable, horizontal. El producto se puede romper o causar lesiones si se cae.

No lo use en lugares sujetos a altos niveles de humedad o de polvo. El exceso de humedad o de polvo podría causar daños o incendios al equipo.

No ponga objetos pesados encima de este producto. Nunca se apoye sobre este producto. El equipo podría caerse, causando roturas y posibles lesiones.

Tenga cuidado para no lastimarse los dedos con el cortador manual

- *Al retirar papeles impresos*
- *Cuando realice cualquier otra operación, tal como carga/reemplazo de rollo de papel*

Por razones de seguridad, por favor desenchufe este producto antes de dejarlo sin usar por un largo periodo de tiempo.

Antes de mover este producto, cerciórese de desconectarlo y de desconectar todos los cables conectados al mismo.

No conecte una línea telefónica al conector de salida del cajón, ya que de lo contrario, la impresora y la línea telefónica podrán registrar daños.

Etiquetas de Precaución

Las etiquetas de precaución de este producto indican las siguientes precauciones.

⚠ ♨ ***CUIDADO:***

*No toque el cabezal térmico y ni el marco de su lado (indicado en el círculo de la ilustración **O** en la página v) ya que pueden estar muy calientes después de la impresión.*

⚠ ***CUIDADO:***

Se puede lastimar si toca el cortador manual.

⚠ ***CUIDADO:***

Cuando conecte dispositivos externos a los conectores USB (incluyendo los micro-USB), siga las precauciones que figuran más abajo.

- *Confirme la corriente de los dispositivos externos, comprobando las descripciones que figuran en los dispositivos o sus manuales. No utilice un dispositivo cuya corriente no esté clara.*
- *Utilice dispositivos externos aprobados por UL (sólo para usuarios norteamericanos).*
- *Conecte los dispositivos externos sólo cuando su corriente total sea inferior a 2.0 A.*

Configuración de la impresora

⚠ ***CUIDADO:***

No podrá utilizar los siguientes productos opcionales para esta impresora.

- *Equipo de soporte para colgar en pared (WH-10)*
- *Tapa del suministro de alimentación (OT-BX88)*

Para configurar la impresora, siga los siguientes pasos.

1. Desembalaje (Véase “Desembalaje” en la página 59.)
2. Conexión a una fuente de alimentación (Véase “Conexión a una fuente de alimentación” en la página 60.)
3. Conexión a un dispositivo externo (Véase “Conexión a dispositivos externos” en la página 60.)

4. Unión de la tapa del conector. (Véase “Colocación de la tapa del conector” en la página 61.)
5. Instalación del papel de rollo (Véase “Instalación del papel de rollo” en la página 62.).
6. Comprobación del funcionamiento con la impresión de prueba (Véase “Impresión de prueba” en la página 63.).

Desembalaje

Se incluyen los siguientes artículos con la impresora de especificación estándar. Si algún artículo está dañado, llame a su distribuidor.

- ❏ Impresora
- ❏ Tapa del conector
- ❏ Guía del papel de rollo*
- ❏ Tornillo*
- ❏ Cable de CA*
- ❏ Certificado de garantía*
- ❏ Papel de rollo (para la comprobación del funcionamiento)
- ❏ Tapa del interruptor de alimentación
- ❏ Hojas para ancho de papel de 58 mm × 2*
- ❏ Adaptador de CA dedicado (EPSON AC ADAPTER,RA Modelo: M266A)
- ❏ Manual de usuario (este manual)

** Podrían no venir incluidos según el modelo de la impresora.*

Nombres de piezas

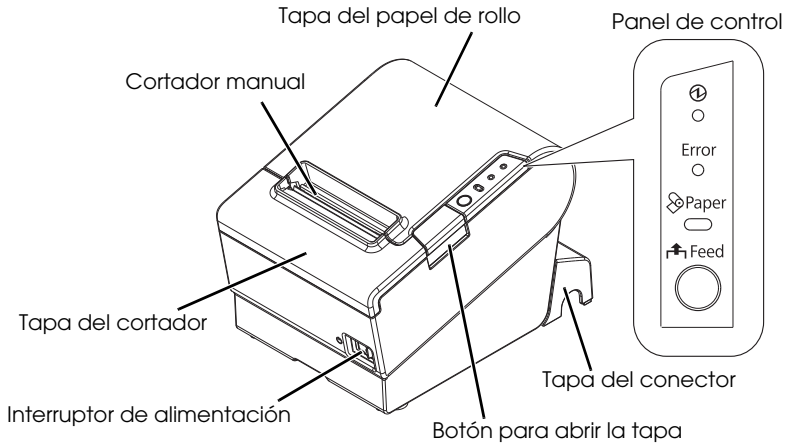

Panel de control

⏻ Indicador de alimentación eléctrica

Encendido cuando la impresora está encendida.

Indicador de Error

Se enciende cuando detecta un error.

Indicador de Papel (Paper)

Encendido indica que el papel se acabó o se está acabando. Parpadeando indica que está en espera.

Botón de alimentación de papel (Feed)

Con este botón se alimenta papel.

Conexión a una fuente de alimentación

✎ ***Nota:***
Transcurrirán aproximadamente 30 segundos entre el encendido de la impresora y el momento en el que esté lista para imprimir.

Utilice el interruptor de alimentación ubicado en la parte frontal de la impresora para encender y apagar la impresora.

Compruebe que el interruptor de alimentación está apagado y conecte el adaptador de CA dedicado a la impresora tal y como se muestra en la ilustración ***A*** en la página ii.

Conexión a dispositivos externos

⚠ ***CUIDADO:***
Cuando conecte dispositivos externos a los conectores USB (incluyendo los micro-USB), siga las precauciones que figuran más abajo.

- *Confirme la corriente de los dispositivos externos, comprobando las descripciones que figuran en los dispositivos o sus manuales. No utilice un dispositivo cuya corriente no esté clara.*
- *Utilice dispositivos externos aprobados por UL (sólo para usuarios norteamericanos).*
- *Conecte los dispositivos externos sólo cuando su corriente total sea inferior a 2.0 A.*

Cuando utilice la impresora, compruebe que la tapa de protección indicada en la ilustración se ha fijado firmemente en su lugar.

Cuando los cables LAN se instalan en el exterior, compruebe que los dispositivos sin protección adecuada contra sobrecargas estén protegidos conectándolos mediante dispositivos que tengan dicha protección. De lo contrario, los dispositivos podrán ser dañados por los rayos.

✎ ***Nota:***
La conexión de un equipo de Wireless LAN Cable Set (OT-WL01) al conector USB permite la conexión LAN inalámbrica. Cuando realice la conexión mediante un LAN inalámbrico, mantenga el cable Ethernet desconectado de la impresora.

1. Conecte cada uno de los cables a los conectores ubicados en la parte trasera de la impresora. Véase la lista indicada más abajo para observar las posiciones de los conectores.

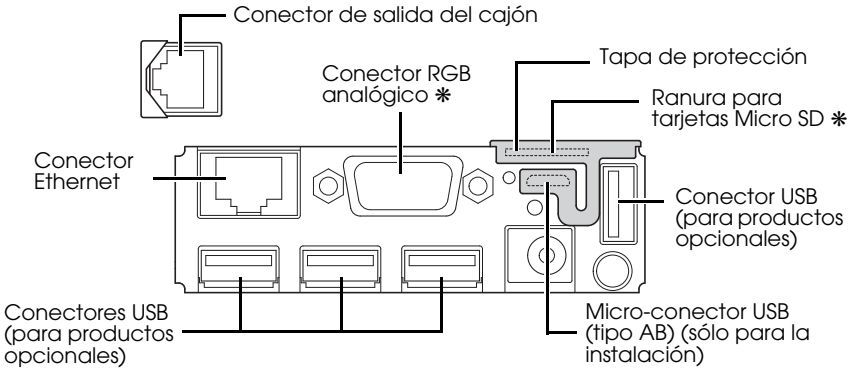

Nota: *Los conectores marcados con "✻" más arriba no se encuentran disponibles.*

2. Conecte los demás extremos de los cables a los dispositivos externos.

Colocación de la tapa del conector

Siga los siguientes pasos para acoplar la tapa del conector para proteger los cables.

✎ ***Nota:***
*La tapa del conector tiene 3 salidas de cables en distintas direcciones. Cuando tire de los cables cuyo conector no se bloquea de por sí (cable USB y cable de CC de 5V) de las salidas de cables de la parte trasera, fije los cables con la banda de cables para evitar que los cables se desconecten. (Véase la ilustración **B** en la página ii.)*

1. Dé la vuelta a la impresora.
2. Coloque los dos ganchos en ambos lados de la tapa del conector para que enganchen el cuerpo de la impresora, tal y como se muestra en la ilustración ***D***.
3. Empuje la tapa del conector para que se ajuste al cuerpo de la impresora, tal y como se muestra en la ilustración ***D***.
4. Pase cada cable por las salidas de cables ubicadas en la parte inferior de la tapa del conector.
   Si hay demasiados cables para una única salida de cables, utilice varias salidas.
5. Dé la vuelta a la impresora y compruebe que los cables no están pinzados. (Véase la ilustración ***C***.)

Para quitar la tapa del conector, gire la impresora, y empuje la tapa del conector hacia abajo mientras empuja ambos lados de la tapa del conector hacia adentro para desmontar los ganchos del cuerpo de la impresora. Véase la ilustración ***E***.

Instalación del papel de rollo

Siga los siguientes pasos para instalar el papel de rollo. Si desea cambiar el ancho de papel utilizando la guía del papel de rollo, vea “Cambio del ancho de página” en la página 62.

1. Presione el botón de apertura de la tapa para abrir la tapa del papel de rollo. (Véase la ilustración ***F***.)
2. Retire el núcleo del papel de rollo usado, si hubiera, e inserte el papel de rollo en la dirección adecuada. Véase la ilustración ***G*** en la página iii.
3. Saque algún papel y cierre la tapa del papel de rollo, tal y como se muestra en la ilustración ***H***.
4. Corte el papel, tal y como se muestra en la ilustración ***I***.

Cambio del ancho de página

Si se adjunta la guía del papel de rollo, puede cambiar el ancho de papel de la impresora de 80 mm al modelo de ancho de papel de 58 mm instalando la guía del papel de rollo. Siga los siguientes pasos para cambiar el ancho de papel.

⚠ ***CUIDADO:***

Una vez haya cambiado el ancho de papel de 80 mm a 58 mm, no podrá volverlo a cambiar a 80 mm.

Cuando cambie el ancho del papel, asegúrese de realizar los ajustes para el ancho de papel con el software de utilidad TM-T88V.

1. Presione el botón de apertura de la tapa para abrir la tapa del papel de rollo. (Véase la ilustración ***F***.)
2. Instale la guía del papel de rollo para que la proyección en su parte inferior se alinee con el agujero de la derecha del soporte del papel de rollo, tal y como se muestra en la ilustración ***J***.
3. Apriete el tornillo adjunto para fijar la guía del papel de rollo.
4. Coloque las 2 hojas adjuntas a lo largo de la guía del papel de rollo en la parte inferior del soporte del papel de rollo, tal y como se muestra en la ilustración ***K***.
   Asegúrese de que el espacio entre el borde superior de las hojas y la línea de la ranura de la guía del papel de rollo (indicada como ***a*** en la ilustración), sea de 0,5 mm como máximo.
5. Instale el papel de rollo correctamente.
6. Cierre la tapa del papel de rollo.

Impresión de prueba

Tras instalar la impresora o cuando la impresora no funcione correctamente, podrá comprobar el funcionamiento de la impresora mediante una impresión de prueba. Si la impresora realiza el modelo de impresión cuando realice las etapas indicadas más abajo, la impresora está funcionando con normalidad.

1. Compruebe que el papel se ha introducido correctamente y que todas las tapas están cerradas.
2. Cuando pulse el botón de alimentación (FEED), encienda la impresora.
3. Una vez que la impresora imprima su estado y que el indicador de papel (Paper) parpadee, pulse de nuevo el botón de alimentación (FEED) para reiniciar la impresión de prueba.

La impresión de prueba termina cuando el mensaje "*** completado ***" se imprime.

Colocación de la tapa del interruptor de alimentación

La tapa del interruptor de alimentación, adjunta, evita que se presione accidentalmente el interruptor de alimentación. Puede encender y apagar el interruptor de alimentación insertando un objeto puntiagudo en los orificios de la tapa del interruptor de alimentación. Use también un objeto puntiagudo para retirar la tapa.

Para utilizar esta tapa, instálela tal y como se muestra en la ilustración ***L*** en la página iv.

⚠ ***ADVERTENCIA:***

Si ocurre un accidente cuando esté puesta la tapa del interruptor de alimentación, desenchufe el cable eléctrico de inmediato. Seguir usándola podría causar un incendio o un cortocircuito.

Acerca de la conexión de red

Confirmar la configuración de red

Compruebe que la impresora está encendida, pulse el botón de empuje en la parte de la interfaz (tal y como se muestra en la siguiente ilustración) durante unos 3 segundos aproximadamente. Cuando suelte el botón, se expulsará una hoja de estado en la que se imprimen los parámetros de red.
Con la hoja de estado, podrá comprobar todos los parámetros necesarios para conectarse a la red.

✎ ***Nota:***

Si sigue pulsando el botón durante más de 10 segundos, se reiniciarán los parámetros de red. (Véase “Reiniciar los parámetros de red” en la página 64.)

La impresora ha sido establecida inicialmente para que la dirección IP de la LAN con cable sea obtenida por DHCP. Cuando apague la impresora, se obtendrá la dirección IP y luego se imprimirá automáticamente.

Parámetros de red

Realice los mismos parámetros en el ordenador y en los puntos de acceso con base a los datos imprimidos en la hoja de estado.

Utilice el navegador Web para realizar los parámetros de red. Indique la dirección IP de la impresora en la barra de dirección del navegador Web y realice la configuración de red tal y como se indica en la **TM-T88V-i Technical Reference Guide**.

Reiniciar los parámetros de red

Para reiniciar los parámetros de red y recuperar los valores predefinidos, pulse el botón de empuje en la parte de la interfaz (indicado en la siguiente ilustración) durante más de 10 segundos. Cuando suelte el botón, se iniciará el reinicio.

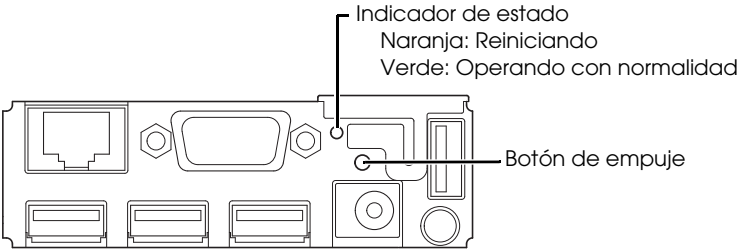

Localización de problemas

No se encienden las luces en el panel de control

Compruebe si la impresora está conectada correctamente a la fuente de alimentación. (Véase “Conexión a una fuente de alimentación” en la página 60.)

El indicador de Error encendido sin impresión

- ❏ Compruebe que la tapa del papel de rollo esté cerrada. Si estuviera abierta, ciérrela.
- ❏ Si el Indicador de Papel (Paper) está encendido, compruebe que el papel de rollo esté correctamente instalado y que queda papel de rollo.

El indicador de Error está parpadeando sin impresión

- ❏ Compruebe que no se ha producido ningún atasco de papel. Si estuviera atascado, retírelo según la descripción siguiente e instale correctamente el papel de rollo.
- ❏ La impresión se detiene si el cabezal se sobrecalienta, y se reanuda automáticamente cuando se enfría.
- ❏ Para otros casos, apague la impresora, y después de 10 segundos, vuelva a encenderla.

No hay conexión a dispositivos externos.

Cuando el indicador de estado (indicada en la ilustración en página 64) se enciende en verde

- ❏ Compruebe si el cable de interfaz o el wireless LAN cable set (producto opcional) está conectado correctamente. (Véase "Conexión a dispositivos externos" en la página 60.)
- ❏ Imprima la hoja de estado para comprobar si los parámetros de red son correctos. (Véase "Confirmar la configuración de red" en la página 63.)

Cuando el indicador de estado (indicada en la ilustración en página 64) está apagada/ se enciende en naranja

Cuando el indicador de estado se apaga tras encender la impresora o permanece encendida de color naranja incluso una vez transcurrido un plazo de 30 segundos tras encender la impresora, deberá reparar el panel de la interfaz.

Atasco de papel

Cuando se produce un atasco de papel, nunca saque el papel a la fuerza. Abra la tapa del papel de rollo y retire el papel atascado.

⚠ ♨ ***CUIDADO:***
*No toque el cabezal térmico y ni el marco de su lado (indicado en el círculo de la ilustración **O**) ya que pueden estar muy calientes después de la impresión.*

Si la tapa del papel de rollo no se abriera, siga los siguientes pasos.

1. Apague la impresora.
2. Deslice la tapa del cortador hacia delante para abrirla, tal y como se muestra en la ilustración ***M***.
3. Gire el botón hasta que aparezca un triángulo en la abertura. Esto devuelve la cuchilla del cortador a la posición normal. Hay una etiqueta cerca del cortador para indicarle esta operación. Véase la ilustración ***N***.
4. Cierre la tapa del cortador.
5. Abra la tapa del papel de rollo y retire el papel atascado.

Limpieza

Limpieza del cuerpo de la impresora

Asegúrese de apagar la impresora y limpiar la suciedad del cuerpo de ésta con un paño seco o húmedo.

⚠ ***CUIDADO:***
Nunca limpie el producto con alcohol, bencina, diluyente u otro tipo de disolvente. Si lo hace puede dañar o romper las partes que son de plástico y goma.

Limpieza del cabezal térmico

⚠ ⚠ ***CUIDADO:***
*Después de imprimir, el cabezal térmico y el marco de su lado (indicado en el círculo de la ilustración **O**) pueden estar muy calientes. Procure no tocarlo y déjelo enfriar antes de limpiarlo. No dañe el cabezal térmico tocándolo con los dedos o con algún objeto duro.*

Apague la impresora, abra la tapa del papel de rollo, y limpie los elementos térmicos del cabezal térmico con un bastoncillo de algodón humedecido en una solución de alcohol (etanol o alcohol isopropílico). Véase la ilustración ***O***.

Epson recomienda una limpieza periódica del cabezal térmico (en general, cada tres meses) para mantener la calidad de impresión.

Licencia de software de código abierto

1) Esta impresora incluye los programas de código abierto citados en la Sección 5) de acuerdo con los términos de la licencia de cada uno de los programas de software de código abierto.

2) Proporcionamos el código fuente de los programas GPL y los programas LGPL hasta cinco (5) años después de que se interrumpa la fabricación del mismo modelo de impresora. Si desea recibir el código fuente anterior, póngase en contacto con el servicio de asistencia al cliente para su región. Deberá cumplir con las condiciones de la licencia de cada programa de software de código abierto.

3) Los programas de software de código abierto no incluyen NINGUNA GARANTÍA; ni siquiera la garantía implícita de COMERCIABILIDAD NI IDONEIDAD PARA UN USO ESPECÍFICO. Para más información, consulte los contratos de licencia de cada uno de los programas de software de código abierto.

4) OpenSSL toolkit
Esta impresora incluye software desarrollado por el proyecto OpenSSL para su uso en el kit de herramientas de OpenSSL (http://www.openssl.org/). Este producto incluye el software criptográfico elaborado por Eric Young (eay@cryptsoft.com).

5) La lista de los programas de software de código abierto que incluye esta impresora y todos los contratos de licencias de cada licencia puede consultarse en la siguiente URL.

http://xxx.xxx.xxx.xxx/licenses/

* Para la parte subrayada de la URL anterior, indique la dirección IP de cada impresora.

Italiano

Caratteristiche tecniche e norme

Le caratteristiche tecniche e le norme approvate si trovano all'inizio del presente manuale.

Figure

La maggior parte delle figure illustrative si trovano all'inizio del presente manuale. Sono identificate tramite lettere (A, B, C . . .). Alcune di esse recano dei numeri. Consultare l'elenco di seguito per il significato dei numeri.

1. Cavo d'alimentazione CA
2. Adattatore CA dedicato
3. Fascia per cavo
4. Gancio
5. Prese multiple
6. Manopola
7. Testina termica

Limitazioni d'impiego

Quando questo prodotto viene impiegato in applicazioni che richiedono un alto grado di affidabilità e sicurezza, come dispositivi relativi a trasporti aerei, per treno, via mare, con motoveicoli, ecc., dispositivi per la prevenzione di disastri, dispositivi di sicurezza vari ecc. o dispositivi di precisione/funzionali, lo si dovrebbe usare solo dopo avere preso in considerazione l'inclusione nel progetto di elementi di ridondanza e resistenza ai guasti aventi lo scopo di mantenere la sicurezza e l'affidabilità dell'intero sistema. Poiché questo prodotto è stato progettato per essere usato in applicazioni che richiedono un altissimo grado di affidabilità e sicurezza, come in apparecchiature aerospaziali, reti di comunicazione, controllo di impianti nucleari o apparecchi per l'assistenza medica usati in cura diretta dei pazienti, ecc., si dovrà usare il proprio discernimento nel valutare a fondo il prodotto e garantire che sia adatto all'uso.

Attenzione

Tutti i diritti riservati. Nessuna parte di questa pubblicazione può essere riprodotta, memorizzata in un sistema di reperimento, né trasmessa in qualsiasi forma o con qualsiasi mezzo (elettronico, meccanico, fotocopia, registrazione o altro) senza la preventiva autorizzazione scritta della Seiko Epson Corporation. Viene esclusa ogni responsabilità di brevetto rispetto all'uso delle informazioni contenute in questa pubblicazione. Sebbene sia stata osservata ogni precauzione durante la preparazione della presente, Seiko Epson Corporation non si assume alcuna responsabilità per eventuali errori od omissioni. Inoltre l'azienda non si assume alcuna responsabilità per i danni derivanti dall'uso delle informazioni contenute in questa pubblicazione.

Né la Seiko Epson Corporation, né alcuna delle sue affiliate, sarà ritenuta responsabile verso l'acquirente di questo prodotto, o terze parti, di eventuali danni, perdite, costi o spese sostenuti dall'acquirente o terze parti risultanti da: incidente, uso improprio o abuso di questo prodotto, o da modifiche non autorizzate, riparazioni, alterazioni a questo prodotto, oppure (esclusi gli Stati Uniti d'America) dalla totale inosservanza delle istruzioni per l'uso e la manutenzione impartite dalla Seiko Epson Corporation.

La Seiko Epson Corporation non sarà responsabile di alcun danno o problema insorto dall'uso di qualsiasi accessorio o prodotto diversi da quelli designati dalla Seiko Epson Corporation come Prodotti originali Epson o Prodotti approvati dalla Epson.

EPSON è un marchio registrato di Seiko Epson Corporation in Giappone ed in altri paesi/regioni.

AVVISO: il contenuto di questo manuale è soggetto a cambiamenti senza preavviso.

Copyright © 2012 Seiko Epson Corporation, Nagano, Giappone.

AVVERTENZA

Questo è un prodotto di Classe A. In ambiente domestico, questo prodotto può causare interferenze radio. In tal caso, l'utente deve adottare le misure necessarie per eliminare l'interferenza.

Scopo del manuale

Il presente manuale fornisce informazioni che descrivono le operazioni di base agli utenti della stampante TM-T88V-i per consentirne un uso sicuro e corretto.

Precauzioni di sicurezza

Questa sezione presenta informazioni importanti per l'uso efficiente e sicuro di questo prodotto. Leggere attentamente questa sezione e conservare queste informazioni in un posto accessibile.

Spiegazione dei simboli

I simboli usati in questo manuale sono identificati in base al loro grado di importanza, come definito qui sotto. Prima di maneggiare il prodotto, leggere attentamente questa sezione.

⚠ ***AVVISO:***
Seguire attentamente le note di avvertenza per evitare gravi infortuni alle persone.

⚠ ***ATTENZIONE:***
Osservare le note di attenzione per evitare infortuni alla propria persona, danni all'unità o perdita di dati.

✎ ***Nota:***
Le note contengono informazioni importanti e consigli utili sul funzionamento dell'apparecchio.

Precauzioni di sicurezza

⚠ ***AVVISO:***
Spegnere immediatamente l'unità se produce fumo, un odore strano o un rumore inconsueto. L'uso continuato potrebbe costituire causa d'incendio. Staccare immediatamente la spina dell'unità e rivolgersi al rivenditore o alla Seiko Epson per assistenza in merito.

Non riparare mai da soli questa unità. La riparazione impropria potrebbe creare un pericolo.

Non smontare né modificare mai questo prodotto. La manomissione del prodotto potrebbe causare lesioni personali, incendio.

Accertarsi di usare la fonte di alimentazione specificata. Il collegamento del prodotto ad una fonte di alimentazione impropria potrebbe causare incendio.

Evitare che nell'unità entrino corpi estranei. Questi potrebbero causare incendio.

Se acqua o altri liquidi cadono accidentalmente nell'unità, staccare immediatamente il cavo di alimentazione, quindi rivolgersi per consigli al rivenditore o al centro di assistenza della Seiko Epson. L'uso continuato dell'unità potrebbe causare incendio.

Non utilizzare bombolette spray contenenti gas infiammabili attorno a questo prodotto o al suo interno. Qualora lo si facesse, si potrebbe causare un incendio.

⚠ ***ATTENZIONE:***
Non collegare i cavi in alcun modo diverso da quello indicato in questo manuale. Collegamenti non corretti possono causare danni all'unità e ustioni personali.

Posare questa unità su una superficie piana, solida e stabile. Se cade, questa unità può rompersi o causare lesioni personali.

Non usare questa unità in ambienti soggetti ad un elevato tasso di umidità o polvere. L'umidità o la polvere eccessiva può causare danni all'unità o incendio.

Non mettere oggetti pesanti sopra questa unità. Non porsi sopra questa unità né appoggiarsi. L'unità potrebbe cadere e rompersi o causare lesioni personali.

Prestate attenzione a non ferirvi le dita sulla taglierina manuale

- *Quando rimuovete la carta stampata*
- *Quando eseguite operazioni come carico/sostituzione del rotolo di carta*

Per motivi di sicurezza, staccare sempre la spina dell'unità prima di lasciarla incustodita per un lungo periodo di tempo.

Prima di spostare questo prodotto, assicurarsi di aver scollegato il cavo dell'alimentazione e tutti gli altri cavi collegati.

Non collegare una linea telefonica al connettore con cassetto estraibile; altrimenti la stampante e la linea telefonica potrebbero danneggiarsi.

Etichette di avvertimento

Le etichette di avvertimento presenti sul prodotto indicano le seguenti precauzioni.

⚠ ***ATTENZIONE:***
*Non toccare la testina termica e la struttura ad essa adiacente (indicata nel cerchio della figura **O** a pagina v) perché possono essere molto calde dopo la stampa.*

⚠ ***ATTENZIONE:***
Per evitare infortuni alla persona, non toccare la taglierina manuale.

⚠ ***ATTENZIONE:***
Durante il collegamento di dispositivi esterni alle porte USB (compresi Micro-USB), seguire le precauzioni sottostanti.

- *Controllare il livello della corrente nominale dei dispositivi esterni verificando le descrizioni sui dispositivi o i loro manuali. Non usare un dispositivo la cui corrente nominale non risulta chiara.*
- *Utilizzare dispositivi esterni omologati UL (solo per gli utenti nordamericani).*
- *Collegare i dispositivi esterni solamente se la corrente nominale totale è inferiore a 2.0 A.*

Preparazione della stampante

⚠ ***ATTENZIONE:***

I seguenti prodotti opzionali non possono essere utilizzati per questa stampante.

- *Set di staffe per sospensione a muro (WH-10)*
- *Coperchio alimentazione (OT-BX88)*

Per preparare la stampante, procedere come segue.

1. Disimballaggio (Vedere “Disimballaggio” a pagina 70.)
2. Collegamento all'alimentazione elettrica (Vedere “Collegamento all'alimentazione elettrica” a pagina 71.)
3. Collegamento a un dispositivo esterno (Vedere “Collegamento a dispositivi esterni” a pagina 72.)
4. Fissaggio della copertura del connettore (Vedere “Installazione della copertura del connettore” a pagina 73.)
5. Inserimento del rotolo di carta (Vedere “Inserimento del rotolo di carta” a pagina 73.)
6. Controllo del funzionamento con stampa di prova (Vedere “Test di stampa” a pagina 74.)

Disimballaggio

Gli articoli seguenti sono inclusi con la stampante in configurazione standard.
Se un articolo risulta danneggiato, rivolgersi al rivenditore della stampante.

- ❑ Stampante
- ❑ Copertura del connettore
- ❑ Guida del rotolo di carta*
- ❑ Vite*
- ❑ Cavo CA*
- ❑ Certificato di garanzia*
- ❑ Rotolo di carta (per il controllo del funzionamento)
- ❑ Copertura dell’interruttore dell’alimentazione
- ❑ Foglio per carta di larghezza 58 mm × 2*
- ❑ Adattatore CA dedicato (EPSON AC ADAPTER,RA modello: M266A)
- ❑ Manuale dell'utente (il presente manuale)

** Può non essere inclusa a seconda del modello della stampante.*

Componenti

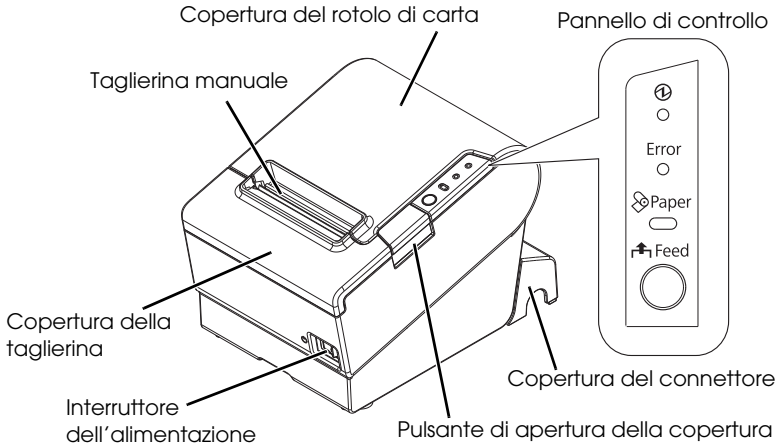

Pannello di controllo

LED dell'alimentazione

Questo LED è acceso quando la stampante è accesa.

LED Error

Indica un errore.

LED Paper

Se acceso, indica che la carta è finita o sta per finire. Se lampeggia, indica lo stato di attesa.

Pulsante Feed

Alimenta la carta nella stampante.

Collegamento all'alimentazione elettrica

Nota:

Dopo l'accensione della stampante, ci vogliono circa 30 secondi affinchè sia pronta alla stampa.

Utilizzare l'interruttore dell'alimentazione sulla parte anteriore della stampante per accenderla e spegnerla.

Assicurarsi che l'interruttore dell'alimentazione sia impostato su OFF e connettere l'adattatore CA dedicato alla stampante, come indicato in figura ***A*** a pagina ii.

Collegamento a dispositivi esterni

⚠ ***ATTENZIONE:***

Durante il collegamento di dispositivi esterni alle porte USB (compresi Micro-USB), seguire le precauzioni sottostanti.

- *Controllare il livello della corrente nominale dei dispositivi esterni verificando le descrizioni sui dispositivi o sui loro manuali. Non usare un dispositivo la cui corrente nominale non risulta chiara.*
- *Utilizzare dispositivi esterni omologati UL (solo per gli utenti nordamericani).*
- *Collegare i dispositivi esterni solamente se la corrente nominale totale è inferiore a 2.0 A.*

Durante l'utilizzo della stampante, assicurarsi che il coperchio protettivo indicato nella figura di seguito sia inserito saldamente in posizione.

Quando i cavi LAN vengono installati all'aperto, assicurarsi che i dispositivi sprovvisti di protezione sovratensione siano protetti collegandoli a dispositivi provvisti di protezione sovratensione. In caso contrario, i dispositivi potrebbero danneggiarsi a seguito di lampi.

✎ ***Nota:***

Il collegamento del Wireless LAN Cable Set (OT-WL01) al connettore USB consente la connessione LAN wireless. Durante il collegamento tramite LAN wireless, il cavo Ethernet deve essere collegato alla stampante.

1. Collegare ciascun cavo ai connettori sul retro della stampante. Consultare la figura di seguito per le posizioni dei connettori.

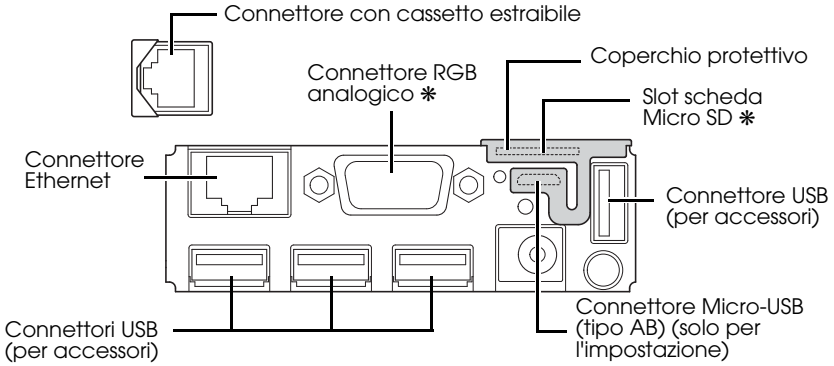

Nota: *I connettori contrassegnati con "✻" non sono al momento disponibili.*

2. Collegare le estremità opposte dei cavi ai dispositivi esterni.

Installazione della copertura del connettore

Per installare la copertura del connettore per proteggere i cavi, procedere come segue.

✎ ***Nota:***
*La copertura del connettore ha 3 uscite del cavo in direzioni diverse. Quando si estraggono cavi il cui connettore non si fissa da solo (cavo USB e cavo CC 5V) dalle uscite dei cavi sul retro, fissare i cavi con la fascia per cavi per impedire che si stacchino. (Vedere la figura **B** a pagina ii.)*

1. Capovolgere la stampante.
2. Posizionare i due ganci su entrambi i lati della copertura del connettore in modo che aggancino la carrozzeria della stampante, come indicato in figura ***D***.
3. Premere in basso la copertura del connettore affinché scatti sulla carrozzeria della stampante, come indicato in figura ***D***.
4. Far passare ciascun cavo attraverso le uscite dei cavi sul fondo della copertura del connettore.
   Se i cavi sono troppi per un'uscita del cavo, utilizzare più uscite.
5. Capovolgere la stampante e assicurarsi di non schiacciare i cavi. (Vedere la figura ***C***.)

Per rimuovere la copertura del connettore, capovolgere la stampante, premere in basso la copertura del connettore spingendo contemporaneamente all'interno entrambi i lati della copertura dei connettori per sganciare i ganci della carrozzeria della stampante. Vedere la figura ***E***.

Inserimento del rotolo di carta

Per inserire il rotolo di carta, procedere come segue. Per cambiare la larghezza della carta tramite la guida del rotolo di carta, vedere “Modifica della larghezza della carta” a pagina 73.

1. Premere il pulsante per aprire la copertura del rotolo di carta. (Vedere la figura ***F***.)
2. Rimuovere il rocchetto del rotolo di carta usato, se presente, e inserire il nuovo rotolo di carta nella direzione corretta. Vedere la figura ***G*** a pagina iii.
3. Srotolare la parte iniziale del rotolo di carta e chiudere la copertura del rotolo di carta, come indicato in figura ***H***.
4. Strappare la carta, come indicato in figura ***I***.

Modifica della larghezza della carta

Se è presente la guida del rotolo di carta, è possibile modificare la carta della stampante dal modello con 80 mm di larghezza a quello con 58 mm di larghezza installando la guida del rotolo di carta. Per modificare la larghezza della carta, procedere come segue.

⚠ ***ATTENZIONE:***
Una volta modificata la larghezza della carta da 80 mm a 58 mm, non è possibile riportarla a 80 mm.

Quando si modifica la larghezza della carta, assicurarsi di effettuare l’impostazione della larghezza della carta con interruttori di memoria. Per impostare gli interruttori di memoria, utilizzare l’utility per il TM-T88V.

1. Premere il pulsante per aprire la copertura del rotolo di carta. (Vedere la figura ***F***.)
2. Installare la guida del rotolo di carta in modo che la proiezione sulla sua parte inferiore sia allineata al foro situato sulla destra del supporto del rotolo di carta, come indicato in figura ***J***.
3. Serrare la vite per fissare la guida del rotolo di carta.
4. Fissare le 2 bande lungo la guida del rotolo di carta sulla parte inferiore del supporto del rotolo di carta, come indicato in figura ***K***.
   Assicurarsi che lo spazio tra il bordo superiore delle bande e la linea della scanalatura nella guida del rotolo di carta (indicato come ***a*** in figura) sia di 0,5 mm o meno.
5. Inserire correttamente il rotolo di carta.
6. Chiudere la copertura del rotolo di carta.

Test di stampa

Dopo la configurazione della stampante o se la stampante non funziona correttamente, è possibile verificare il funzionamento della stampante con la stampa di prova. Se la stampante esegue la stampa del motivo quando si seguono le procedure sottostanti, la stampante funziona normalmente.

1. Verificare che la carta sia inserita correttamente e che tutti i coperchi siano chiusi.
2. Tenendo premuto il pulsante Feed, accendere la stampante.
3. Dopo che la stampante stampa il proprio stato e il LED Paper lampeggia, premere nuovamente il pulsante Feed per riavviare la stampa di prova.

La stampa di prova è completa quando viene stampato "*** completo***".

Montaggio della copertura sull'interruttore dell'alimentazione

La copertura dell'interruttore dell'alimentazione che viene fornita assicura che l'interruttore dell'alimentazione non venga premuto accidentalmente. È possibile accendere e spegnere l'unità inserendo un oggetto appuntito nei fori della copertura dell'interruttore dell'alimentazione. Si può utilizzare un oggetto appuntito anche per togliere la copertura.

Per utilizzare questa copertura, installarla come indicato in figura ***L*** a pagina iv.

⚠ ***AVVISO:***

Se la stampante subisce un incidente e la copertura dell'interruttore dell'alimentazione è installata, staccare immediatamente il cavo di alimentazione. L'uso continuato della stampante può causare un incendio o una scossa elettrica.

Connessione di rete

Conferma delle impostazioni di rete

Assicurarsi che la stampante sia accesa, premere il pulsante Push situato sull'interfaccia (indicato nella seguente figura) per circa 3 secondi. Quando si rilascia il pulsante, verrà espulso un foglio di stato su cui sono stampati i parametri di rete.
Con il foglio di stato, è possibile verificare tutte le impostazioni necessarie per il collegamento alla rete.

Nota:
Se si tiene premuto il pulsante per più di 10 secondi, le impostazioni di rete vengono inizializzate. (Vedere "Inizializzazione delle impostazioni di rete" a pagina 75.)

La stampante è inizialmente impostata in modo tale che l'indirizzo IP per la LAN cablata sia ottenuto tramite DHCP. Quando si accende la stampante, l'indirizzo IP viene ottenuto e quindi sarà stampato automaticamente.

Impostazione di rete

Applicare al computer e ai punti d'accesso le stesse impostazioni riportate nel foglio di stato.

Utilizzare il browser web per effettuare le impostazioni di rete. Inserire l'indirizzo IP della stampante nella barra degli indirizzi del browser web ed effettuare le impostazioni di rete come indicato in **TM-T88V-i Technical Reference Guide**.

Inizializzazione delle impostazioni di rete

Per ripristinare le impostazioni di rete ai valori predefiniti, premere il pulsante sulla parte dell'interfaccia (indicato nella seguente figura) per più di 10 secondi. Quando si rilascia il pulsante, l'inizializzazione verrà avviata.

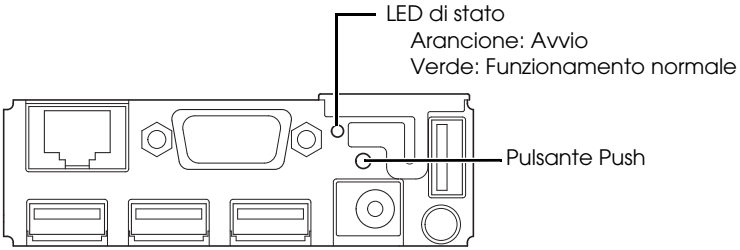

Problemi e soluzioni

Sul pannello di controllo nessuna spia luminosa è accesa

Assicurarsi che la stampante sia connessa correttamente all'alimentazione. (Vedere "Collegamento all'alimentazione elettrica" a pagina 71.)

Il LED Error è acceso senza stampa

- ❏ Controllare che la copertura del rotolo di carta sia chiusa. Se è aperta, chiuderla.
- ❏ Se il LED Paper è su on, controllare se il rotolo di carta è installato in modo corretto o sta per finire.

Il LED Error lampeggia senza stampa

- ❏ Controllare se si è inceppata la carta. In tal caso, rimuovere la carta inceppata seguendo la descrizione di seguito e inserire il rotolo di carta in modo corretto.
- ❏ La stampa si interrompe se la testina si surriscalda, e riprende automaticamente quando la testina si raffredda.
- ❏ Se la causa non è il surriscaldamento, spegnere la stampante e riaccenderla dopo 10 secondi.

Nessun collegamento ai dispositivi esterni

Quando il LED di stato (indicato nella figura a pagina -75) è illuminato di colore verde

- ❏ Verificare che il cavo di interfaccia o il set di cavi LAN wireless (prodotto accessorio) sia collegato correttamente. (Vedere “Collegamento a dispositivi esterni” a pagina 72.)
- ❏ Stampare il foglio di stato per verificare le impostazioni di rete siano corrette. (Vedere “Conferma delle impostazioni di rete” a pagina 75.)

Quando il LED di stato (indicato nella figura a pagina -75) è spento / illuminato di colore arancione

Se il LED di stato è spento dopo aver acceso la stampante e rimane acceso di colore arancione anche se sono passati 30 secondi dall'accensione della stampante, è necessario riparare la scheda di interfaccia.

La carta è inceppata

In caso di carta inceppata, non estrarre la carta con forza. Aprire la copertura del rotolo di carta e rimuovere la carta inceppata.

⚠ ⚠ ***ATTENZIONE:***
*Non toccare la testina termica e la struttura ad essa adiacente (indicata nel cerchio della figura **O**) perché possono essere molto calde dopo la stampa.*

Se la copertura del rotolo di carta non si apre, procedere come segue.

1. Spegnere la stampante.
2. Far scorrere la copertura della taglierina in avanti per aprirla, come indicato in figura ***M***.
3. Girare la manopola fino a quando nell'apertura appare un triangolo. A questo punto la lama della taglierina è ritornata alla posizione originaria. Aiutarsi con l'etichetta accanto alla taglierina. Vedere la figura ***N***.
4. Chiudere la copertura della taglierina.
5. Aprire la copertura del rotolo di carta e rimuovere la carta inceppata.

Pulizia

Pulizia della carrozzeria della stampante

Assicurarsi di spegnere la stampante e strofinare la carrozzeria della stampante con un panno asciutto o umido.

⚠ ***ATTENZIONE:***
Non pulire mai l'unità con alcol, benzina, diluenti o altri solventi di questo tipo. In caso contrario si potrebbero danneggiare o rompere le parti di plastica e di gomma.

Pulizia della testina termica

⚠ ***ATTENZIONE:***
*Non toccare la testina termica e la parte laterale della struttura (indicata nel cerchio della figura **O**) perché possono essere molto calde dopo la stampa. Non toccarla e lasciarla raffreddare prima di pulirla. Non danneggiare la testina termica toccandola con le dita o con un qualsiasi altro oggetto duro.*

Spegnere la stampante, aprire la copertura del rotolo di carta e pulire gli elementi termici della testina di stampa con un tamponcino di cotone inumidito con solvente a base di alcol (etanolo o IPA). Vedere la figura ***O***.

La Epson raccomanda di pulire periodicamente la testina di stampa (in genere, ogni tre mesi) per mantenere la buona qualità della stampa.

Licenza Software Open Source

1) Questa stampante comprende i programmi software open source elencati nella sezione 5) in base ai termini di licenza di ciascun programma software open source.

2) Forniamo il codice source dei Programmi GPL e LGPL fino a cinque (5) anni dopo la cessata produzione dello stesso modello di questa stampante. Se si desidera ricevere il suddetto codice sorgente, contattare l'assistenza clienti della propria regione. L'utente deve conformarsi ai termini di licenza di ciascun programma software open source.

3) I programmi software open source vengono forniti SENZA ALCUNA GARANZIA; senza neppure la garanzia implicita di COMMERCIABILITÀ E IDONEITÀ PER UN PARTICOLARE SCOPO. Per maggiori dettagli, vedere i contratti di licenza di ciascun programma software open source.

4) OpenSSL toolkit
In comodato d'uso con questa stampante vi sono inclusi dei software sviluppati dal progetto OpenSSl per l'utilizzo nell'OpenSSL Toolkit (http://www.openssl.org/).
Questo prodotto comprende il software di crittografia scritto da Eric Young (eay@cryptsoft.com).

5) L'elenco dei programmi software open source inclusi con questa stampante e i termini di licenza di ciascun programma sono consultabili al seguente indirizzo.

http://xxx.xxx.xxx.xxx/licenses/

* Per la parte sottolineata nel suddetto indirizzo, inserire l'indirizzo IP di ciascuna stampante.

Русский

Технические характеристики и стандарты

Технические характеристики и утвержденные стандарты приведены в начале данного руководства.

Иллюстрации

Большинство иллюстраций приведено в начале данного руководства. Они обозначены буквами (A, B, C. . .). На некоторых иллюстрациях присутствуют цифры. Значение цифр приведено в списке ниже.

1. Кабель питания переменного тока
2. Специальный блок питания переменного тока
3. Кабельная стяжка
4. Фиксаторы
5. Пластины
6. Круглая ручка
7. Термопечатающая головка

Ограниченное применение

Если данное изделие используется в условиях, требующих обеспечения высокого уровня надежности/безопасности, например, совместно с различными устройствами на авиационном, железнодорожном, водном, автомобильном транспорте и т. д.; аварийными устройствами оповещения; различными устройствами обеспечения безопасности и т. д.; функциональными/прецизионными устройствами и т. д., то использовать это изделие следует только после рассмотрения мер по обеспечению отказоустойчивости и дублирования, чтобы обеспечить безопасность и надежность системы в целом. Поскольку данное изделие не предназначено для применения в условиях, требующих обеспечения чрезвычайно высокого уровня надежности/безопасности, например, в сочетании с авиакосмическим оборудованием, оборудованием магистральной связи, в системах управления атомными электростанциями или с медицинским оборудованием, используемым непосредственно для лечения пациентов, и т.д., пользователь должен принять собственное решение относительно возможности использования данного изделия только после всесторонней оценки.

Предостережение

Все права защищены. Воспроизведение, хранение в системе поиска информации и передача какой-либо части настоящего документа в какой-либо форме или с использованием каких-либо электронных, механических, фотокопировальных, записывающих или иных средств без предварительного письменного разрешения корпорации Seiko Epson запрещено. Изготовитель не несет никакой ответственности за нарушение патентных прав в связи с использованием содержащейся в настоящем документе информации.
Несмотря на то, что изготовитель принял все возможные меры предосторожности при подготовке настоящего документа, корпорация Seiko Epson не несет никакой ответственности за ошибки или упущения. Кроме того, изготовитель не несет никакой ответственности за ущерб в результате использования содержащейся здесь информации.
Ни Seiko Epson Corporation, ни ее отделения не несут ответственности перед покупателем данного изделия или третьей стороной за ущерб, потери, расходы или затраты, понесенные покупателем или третьей стороной вследствие: несчастного случая, неправильного применения или нарушения режима эксплуатации изделия, а также несанкционированной модификации, ремонта или измерения изделия или (за исключением США) несоблюдения в точности инструкций по эксплуатации или обслуживанию Seiko Epson Corporation.
Корпорация Seiko Epson не несет ответственности за какие-либо убытки или проблемы, возникающие в связи с использованием любых дополнительных устройств и компонентов или любых потребляемых материалов, кроме тех, которые рекомендованы корпорацией Seiko Epson в качестве оригинальной продукции компании Epson или в качестве продукции, одобренной компанией Epson.
EPSON – зарегистрированная торговая марка корпорации Seiko Epson в Японии и других странах/регионах.
ВНИМАНИЕ!Содержание этого руководства может быть изменено без уведомления.
Авторское право © 2012, Seiko Epson Corporation, г. Нагано, Япония.

Назначение данного руководства

Данное руководство содержит информацию об основных действиях, выполняемых оператором TM-T88V-i, которая направлена на безопасное и правильное использование принтера.

Важная информация по технике безопасности

В этом разделе содержится важная информация, способствующая обеспечению безопасного и эффективного использования описываемой продукции. Внимательно прочтите этот раздел и храните инструкции по обеспечению безопасности рядом с устройством.

Условные обозначения

Различными условными обозначениями в тексте настоящего руководства обозначается информация различной степени важности (см. приведенные ниже определения). Внимательно читайте предупреждения и примечания перед транспортировкой, подключением и использованием продукции.

⚠ ПРЕДУПРЕЖДЕНИЕ:

Несоблюдение рекомендаций под заголовком «Предупреждение» может привести к нанесению тяжелой травмы.

⚠ ВНИМАНИЕ:

Несоблюдение рекомендаций под заголовком «ВНИМАНИЕ!» может привести к травме, повреждению оборудования или потере данных.

✎ Примечание:

Примечания содержат важную информацию и полезные советы по эксплуатации оборудования.

Меры предосторожности

⚠ ПРЕДУПРЕЖДЕНИЕ:

Если при использовании оборудования будут замечены дым, непривычный запах или необычный шум, немедленно выключите оборудование. Его дальнейшее использование может привести к пожару. Сразу же отсоедините оборудование от сети и обратитесь за рекомендациями к торговому представителю изготовителя или в центр технического обслуживания оборудования компании Seiko Epson.

Никогда не пытайтесь самостоятельно ремонтировать это оборудование. Неправильное выполнение ремонта может привести к возникновению опасной ситуации.

Никогда не разбирайте оборудование и не изменяйте его конструкцию. Неумелое обращение с оборудованием может привести к травмам или пожару.

Пользуйтесь только указанным источником электропитания. Подсоединение оборудования к неправильному источнику электропитания может привести к пожару.

Не допускайте попадания посторонних предметов внутрь оборудования. Попадание в оборудование постороннего предмета может привести к пожару.

В случае попадания внутрь оборудования воды или какой-либо другой жидкости немедленно отсоедините от сети провод электропитания оборудования и обратитесь за рекомендациями к торговому представителю изготовителя или в центр обслуживания оборудования компании Seiko Epson. Продолжение использования оборудования может привести к пожару.

Не используйте внутри данного изделия или рядом с ним аэрозольные распылители, содержащие огнеопасный газ. Это может привести к пожару.

⚠ ВНИМАНИЕ:

Подключайте кабели только в соответствии с инструкциями, приведенными в этом руководстве. Другое подключение кабелей может привести к повреждению и воспламенению оборудования.

Устанавливайте оборудование только на устойчивой, твердой горизонтальной поверхности. Падение оборудования может привести к его поломке или к нанесению травм персоналу.

Не используйте оборудование в помещениях, отличающихся высокой влажностью или запыленностью воздуха. Чрезмерная влажность или запыленность могут привести к повреждению или воспламенению оборудования.

Не кладите на оборудование тяжелые предметы. Никогда не вставайте на оборудование и не опирайтесь на него. Оборудование может упасть или сломаться; в обоих случаях возможно нанесение травм персоналу.

Соблюдайте осторожность, чтобы не поранить пальцы резаком

- *Во время извлечения отпечатанной бумаги*
- *Во время выполнения других операций, таких как установка/замена рулонной бумаги*

В целях обеспечения безопасности отсоединяйте оборудование от сети в том случае, если оно не будет использоваться в течение длительного времени.

Перед перемещением изделия отсоедините его от источника питания, также отсоедините от него все кабели.

Не подключайте телефонную линию к разъему выталкивания ящика. В противном случае принтер и телефонная линия могут быть повреждены.

Предупреждающие наклейки

На предупреждающих наклейках на изделии приведены следующие меры предосторожности.

⚠ ♨ ВНИМАНИЕ:

*Не прикасайтесь к термопечатающей головке и рамке сбоку (выделена кружочком на иллюстрации **O** на стр. v), потому что во время печати они очень сильно нагреваются.*

⚠ ВНИМАНИЕ:

Прикосновение к резаку может привести к травме.

⚠ ВНИМАНИЕ:

При подключении внешних устройств к разъемам USB (включая Micro-USB), соблюдайте приведенные ниже меры предосторожности.

- *Проверьте номинальный ток внешних устройств в описании устройств или в руководствах по их эксплуатации. Не используйте устройство, номинальный ток которого неизвестен.*
- *Используйте внешние устройства, одобренные UL (только для пользователей в Северной Америке).*
- *Подключайте внешние устройства, толь если их номинальный ток меньше 2,0 A*

Подготовка принтера

⚠ ВНИМАНИЕ:

Следующие дополнительные изделия запрещается использовать для данного принтера.

- *Комплект кронштейнов для настенного крепления (WH-10)*
- *Крышка блока питания (OT-BX88)*

Для подготовки принтера выполните следующее.

1. Распаковка (См.“Распаковка” на стр. 81.)
2. Подключение к источнику питания
   (См.“Подключение к источнику питания” на стр. 82.)
3. Подключение к внешнему устройству
   (См.“Подключение внешних устройств” на стр. 82.)

4. Установка крышки разъемов
   (См.“Установка крышки разъемов” на стр. 83.)
5. Установка рулонной бумаги (См.“Установка рулона бумаги” на стр. 83.)
6. Проверка работы с помощью тестовой печати (См.“Тестовая печать” на стр. 84.)

Распаковка

В комплекте стандартного принтера поставляются следующие компоненты и материалы.
Если какой-либо компонент или материал поврежден, обратитесь к торговому агенту, у которого вы приобрели свой принтер.

- ❑ Принтер
- ❑ Крышка разъемов
- ❑ Направляющая рулонной бумаги*
- ❑ Винт*
- ❑ Кабель питания переменного тока* (EPSON AC ADAPTER,RA, модель: M266A)
- ❑ Гарантийный сертификат*
- ❑ Рулонная бумага (для проверки работы)
- ❑ Крышка выключателя питания
- ❑ Пластины для бумаги шириной 58 мм × 2*
- ❑ Специальный блок питания переменного тока*
- ❑ Руководство пользователя (данное руководство)

** Может не входить в комплект в зависимости от модели принтера.*

Названия деталей

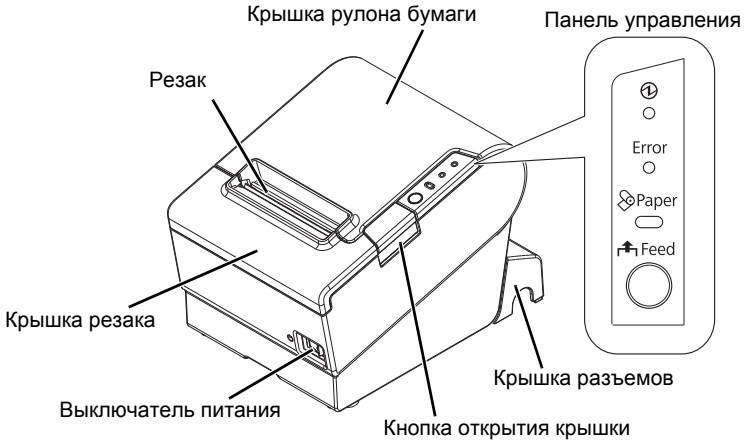

Панель управления

Индикатор питания

Этот индикатор загорается при включении питания принтера.

Индикатор ошибки (Error)

Этот индикатор загорается при возникновении ошибки.

Индикатор бумаги (Paper)

Этот индикатор загорается, когда запас бумаги подходит к концу или кончается. Мигает в режиме ожидания.

Кнопка подачи бумаги (Feed)

Эта кнопка позволяет подавать бумагу.

Подключение к источнику питания

✎ ***Примечание:***

Подготовка принтера к работе после включения питания занимает приблизительно 30 секунд.

Для включения и выключения принтера используйте выключатель питания в передней части принтера.

Убедитесь, что выключатель питания разомкнут и подключите специальный адаптер питания переменного тока к принтеру, как показано на иллюстрации ***A*** на стр. ii.

Подключение внешних устройств

⚠ ***ВНИМАНИЕ:***

При подключении внешних устройств к разъемам USB (включая Micro-USB), соблюдайте приведенные ниже меры предосторожности.

- *Проверьте номинальный ток внешних устройств в описании устройств или в руководствах по их эксплуатации. Не используйте устройство, номинальный ток которого неизвестен.*
- *Используйте внешние устройства, одобренные UL (только для пользователей в Северной Америке).*
- *Подключайте внешние устройства, толь если их номинальный ток меньше 2,0 A*

При использовании принтера убедитесь, что защитная крышка, приведенная на иллюстрации ниже, плотно установлена на место.

Если кабели LAN прокладываются вне помещений, убедитесь, что устройства без надлежащей защиты от перенапряжения подключены через устройства с такой защитой. В противном случае устройства могут быть повреждены молнией.

✎ ***Примечание:***

Использование сети LAN возможно при подключении комплекта Wireless LAN Cable Set (OT-WL01) к разъему USB. При подключении к беспроводной локальной сети LAN кабель Ethernet должен быть отсоединен от принтера.

1. Подключите все кабели к разъемам в задней части принтера. Расположение разъемов приведено на рисунке ниже.

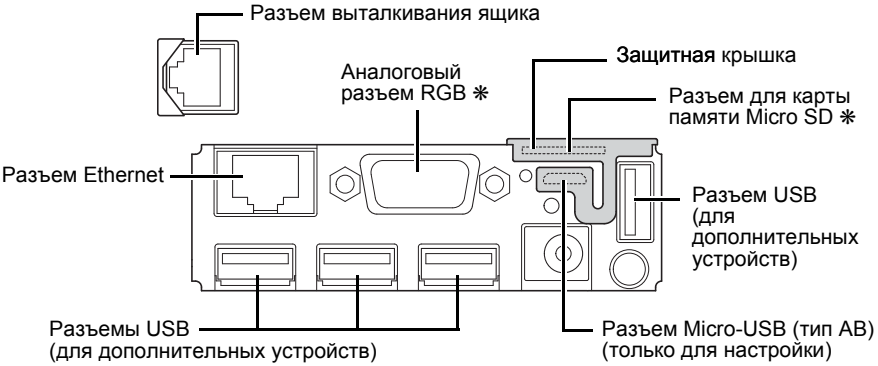

Примечание. *Разъемы, помеченные "✻", в данный момент не*

2. Подключите другие концы кабелей к внешним устройствам.

Установка крышки разъемов

Для установки защищающей кабели крышки разъемов выполните следующее.

Примечание:

*Крышка разъема имеет 3 кабельных выхода в различных направлениях. При отсоединении кабелей, разъемы которых не фиксируются (USB-кабель и кабель питания 5 В постоянного тока), от кабельных выходов закрепите кабели кабельной стяжкой во избежание их выпадения. (См. иллюстрацию **B** на стр. ii.)*

1. Переверните принтер.
2. Расположите два фиксатора по обеим сторонам крышки разъемов таким образом, чтобы они зацепились за корпус принтера, как показано на иллюстрации ***D***.
3. Надавите на крышку разъемов, чтобы она зафиксировалась в корпусе принтера, как показано на иллюстрации ***D***.
4. Проденьте все кабели через кабельные выходы в нижней части крышки разъемов.
   Если кабели не проходят через один выход, используйте несколько выходов.
5. Переверните принтер и убедитесь, что кабели не пережаты.
   (См. иллюстрацию ***C***.)

Для того, чтобы снять крышку разъемов, переверните принтер и потяните крышку вниз, одновременно нажимая внутрь на обе боковые панели крышки, чтобы фиксаторы отсоединились от корпуса принтера. См. иллюстрацию ***E***.

Установка рулона бумаги

Для установки рулона бумаги выполните следующие шаги. Если нужно поменять ширину бумаги с помощью направляющей рулона бумаги, см. “Изменение ширины бумаги” на стр. 83.

1. Нажмите кнопку открытия крышки, чтобы открыть крышку рулона бумаги. (См. иллюстрацию ***F***.)
2. Извлеките сердечник от использованного рулона бумаги, если таковой имеется, и установите новый рулон в правильное положение. См. иллюстрацию ***G*** на стр. iii.
3. Немного вытяните бумагу, после чего закройте крышку рулона бумаги, как показано на иллюстрации ***H***.
4. Оторвите лишнюю бумагу, как показано на иллюстрации ***I***.

Изменение ширины бумаги

Если имеется направляющая рулона бумаги, то с ее помощью можно изменить ширину используемой принтером бумаги с 80 на 58 мм. Для изменения ширины бумаги выполните следующее.

ВНИМАНИЕ:

Если ширина бумаги изменена с 80 на 58 мм, вернуться к 80 мм уже невозможно.

При изменении ширины бумаги обязательно задайте нужную установку ширины бумаги в служебном программном обеспечении TM-T88V.

1. Нажмите кнопку открытия крышки, чтобы открыть крышку рулона бумаги. (См. иллюстрацию ***F***.)
2. Установите направляющую рулона бумаги таким образом, чтобы выступ внизу оказался напротив отверстия справа от держателя рулона бумаги, как показано на иллюстрации ***J***.

3. Затяните винт для закрепления направляющей рулона бумаги.
4. Закрепите прилагаемые 2 пластины вдоль направляющей рулона бумаги в нижней части держателя рулона бумаги, как показано на иллюстрации ***K***. Убедитесь, что расстояние между верхним краем пластины и бороздкой направляющей рулона бумаги (обозначена на иллюстрации символом «***a***») составляет 0,5 мм или меньше.
5. Установите рулон бумаги правильным образом.
6. Закройте крышку рулона бумаги.

Тестовая печать

Если принтер был только что настроен или если принтер не работает надлежащим образом, можно проверить его работу с помощью тестовой печати. Если при выполнении приведенных ниже шагов принтер выполняет печать шаблона, он работает нормально.

1. Убедитесь, что бумага правильно вставлена и все крышки закрыты.
2. Удерживая кнопку подачи бумаги (Feed), включите принтер.
3. Когда принтер распечатает информацию о состоянии и индикатор бумаги (Paper) будет мигать, нажмите кнопку подачи бумаги (Feed) еще раз, чтобы повторить тестовую печать.

Тестовая печать завершена, когда на бумаге отпечатано *"*** completed***"* (завершено).

Установка крышки выключателя питания

Входящая в комплект крышка выключателя питания исключает случайное нажатие выключателя. Включение и выключение питания выполняется установкой в отверстия на крышке выключателя питания заостренного предмета. Чтобы снять крышку, также воспользуйтесь заостренным предметом.

Для использования данной крышки, установите ее, как показано на иллюстрации ***L*** на стр. iv.

⚠ ***ПРЕДУПРЕЖДЕНИЕ:***

Если при эксплуатации оборудования с установленной крышкой выключателя питания возникнет аварийная ситуация, немедленно отключите кабель питания от сети. Продолжение использования оборудования может привести к пожару или к поражению электрическим током.

Подключение к сети

Подтверждение сетевых настроек

Убедитесь, что принтер включен, нажмите кнопку в интерфейсной части (показана на иллюстрации ниже) и удерживайте ее приблизительно 3 секунды. При отпускании кнопки будет выведет лист состояния с сетевыми настройками.
С его помощью можно проверить все настройки, необходимые для подключения к сети.

✎ ***Примечание:***

Если удерживать кнопку нажатой более 10 секунд, произойдет сброс сетевых настроек к заводским параметрам. (См. “Сброс сетевых настроек к заводским параметрам” на стр. 85.)

Изначальная настройка принтера выполнена таким образом, что IP-адрес проводной сети LAN получается с помощью DHCP. Получение и распечатка IP-адреса происходит автоматически при включении принтера.

Настройка сети

Введите настройки, отпечатанные на листе состояния, в компьютер и точки доступа.

Используйте веб-обозреватель для настройки сети. Введите IP-адрес принтера с строке адреса веб-обозревателя и выполните настройку сети, как указано в руководстве **TM-T88V-i Technical Reference Guide**.

Сброс сетевых настроек к заводским параметрам

Чтобы сбросить сетевые настройки к заводским параметрам, нажмите кнопку в интерфейсной части (показана на иллюстрации ниже) и удерживайте ее более 10 секунд. При отпускании кнопки будет выполнен сброс.

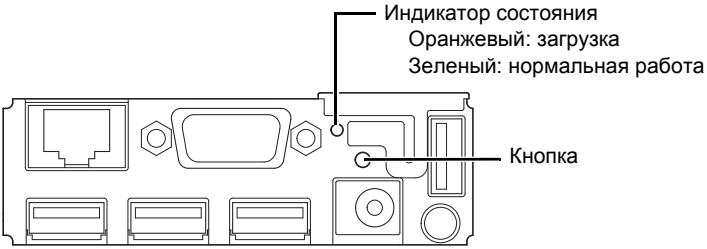

Устранение неполадок

На панели управления не горят индикаторы

Убедитесь, что принтер правильно подключен к источнику питания. (См. “Подключение к источнику питания” на стр. 82.)

Индикатор ошибки (Error) горит, принтер не печатает

- ❏ Убедитесь, что крышка рулона бумаги закрыта. Если она открыта, закройте ее.
- ❏ Если индикатор бумаги (Paper) **горит**, убедитесь, что рулон бумаги установлен правильно и внутри не осталось ничего лишнего.

Индикатор ошибки (Error) мигает, принтер не печатает

- ❏ Проверьте на замятие бумаги. Если произошло замятие, удалите застрявшую бумагу, следуя приведенному ниже описанию, и правильным образом установите рулон бумаги.
- ❏ Печать прекращается при перегреве печатающей головки и автоматически возобновляется после ее достаточного охлаждения.
- ❏ Если прекращение печати вызвано чем-то другим, выключите принтер на 10 секунд, после чего снова включите его.

Отсутствие подключения к внешним устройствам

Если индикатор состояния (показан на иллюстрации на стр. 85) горит зеленым

- ❑ Убедитесь, что интерфейсный кабель или кабельный комплект LAN (дополнительное изделие) правильно подключены. (См. “Подключение внешних устройств” на стр. 82.)
- ❑ Распечатайте лист состояния, чтобы убедиться в правильности сетевых настроек. (См. “Подтверждение сетевых настроек” на стр. 84.)

Если индикатор состояния (показан на иллюстрации на стр. 85) не горит/ горит оранжевым

Если индикатор состояния не горит или горит оранжевым по прошествии 30 секунд после включения принтера, интерфейсная плата требует ремонта.

Замятие бумаги

При замятии бумаги ни в коем случае не пытайтесь вытянуть бумагу силой. Откройте крышку рулона бумаги и удалите застрявшую бумагу.

ВНИМАНИЕ:

*Не прикасайтесь к термопечатающей головке и рамке сбоку (выделена кружочком на иллюстрации **O**), потому что во время печати они очень сильно нагреваются.*

Если крышка рулона бумаги не открывается, выполните следующее.

1. Выключите принтер.
2. Сдвиньте крышку резака для бумаги по направлению к передней панели, чтобы открыть ее, как показано на иллюстрации ***M***.
3. Поворачивайте круглую ручку до тех пор, пока в смотровом окне не покажется треугольник. Это положение ручки соответствует нормальному положению лезвия резака. Рядом с резаком расположена наклейка со вспомогательными инструкциями. См. иллюстрацию ***N***.
4. Закройте крышку резака.
5. Откройте крышку рулона бумаги и удалите застрявшую бумагу.

Чистка

Чистка корпуса принтера

Обязательно выключите принтер и сотрите грязь с корпуса принтера сухой или влажной тканью.

⚠ ВНИМАНИЕ:

Запрещается очищать изделие спиртом, бензином, разбавителем для краски и другими растворителями. Это может вызвать повреждение частей, сделанных их пластмассы или резины.

Очистка термопечатающей головки

⚠ ♨ ВНИМАНИЕ:

*После печати термопечатающая головка и рамка сбоку (выделена кружочком на иллюстрации **O**) могут быть очень горячими. Не прикасайтесь к горячей головке и начинайте ее очистку только после того, как она остынет. Прикосновение к термопечатающей головке пальцами или любым твердым предметом может привести к ее повреждению.*

Выключите принтер, откройте крышку рулона бумаги и почистите термопечатающие элементы головки хлопчатобумажным тампоном, увлажненным растворителем на спиртовой основе (этиловым или изопропиловым спиртом). См. иллюстрацию **O**.

Чтобы обеспечить достаточно высокое качество печати квитанций, компания Epson рекомендует регулярно производить очистку термопечатающей головки (как правило, каждые 3 месяца).

Лицензия на программное обеспечение с открытым исходным кодом

1) Данный принтер включает программное обеспечение с открытым кодом, указанное в разделе 5), в соответствии с положениями лицензии на каждую программу с открытым кодом.

2) Мы предоставляем исходный код программ GPL и программ LGPL до 5 (пяти) лет после прекращения выпуска такой же модели принтера. Если вы хотите получить вышеупомянутый исходный код, обратитесь в службу поддержки клиентов в вашем регионе. Вы должны соблюдать положения лицензии для каждой программы с открытым исходным кодом.

3) Программы с открытым исходным кодом предоставляются БЕЗ ГАРАНТИЙ; даже без подразумеваемой гарантии ТОВАРНОЙ ПРИГОДНОСТИ И ПРИГОДНОСТИ ДЛЯ КОНКРЕТНОЙ ЦЕЛИ Для получения более подробной информации см. лицензионные соглашения для каждой программы с открытым исходным кодом.

4) Инструментарий OpenSSL
Этот принтер включает программное обеспечение, разработанное проектом OpenSSL для использования в инструментарии OpenSSL (http://www.openssl.org/).
Данный продукт включает криптографическое программное обеспечение, написанное Эриком Янгом (Eric Young) (eay@cryptsoft.com).

5) Список программ с открытым программным кодом, которые поставляются вместе с данным принтером, и положения лицензий для каждой программы с открытым исходным кодом можно найти по следующей ссылке.

http://xxx.xxx.xxx.xxx/licenses/

* Вместо подчеркнутой части в приведенной выше ссылке введите IP-адрес принтера.

WEEE (Waste Electrical and Electronic Equipment) Directive

This information only applies to customers in the European Union, according to Directive 2012/19/EU OF THE EUROPEAN PARLIAMENT AND OF THE COUNCIL OF 04 July 2012 on waste electrical and electronic equipment (WEEE) and legislation transposing and implementing it into various national legal systems, and to customers in countries in Europe, Middle East and Africa (EMEA) where they have implemented equivalent regulations.

For other countries, please contact your local government to investigate the possibility of recycling your product.

English

The crossed out wheeled bin label that can be found on your product indicates that this product should not be disposed of via the normal household waste stream. To prevent possible harm to the environment or human health please separate this product from other waste streams to ensure that it can be recycled in an environmentally sound manner. For more details on available collection facilities please contact your local government office or the retailer where you purchased this product.

Deutsch

Der Aufkleber mit durchgekreuzter Mülltonne an diesem Produkt weist darauf hin, dass dieses Produkt nicht im normalen Hausmüll entsorgt werden darf. Zur Vermeidung einer möglichen Beeinträchtigung der Umwelt oder der menschlichen Gesundheit und um zu gewährleisten, dass es in einer umweltverträglichen Weise recycelt wird, darf dieses Produkt nicht in den Hausmüll gegeben werden. Informationen zu Entsorgungseinrichtungen erhalten Sie bei der zuständigen Behörde oder dem Geschäft, in dem Sie dieses Produkt erworben haben.

Français

L'étiquette apposée sur ce produit et représentant une poubelle barrée indique que le produit ne peut être mis au rebut avec les déchets domestiques normaux. Afin d'éviter d'éventuels dommages au niveau de l'environnement ou sur la santé, veuillez séparer ce produit des autres déchets de manière à garantir qu'il soit recyclé de manière sûre au niveau environnemental. Pour plus de détails sur les sites de collecte existants, veuillez contacter l'administration locale ou le détaillant auprès duquel vous avez acheté ce produit.

Italiano

L'etichetta con il contenitore barrato applicata sull'imballo indica che il prodotto non deve essere smaltito tramite la procedura normale di smaltimento dei rifiuti domestici. Per evitare eventuali danni all'ambiente e alla salute umana, separare questo prodotto da altri rifiuti domestici in modo che possa essere riciclato in base alle procedure di rispetto dell'ambiente. Per maggiori dettagli sulle strutture di raccolta disponibili, contattare l'ufficio competente del proprio comune o il rivenditore del prodotto.

Español

La etiqueta de un contenedor tachado que hallará en su producto indica que este producto no se puede tirar con la basura doméstica normal. Para impedir posibles daños medioambientales o para la salud, separe este producto de otros canales de desecho para garantizar que se recicle de una forma segura para el medio ambiente. Para más información sobre las instalaciones de recolección disponibles, diríjase a las autoridades locales o al punto de venta donde adquirió este producto.

Português

A etiqueta com o símbolo de um contentor de lixo traçado com uma cruz que aparece no produto indica que este produto não deve ser deitado fora juntamente com o lixo doméstico. Para evitar possíveis danos no ambiente ou na saúde pública, por favor separe este produto de outros lixos; desta forma, terá a certeza de que pode ser reciclado através de métodos não prejudiciais ao ambiente. Para obter mais informações sobre os locais de recolha de lixo disponíveis, contacte a sua junta de freguesia, câmara municipal ou localonde comprou este produto.

Nederlands

Op uw product is een label van een rolcontainer met een kruis erdoor aangebracht. Dit label wil zeggen dat dit product niet bij het normale huishoudelijk afval mag worden ingezameld. Om eventuele schade aan het milieu of de gezondheid van de mens te voorkomen moet dit product gescheiden van al het ander afval worden ingezameld, zodat het op een verantwoorde wijze kan worden verwerkt. Voor meer informatie over uw lokale afvalinzameling wendt u zich tot uw gemeente of de leverancier bij wie u dit product hebt gekocht.

Dansk

Etiketten med et kryds over skraldespanden på hjul, der sidder på produktet, angiver, at dette produkt ikke må bortskaffes sammen med almindeligt husholdningsaffald. For at beskytte miljø og helbred skal dette produkt bortskaffes separat, så det kan genbruges på en måde, der er god for miljøet. Kontakt de lokale myndigheder eller den forhandler, hos hvem du har købt produktet, vedrørende steder, hvor du kan aflevere produktet.

Suomi

Laite on merkitty jäteastia-symbolilla, jonka yli on vedetty rasti. Tämä tarkoittaa, ettei laitetta saa hävittää normaalin talousjätteen mukana. Älä hävitä laitetta normaalin jätteen seassa vaan varmista, että laite kierrätetään ympäristöystävällisellä tavalla, jottei ympäristölle tai ihmisille aiheudu vahinkoa. Lisätietoja kierrätyksestä ja keräyspisteistä saa ottamalla yhteyttä paikallisiin viranomaisiin tai jälleenmyyjään, jolta laite ostettiin.

Svenska

Symbolen med en överkorsad soptunna innebär att denna produkt inte får kastas i vanligt hushållsavfall. För att skydda miljön ska denna produkt inte kastas tillsammans med vanligt hushållsavfall utan lämnas för återvinning på tillbörligt sätt. För mer information om uppsamlingsplatser kontakta din lokala myndighet eller den återförsäljare där du har köpt produkten.

Norsk

Det er krysset over merket av beholderen på hjul som vises på produktet, som angir at dette produktet ikke skal kastes sammen med vanlig husholdningsavfall. Hold dette produktet atskilt fra annet avfall slik at det kan resirkuleres på en miljømessig forsvarlig måte og dermed forhindre eventuell skade på miljø eller helse. Hvis du vil ha mer informasjon om hvor produktet kan leveres inn, kontakter du kommunale myndigheter eller forhandleren der du kjøpte dette produktet.

Česky

Štítek s přeškrtnutým odpadkovým košem na kolečkách, který lze nalézt na výrobku, označuje, že tento product se nemá likvidovat s běžným domovním odpadem. V zájmu ochrany životního prostředí a lidského zdraví zlikvidujte tento výrobek jako tříděný odpad, který se recykluje způsobem šetrným k životnímu prostředí. Podrobnější informace o sběrných dvorech pro tříděný odpad získáte na obecním úřadě nebo u prodejce, u kterého jste příslušný výrobek zakoupili.

Magyar

A terméken található, áthúzott szemetest ábrázoló címke azt jelzi, hogy ezt a terméket nem szabad a rendes háztartási szeméttel együtt kidobni. Az esetleges környezeti- vagy egészségkárosodást megelőzendő, kérjük, hogy ezt a terméket a többi szeméttől elkülönítve helyezze el, és biztosítsa, hogy azt környezetbarát módon újrahasznosítsák. A rendelkezésére álló begyűjtő létesítményekről kérjük tájékozódjon a megfelelő helyi állami szerveknél vagy a viszonteladónál, ahol a terméket vásárolta.

Polski

Symbol przekreślonego kosza znajdujący się na produkcie oznacza, że nie może on być utylizowany razem z normalnymi odpadami z gospodarstwa domowego. Aby zapobiec potencjalnemu zagrożeniu dla środowiska lub zdrowia ludzkiego, produkt ten należy odseparować od reszty odpadów z gospodarstwa domowego i utylizować w ekologicznie właściwy sposób. Szczegółowe informacje na temat punktów zbiórki odpadów można uzyskać w lokalnych urzędach lub u sprzedawcy danego produktu.

Slovensky

Štítok s preškrtnutým odpadkovým košom na kolieskach, ktorý je možné nájsť na výrobku, označuje, že tento product sa nemá likvidovať s bežným komunálnym odpadom. V záujme ochrany životného prostredia a ľudského zdravia zlikvidujte tento výrobok ako triedený odpad, ktorý sa recykluje spôsobom šetrným k životnému prostrediu. Podrobnejšie informácie o zberných dvoroch pre triedený odpad získate na obecnom úrade alebo u predajcu, u ktorého ste príslušný výrobok zakúpili.

Slovenski

Prečrtan koš za smeti na etiketi, katero lahko najdete na vašem izdelku, pomeni, da tega izdelka ne smete odvreči podobno kot vse ostale smeti. Da bi preprečili morebitne škodljive vplive na okolje ali zdravje, ločite izdelek od vseh ostalih in poskrbite, da bo recikliran na okolju prijazen način. Natančne informacije o tem, kje se nahajajo primerna odlagališča, pridobite v vašem krajevnem uradu ali pri prodajalcu.

Eesti

Teie tootele kleebitud tähis, mis kujutab ratastega prügikonteinerit, millele on rist peale tõmmatud, keelab toote kõrvaldamise majapidamisjäätmetega sarnasel viisil. Keskkonnale või inimeste tervisele tekitatava võimaliku kahju vältimiseks eraldage toode teistest jäätmetest, et tagada selle korduvkasutamine keskkonnasäästlikul viisil. Kui soovite saada rohkem teavet võimalike kogumispunktide kohta, võtke ühendust kohaliku omavalituse ametnikuga või teile toote müünud jaemüüjaga.

Lietuviškai

Užbraukta ratuota šiukšliadėžės etiketė, kurią rasite ant jūsų produkto, reiškia, kad šis produktas neturėtų būti išmestas kartu su įprastinėmis buitinėmis šiukšlėmis. Siekiant išvengti galiamos žalos aplinkai bei žmonių sveikatai, prašome atskirti šį produktą nuo kitų atliekų, ir įsitikinti, kad jis būtų perdirbtas aplinkai nepavojingu būdu. Jei reikia išsamesnės informacijos apie atliekų surinkimo ypatumus, prašome kreiptis į savo vietos valdžios įstaigas arba į mažmeninį pardavėją, iš kurio jūs įsigijote šį produktą.

Latviski

Marķējums ar pārsvītrotu atkritumu tvertni uz riteņiem, kas redzams uz izstrādājuma, norāda, ka šo izstrādājumu nedrīkst likvidēt kopā ar parastajiem sadzīves atkritumiem. Lai novērstu iespējamo kaitējumu videi vai cilvēku veselībai, lūdzu, atdaliet šo izstrādājumu no citiem atkritumiem, tādējādi nodrošinot tā otrreizējo pārstrādi videi drošā veidā. Papildinformācijai par pieejamajām atkritumu savākšanas iespējām, lūdzu, sazinieties ar vietējo pašvaldību vai mazumtirgotāju, no kura jūs iegādājāties šo izstrādājumu.

Ελληνικά

Η διαγραμμένη ετικέτα του τροχοφόρου κάδου απορριμμάτων που θα βρείτε πάνω στο προϊόν σας υποδεικνύει ότι αυτό το προϊόν δεν πρέπει να απορρίπτεται μέσω του κανονικού δικτύου αποκομιδής οικιακών απορριμμάτων. Για να αποτρέψετε πιθανές επιπτώσεις στο περιβάλλον ή την ατομική υγεία, παρακαλούμε να διαχωρίσετε αυτό το προϊόν από άλλα δίκτυα αποκομιδής ώστε να διασφαλίσετε ότι είναι δυνατή η ανακύκλωσή του με έναν περιβαλλοντικά θεμιτό τρόπο. Για περισσότερες πληροφορίες σχετικά με τις διαθέσιμες δυνατότητες συλλογής απορριμμάτων, παρακαλούμε να επικοινωνήσετε με την τοπική κυβερνητική αρχή ή το κατάστημα λιανικής από όπου αγοράσατε αυτό το προϊόν.

Türkçe

Ürününüzün üzerinde bulunan çarpı işaretli tekerlekli kutu etiketi, bu ürünün normal ev atık sistemi vasıtasıyla elden çıkarılmaması gerektiğini gösterir. Çevreye ve insan sağlığına zarar vermeyi önlemek için, lütfen bu ürünü çevreye zarar vermeyecek şekilde geri dönüşüme tabi tutulmak üzere diğer atıklardan ayırın. Mevcut toplama tesisleri ile ilgili ayrıntılı bilgi edinmek için, yerel devlet makamlarıyla veya bu ürünü satın aldığınız satıcıyla irtibata geçin.

Română

Eticheta arătând un coş de gunoi tăiat cu două linii încrucişate, care poate fi găsită pe produs, indică faptul că acesta nu trebuie aruncat la gunoi laolaltă cu gunoiul menajer. Pentru a evita posibila degradare a mediului înconjurător sau a sănătăţii umane, colectaţi separat acest produs de gunoiul menajer pentru a vă asigura că poate fi reciclat într-un mod ecologic. Pentru mai multe detalii privind punctele disponibile de colectare, contactaţi autorităţile locale sau comerciantul de la care aţi achiziţionat acest produs.

Български

Етикетът, представляващ зачертано кошче за боклук в кръг, който можете да видите върху вашия продукт, означава, че този продукт не трябва да се изхвърля заедно с обикновените домакински отпадъци. За предпазване от евентуални щети върху околната среда или човешкото здраве, моля, отделете този продукт от останалите отпадъци, за да се гарантира, че той ще бъде рециклиран по екологично съобразен начин. За повече информация относно наличните места за събиране на отпадъци, моля, свържете се с местните власти или търговеца, от когото сте закупили този продукт.

Hrvatski

Oznaka prekrižene kante za otpad koja se nalazi na vašem proizvodu znači da se ovaj proizvod ne smije odlagati u obično kućno smeće. Da bi se spriječili negativni učinci na okoliš ili ljudsko zdravlje odvojite ovaj proizvod od ostalog otpada da bi se osiguralo njegovo recikliranje na ekološki prihvatljiv način. Više pojedinosti o dostupnim reciklažnim dvorištima zatražite u uredu lokalne samouprave ili od prodavača od kojeg ste kupili ovaj proizvod.

Македонски

Прецртаната ознака во круг за кантата што е прикажана на производот посочува дека овој производ не смее да се фрла со редовниот домашен отпад. За да спречите можни штети за животната средина или по здравјето на луѓето, одвојте го овој производ од другиот домашен отпад за да обезбедите негово рециклирање на начин којшто нема да ѝ наштети на животната средина. Контактирајте со општинската канцеларија или со продавачот каде што го купивте овој производ за повеќе детали околу достапните собирни локации.

Srpski

Okrugla oznaka sa precrtanom kantom za odlaganje otpada koja se nalazi na proizvodu znači da se ovaj proizvod i priložene baterije ne smeju odlagati u otpad na uobičajen način. Da bi se sprečio štetan uticaj na okolinu ili na zdravlje ljudi, odvojte ovaj proizvod i njegove baterije od ostalog otpada kako bi se oni reciklirali na ekološki prihvatljiv način. Za više detalja o mestima za reciklažu obratite se lokalnoj samoupravi ili prodavcu od koga ste kupili ovaj proizvod.

Printed in XXXXXX