EPSON

Deutsch

TM-U220II

Bedienungsanleitung

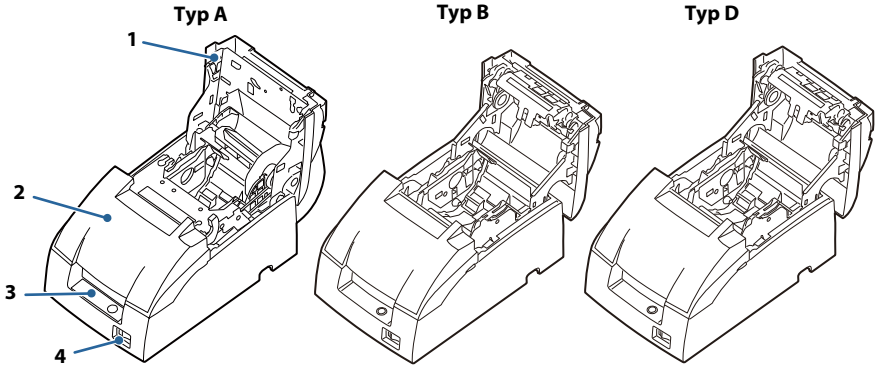

1. Papierrollenabdeckung
2. Farbbandkassettenabdeckung
3. Bedienfeld
4. Ein-/Ausschalter

Diese Veröffentlichung darf ohne ausdrückliche schriftliche Genehmigung der Seiko Epson Corporation nicht reproduziert, in einem Abrufsystem gespeichert oder in beliebiger Form und auf jedwede Weise übermittelt werden, weder durch Fotokopieren, Aufzeichnen, noch auf elektronische, mechanische oder sonstige Weise. Der Inhalt dieses Handbuchs kann ohne vorherige Ankündigung jederzeit geändert werden. Obgleich bei der Zusammenstellung dieses Handbuchs mit Sorgfalt vorgegangen wurde, übernimmt die Seiko Epson Corporation keine Haftung für Fehler und Auslassungen. Zudem wird keine Haftung übernommen für Schäden, die aus der Verwendung der hierin enthaltenen Informationen entstehen.
Weder die Seiko Epson Corporation noch ihre Tochtergesellschaften sind dem Käufer dieses Produkts oder Drittparteien gegenüber für Schäden, Verluste, Kosten oder Ausgaben haftbar, die für den Käufer oder etwaige Drittparteien aufgrund von Unfall, Mißbrauch oder Zweckentfremdung dieses Produkts, nicht autorisierten Modifikationen, Reparaturen oder Produktumbauten sowie (mit Ausnahme USA) aufgrund des Versäumnisses anfallen, die Bedienungs- und Wartungsanleitungen der Seiko Epson Corporation genau einzuhalten.
Die Seiko Epson Corporation ist nicht haftbar für Schäden oder Probleme, die bei Verwendung von Optionen oder Verschleißteilen auftreten, die nicht als Original-Epson-Produkte oder von der Seiko Epson Corporation zugelassenen Epson Produkte gelten.
Produktnamen, die in diesem Dokument verwendet werden, dienen nur zu Identifikationszwecken und können Marken ihrer jeweiligen Eigentümer sein.

©Seiko Epson Corporation 2024–2025

M00155901 DE

Wichtige Sicherheitshinweise

Dieser Abschnitt enthält wichtige Informationen für die sichere und effektive Nutzung dieses Produkts. Bitte lesen Sie diesen Abschnitt sorgfältig durch und bewahren Sie ihn leicht zugänglich auf.

Die in diesem Handbuch verwendeten Symbole sind der untenstehenden Wichtigkeit entsprechend definiert. Folgende Angaben vor Umgang mit dem Produkt sorgfältig durchlesen.

⚠ WARNUNG:

Warnungen müssen zur Vermeidung von möglicherweise schweren Körperverletzungen genau beachtet werden.

⚠ VORSICHT:

Vorsichtshinweise müssen zur Vermeidung leichter Körperverletzungen und Beschädigungen des Gerätes beachtet werden.

Sicherheitsmassnahmen

⚠ WARNUNG:

Schalten Sie das Gerät bei Rauchentwicklung, Abgabe eines ungewöhnlichen Geruchs oder Geräuschs sofort aus. Bei weiterer Verwendung besteht Feuer- und Stromschlaggefahr. Ziehen Sie sofort den Netzstecker heraus und wenden Sie sich an qualifiziertes Kundendienstpersonal.

Versuchen Sie keinesfalls dieses Produkt selbst zu reparieren. Falsch durchgeführte Reparaturarbeiten können Gefahren mit sich bringen.

Das Produkt keineswegs auseinandernehmen oder umbauen. Nach unbefugten Eingriffen in dieses Produkt sind Verletzungs-, Feuer- und Stromschlaggefahr nicht auszuschließen.

Verwenden Sie nur das für dieses Produkt spezifizierte Netzteil. Beim Anschluss an ein falsches Netzteil besteht Feuergefahr.

Verwenden Sie nur das mitgelieferte Netzkabel. Verwenden Sie kein mit einem anderen Gerät mitgeliefertes Netzkabel.

Verwenden Sie dieses Produkt nur mit der angegebenen Spannung. Andernfalls kann es zu Brand oder Stromschlag kommen.

Vergewissern Sie sich, dass das Netzkabel den Sicherheitsnormen des Landes entspricht, in dem Sie es verwenden möchten.

Keine Fremdkörper in das Produkt fallen lassen. Beim Eindringen von Fremdkörpern besteht Feuer- und Stromschlaggefahr.

Falls Wasser oder sonstige Flüssigkeiten in dieses Gerät gelangen, ziehen Sie sofort den Netzstecker heraus und wenden Sie sich an qualifiziertes Kundendienstpersonal. Wenn das Gerät weiter verwendet wird besteht Feuer- und Stromschlaggefahr.

Verwenden Sie im oder um dieses Produkt keine Aerosol-Spraydosen, die brennbares Gas enthalten. Das kann sonst zu einem Brand führen.

⚠ VORSICHT:

Schließen Sie die Kabel nur wie in den Handbüchern angegeben an. Wenn Kabel anders angeschlossen werden, besteht Brand- und Produktbeschädigungsgefahr.

Dieses Gerät unbedingt auf eine stabile, ebene Fläche stellen. Das Produkt kann beim Fallen beschädigt werden oder Verletzungen verursachen.
Nicht an Orten mit hoher Luftfeuchtigkeit oder starker Staubentwicklung verwenden. Durch übermäßige Luftfeuchtigkeit und zu starke Staubentwicklung besteht Produktbeschädigungs-, Feuer- und Stromschlaggefahr.
Keine schweren Gegenstände auf das Produkt stellen oder legen. Stellen Sie sich keinesfalls auf dieses Produkt und lehnen Sie sich auch nicht dagegen. Das Gerät kann zu Boden fallen oder zusammenbrechen, wodurch das Produkt beschädigt werden kann und Verletzungen nicht auszuschließen sind.
Darauf achten, dass Sie sich bei den folgenden Arbeiten keine Handverletzungen durch die manuelle Schneidvorrichtung zuziehen:

- *Beim Herausnehmen des bedruckten Dokuments*
- *Bei der Durchführung von anderen Arbeiten, wie zum Beispiel beim Einlegen/ Herausnehmen der Papierrolle.*

Wenn das Produkt längere Zeit nicht verwendet wird, ziehen Sie zur Sicherheit den Netzstecker heraus.
Vor dem Transport des Produktes den Netzstecker ziehen und alle Anschlusskabel abnehmen.

Sicherheitsaufkleber

Die Warnschilder auf dem Produkt weisen auf die folgenden Sicherheitshinweise hin:

VORSICHT:

Während des Druckvorgangs und nach dem Drucken kann der Druckkopf sehr heiß sein. Eine Berührung kann zu Verbrennungen führen.

Gebrauchshinweise

- ❏ Die Abdeckung beim Drucken oder Betreiben des Automatischen Papierabschneiders nicht öffnen.
- ❏ Den Drucker nicht an einem staubigen Ort installieren.
- ❏ Den Drucker vor Stoßeinwirkung schützen.
- ❏ Kabel und sonstige Fremdkörper dürfen sich nicht am Drucker verheddern.
- ❏ Keine übermäßige Kraft auf das Druckergehäuse ausüben.
- ❏ Keine Speisen oder Getränke (Kaffee usw.) auf das Druckergehäuse stellen.

Installationshinweise

- ❏ Bei Verwendung des Druckers darauf achten, dass der Drucker horizontal installiert ist.
- ❏ Wenn ein Drucker des Typs B oder D verwendet wird, kann der Drucker mit der optionalen Wandhalterung WH-10 an einer Wand aufgehängt werden.

Hinweis:
Detaillierte Anweisungen zum Aufhängen des Druckers an einer Wand sind in der WH-10 Installationsanleitung zu finden.

Hinweise zum Anschluß des Netzteils

Stellen Sie sicher, dass das richtige Netzteil angeschlossen ist:

TM-U220II (Typen A,B, und D)
"AC adapter,C1", "PS-180" oder "PS-190"

Zweck dieser Betriebsanleitung

Diese Anleitung soll den Bediener in den sicheren und korrekten Gebrauch des Druckers TM-U220II einführen.

Funktionen der Druckertypen

	Typ A	**Typ B**	**Typ D**
Automatischer Papierschneider	Ja	Ja	Nein
Aufnahmevorrichtung	Ja	Nein	Nein
Papierbreite (mm)	76	76/69,5/57,5	76/69,5/57,5

Abbildungen

Dieses Handbuch behandelt die drei Typen von Druckern der Serie TM-U220II. Daher können einige der Abbildungen leicht von Ihrem individuellen Drucker abweichen. Sofern nicht anders angegeben, bezieht sich diese Anleitung eisunge auf alle Typen.

Verwendungshinweise

Wenn dieses Produkt für Anwendungen verwendet wird, bei denen es auf hohe Zuverlässigkeit/Sicherheit ankommt, wie z.B. Transportvorrichtungen beim Flug-, Zug-, Schiffs- und Kfz-Verkehr usw., Vorrichtungen zur Katastrophenverhinderung, verschiedene Sicherheitsvorrichtungen oder Funktions-/Präzisionsgerät usw., sollten Sie dieses Produkt erst verwenden, wenn Sie Fail-Safe-Vorrichtungen und Redundanzsysteme in Ihr Design mit einbezogen haben, um die Sicherheit und Zuverlässigkeit des gesamten Systems zu gewährleisten. Da dieses Produkt nicht für den Einsatz bei Anwendungen vorgesehen ist, bei denen es auf extrem hohe Zuverlässigkeit/Sicherheit ankommt, wie beispielsweise in der Raumfahrt, bei primären Kommunikationseinrichtungen, Kernenergiekontrollanlagen oder medizinischen Vorrichtungen für die direkte medizinische Pflege usw., überlegen Sie bitte nach umfassender Evaluierung genau, ob das Produkt für Ihre Zwecke geeignet ist.

Auspacken

Folgendes ist im Lieferumfang des Druckers mit Standardspezifikationen enthalten. Falls eine der Systemkomponenten beschädigt ist, setzen Sie sich bitte mit dem Fachhändler in Verbindung.

- ❏ Drucker
- ❏ Papierrolle*
- ❏ Exklusive Farbbandkassette [ERC-38(B/R)]
- ❏ Netzteil*
- ❏ Schalterabdeckung
- ❏ Sicherungshalterung*

*Unter Umständen nicht im Lieferumfang des Druckers enthalten.

Herunterladen von Treibern, Dienstprogrammen und Handbüchern

Treiber, Dienstprogramme und Handbücher können von folgenden Webadressen heruntergeladen werden.

Kunden in Nordamerika: Besuchen Sie bitte die folgende Website und folgen Sie den Anweisungen auf dem Bildschirm.

https://www.epson.com/support/

Kunden in anderen Ländern und Regionen: Besuchen Sie bitte die folgende Website:

https://epson.sn

Bedienfeld

LEDs

(BETRIEBSANZEIGE)

Leuchtet bei eingeschaltetem Gerät, leuchtet nicht bei ausgeschaltetem Gerät.

(FEHLERANZEIGE)

Leuchtet, wenn der Drucker offline ist (wenn die Papierrolle zu Ende ist oder die Druckerabdeckung offensteht). Leuchtet nicht, wenn der Drucker ordnungsgemäß funktioniert. Blinkt beim Auftreten eines Fehlers. (Siehe Abschnitt “Fehlersuche”.)

(PAPIERENDEANZEIGE)

Leuchtet, wenn die Papierrolle fast oder ganz zu Ende ist.

Taste

(PAPIERVORSCHUBTASTE)

(PAPIERVORSCHUBTASTE) Schiebt Papier vor.

Hinweis:

Wenn das Papier zu Ende ist, kann mit dieser Taste kein Papier vorgeschoben werden.

Ein-/Ausschalter und Schalterabdeckung

Der Ein-/Ausschalter befindet sich vorn am Drucker. Zum Einschalten des Druckers den Ein-/Ausschalter betätigen.

Schalterabdeckung

Mit der beiliegenden Abdeckung für den Ein-/Ausschalter können Sie sicherstellen, dass der Schalter nicht versehentlich betätigt wird. Zum Installieren einfach die Abdeckung über dem Schalter festdrücken. Wenn Sie den Ein-/Ausschalter bei angebrachter Abdeckung ein- und ausschalten möchten, können Sie einen dünnen Gegenstand in eines der Löcher in der Abdeckung stecken und den Schalter damit bedienen.

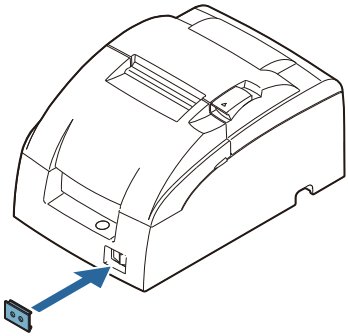

WARNUNG:

Wenn bei angebrachter Ein-Ausschalterabdeckung ein Unfall auftritt, sofort das Netzkabel ziehen, um einen Brand zu vermeiden.

Wenn Sie den Drucker lagern oder lange Zeit nicht benutzen, den Drucker mit dem vorn angebrachten Ein-Ausschalter ausschalten.

Einlegen und Auswechseln der Farbbandkassette

VORSICHT:

Der Druckkopf wird beim Drucken sehr heiß. Eine Berührung kann zu Verbrennungen führen. Warten Sie vor dem Auswechseln der Farbbandkassette, bis der Druckkopf abgekühlt ist.

VORSICHT:

Drehen Sie den Spannknopf der Farbbandkassette nie gegen die auf der Kassette angezeigte Pfeilrichtung, da sonst Gefahr besteht, dass die Farbbandkassette beschädigt wird.

Hinweis:

Verwenden Sie für Ihren Drucker die EPSON ERC-38 Farbbandkassette.

1. Öffnen Sie die Farbbandkassettenabdeckung mithilfe der seitlich angebrachten Laschen.

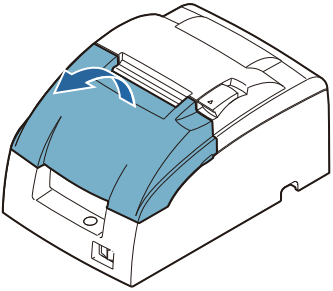

2. Drehen Sie den Knopf zwei- bis dreimal in Pfeilrichtung, damit das Farbband etwas gespannt wird.

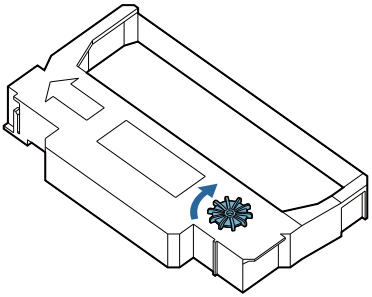

3. Führen Sie das Farbband an der in der Abbildung gezeigten Position ein und drücken Sie die Farbbandkassette nach unten, bis sie hörbar einrastet.

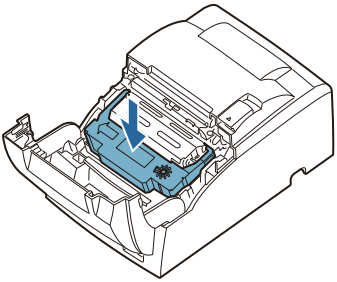

Hinweis:
Achten Sie darauf, dass das Farbband glatt und faltenlos zwischen dem Druckkopf und der Andruckplatte liegt.

4. Drehen Sie den Knopf der Farbbandkassette erneut zwei- bis dreimal in Pfeilrichtung und schließen Sie die Farbbandkassettenabdeckung.

VORSICHT:
Achten Sie darauf, dass Sie den Druckkopf beim Drehen des Farbbandkassettenknopfes nicht versehentlich mit den Fingern berühren, da andernfalls Verbrennungsverletzungen nicht ausgeschlossen sind.

Heben Sie beim Auswechseln der Fabbandkassette zunächst die linke Seite der Farbbandkassette an; dann die gesamte Farbbandkassette.

Einlegen der Papierrolle

VORSICHT:
Verwenden Sie nur Papierrollen, die den Spezifikationen entsprechen.
Achten Sie darauf, dass Sie den manuellen Papierabschneider nicht berühren, um Verletzungen zu vermeiden.

1. Schneiden Sie das vordere Ende der Papierrolle mit einer Schere ab.

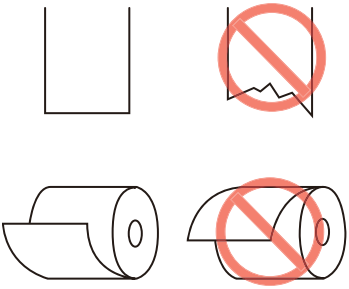

2. Schalten Sie den Drucker ein und öffnen Sie die Papierrollenabdeckung mithilfe der Lasche.

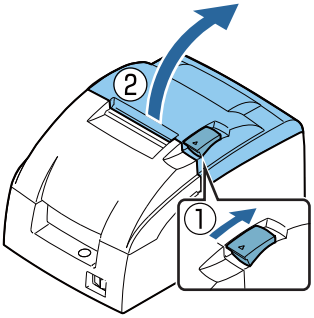

3. **Nur Typ A:** Öffnen Sie die Einheit mit Hilfe des Öffnungshebels.

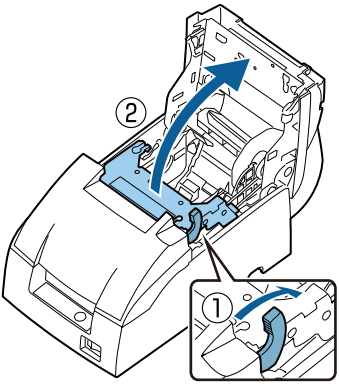

4. Legen Sie die Papierrolle ein.

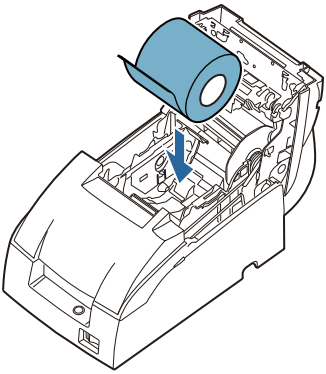

Hinweis:
Achten Sie darauf, in welcher Richtung das Papier von der Rolle abgewickelt wird.

Achten Sie bei Verwendung von 2-lagigem Rollenpapier darauf, dass das obere und untere Blatt jeweils am Papierausgang ausgerichtet sind.

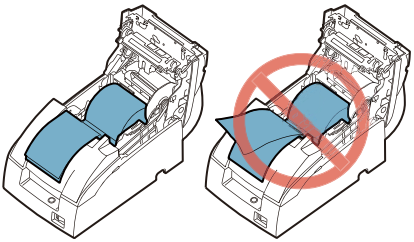

5. **Wenn Sie keine Papieraufrollspule verwenden**, ziehen Sie ein kurzes Stück Papier heraus und schließen Sie die Papierrollen-abdeckung; dann reißen Sie das Papier mit Hilfe des manuellen Papierabschneiders ab. Die Schritte 6 bis 11 können übergangen werden.
6. **Nur Typ A:** Bei Verwendung von zweilagigem Papier ziehen Sie das Papier nach vorn bis zur Vorderkante des Druckers.

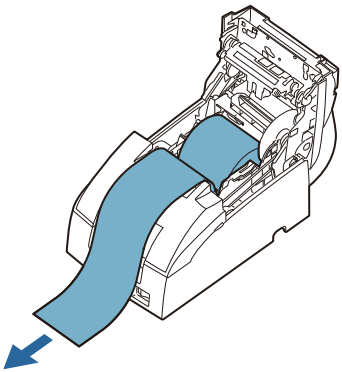

7. Schließen Sie die Einheit.

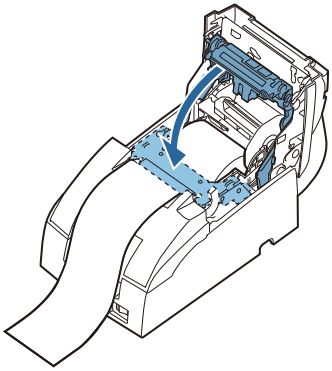

8. Führen Sie das Ende des unteren Papiers (Journalpapier) in die Papieraufrollspule ein.

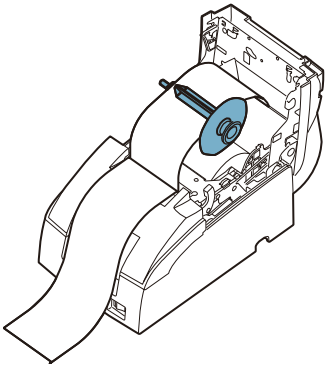

9. Legen Sie die Papieraufrollspule in den Drucker ein. Achten Sie darauf, dass das Papier mit dem Spulenflansch ausgerichtet ist.

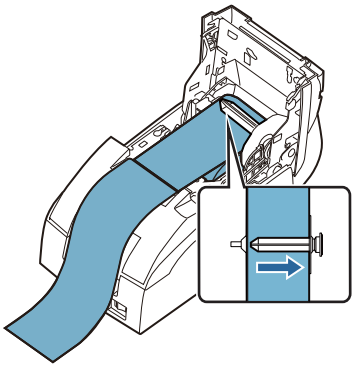

10. Schieben Sie das Papier mit Hilfe der (PAPIERVORSCHUBTASTE) vor, damit das Papier auf der Spule aufgewickelt wird.
11. Schließen Sie die Papierrollenabdeckung und reißen Sie das Papier mit Hilfe des manuellen Abschneiders ab.

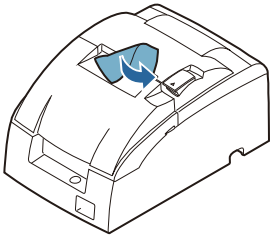

Hinweis:
Öffnen Sie die Papierrollenabdeckung während des Druckens oder Papiervorschubs NICHT.
Vergessen Sie bei Verwendung des Druckers nicht, das Papier nach erfolgtem Papiervorschub mit Hilfe des manuellen Abschneiders abzureissen.

Auswechseln der Papierrolle

1. Öffnen Sie die Papierrollenabdeckung mithilfe der Lasche.

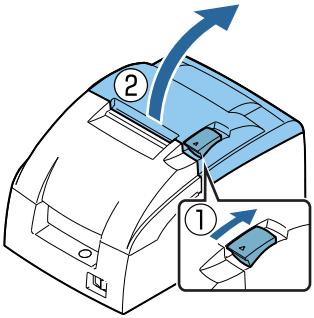

2. **Typ B und D:** Nehmen Sie den Papierrollenrest heraus..

3. **Nur Typ A:** Nehmen Sie die Papieraufrollspule heraus, und öffnen Sie die Einheit mit dem Öffnungshebel; dann nehmen Sie den Papierrollenkern heraus.

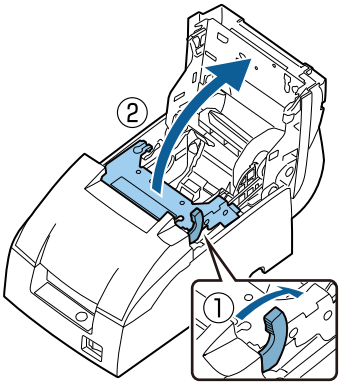

4. Legen Sie eine neue Papierrolle ein. Siehe Abschnitt “Einlegen der Papierrolle”.

Fehlersuche

Der Druck wird angehalten, bevor alle Zeilen gedruckt sind oder der Drucker dieselbe Zeile zum wiederholten Male druckt

Falls das richtige Netzteil nicht benutzt wird, kann der Drucker nicht einwandfrei arbeiten. Stellen Sie sicher, dass das richtige Netzteil am Drucker angeschlossen ist, wie in der untenstehende Tabelle dargestellt:

TM-U220II (Typen A,B, und D)
"AC adapter,C1", "PS-180" oder "PS-190"

Auf dem Bedienfeld leuchten keine Lämpchen

Kabelverbindungen und Netzanschluss prüfen.

(FEHLERANZEIGE)-LED blinkt oder leuchtet

- ❏ Unter Umständen ist die Temperatur des Druckkopfes zu hoch oder zu niedrig. Warten Sie, bis der Druckkopf eine normale Temperatur erreicht und der Drucker den Betrieb automatisch wieder aufnimmt.
- ❏ Achten Sie darauf, dass die Papierrollenabdeckung fest geschlossen ist.
- ❏ Typ A und B: Das Messer des Automatischen Papierabschneiders befindet sich nicht in Normalposition und der Automatische Papierabschneider sperrt. Wenn es sich um ein einfaches Sperren handelt , wird der Fehler automatisch korrigiert. Falls nicht, siehe die

Anweisungen unten, um das Messer manuell in die Normalposition zurückzubringen.

- ❏ Es ist ein Papierstau aufgetreten. Zum Entfernen des Papierstaus, siehe Anweisungen unten.
- ❏ Schalten Sie den Drucker aus, warten Sie einige Sekunden und schalten Sie den Drucker wieder ein. Wenn der Fehler weiter besteht, setzen Sie sich mit Ihrem Vorgesetzten oder einem qualifizierten Servicetechniker in Verbindung.

Das Messer des Automatischen Papierabschneiders in die Normalposition zurückbringen

1. Öffnen Sie die Papierrollenabdeckung mithilfe der Lasche.

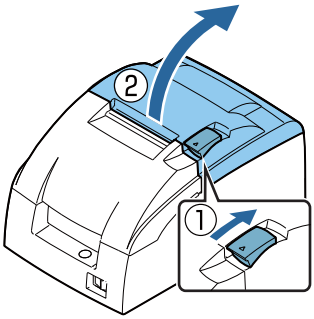

2. Drehen Sie das Zahnrad des Automatischen Papierabschneiders (mithilfe eines Kugelschreibers, einer Pinzette oder Ähnlichem) in Pfeilrichtung, bis Sie einen runden Schaft im Loch sehen.

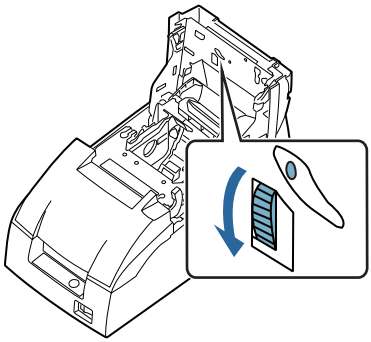

Entfernen eines Papierstaus

VORSICHT:

Der Druckkopf wird beim Drucken sehr heiß. Lassen Sie ihn abkühlen, ehe Sie in den Drucker greifen.

1. Öffnen Sie die Papierrollenabdeckung mithilfe der Lasche.

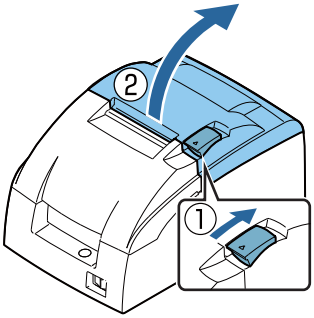

2. Wenn Sie mit einem Drucker des ***Typs A*** arbeiten, nehmen Sie die Papieraufrollspule heraus und öffnen Sie die Einheit mit dem Öffnungshebel.

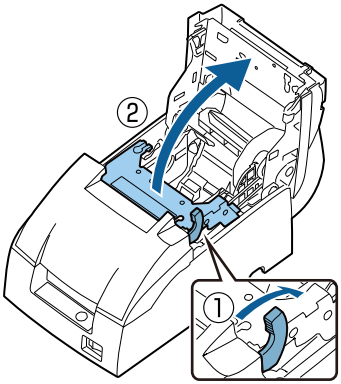

3. Entfernen Sie das gestaute Papier.
4. Legen Sie die Papierrolle erneut ein und schließen Sie die Papierrollenabdeckung.

DIP-Schalter-Tabellen

Die Einstellungen der DIP-Schalter unterscheiden sich je nach dem verwendeten Modell.

Der DIP-Schaltertyp (US/STD) kann mithilfe eines Selbsttests überprüft werden.

Befolgen Sie die nachstehende Anleitung, um einen Selbsttest durchzuführen.

1. Stellen Sie sicher, dass alle Abdeckungen geschlossen sind.
2. Halten Sie die Taste (PAPIERVORSCHUBTASTE) gedrückt, während Sie die Stromversorgung einschalten. (Halten Sie die Taste (PAPIERVORSCHUBTASTE) weiter gedrückt, bis der Druckvorgang startet.)
   Nachdem der Druckerstatus ausgedruckt wurde, wird eine Anleitung zur Fortsetzung des Selbsttests gedruckt und die LED (PAPIERENDEANZEIGE) blinkt.

Ein Beispiel für STD ist unten dargestellt.

Reverse direction

DIP Switch type

STD

Memory Switch 2

Einrichten der Schalter

Verwenden Sie das folgende Verfahren, um die Einstellungen der DIP-Schalter zu ändern.

⚠ VORSICHT:

- Wenn Sie die Abdeckung der DIP-Schalter entfernen, schalten Sie den Drucker immer aus und entfernen Sie alle Kabel.
  Wenn die Abdeckung der DIP-Schalter bei eingeschalteter Stromversorgung abgenommen wird, kann dies zu einem Kurzschluss oder einer Beschädigung des Druckers führen.
- Achten Sie beim Öffnen der Abdeckung der DIP-Schalter darauf, diese nach Abschluss des Einstellvorgangs wieder zu schließen.
  Wenn Sie das Produkt mit geöffneter Abdeckung verwenden, kann dies zu Brand oder Stromschlag führen.

1. Überprüfen Sie, dass die Stromversorgung des Druckers ausgeschaltet ist.
2. Entfernen Sie die Schraube an der Unterseite des Druckers, um die Abdeckung der DIP-Schalter zu entfernen.

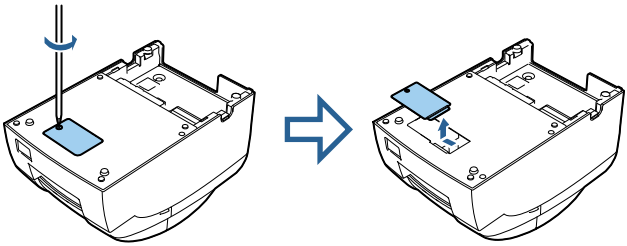

3. Verwenden Sie ein Objekt mit einer dünnen Spitze, um die Einstellungen der DIP-Schalter zu ändern.
4. Schließen Sie die Abdeckung der DIP-Schalter und ziehen Sie die Schraube fest.

US (für Drucker vom Typ A)

Serielle Schnittstelle (DIP-Schalter 1)

SW	Funktion	An	Aus
1	Datenempfangsfehler	Ignoriert	Druckt "?"
2	Empfangspufferkapazität	40 Byte	20 KB
3	Handshaking	XON/XOFF	DTR/DSR
4	Wortlänge	7 Bit	8 Bit
5	Paritätsprüfung	Ja	Nein
6	Paritätsauswahl	Gerade	Ungerade
7	Übertragungsgeschwindigkeit	4.800 Bit/s	9.600 Bit/s
8	BUSY-Zustand	Empfangspuffer voll	Empfangspuffer voll oder offline

Serielle Schnittstelle (DIP-Schalter 2)

SW	Funktion	An	Aus
1	Druckspalte	42/35	40/33
2	Nur intern verwendet (autom. Papierschneider)	Aktiviert	Deaktiviert
3	Pin 6 Reset-Signal	Verwendet	Nicht verwendet
4	Pin 25 Reset-Signal	Verwendet	Nicht verwendet
5	Undefiniert	-	-
6	Nur intern verwendet (Flash-Speicher neu schreiben)	Aktiviert	Deaktiviert
7	Undefiniert	-	-
8	Auswahl der seriellen Schnittstelle	Speicherschalter	DIP-Schalter

Andere Schnittstellen (DIP-Schalter 1)

SW	Funktion	An	Aus
1	Autom. Zeilenvorschub	Aktiviert	Deaktiviert
2	Empfangspufferkapazität	40 Byte	20 KB
3–7	Undefiniert	-	-
8	BUSY-Zustand	Empfangspuffer voll	Empfangspuffer voll oder offline

Andere Schnittstellen (DIP-Schalter 2)

SW	Funktion	An	Aus
1	Druckspalte auswählen	42/35	40/33
2	Nur intern verwendet (Autom. Papierschneider)	Aktiviert	Deaktiviert
3	Undefiniert	-	-
4	Kabel-LAN, parallel: Pin 31 Reset-Signal	Verwendet	Nicht verwendet
	USB-B: Nicht definiert	-	-
5	Undefiniert	-	-
6	Nur intern verwendet (Flash-Speicher neu schreiben)	Aktiviert	Deaktiviert
7	Undefiniert	-	-
8	Undefiniert	-	-

US (für Drucker vom Typ B und Typ D)

Serielle Schnittstelle (DIP-Schalter 1)

SW	Funktion	An	Aus
1	Druckmodus	Druckseite oben	Normaler Druckmodus
2	Empfangspufferkapazität	40 Byte	20 KB
3	Handshaking	XON/XOFF	DTR/DSR
4	Wortlänge	7 Bit	8 Bit
5	Paritätsprüfung	Ja	Nein
6	Paritätsauswahl	Gerade	Ungerade
7	Übertragungsgeschwindigkeit	4.800 Bit/s	9.600 Bit/s
8	BUSY-Zustand	Empfangspuffer voll	Empfangspuffer voll oder offline

Serielle Schnittstelle (DIP-Schalter 2)

SW	Funktion	An	Aus
1	Druckspalte	42/35	40/33
2	Nur intern verwendet (autom. Papierschneider)	Aktiviert	Deaktiviert
3	Pin 6 Reset-Signal	Verwendet	Nicht verwendet
4	Pin 25 Reset-Signal	Verwendet	Nicht verwendet
5	Undefiniert	-	-
6	Nur intern verwendet (Flash-Speicher neu schreiben)	Aktiviert	Deaktiviert
7	Undefiniert	-	-
8	Auswahl der seriellen Schnittstelle	Speicherschalter	DIP-Schalter

Andere Schnittstellen (DIP-Schalter 1)

SW	Funktion	An	Aus
1	Druckmodus	Druckseite oben	Normaler Druckmodus
2	Empfangspufferkapazität	40 Byte	20 KB
3–7	Undefiniert	-	-
8	BUSY-Zustand	Empfangspuffer voll	Empfangspuffer voll oder offline

Andere Schnittstellen (DIP-Schalter 2)

SW	Funktion	An	Aus
1	Druckspalte auswählen	42/35	40/33
2	Nur intern verwendet (Autom. Papierschneider)	Aktiviert	Deaktiviert
3	Undefiniert	-	-
4	Kabel-LAN, parallel: Pin 31 Reset-Signal	Verwendet	Nicht verwendet
	USB-B: Nicht definiert	-	-
5	Undefiniert	-	-
6	Nur intern verwendet (Flash-Speicher neu schreiben)	Aktiviert	Deaktiviert
7	Undefiniert	-	-
8	Undefiniert	-	-

*: Wenn Sie den DIP-Schalter 1-1 auf An (Druckseite oben) stellen, müssen Sie den DIP-Schalter 1-2 auf Aus (Empfangspufferkapazität: 20 KB) stellen.

STD

Serielle Schnittstelle (DIP-Schalter 1)

SW	Funktion	An	Aus
1	Datenempfangsfehler	Ignoriert	Druckt "?"
2	Empfangspufferkapazität	40 Byte	20 KB/4 KB
3	Handshaking	XON/XOFF	DTR/DSR
4	Wortlänge	7 Bit	8 Bit
5	Paritätsprüfung	Ja	Nein
6	Paritätsauswahl	Gerade	Ungerade
7	Übertragungsgeschwindigkeit	4.800 Bit/s	9.600 Bit/s
8	BUSY-Zustand	Empfangspuffer voll	Empfangspuffer voll oder offline

Serielle Schnittstelle (DIP-Schalter 2)

SW	Funktion	An	Aus
1	Druckspalte	42/35	40/33
2	Nur intern verwendet (autom. Papierschneider)	Aktiviert	Deaktiviert
3	Undefiniert	-	-
	Südasiatische Schriftart/ Vereinfachtes Chinesisch (Modell mit südasiatischer Schriftart)	Vereinfachtes Chinesisch	Thailändisch/ Vietnamesisch
4	Auswahl der seriellen Schnittstelle	Speicherschalter	DIP-Schalter
5	Undefiniert	-	-
6	Nur intern verwendet (Flash-Speicher neu schreiben)	Aktiviert	Deaktiviert
7	Pin 6 Reset-Signal	Verwendet	Nicht verwendet
8	Pin 25 Reset-Signal	Verwendet	Nicht verwendet

Andere Schnittstellen (DIP-Schalter 1)

SW	Funktion	An	Aus
1	Autom. Zeilenvorschub	Aktiviert	Deaktiviert
2	Empfangspufferkapazität	40 Byte	20 KB/4 KB
3–7	Undefiniert	-	-
8	BUSY-Zustand	Empfangspuffer voll	Empfangspuffer voll oder offline

Andere Schnittstellen (DIP-Schalter 2)

SW	Funktion	An	Aus
1	Druckspalte auswählen	42/35	40/33
2	Nur intern verwendet (Autom. Papierschneider)	Aktiviert	Deaktiviert
3	Undefiniert	-	-
	Südasiatische Schriftart/ Vereinfachtes Chinesisch (Modell mit südasiatischer Schriftart)	Vereinfachtes Chinesisch	Thailändisch/ Vietnamesisch
4–5	Undefiniert	-	-
6	Nur intern verwendet (Flash-Speicher neu schreiben)	Aktiviert	Deaktiviert
7	Undefiniert	-	-
8	Kabel-LAN, parallel: Pin 31 Reset-Signal	Verwendet	Nicht verwendet
	USB-B: Nicht definiert	-	-

Hinweis:

- *Hinweise zur kabelgebundenen LAN-Schnittstelle*
  Ändern Sie "Pin 31 Reset-Signal" nicht auf eine andere Einstellung als "Verwendet", weil der Drucker damit nicht mehr arbeitet.
- *Hinweise zur Empfangspufferkapazität*
  Je nach Modell beträgt die Empfangspufferkapazität 4 KB statt 20 KB.

TM-U220II Technische Daten

Druckmethode		9-Pin serielle Punktmatrix-Methode
Papier	**Abmessungen (mm)**	57,5±0,5, 69,5±0,5, 76±0,5
	Normales Papier (mm)	Dicke: 0,06–0,085 (1 Blatt)
	Haftpapier	Dicke: 0,05 - 0,08 (1 Blatt), Gesamtdicke muss 0,14 mm oder weniger betragen. Anzahl der Kopien: Original 1 Blatt + ein Kopierblatt
Bandkassetten		ERC-38 (B) Schwarz-Lebensdauer: 3.000.000 Zeichen ERC-38 (B/R) Schwarz/Rot-Lebensdauer: Schwarz 1.500.000/Rot 750.000 Zeichen Lebensdauer bei kontinuierlichem Druck bei 25 °C
Schnittstelle*1	**USB-B**	USB 2.0 Full-Speed (12 Mbps)
	Kabelgebundenes LAN	10BASE-T/100BASE-TX
	Seriell	RS-232
	Parallel	IEEE1284
Stromversorgung*2		24 V Gleichstrom±7 %
Stromverbrauch (bei 24 V)		1,3 A
Wechselstrom-Leistungsaufnahme*3	**Betrieb**	24,7 W
	Lagerung	1,2 W
Kassenladenfunktion		2 Laufwerke
Temperatur	**Betrieb**	0–50 °C
	Lagerung	-10–50 °C, ohne Papier und Farbbandkassette
Luftfeuchtigkeit	**Betrieb**	10–90 %, nicht kondensierend
	Lagerung	10–90%, nicht kondensierend, ohne Papier und Farbbandkassette
Höhe über Meeresspiegel		3.000 m oder weniger
Gesamtabmessungen (mm)		***Typ A:*** 160 × 286 × 157,5 (B × T × H) ***Typ B:*** 160 × 248 × 138,5 (B × T × H) ***Typ D:*** 160 × 248 × 138,5 (B × T × H)
Gewicht (ca.)		***Typ A:*** 2,7 kg ***Typ B:*** 2,5 kg ***Typ D:*** 2,3 kg

*1: Die verfügbare Schnittstelle variiert je nach Modell.

*2: Verwenden Sie unbedingt eine den Sicherheitsnormen entsprechende Stromquelle mit den folgenden technischen Eigenschaften.
Nennleistung: 24 V/1,3–10,0 A, maximale Leistung: 240 VA oder weniger

*3: Durchschnittliche Leistung unter den von Epson verwendeten Betriebsbedingungen. Die Leistung kann je nach den Betriebsbedingungen und dem verwendeten Modell abweichen.