EPSON

ET-8500 Series L8160 Series

Používateľská príručka

Tlač

Kopírovanie

Skenovanie

Údržba tlačiarne

Riešenie problémov

NPD6547-05 SK

Obsah

Návod k tejto príručke

Úvod do príručiek. 7
Vyhľadanie informácií. 7
Tlač len potrebných stránok. 8
Informácie o tejto príručke. 8
Značky a symboly. 8
Poznámky na snímkach obrazovky a ilustráciách. 9
Odkazy na operačné systémy. 9
Ochranné známky. 10
Autorské práva. 11

Dôležité pokyny

Bezpečnostné pokyny. 13
Bezpečnostné pokyny týkajúce sa atramentu. . . . 13
Rady a upozornenia k tlačiarni. 14
Rady a varovania týkajúce sa nastavenia tlačiarne. 14
Rady a varovania týkajúce sa používania tlačiarne. 14
Rady a upozornenia týkajúce sa používania dotykovej obrazovky. 15
Rady a upozornenia týkajúce sa používania tlačiarne s bezdrôtovým pripojením. 15
Rady a upozornenia týkajúce sa používania pamäťových kariet. 15
Rady a varovania týkajúce sa prepravy alebo skladovania tlačiarne. 16
Poznámky k heslu správcu. 16
Predvolená hodnota hesla správcu. 16
Zmena hesla správcu. 16
Operácie, ktoré vyžadujú zadanie hesla správcu. . 17
Inicializácia hesla správcu. 17
Ochrana osobných údajov. 17

Názvy dielov a funkcie

Predok. 19
Vnútro. 21
Zadný. 22

Návod k ovládaciemu panelu

Úkony na dotykovej obrazovke. 25
Konfigurácia domovskej obrazovky. 26
Návod k ikone Sieť. 27
Konfigurácia obrazovky ponuky. 28
Základné činnosti. 28
Zadávanie znakov. 29
Zobrazenie animácií. 30
Zobrazenie ponuky príslušnej činnosti. 31

Vkladanie obálok a diskov CD/DVD

Vloženie papiera. 33
Bezpečnostné opatrenia pri manipulácii s papierom. 33
Poznámky k vkladaniu papiera. 34
Nastavenia veľkosti a typu papiera. 35
Vloženie papiera. 36
Vkladanie disku CD/DVD. 38
Potlač diskov CD/DVD. 38
Bezpečnostné opatrenia pri manipulácii s diskom CD/DVD. 38
Vkladanie a vyťahovanie disku CD/DVD. 39

Umiestnenie originálov

Umiestnenie originálov. 41

Vloženie a vytiahnutie pamäťového zariadenia

Vloženie a vybratie pamäťovej karty. 44
Vloženie a odpojenie externého USB zariadenia. . . . 44

Tlač

Tlač fotografií. 47
Tlač fotografií z pamäťového zariadenia. 47
Tlač fotografií z počítača. 56
Tlač fotografií z inteligentných zariadení (iOS). . 56
Tlač fotografií z inteligentných zariadení (Android). 57
Tlač fotografií z digitálneho fotoaparátu. 59
Tlač na obálky. 61
Tlač obálok z počítača (Windows). 61
Tlač obálok z počítača (Mac OS). 61
Tlač dokumentov. 62
Tlač z počítača — Windows. 62
Tlač z počítača — Mac OS. 79
Tlač dokumentov z inteligentných zariadení (iOS). 85

Tlač dokumentov z inteligentných zariadení (Android). 86
Tlač na štítok disku CD/DVD. 88
Tlač fotografií na štítok disku CD/DVD. 88
Tlač fotografií na obal šperkovnice. 90
Tlač fotografií na štítok disku CD/DVD pomocou aplikácie Epson Photo+. 91
Tlač webových stránok. 91
Tlač webových stránok z počítača. 91
Tlač webových stránok z inteligentných zariadení. 92
Tlač rôznych vecí. 92
Tlač papiera so vzormi (dizajnový papier). 92
Tlač linkovaného papiera. 93
Tlač papiera s originálnym rukopisom. 94
Tlač rozvrhu. 95
Tlač originálnych kalendárov s fotografiou. 95
Tlač pohľadnice. 96
Tlač farebných kníh pomocou fotografií. 97
Tlač pomocou cloudovej služby. 98
Registrácia služby Epson Connect z ovládacieho panela. 98

Kopírovanie

Kopírovanie originálov. 101
Možnosti ponuky pre kopírovanie. 101
Obojstranné kopírovanie. 103
Kopírovanie so zväčšením alebo zmenšením. . . 104
Kopírovanie originálov s viacerými stranami na jeden hárok. 105
Kopírovanie fotografií. 106
Možnosti ponuky pre nastavenia papiera a tlače pre kopírovanie fotografií. 107
Možnosti ponuky pre nastavenie fotografií pri kopírovaní fotografií. 108
Kopírovanie preukazu. 108
Kopírovanie kníh. 109
Kopírovanie bez okrajov. 110
Kopírovanie na štítok disku CD/DVD. 111
Možnosti ponuky Kopírovať na CD/DVD. 113

Skenovanie

Základné informácie o skenovaní. 115
Čo je „Skenovanie“?. 115
Využitie skenovania. 115
Dostupné spôsoby skenovania. 115
Odporúčané formáty súborov podľa vhodnosti na účel. 117
Odporúčané rozlíšenia podľa vhodnosti na účel 118
Skenovanie originálov do pamäťového zariadenia. 118
Možnosti skenovania pre funkciu Skenovanie do pamäťového zariadenia. 119
Rozšírené možnosti skenovania do pamäťového zariadenia. 120
Skenovanie originálov do počítača. 120
Skenovanie z ovládacieho panelu. 121
Skenovanie z počítača. 122
Skenovanie originálov do cloudu. 122
Možnosti skenovania pre funkciu Skenovanie do cloudu. 123
Rozšírené možnosti skenovania do cloudu. 124
Skenovanie originálov pomocou funkcie WSD. . . . 124
Nastavenie portu WSD. 125
Skenovanie originálov do inteligentného zariadenia. 126
Rozšírené skenovanie. 126
Skenovanie viacerých fotografií súčasne. 126

Uloženie a zdieľanie údajov

Zdieľanie údajov na pamäťovom zariadení. 129

Údržba tlačiarne

Kontrola stavu spotrebného materiálu. 131
Vylepšenie problémov s podávaním papiera. 131
Zlepšenie kvality tlače, kopírovania a skenovania. . 134
Kontrola a čistenie tlačovej hlavy. 134
Spustenie pomôcky Čistenie prívodu. 135
Prevencia pred zanesením trysiek. 136
Zarovnanie tlačovej hlavy. 137
Vyčistenie dráhy papiera pri atramentových škvrnách (keď je povrch výsledku tlače so zvislými škvrnami). 137
Vyčistenie dráhy papiera pri atramentových škvrnách (keď je zadná strana výtlačku zašpinená). 138
Čistenie súčasti Sklo skenera. 140
Čistenie priehľadnej fólie. 141
Položky ponuky na údržbu tlačiarne. 144
Čistenie tlačiarne. 145
Čistenie vytečeného atramentu. 146
Kontrola celkového počtu strán podaných cez tlačiareň. 146
Šetrenie energie. 146
Inštalácia a odinštalovanie aplikácií jednotlivo. . . . 147
Inštalácia aplikácií jednotlivo. 147
Pridanie tlačiarne (len Mac OS). 149

Odinštalovanie aplikácií. 149
Aktualizácia aplikácií a firmvéru. 151
Preprava a skladovanie tlačiarne. 152

Riešenie problémov

Tlačiareň nepracuje podľa očakávania. 159
Tlačiareň sa nezapne ani nevypne. 159
Papier sa nepodáva správne. 159
Nedá sa tlačiť. 163
Nie je možné spustiť skenovanie. 180
Tlačiareň nefunguje podľa očakávania. 190
Hlásenie zobrazené na LCD obrazovke. 196
Papier sa zasekáva. 198
Vybratie zaseknutého papiera. 199
Prevencia pred zasekávaním papiera. 204
Je čas znova naplniť atramentom. 205
Bezpečnostné opatrenia pri manipulácii s nádobkami s atramentom. 205
Dopĺňanie zásobníkov atramentu. 206
Je čas vymeniť skrinku údržby. 211
Bezpečnostné opatrenia pri manipulácii so skrinkou údržby. 211
Výmena údržbovej kazety. 211
Kvalita tlače, kopírovania a skenovania je zlá. 212
Kvalita tlače je nízka. 212
Kvalita kopírovania je nízka. 222
Problémy s naskenovaným obrázkom. 230
Nemožno vyriešiť problém. 232
Nedajú sa vyriešiť problémy s tlačou alebo kopírovaním. 232

Pridanie alebo výmena počítača alebo zariadení

Pripojenie k tlačiarni, ktorá bola pripojená k sieti. . 235
Používanie sieťovej tlačiarne z druhého počítača 235
Používanie sieťovej tlačiarne z inteligentného zariadenia. 236
Vynulovanie sieťového pripojenia. 236
Pri výmene bezdrôtového smerovača. 236
Pri zmene počítača. 237
Zmena spôsobu pripojenia k počítaču. 237
Vytvorenie nastavení siete Wi-Fi z ovládacieho panela. 238
Priame pripojenie inteligentného zariadenia a tlačiarne (Wi-Fi Direct). 242
Čo je režim Wi-Fi Direct. 242
Pripojenie k zariadeniam pomocou funkcie Wi-Fi Direct. 243
Odpojenie v režime Wi-Fi Direct (Jednoduchý prístupový bod). 245
Zmena nastavení režimu Wi-Fi Direct (Jednoduchý prístupový bod), napríklad SSID. . 245
Kontrola stavu sieťového pripojenia. 246
Kontrola stavu sieťového pripojenia z ovládacieho panela. 246
Tlač správy o sieťovom pripojení. 247
Tlač hárku stavu siete. 253

Informácie o produkte

Informácie o papieri. 255
Dostupný papier a kapacity. 255
Nedostupné typy papiera. 260
Informácie o spotrebných produktoch. 260
Kódy nádobiek s atramentom. 260
Kód skrinky údržby. 261
Informácie o softvéri. 261
Softvér na tlač. 261
Softvér na skenovanie. 267
Softvér na úpravu nastavení. 267
Softvér na aktualizáciu. 269
Zoznam ponuky nastavení. 270
Počítadlo výtlačkov. 270
Zákl. nastavenia. 270
Nastavenia tlačiarne. 271
Nastavenia siete. 273
Nastavenia webovej služby. 274
Nastavenie zdieľania súborov. 274
Nastavenia tlače z fotoaparátu. 275
Funkcie vodiaceho prvku. 275
Zákaznícky prieskum. 275
Aktualizácia firmvéru. 275
Obnoviť štand. nastavenia. 276
Parametre produktu. 276
Technické údaje o tlačiarni. 276
Technické údaje skenera. 277
Technické údaje o rozhraní. 278
Parametre siete. 278
Podporované služby tretích strán. 281
Parametre pamäťového zariadenia. 281
Špecifikácie podporovaných údajov. 282
Rozmery. 283
Elektrotechnické údaje. 283
Environmentálne technické údaje. 284
Systémové požiadavky. 284
Informácie o súlade s nariadeniami. 285
Normy a osvedčenia. 285
Obmedzenia kopírovania. 286

Kde získať pomoc

Webová stránka technickej podpory. 289
Kontaktovanie podpory spoločnosti Epson. 289
Predtým, ako sa skontaktujete so spoločnosťou Epson. 289
Pomoc pre používateľov v Európe. 289
Pomoc pre používateľov v Austrálii. 289
Pomoc pre používateľov na Novom Zélande. . . 290

Návod k tejto príručke

Úvod do príručiek. 7

Vyhľadanie informácií. 7

Tlač len potrebných stránok. 8

Informácie o tejto príručke. 8

Ochranné známky. 10

Autorské práva. 11

Úvod do príručiek

Nasledujúce príručky sa dodávajú s tlačiarňou Epson. Tak ako návody si pozrite aj rôzne pomocné informácie, ktoré sú dostupné v samotnej tlačiarni alebo v softvérových aplikáciách Epson.

❏ Dôležité bezpečnostné pokyny (papierová príručka)

Poskytuje pokyny na zaistenie bezpečného používania tejto tlačiarne.

❏ Prvé kroky (papierová príručka)

Poskytuje informácie týkajúce sa nastavenia tlačiarne a inštalácie softvéru.

❏ Používateľská príručka (digitálna príručka)

Táto príručka. Táto príručka je k dispozícii vo formáte PDF a ako webová príručka. Poskytuje celkové informácie a pokyny na používanie tlačiarne, na nastavenie siete pri používaní tlačiarne v sieti a informácie o riešení problémov.

Najnovšie verzie vyššie uvedených príručiek môžete získať nasledujúcimi spôsobmi.

❏ Papierová príručka

Navštívte webovú stránku technickej podpory spoločnosti Epson pre Európu na https://www.epson.eu/support alebo webovú stránku technickej podpory spoločnosti Epson pre celý svet na https://support.epson.net/.

❏ Digitálna príručka

Ak chcete zobraziť webovú príručku, navštívte nasledujúcu webovú stránku, zadajte názov produktu a potom prejdite na stránku **Podpora**.

https://epson.sn

Vyhľadanie informácií

Návod vo formáte PDF umožňuje vyhľadať potrebné informácie podľa kľúčového slova alebo pomocou preskočenia priamo do konkrétnych častí pomocou záložiek. V tejto časti je vysvetlené, ako používať návod vo formáte PDF, ktorý bol otvorený v programe Adobe Acrobat Reader DC na počítači.

Vyhľadávanie podľa kľúčového slova

Kliknite na položky **Upraviť** > **Rozšírené vyhľadávanie**. Zadajte v okne vyhľadávania kľúčové slovo (text) pre informácie, ktoré chcete nájsť, a potom kliknite na položku **Hľadať**. Výsledky sa zobrazujú v zozname. Kliknutím na jedne zo zobrazených výsledkov preskočíte na danú stránku.

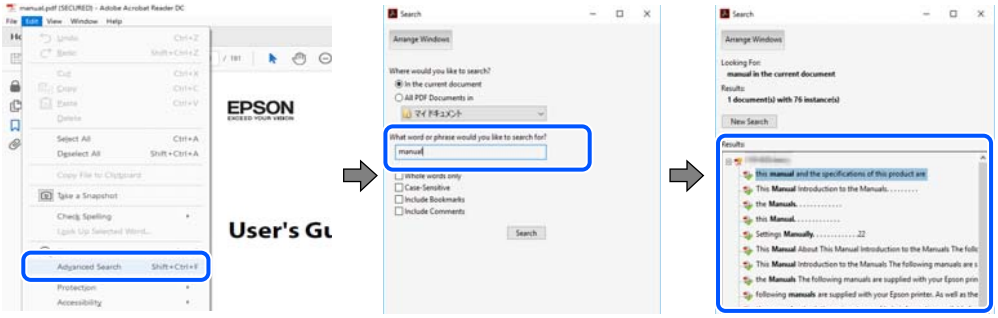

Preskočenie priamo zo záložiek

Kliknutím na názov prejdete na danú stránku. Kliknutím na + alebo > zobrazíte podnadpisy v danej časti. Ak sa chcete vrátiť na predchádzajúcu stránku, urobte na klávesnici nasledujúci úkon.

❏ Windows: podržte kláves **Alt** a stlačte kláves ←.

❏ Mac OS: podržte príkazový kláves a potom stlačte kláves ←.

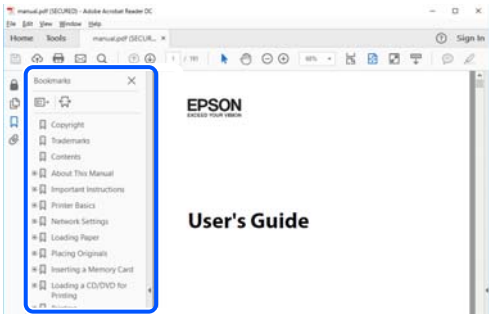

Tlač len potrebných stránok

Môžete vyextrahovať a vytlačiť len stránky, ktoré potrebujete. Kliknite na položku **Tlač** v ponuke **Súbor** a potom v položke **Strany** v časti **Strany na vytlačenie** stanovte stránky, ktoré chcete vytlačiť.

❏ Ak chcete stanoviť sériu stránok, zadajte medzi počiatočnú a koncovú stránku pomlčku.

Príklad: 20-25

❏ Ak chcete stanoviť stránky, ktoré nie sú v sérii, oddeľte stránky čiarkami.

Príklad: 5, 10, 15

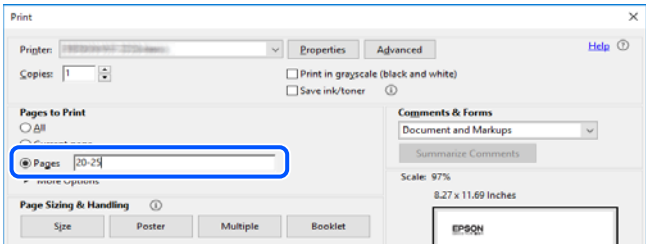

Informácie o tejto príručke

V tejto časti je vysvetlený význam značiek a symbolov a poznámok v popisoch a sú tu uvedené aj informácie o odkazoch na systém uvedených v tomto návode.

Značky a symboly

> ⚠ ***Upozornenie:***
>
> *Pokyny, ktoré sa musia dôsledne dodržiavať, aby sa predišlo poškodeniu zdravia.*

> ***Upozornenie:***
> *Pokyny, ktoré sa musia dodržiavať, aby sa predišlo poškodeniu zariadenia.*

Poznámka:
Poskytuje nevyhnutné a referenčné informácie.

Súvisiace informácie

➡ Odkazy na súvisiace časti.

Poznámky na snímkach obrazovky a ilustráciách

- ❏ Snímky obrazoviek ovládača tlačiarne pochádzajú zo systému Windows 10 alebo macOS High Sierra. Obsah zobrazený na obrazovkách sa líši v závislosti od modelu a situácie.
- ❏ Obrázky použité v tejto príručke slúžia len ako príklady. Jednotlivé modely sa môžu líšiť, spôsob obsluhy je však rovnaký.
- ❏ Položky ponuky zobrazené na obrazovkách sa líšia v závislosti od modelu a nastavení.
- ❏ Môžete načítať kód QR pomocou určenej aplikácie.

Odkazy na operačné systémy

Windows

V tejto príručke označujú rôzne výrazy, ako napríklad „Windows 10“, „Windows 8.1“, „Windows 8“, „Windows 7“, „Windows Vista“, „Windows XP“, „Windows Server 2019“, „Windows Server 2016“, „Windows Server 2012 R2“, „Windows Server 2012“, „Windows Server 2008 R2“, „Windows Server 2008“, „Windows Server 2003 R2“ a „Windows Server 2003“ nasledujúce operačné systémy. Výrazom „Windows“ sa označujú všetky verzie.

- ❏ Operačný systém Microsoft® Windows® 10
- ❏ Operačný systém Microsoft® Windows® 8.1
- ❏ Operačný systém Microsoft® Windows® 8
- ❏ Operačný systém Microsoft® Windows® 7
- ❏ Operačný systém Microsoft® Windows Vista®
- ❏ Operačný systém Microsoft® Windows® XP
- ❏ Operačný systém Microsoft® Windows® XP Professional x64 Edition
- ❏ Operačný systém Microsoft® Windows Server® 2019
- ❏ Operačný systém Microsoft® Windows Server® 2016
- ❏ Operačný systém Microsoft® Windows Server® 2012 R2
- ❏ Operačný systém Microsoft® Windows Server® 2012
- ❏ Operačný systém Microsoft® Windows Server® 2008 R2
- ❏ Operačný systém Microsoft® Windows Server® 2008
- ❏ Operačný systém Microsoft® Windows Server® 2003 R2
- ❏ Operačný systém Microsoft® Windows Server® 2003

Mac OS

V tejto príručke sa výrazom „Mac OS“ označujú systémy Mac OS X v10.6.8 alebo novšie.

Ochranné známky

❏ Epson Scan 2 software is based in part on the work of the Independent JPEG Group.

❏ libtiff

Copyright © 1988-1997 Sam Leffler

Copyright © 1991-1997 Silicon Graphics, Inc.

Permission to use, copy, modify, distribute, and sell this software and its documentation for any purpose is hereby granted without fee, provided that (i) the above copyright notices and this permission notice appear in all copies of the software and related documentation, and (ii) the names of Sam Leffler and Silicon Graphics may not be used in any advertising or publicity relating to the software without the specific, prior written permission of Sam Leffler and Silicon Graphics.

THE SOFTWARE IS PROVIDED "AS-IS" AND WITHOUT WARRANTY OF ANY KIND, EXPRESS, IMPLIED OR OTHERWISE, INCLUDING WITHOUT LIMITATION, ANY WARRANTY OF MERCHANTABILITY OR FITNESS FOR A PARTICULAR PURPOSE.

IN NO EVENT SHALL SAM LEFFLER OR SILICON GRAPHICS BE LIABLE FOR ANY SPECIAL, INCIDENTAL, INDIRECT OR CONSEQUENTIAL DAMAGES OF ANY KIND, OR ANY DAMAGES WHATSOEVER RESULTING FROM LOSS OF USE, DATA OR PROFITS, WHETHER OR NOT ADVISED OF THE POSSIBILITY OF DAMAGE, AND ON ANY THEORY OF LIABILITY, ARISING OUT OF OR IN CONNECTION WITH THE USE OR PERFORMANCE OF THIS SOFTWARE.

❏ SDXC Logo is a trademark of SD-3C, LLC.

❏ PictBridge is a trademark.

❏ QR Code is a registered trademark of DENSO WAVE INCORPORATED in Japan and other countries.

❏ Microsoft®, Windows®, Windows Server®, and Windows Vista® are registered trademarks of Microsoft Corporation.

❏ Apple, Mac, macOS, OS X, Bonjour, ColorSync, Safari, AirPrint, iPad, iPhone, iPod touch, and iTunes are trademarks of Apple Inc., registered in the U.S. and other countries.

❏ Use of the Works with Apple badge means that an accessory has been designed to work specifically with the technology identified in the badge and has been certified by the developer to meet Apple performance standards.

❏ Chrome, Google Play, and Android are trademarks of Google LLC.

- ❏ Adobe, Acrobat, and Reader are either registered trademarks or trademarks of Adobe in the United States and/or other countries.
- ❏ Firefox is a trademark of the Mozilla Foundation in the U.S. and other countries.
- ❏ Mopria® and the Mopria® Logo are registered and/or unregistered trademarks and service marks of Mopria Alliance, Inc. in the United States and other countries. Unauthorized use is strictly prohibited.
- ❏ Všeobecné oznámenie: ďalšie názvy produktov, ktoré sa používajú v tomto dokumente, sú uvedené len z dôvodu identifikácie a môžu byť ochrannými známkami ich príslušných vlastníkov.Spoločnosť Epson odmieta akékoľvek práva na tieto známky.

Autorské práva

Bez predchádzajúceho písomného súhlasu spoločnosti Seiko Epson Corporation nie je možné žiadnu časť tejto publikácie kopírovať, uchovávať v načítavacom systéme ani prenášať v akejkoľvek forme alebo akýmikoľvek prostriedkami, či už elektronickými, mechanickými, kopírovaním, zaznamenávaním alebo inak. V súvislosti s použitím tu obsiahnutých informácií sa neprijíma žiadna zodpovednosť za porušenie patentu. Žiadna zodpovednosť sa neprijíma ani za škody spôsobené použitím tu uvedených informácií. Informácie uvedené v tejto dokumentácii sú určené iba na použitie s týmto zariadením Epson. Spoločnosť Epson nie je zodpovedná za akékoľvek použitie týchto informácii pri aplikovaní na iných zariadeniach.

Spoločnosť Seiko Epson Corporation ani jej sesterské organizácie nepreberajú zodpovednosť voči kupcovi tohto produktu ani tretím stranám za poškodenia, straty, náklady alebo výdavky, ktoré kupcovi alebo tretím stranám vznikli pri nehode, nesprávnom používaní alebo zneužití tohto produktu alebo pri neoprávnených modifikáciách, opravách alebo zmenách tohto produktu, alebo (okrem USA) nedodržaní pokynov o prevádzke a údržbe od spoločnosti Seiko Epson Corporation.

Spoločnosť Seiko Epson Corporation ani jej sesterské organizácie nie sú zodpovedné za žiadne poškodenia alebo problémy vyplývajúce z použitia akéhokoľvek príslušenstva alebo akýchkoľvek spotrebných produktov, ako sú tie, ktoré sú určené ako originálne produkty Epson alebo schválené produkty Epson spoločnosťou Seiko Epson Corporation.

Spoločnosť Seiko Epson Corporation nenesie zodpovednosť za akékoľvek poškodenie zapríčinené elektromagnetickým rušením, ktoré sa vyskytuje pri používaní niektorých káblov rozhrania iných, ako sú tie, ktoré sú určené ako schválené produkty Epson spoločnosťou Seiko Epson Corporation.

© 2023-2026 Seiko Epson Corporation

Obsah tejto príručky a technické údaje o tomto zariadení sa môžu zmeniť bez predchádzajúceho upozornenia.

Dôležité pokyny

Bezpečnostné pokyny. 13

Rady a upozornenia k tlačiarni. 14

Poznámky k heslu správcu. 16

Ochrana osobných údajov. 17

Bezpečnostné pokyny

Prečítajte si tieto pokyny a uistite sa, že im rozumiete, aby ste zabezpečili bezpečnosť používania tlačiarne.Nezabudnite si do budúcnosti uschovať túto príručku.Takisto dodržiavajte všetky upozornenia a pokyny vyznačené na tlačiarni.

- ❏ Niektoré symboly použité na tlačiarni sú určené na zaistenie bezpečnosti a správneho používania tlačiarne. Význam týchto symbolov nájdete na nasledujúcej webovej stránke.

  https://support.epson.net/symbols

- ❏ Používajte len napájací kábel dodaný spolu s tlačiarňou a nepoužívajte kábel so žiadnym iným zariadením. Pri používaní iných káblov s tlačiarňou, prípadne pri používaní dodaného napájacieho kábla s iným zariadením, môže dôjsť k požiaru alebo úrazu elektrickým prúdom.
- ❏ Skontrolujte, či napájací kábel na striedavý prúd spĺňa príslušnú miestnu bezpečnostnú normu.
- ❏ Napájací kábel, zástrčku, tlačiareň, skener ani príslušenstvo nerozoberajte, neupravujte ani sa nepokúšajte opravovať sami, pokiaľ nie je postup výslovne vysvetlený v príručkách k tlačiarni.
- ❏ V nasledujúcich prípadoch odpojte tlačiareň a servisným zásahom poverte kvalifikovaného servisného pracovníka:

  Napájací kábel alebo prípojka sú poškodené, do tlačiarne vnikla tekutina, tlačiareň spadla alebo došlo k poškodeniu krytu, tlačiareň nefunguje obvyklým spôsobom alebo dochádza k zjavnej zmene jej výkonu. Neupravujte ovládacie prvky, ktoré nie sú spomínané v prevádzkových pokynoch.
- ❏ Tlačiareň umiestnite v blízkosti zásuvky na stene, z ktorej možno zástrčku jednoducho odpojiť.
- ❏ Tlačiareň neumiestňujte ani neskladujte vonku, pri nadmernom znečistení alebo prachu, pri vode, pri tepelných zdrojoch alebo na miestach vystavených otrasom, vibráciám, vysokej teplote alebo vlhkosti.
- ❏ Dbajte na to, aby sa na tlačiareň nevyliala žiadna tekutina a nemanipulujte s tlačiarňou mokrými rukami.
- ❏ Medzi tlačiarňou a kardiostimulátormi musí byť vzdialenosť minimálne 22 cm. Rádiové vlny vyžarované touto tlačiarňou môžu negatívne ovplyvniť činnosť kardiostimulátorov.
- ❏ V prípade poškodenia displeja LCD sa obráťte na dodávateľa. Ak sa roztok tekutých kryštálov dostane na ruky, dôkladne ich umyte mydlom a vodou. Ak sa roztok tekutých kryštálov dostane do očí, okamžite ich prepláchnite vodou. Ak nepríjemné pocity alebo problémy s videním pretrvávajú aj po dôkladnom prepláchnutí, okamžite vyhľadajte lekára.

Bezpečnostné pokyny týkajúce sa atramentu

- ❏ Pri manipulácii s atramentovými zásobníkmi, hornými časťami od zásobníkov, otvorenými atramentovými nádobkami alebo hornými časťami nádobiek zabráňte kontaktu s atramentom.
  - ❏ Ak sa vám atrament dostane na pokožku, dôkladne si dané miesto umyte vodou a mydlom.
  - ❏ Ak sa vám atrament dostane do očí, okamžite si ich prepláchnite vodou. Ak nepríjemné pocity alebo problémy s videním pretrvávajú aj po dôkladnom prepláchnutí, okamžite vyhľadajte lekára.
  - ❏ Ak sa vám atrament dostane do úst, okamžite vyhľadajte lekára.
- ❏ Nerozoberajte skrinku údržby, pretože atrament sa vám môže dostať do očí alebo na pokožku.
- ❏ Netraste nádobkou s atramentom príliš silno ani ju nevystavujte silným nárazom, inak môže atrament vytiecť.
- ❏ Atramentové nádobky a skrinku údržby uchovávajte mimo dosahu detí. Zabráňte deťom napiť sa z atramentových nádobiek.

Rady a upozornenia k tlačiarni

Prečítajte si a dodržiavajte tieto pokyny, aby ste sa vyhli poškodeniu tlačiarne alebo svojho majetku. Nezabudnite si do budúcnosti uschovať túto príručku.

Rady a varovania týkajúce sa nastavenia tlačiarne

- ❏ Neblokujte ani nezakrývajte prieduchy a otvory na tlačiarni.
- ❏ Používajte iba zdroj napájania typu vyznačeného na štítku tlačiarne.
- ❏ Zamedzte používaniu zásuviek v rovnakom okruhu, v ktorom sú zapojené fotokopírky alebo klimatizačné systémy, ktoré sa pravidelne zapínajú a vypínajú.
- ❏ Zamedzte používaniu elektrických zásuviek, ktoré sa ovládajú nástennými vypínačmi alebo automatickými časovačmi.
- ❏ Celý počítačový systém držte mimo potenciálnych zdrojov elektromagnetickej interferencie, ako sú napríklad reproduktory alebo základne bezdrôtových telefónov.
- ❏ Napájacie káble musia byť umiestnené tak, aby sa zamedzilo odieraniu, prerezaniu, treniu, vlneniu a zalomeniu. Na napájacie káble neklaďte žiadne predmety a káble veďte tak, aby sa na ne nestúpalo a aby sa neprekračovali. Mimoriadnu pozornosť venujte tomu, aby napájacie káble boli vyrovnané na konci a vo vstupných a výstupných bodoch z transformátora.
- ❏ Ak tlačiareň používate s predlžovacím káblom, skontrolujte, či celkový menovitý prúd zariadení napojených na predlžovací kábel neprevyšuje menovitý prúd tohto kábla. Takisto skontrolujte, či celkový menovitý prúd všetkých zariadení zapojených do stenovej zásuvky neprevyšuje menovitý prúd danej stenovej zásuvky.
- ❏ Ak tlačiareň plánujete používať v Nemecku, inštalácia v budove musí byť chránená 10-ampérovým alebo 16-ampérovým ističom, ktorý poskytuje primeranú ochranu pred skratom a ochranu tlačiarne pred nadprúdom.
- ❏ V prípade pripojenia tlačiarne k počítaču alebo inému zariadeniu pomocou kábla skontrolujte správnu orientáciu konektorov. Každý konektor má len jednu správnu orientáciu. Zapojenie konektora v nesprávnej orientácii môže poškodiť obidve zariadenia spojené káblom.
- ❏ Tlačiareň umiestnite na rovnú stabilnú plochu, ktorá vo všetkých smeroch prečnieva za základňu tlačiarne. Tlačiareň nebude fungovať správne, ak je šikmo naklonená.
- ❏ Nad tlačiarňou ponechajte dostatočný priestor, aby ste mohli úplne zodvihnúť kryt dokumentov.
- ❏ Nechajte dostatok miesta pred tlačiarňou, aby sa mohol papier úplne vysunúť.
- ❏ Vyhýbajte sa miestam, kde dochádza k rýchlym zmenám teploty a vlhkosti. Tlačiareň okrem toho uchovávajte na miestach mimo priameho slnečného svetla, silného svetla alebo tepelných zdrojov.

Rady a varovania týkajúce sa používania tlačiarne

- ❏ Do otvorov v tlačiarni nevkladajte žiadne predmety.
- ❏ Počas tlače do tlačiarne nevkladajte ruky.
- ❏ Nedotýkajte sa bieleho plochého kábla ani atramentových trubíc vo vnútri tlačiarne.
- ❏ V tlačiarni ani v jej blízkosti nepoužívajte aerosólové produkty, ktoré obsahujú horľavé plyny. Mohlo by to spôsobiť požiar.
- ❏ Tlačovú hlavu neposúvajte rukou, ak na to nedostanete pokyn. V opačnom prípade môže dôjsť k poškodeniu tlačiarne.

- ❏ Pri zatváraní jednotky skenera dávajte pozor, aby ste si neprivreli prsty.
- ❏ Pri vkladaní originálov na sklo skenera príliš netlačte.
- ❏ Ak hladina atramentu v niektorom zo zásobníkov nedosahuje spodnú čiaru, čo najskôr doplňte atrament.Ak budete tlačiareň používať ďalej aj potom, čo hladina atramentu klesne pod spodnú hranicu zásobníka, môže sa tlačiareň poškodiť.
- ❏ Tlačiareň vždy vypínajte pomocou tlačidla ⏻. Neodpájajte tlačiareň ani nevypínajte napájanie zásuvky, kým neprestane blikať kontrolka ⏻.
- ❏ Ak tlačiareň nebudete dlhší čas používať, napájací kábel vytiahnite z elektrickej zásuvky.

Rady a upozornenia týkajúce sa používania dotykovej obrazovky

- ❏ Obrazovka LCD môže obsahovať niekoľko malých jasných alebo tmavých bodov a v dôsledku svojich funkcií môže mať nerovnomerný jas. Tento stav je normálny a neznamená žiadne poškodenie.
- ❏ Na čistenie používajte len suchú mäkkú handričku. Nepoužívajte tekuté ani chemické čistiace prostriedky.
- ❏ Vonkajší kryt dotykovej obrazovky môže prasknúť pod vplyvom silného tlaku. Ak sa povrch displeja vyštrbí alebo praskne, kontaktujte svojho predajcu a nedotýkajte sa úlomkov ani sa ich nepokúšajte odstrániť.
- ❏ Dotykovej obrazovky sa jemne dotýkajte prstom. Nestláčajte ju silno ani sa jej nedotýkajte nechtami.
- ❏ Na vykonávanie operácií nepoužívajte ostré predmety, ako sú guľôčkové perá alebo ostré ceruzky.
- ❏ Kondenzácia vo vnútri dotykovej obrazovky v dôsledku náhlych zmien teploty alebo vlhkosti môže spôsobiť pokles výkonu.

Rady a upozornenia týkajúce sa používania tlačiarne s bezdrôtovým pripojením

- ❏ Rádiové vlny z tejto tlačiarne môžu negatívne ovplyvniť prevádzku elektronických zdravotníckych prístrojov a spôsobiť ich nesprávne fungovanie.Pri používaní tejto tlačiarne v zdravotníckych zariadeniach alebo v blízkosti zdravotníckych prístrojov dodržiavajte pokyny od oprávnených pracovníkov zdravotníckeho zariadenia a rešpektujte všetky varovania a nariadenia súvisiace so zdravotníckymi prístrojmi.
- ❏ Rádiové vlny z tejto tlačiarne môžu negatívne ovplyvniť prevádzku automaticky riadených zariadení ako automatické dvere alebo protipožiarne alarmy a môžu spôsobiť nehody v dôsledku ich zlyhania.Pri používaní tejto tlačiarne v blízkosti automaticky riadených zariadení rešpektujte všetky varovania a nariadenia súvisiace s týmito zariadeniami.

Rady a upozornenia týkajúce sa používania pamäťových kariet

- ❏ Keď bliká kontrolka pamäťovej karty, nevyberajte pamäťovú kartu ani tlačiareň nevypínajte.
- ❏ Postupy pri používaní pamäťových kariet sa líšia v závislosti od typu karty. Podrobnosti nájdete v príručke k pamäťovej karte.
- ❏ Používajte len pamäťové karty kompatibilné s tlačiarňou.

Rady a varovania týkajúce sa prepravy alebo skladovania tlačiarne

❏ Pri skladovaní alebo preprave tlačiareň nenakláňajte ani ju neumiestňujte do zvislej alebo obrátenej polohy. V opačnom prípade môže dôjsť k úniku atramentu.

❏ Pred prenášaním tlačiarne zaistite, aby bol prepravný zámok nastavený do zaistenej polohy (Transport) a tlačová hlava musí byť v základnej polohe (úplne vpravo).

Poznámky k heslu správcu

Táto tlačiareň umožňuje nastaviť heslo správcu, aby ste zabránili neoprávnenému prístupu alebo zmenám nastavení zariadenia a sieťových nastavení uložených vo výrobku pri pripájaní k sieti.

Predvolená hodnota hesla správcu

Predvolená hodnota hesla správcu je vytlačená na štítku na samotnom výrobku, ako na príklade, ktorý je zobrazený. Poloha, kde je štítok pripevnený, závisí od výrobku, ako je strana, na ktorej sa otvára kryt, zadná alebo spodná strana.

Nasledujúci obrázok je príkladom polohy pripevnenia štítku na strane tlačiarne, kde sa otvára kryt.

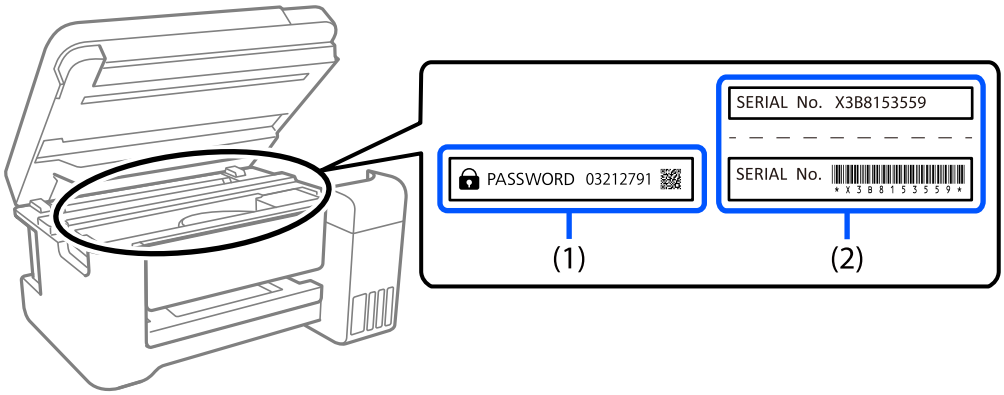

Ak sú nalepené oba štítky (1) a (2), predvolenou hodnotou je hodnota vedľa položky PASSWORD (HESLO) napísaná na štítku v (1). V tomto príklade je predvolená hodnota 03212791.

Ak je nalepený len štítok (2), sériové číslo vytlačené na štítku v (2) je predvolenou hodnotou. V tomto príklade je predvolená hodnota X3B8153559.

Zmena hesla správcu

Z bezpečnostných dôvodov odporúčame zmeniť úvodné heslo.

Zmenu možno vykonať vo Web Config a Epson Device Admin. Pri zmene hesla ho nastavte s použitím aspoň 8 jednobajtových alfanumerických znakov a symbolov.

Súvisiace informácie

➡ „Spustenie funkcie Web Config v internetovom prehliadači” na strane 267

Operácie, ktoré vyžadujú zadanie hesla správcu

Ak sa pri vykonávaní nasledujúcich operácií zobrazí výzva na zadanie hesla správcu, zadajte heslo správcu nastavené v tlačiarni.

- ❏ Pri aktualizácii firmvéru tlačiarne z počítača alebo inteligentného zariadenia
- ❏ Pri prihlasovaní do rozšírených nastavení aplikácie Web Config
- ❏ Pri nastavovaní pomocou aplikácie, ktorá môže meniť nastavenia tlačiarne

Inicializácia hesla správcu

Heslo správcu môžete vrátiť na predvolené nastavenia inicializáciou sieťových nastavení.

Súvisiace informácie

➡ „Obnoviť štand. nastavenia” na strane 276

Ochrana osobných údajov

Ak chcete tlačiareň zlikvidovať alebo ju odovzdať niekomu inému, vymažte všetky osobné údaje uložené v pamäti tlačiarne výberom položiek **Nastav.** > **Obnoviť štand. nastavenia** > **Všetky nastavenia** na ovládacom paneli.

Názvy dielov a funkcie

Predok. 19

Vnútro. 21

Zadný. 22

Predok

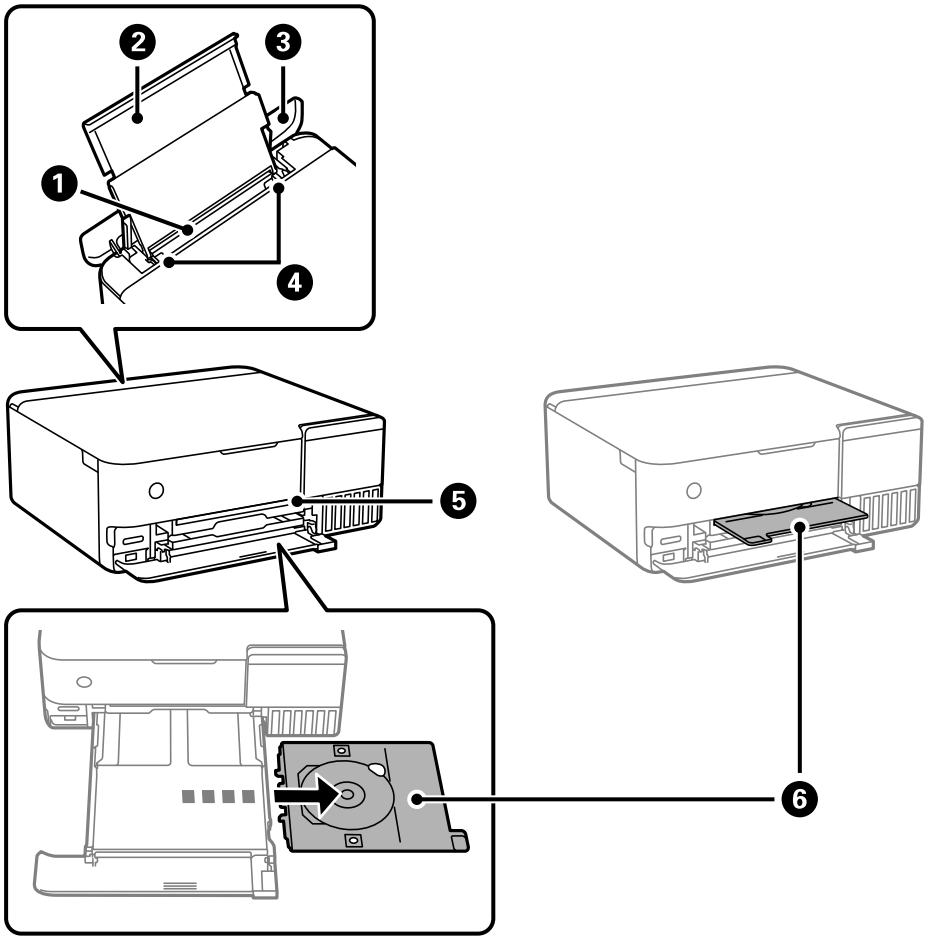

❶	Zadný podávač papiera	Slúži na vloženie papiera.
❷	Podpera papiera	Podopiera vložený papier.
❸	Chránič podávača	Bráni vniknutiu cudzích látok do tlačiarne. Tento kryt musí byť zvyčajne zatvorený.
❹	Postranná vodiaca lišta	Podávajú papier priamo do tlačiarne. Posuňte ich k hranám papiera.
❺	Otvor zásuvky CD/DVD	Vložte zásuvku CD/DVD s umiestneným diskom CD/DVD na tlač štítka do vrchnej časti výstupného zásobníka, kde svieti svetlo.
❻	Zásuvka CD/DVD	Keď tlačíte na disk CD/DVD, vytiahnite ju zo spodnej strany tlačiarne, vložte disk CD/DVD a zasuňte do otvoru na zásuvku na disk CD/DVD. Keď netlačíte na disk CD/DVD, odložte ju v spodnej časti tlačiarne bez vloženého disku CD/DVD.

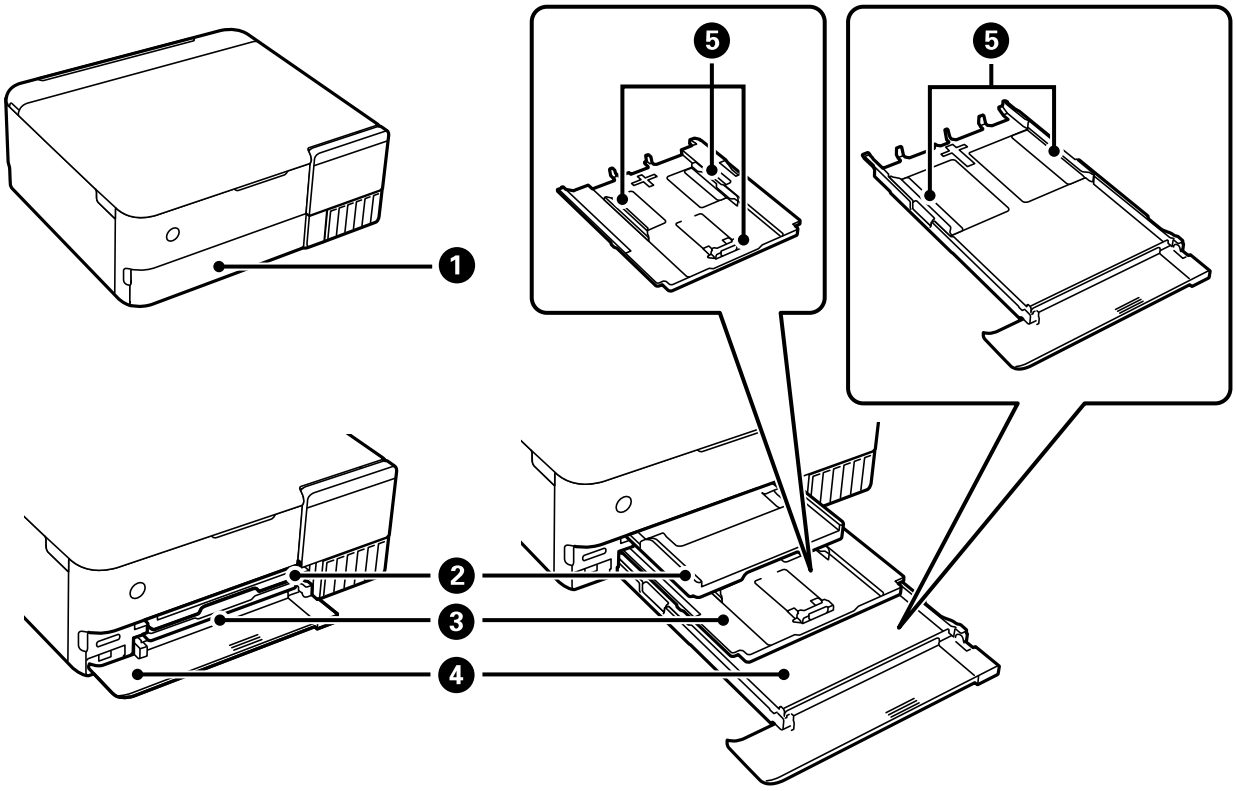

❶	Predný kryt	Po otvorení sa vkladá papier do kazety na papier.
❷	Výstupný zásobník	Drží vysunutý papier. Keď začnete tlačiť, tento zásobník sa automaticky vysunie a svetlo sa rozsvieti. Ak klepnete na možnosť **Áno** na zobrazenej obrazovke, keď je tlačiareň vypnutá, automaticky sa uloží. Ak chcete zásobník zasunúť ručne, klepnite na hlavnej obrazovke na Output Tray.
❸	Zásobník papiera 1	Slúži na vloženie papiera.
❹	Zásobník papiera 2	
❺	Postranná vodiaca lišta	Podávajú papier priamo do tlačiarne. Posuňte ich k hranám papiera.

Vnútro

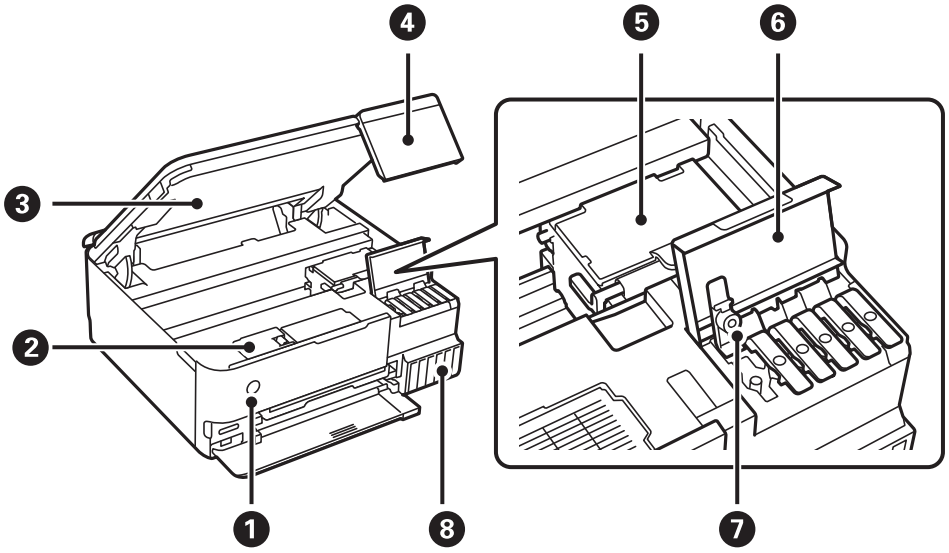

❶	⏻ (tlačidlo/indikátor napájania)	Umožňuje zapnúť alebo vypnúť tlačiareň. Napájací kábel odpojte, keď skontrolujete, či kontrolka napájania zhasla.
❷	Kryt skrinky údržby	Otvorte ho pri výmene skrinky údržby. Skrinka údržby je zásobník, v ktorom sa zhromažďuje malé množstvo zvyškov atramentu počas čistenia alebo tlače.
❸	Jednotka skenera	Skenuje položené originály. Po otvorení doplňte atramentový zásobník alebo vytiahnite zaseknutý papier. Táto jednotka musí byť zvyčajne zatvorená.
❹	Ovládací panel	Označuje stav tlačiarne a umožňuje robiť nastavenia tlače. Môžete zmeniť uhol ovládacieho panela.
❺	Tlačová hlava	Atrament sa vytláča z dýz tlačovej hlavy naspodku.
❻	Kryt atramentového zásobníka	Otvorte, ak chcete doplniť atramentový zásobník.
❼	Veko atramentového zásobníka	Otvorte, ak chcete doplniť atramentový zásobník.
❽	Atramentový zásobník	Dodáva atrament do tlačovej hlavy.

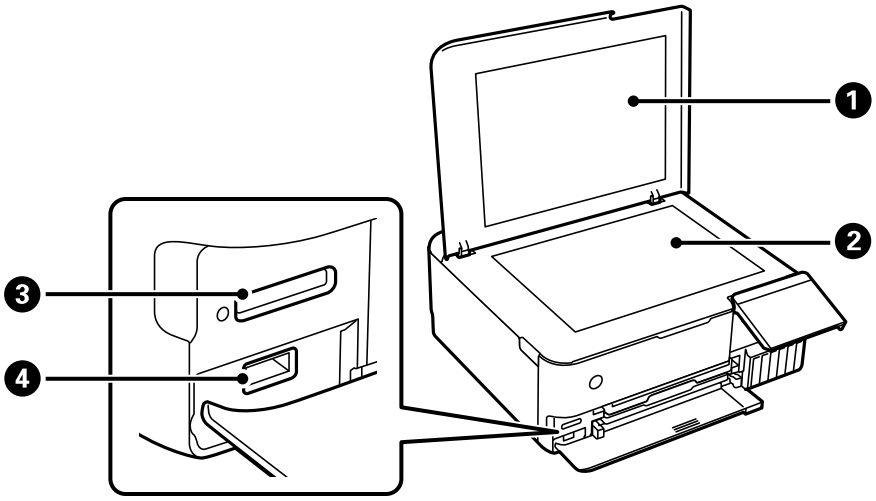

1	Kryt na dokumenty	Blokuje vonkajšie svetlo pri skenovaní.
2	Sklo skenera	Vložte originály.
3	Otvor na kartu SD	Vložte pamäťovú kartu.
4	Port externého rozhrania USB	Pripája externé pamäťové zariadenie alebo zariadenie s režimom PictBridge.

Zadný

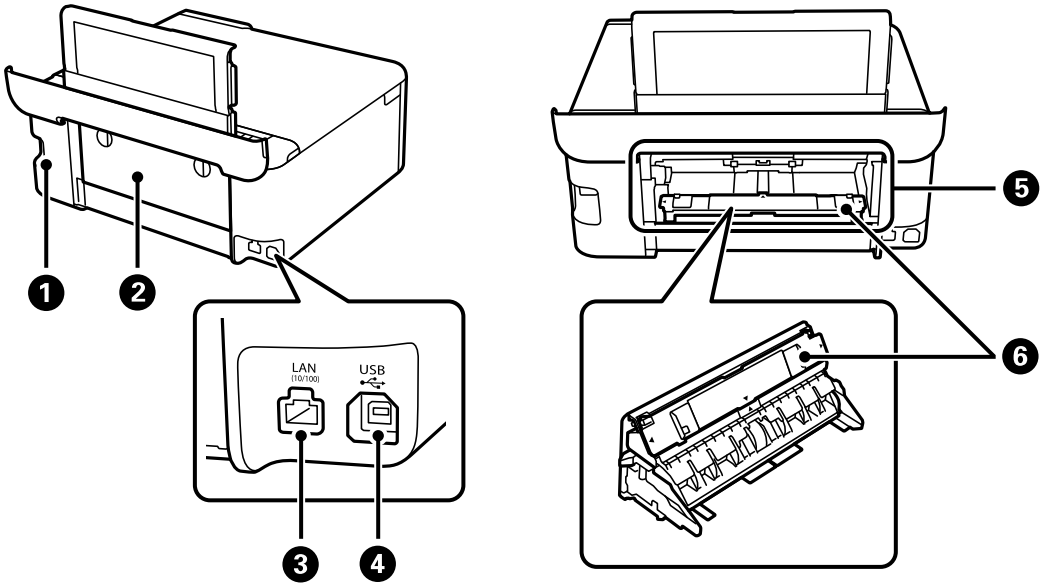

1	Vstup pre striedavý prúd	Slúži na pripojenie napájacieho kábla.
2	Zadný kryt	Vytiahnite papier z otvoru zadného podávača papiera.
3	Port LAN	Slúži na pripojenie kábla LAN.
4	Port USB	Pripája USB kábel na pripojenie k počítaču.

❺	Zadný otvor na podávanie papiera	Slúži na manuálne vloženie jedného hárka papiera. Podrobnosti o tom, ako pripojiť jednotku podávača papiera do tohto otvoru, nájdete na nižšie uvedenom odkaze so súvisiacimi informáciami. „Vloženie papiera" na strane 36
❻	Jednotka na podávanie papiera	Vytiahnite túto jednotku zo zadného krytu a potom ju pripojte k otvoru zadného podávača papiera. Podrobnosti o tom, ako pripojiť túto jednotku, nájdete na nižšie uvedenom odkaze so súvisiacimi informáciami. „Vloženie papiera" na strane 36

Návod k ovládaciemu panelu

Úkony na dotykovej obrazovke. 25

Konfigurácia domovskej obrazovky. 26

Konfigurácia obrazovky ponuky. 28

Základné činnosti. 28

Zadávanie znakov. 29

Zobrazenie animácií. 30

Zobrazenie ponuky príslušnej činnosti. 31

Úkony na dotykovej obrazovke

Na dotykovej obrazovke môžete robiť nasledujúce úkony.

Klepnutie	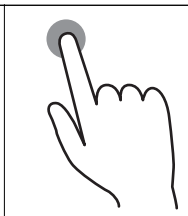	Stlačenie alebo voľba položiek alebo ikon.
Rýchle potiahnutie	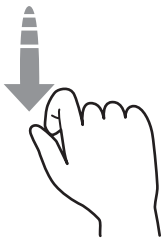	Rýchle posúvanie obrazovky.
Posunutie	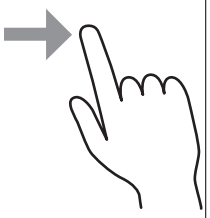	Podržte a presúvajte položky.
Zoštipnutie prstami Roztiahnutie prstami	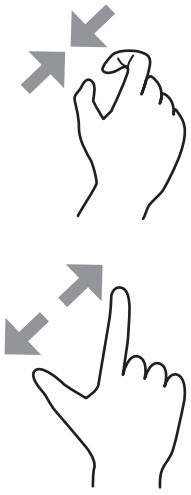	Zväčšovanie alebo zmenšovanie obrázka ukážky na ovládacom paneli pri tlači fotografií.

Konfigurácia domovskej obrazovky

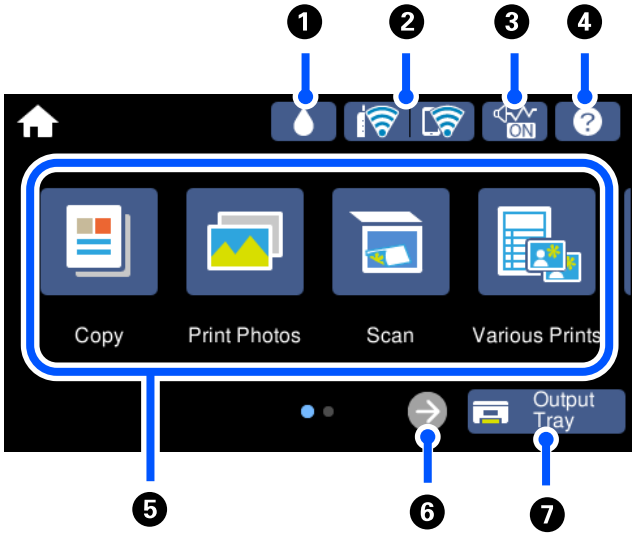

1		Môžete kontrolovať približnú životnosť skrinky údržby.
2		Zobrazuje stav sieťového pripojenia. Ďalšie podrobnosti obsahujú nasledujúce zdroje. „Návod k ikone Sieť" na strane 27
3		Označuje, že je pre tlačiareň nastavený režim **Tichý režim**. Keď je táto funkcia aktivovaná, hluk vydávaný tlačiarňou sa zníži, ale tlač sa môže spomaliť. V závislosti od vybraného typu papiera a kvality tlače sa však nemusí hluk znížiť. Klepnutím zmeníte nastavenie. Toto nastavenie môžete urobiť aj z ponuky **Nastav.**. **Nastav.** > **Nastavenia tlačiarne** > **Tichý režim**
4		Zobrazuje obrazovku **Pomocník**. Môžete zobraziť prevádzkové pokyny alebo riešenia problémov.
5	Zobrazuje všetky ponuky. ❏ Kopírovať Umožňuje kopírovať dokumenty a fotografie. ❏ Tlač fotografií Umožňuje tlačiť fotografie z pamäťového zariadenia, ako je napríklad pamäťová karta alebo jednotka USB flash. ❏ Skenov. Umožňuje skenovať dokumenty alebo fotografie a ukladať ich do pamäťového zariadenia alebo počítača. ❏ Rôzne výtlačky Umožňuje robiť rôzne kópie a tlačiť dizajnový papier alebo širokú paletu originálnych vecí. ❏ Nastav. Umožňuje robiť nastavenia týkajúce sa údržby, nastavenia tlačiarne a činností. ❏ Údržba Zobrazuje ponuky odporúčané na vylepšenie kvality výtlačkov, ako je napríklad vyčistenie trysiek vytlačením vzoru kontroly trysiek a vykonaním čistenia hlavy, a vylepšenie rozmazania a pruhovania na výtlačkoch zarovnaním tlačovej hlavy. ❏ Pripojenie smartfónu Zobrazuje ponuku na pripojenie tlačiarne k inteligentnému zariadeniu alebo tabletu.	

❻		Posúva obrazovku doprava.
❼	Output Tray	Zatvára výstupný zásobník.

Návod k ikone Sieť

	Tlačiareň nie je pripojená ku káblovej sieti (Ethernet), prípadne nie je nastavená.
	Tlačiareň je pripojená ku káblovej sieti (Ethernet).
	Tlačiareň vyhľadáva SSID, nie je nastavená IP adresa, prípadne má problém s bezdrôtovou sieťou (Wi-Fi).
	Tlačiareň je pripojená k bezdrôtovej sieti (Wi-Fi). Počet prúžkov označuje intenzitu signálu pripojenia. Čím viac čiar, tým silnejšie pripojenie.
	Tlačiareň nie je v režime Wi-Fi Direct (Jednoduchý prístupový bod) pripojená k bezdrôtovej sieti (Wi-Fi).
	Tlačiareň je pripojená k bezdrôtovej sieti (Wi-Fi) v režime Wi-Fi Direct (Jednoduchý prístupový bod).

Voľbou tejto ikony zobrazíte obrazovku **Nastavenia sieťového pripojenia**.

❏ Keď tlačiareň zatiaľ nie je pripojená k sieti.

Vyberte ikonu spôsobu, ktorý chcete použiť na pripojenie, a potom na ďalšej obrazovke klepnite na položku **Spustiť nastavenie**, čím zobrazíte ponuku nastavenia.

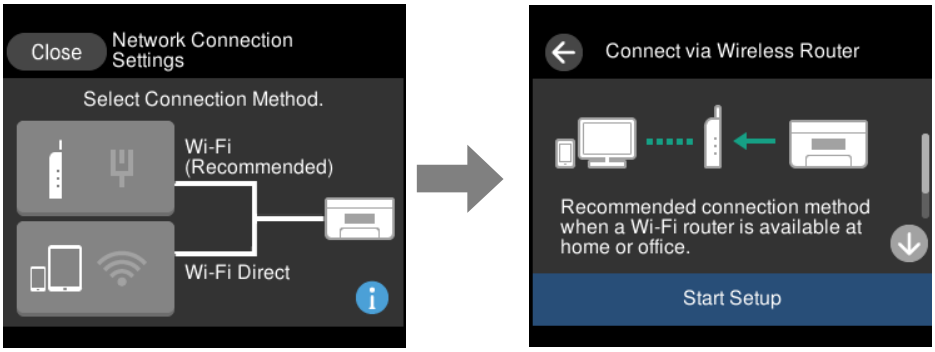

❏ Keď tlačiareň už je pripojená k sieti.

Zobrazuje informácie o nastaveniach siete, ako napríklad IP adresu tlačiarne.

Toto nastavenie môžete urobiť aj z ponuky **Nastav.**.

Nastav. > **Nastavenia siete** > **Nastavenie Wi-Fi**

Konfigurácia obrazovky ponuky

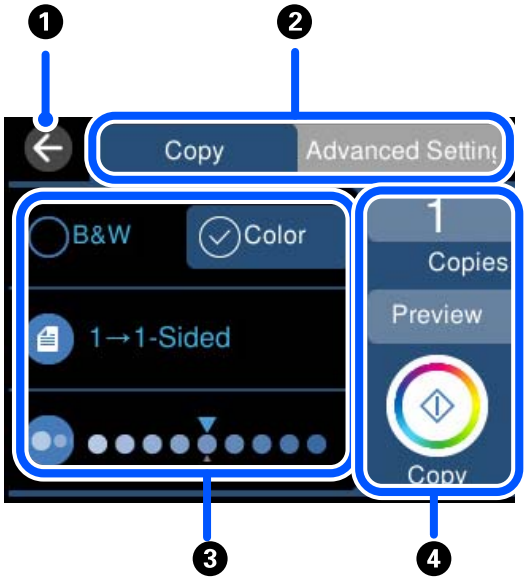

❶	Slúži na návrat na predchádzajúcu obrazovku.	
❷	Pomocou kariet je možné prepínať medzi zoznamami nastavení. Na karte naľavo sa zobrazujú často používané položky. Na karte **Rozšírené nastavenia** sa zobrazujú ďalšie položky, ktoré môžete v prípade potreby nastaviť.	
❸	Zobrazuje zoznam položiek nastavenia. Urobte nastavenia voľbou položky alebo pridaním značky začiarknutia. Položky zobrazené sivou farbou nie sú k dispozícii. Zvolením položky zistíte, prečo nie je k dispozícii.	
❹	Spúšťa činnosti pomocou aktuálnych nastavení. Položky závisia od ponuky.	
	Kópie	Zobrazuje klávesnicu na obrazovke, ktorá umožňuje zadať počet kópií.
	Ukážka	Zobrazuje ukážku obrázka pred tlačou, kopírovaním alebo skenovaním.
	◇	Spúšťa tlač, kopírovanie a skenovanie.

Základné činnosti

Klepnutím kdekoľvek na položku nastavenia ju zapnete a vypnete.

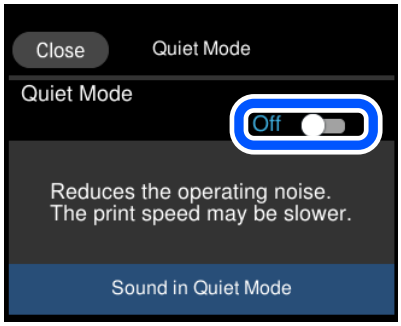

Klepnite na zadávacie políčko a zadajte hodnotu, názov atď.

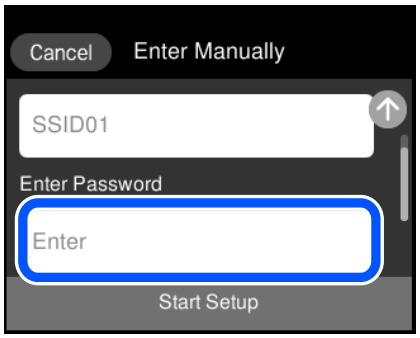

Zadávanie znakov

Pomocou klávesnice na obrazovke môžete zadávať znaky a symboly pri konfigurovaní sieťových nastavení a podobne.

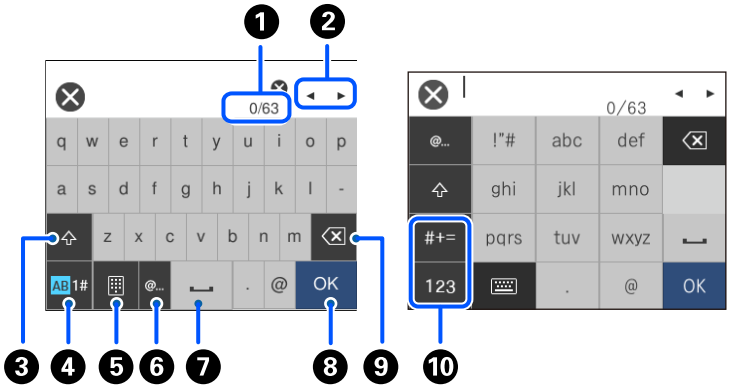

❶	Signalizuje počet znakov.
❷	Presunie kurzor do polohy zadávania.
❸	Prepína medzi veľkými a malými písmenami.
❹	Prepína typ znakov. AB: abeceda 1#: čísla a symboly
❺	Slúži na zmenu rozloženia klávesnice.
❻	Zadávanie často používaných adries e-mailových domén alebo URL adries zvolením položky.
❼	Slúži na zadanie medzery.
❽	Zadávanie znakov.
❾	Odstráni znak naľavo. Odstráni znak napravo, keď je kurzor na začiatku riadku a naľavo od neho nie sú žiadne znaky.

⑩	Prepína typ znakov. abc: abeceda 123: čísla #+=: symboly

Zobrazenie animácií

Na LCD obrazovke sa môžu zobrazovať animácie pokynov na používanie, ako je napríklad vkladanie papiera alebo vytiahnutie zaseknutého papiera.

❏ Ťuknite na tlačidlo ⓘ: zobrazí sa obrazovka Pomocníka. Klepnite na položku **Ako na to** a vyberte, ktoré položky chcete zobrazovať.

❏ Vyberte položku **Ako na to** v spodnej časti prevádzkovej obrazovky. Zobrazí sa miestna animácia. Majte na pamäti, že animácia sa líši v závislosti od modelu tlačiarne.

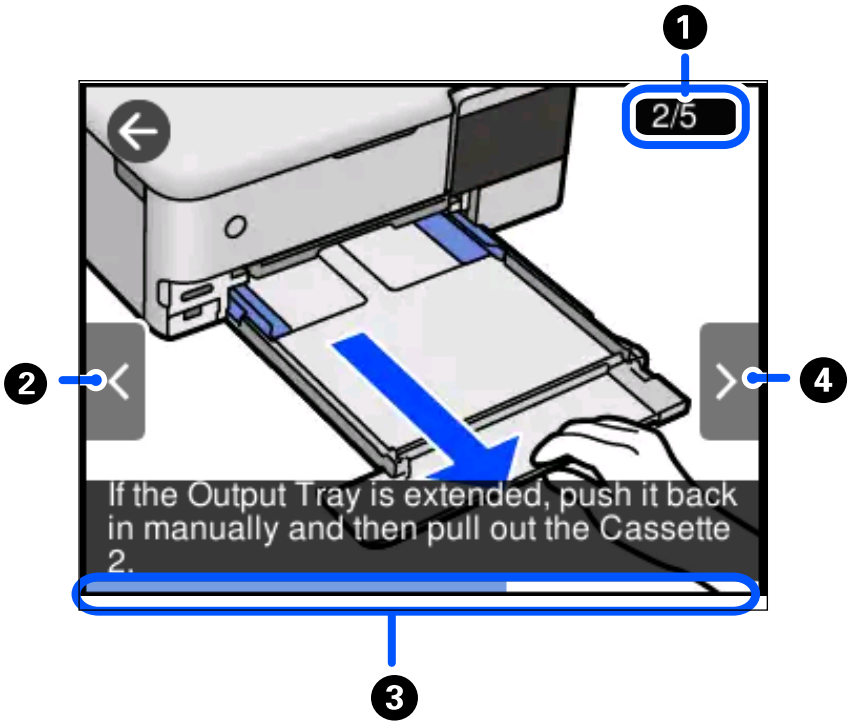

❶	Označuje celkový počet krokov a číslo aktuálneho kroku. Hore znázornený príklad ukazuje krok 2 z 5 krokov.
❷	Návrat na predchádzajúci krok.
❸	Signalizuje priebeh aktuálneho kroku. Keď lišta priebehu dosiahne koniec, animácia sa opakuje.
❹	Prechod na ďalší krok.

Zobrazenie ponuky príslušnej činnosti

Tlačiareň automaticky zobrazuje ponuky príslušné danej činnosti. Ak chcete zastaviť funkciu, deaktivujte nastavenie **Režim automatického výberu**.

Nastav. > **Funkcie vodiaceho prvku** > **Režim automatického výberu**

❏ Vložte externé pamäťové zariadenie, napríklad pamäťovú kartu alebo USB zariadenie.

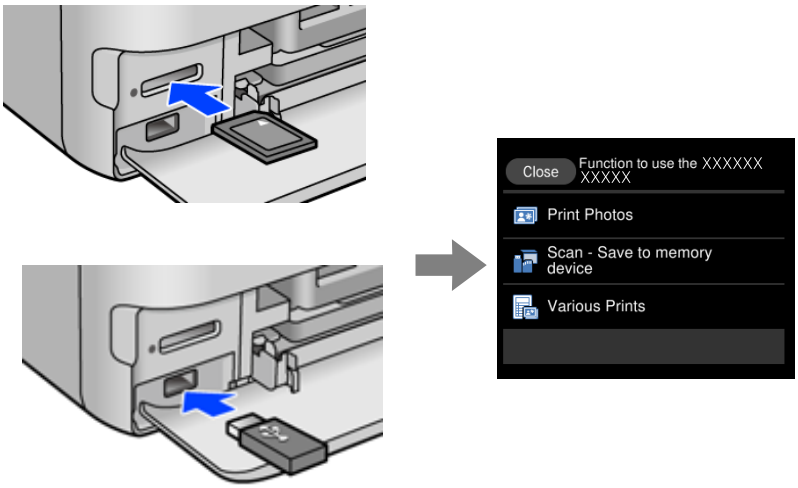

Vkladanie obálok a diskov CD/DVD

Vloženie papiera. 33

Vkladanie disku CD/DVD. 38

Vloženie papiera

Bezpečnostné opatrenia pri manipulácii s papierom

❏ Prečítajte si listy s pokynmi, ktoré sú zabalené s papierom.

❏ Pred vložením papier prefúknite a zarovnajte jeho okraje. Fotografický papier neoddeľujte ani neskrúcajte. Týmto by ste mohli poškodiť stranu na tlačenie.

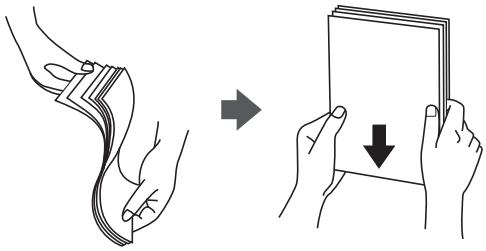

❏ Ak je papier skrútený, pred vložením ho vyrovnajte alebo jemne skrúťte opačným smerom. Ak budete tlačiť na skrútený papier, môže sa papier zaseknúť a atrament sa môže na výtlačku rozmazať.



❏ Problémy s podávaním papiera sa môžu často vyskytovať pri ručnej obojstrannej tlači, ak tlačíte na jednu stranu preddierovaného papiera. Zmenšite počet hárkov na polovicu alebo menej, prípadne vkladajte hárky po jednom, ak zasekávanie papiera pokračuje.

❏ Pred vložením obálok oddeľte a zarovnajte ich okraje. Ak je stoh obálok nadutý vzduchom, pred jeho vložením ho potlačte, aby ste znížili jeho hrúbku.

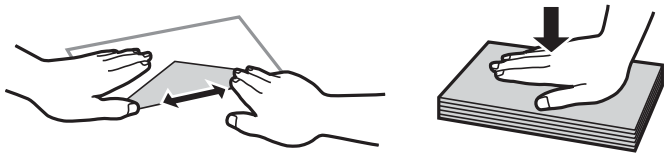

Súvisiace informácie

➡ „Nedostupné typy papiera” na strane 260

Poznámky k vkladaniu papiera

Tlačiareň má štyri zdroje papiera. Vložte papier príslušnej veľkosti a typu, ktoré zodpovedajú vašim tlačovým potrebám.

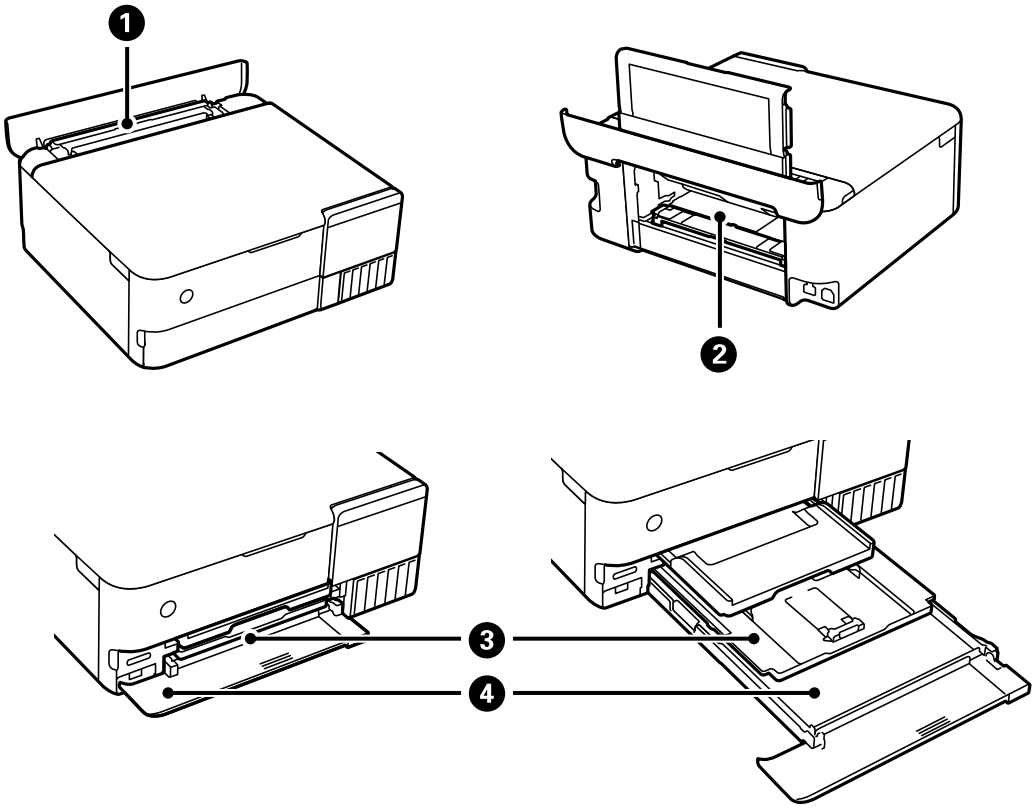

1	Zadný podávač papiera	❏ Môžete vkladať bežne dostupný tenký papier, ktorý sa nedá vložiť do kazety na papier 1 ani kazety na papier 2, prípadne preddierovaný papier, ako je napríklad voľný listový papier. V závislosti od tvrdkosti a priehladnosti sa však nemusí dať podávať.
2	Zadný otvor na podávanie papiera	❏ Môžete vkladať hrubý papier, ako napríklad plagátovú dosku (do hrúbky až 1,3 mm). ❏ Pred vložením papiera nainštalujte jednotku na podávanie papiera. ❏ Vložte papiere, keď je na ovládacom paneli zobrazené hlásenie s informáciou, aby ste vložili papier.
3	Kazeta na papier 1	❏ Môžete vložiť viac hárkov malého fotografického papiera. ❏ Ak vložíte rovnaký papier do kazety na papier 1 a kazety na papier 2 a vyberiete možnosť **Kazeta na papier 1->2** ako zdroj papiera, tlačiareň automaticky natiahne papier z kazety na papier 2, ak sa minie papier v kazete na papier 1.
4	Kazeta na papier 2	Odporúčame vložiť obyčajný papier formátu A4, pretože sa používa často.

Nastavenia veľkosti a typu papiera

Ak registrujete veľkosť a typ papiera zobrazené na obrazovke pri vložení kazety na papier, tlačiareň informuje, keď sa zaregistrované informácie a nastavenia tlače líšia. Vďaka tomu sa predchádza plytvaniu papierom a atramentom tak, že sa uistíte, že netlačíte na nesprávnu veľkosť papiera ani netlačíte v nesprávnych farbách kvôli použitiu nastavení, ktoré sa nezhodujú s typom papiera.

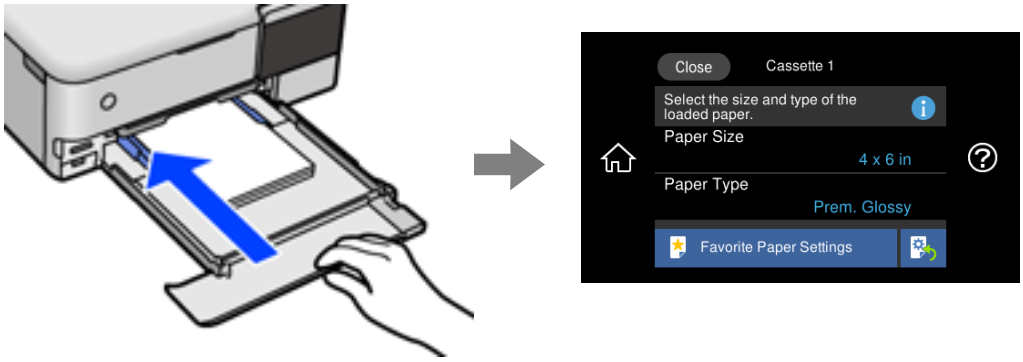

Ak sa zobrazené veľkosť a typ papiera líšia od vloženého papiera, vyberte položku, ktorú chcete zmeniť. Ak sa nastavenia zhodujú s vloženým papierom, zatvorte obrazovku.

Poznámka:

- *Nastavenia môžete ľahko robiť tak, že zaregistrujete často používané kombinácie veľkosti a typu papiera ako obľúbené. Nastavenia papiera môžete urobiť zvolením zaregistrovanej predvoľby. Ak chcete zaregistrovať predvoľbu, vyberte položku* ***Obľúbené nast. pap.****, na ďalšej obrazovke vyberte symbol > a potom stanovte veľkosť a typ papiera.*
- *Obrazovka s nastavením papiera sa nezobrazuje, ak je v nasledovných ponukách vypnutá položka* ***Konfigurácia papiera****. V takej situácii nie je možné tlačiť zo zariadenia iPhone, iPad ani iPod touch pomocou režimu AirPrint.*

  Nastav. *>* ***Nastavenia tlačiarne*** *>* ***Nastavenie zdroja papiera*** *>* ***Konfigurácia papiera***

Zoznam typov papiera

Ak chcete dosiahnuť optimálnu kvalitu tlače, vyberte príslušný typ používaného papiera.

Názov média	**Typ média**	
	Ovládací panel	**Ovládač tlačiarne, inteligentné zariadenie***
Epson Business Paper	Obyčajné papiere	Obyčajné papiere
Epson Bright White Ink Jet Paper	Obyčajné papiere	Obyčajné papiere
Epson Ultra Glossy Photo Paper	Ultra Glossy	Epson Ultra Glossy
Epson Premium Glossy Photo Paper	Premium Glossy	Epson Premium Glossy
Epson Premium Semigloss Photo Paper	Premium Semigloss	Epson Premium Semigloss
Epson Photo Paper Glossy	Glossy	Photo Paper Glossy
Epson Matte Paper-Heavyweight Epson Double-Sided Matte Paper	Matte	Epson Matte

Názov média	**Typ média**	
	Ovládací panel	**Ovládač tlačiarne, inteligentné zariadenie***
Epson Photo Quality Ink Jet Paper Epson Double-sided Photo Quality Ink Jet Paper	Photo Quality Ink Jet	Epson Photo Quality Ink Jet
Epson Photo Stickers	Fotonálep.	Epson Photo Stickers
Epson Iron-On Cool Peel Transfer Paper	Obyčajné papiere	Obyčajné papiere
Obyčajný papier	Obyčajné papiere	Obyčajné papiere
Tenký papier	Tenký papier	Tenký papier
Hrubý papier (0,61 až 0,80 mm)	Hrubý papier1	Hrubý papier1
Hrubý papier (0,81 až 1,30 mm)	Hrubý papier2	Hrubý papier2
Obálka	Obálka	Obálka

* V prípade inteligentných zariadení sa môžu vybrať tieto typy médií pri tlači cez Epson iPrint.

Vloženie papiera

Pozrite si animácie zobrazené na LCD obrazovke tlačiarne týkajúce sa vkladania papiera, obálok alebo hrubého fotografického papiera.

Vyberte ? a vyberte položky **Ako na to** > **Vložiť papier**. Vyberte typ papiera a zdroj papiera, ktoré chcete použiť na zobrazenie animácií. Tlačidlom **Dokončiť** zatvoríte obrazovku s animáciou.



Vloženie predierovaného papiera

Vložte papier do stredu zadného podávača papiera stranou určenou na tlač smerom nahor.

Vložte jeden hárok obyčajného papiera s určenou veľkosťou viazacími otvormi naľavo alebo napravo. Prispôsobte tlačovú polohu vášho súboru tak, aby ste netlačili cez otvory.

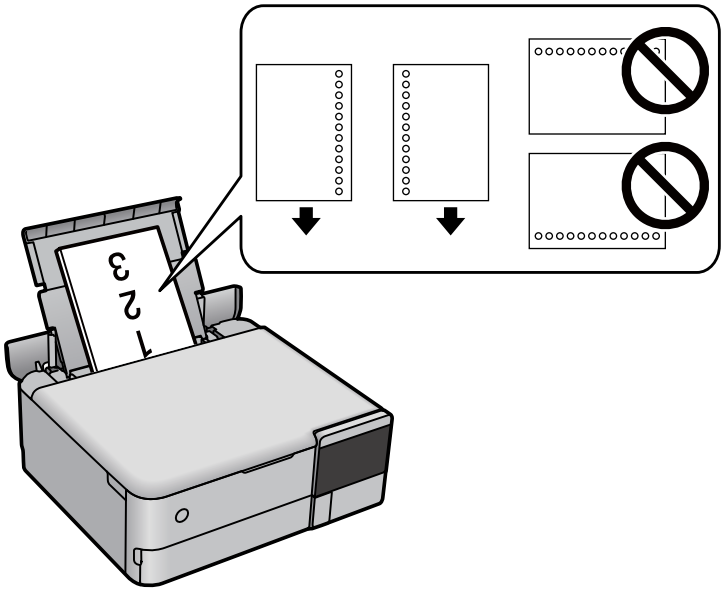

Vkladanie fotografických nálepiek

Postupujte podľa pokynov dodávaných s nálepkami a vložte jeden hárok Epson Photo Stickers. Do tohto produktu nevkladajte hárky na oporu vkladania.

❏ Kazeta na papier 1 alebo Kazeta na papier 2

Vložte nálepku tlačovou stranou nadol, až kým sa nedotkne zadnej strany kazety na papier 1 alebo kazety na papier 2.

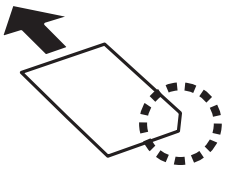

❏ Zadný podávač papiera

Vložte nálepku do stredu zadného podávača papiera stranou určenou na tlač smerom nahor.

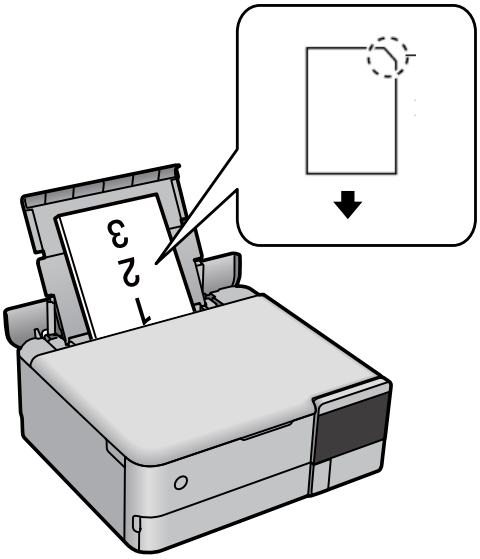

Vkladanie disku CD/DVD

Potlač diskov CD/DVD

Môžete tlačiť len na 12 cm disky CD/DVD označené ako vhodné na tlač, napríklad „Povrch vhodný na tlač štítku“ alebo „Je možné tlačiť s atramentovými tlačiarňami“.

Môžete tlačiť aj na disky Blu-ray Disc™.

Bezpečnostné opatrenia pri manipulácii s diskom CD/DVD

❏ Ďalšie informácie o manipulácii s diskom CD/DVD alebo zapisovaní dát nájdete v dokumentácii dodanej s diskom CD/DVD.

❏ Netlačte na médium CD/DVD ešte pred tým, ako naň zapíšete údaje. Ak tak urobíte, odtlačky prstov, špina alebo škrabance na povrchu môžu zapríčiniť chyby pri zápise údajov.

❏ Rozmazanie sa môže objaviť v závislosti od typu disku CD/DVD alebo tlačových dát. Vyskúšajte skúšobnú tlač na náhradný disk CD/DVD. Po jednom celom dni skontrolujte tlačený povrch.

❏ Pri porovnaní s tlačou na originálny papier Epson je hustota tlače nižšia, aby sa zabránilo rozmazaniu atramentu na disku CD/DVD. V prípade potreby upravte hustotu tlače.

❏ Nechajte potlačené disky CD/DVD schnúť minimálne 24 hodín, ale mimo priameho slnečného žiarenia. Disky CD/DVD neukladajte na seba ani ich nevkladajte do zariadenia, pokým nie sú úplne suché.

❏ Ak je potlačený povrch lepkavý aj po uschnutí, znížte hustotu tlače.

❏ Opätovná tlač na rovnaké médium CD/DVD nemusí zvýšiť kvalitu tlače.

❏ Ak sa náhodou potlačí zásuvka na disk alebo vnútorná priesvitná komora, okamžite zotrite atrament.

❏ Disk CD/DVD alebo zásuvka na disk sa môže zašpiniť, čo závisí od nastavenia oblasti tlače. Nastavenia vykonajte tak, aby sa tlačilo v oblasti tlače.

❏ Oblasť tlače pre disk CD/DVD môžete nastaviť na minimálne 18 mm pre vnútorný priemer a maximálne na 120 mm pre vonkajší priemer. Disk CD/DVD alebo zásuvka na disk sa môže zašpiniť, čo závisí od nastavení. Nastavte hodnotu v oblasti tlače pre disk CD/DVD, ktorý chcete potlačiť.

Vkladanie a vyťahovanie disku CD/DVD

Keď tlačíte na disk CD/DVD alebo ho kopírujete, na ovládacom paneli sa zobrazujú pokyny s informáciou, kedy máte vložiť disk CD/DVD.Postupujte podľa pokynov na obrazovke.

Umiestnenie originálov

Umiestnenie originálov. 41

Umiestnenie originálov

Umiestnite originály na sklo skenera.

Podľa ďalej uvedeného postupu zobrazíte video k umiestňovaniu originálov.

Vyberte ⓘ a vyberte položky **Ako na to** > **Vložte originály**. Tlačidlom **Dokončiť** zatvoríte obrazovku s animáciou.



Pomocou skla skenera

> ⚠ ***Upozornenie:***
>
> *Pri zatváraní krytu dokumentov dávajte pozor, aby ste si neprivreli prsty. Inak sa môžete zraniť.*

> ***Upozornenie:***
>
> ❏ *Pri ukladaní hrubých originálov, ako sú napríklad knihy, zabráňte tomu, aby vonkajšie svetlo svietilo priamo na sklo skenera.*
>
> ❏ *Netlačte príliš silno na sklo skenera ani na kryt dokumentov. Inak sa môžu poškodiť.*
>
> ❏ *Nepridávajte originály počas skenovania.*

Poznámka:

❏ *Ak je na skle skenera nejaký odpad alebo špina, rozsah skenovania sa môže zväčšiť, aby boli zahrnuté, takže obraz originálu môže mať nesprávnu polohu alebo sa môže zmenšiť. Pred skenovaním odstráňte všetok odpad a nečistoty zo skla skenera.*

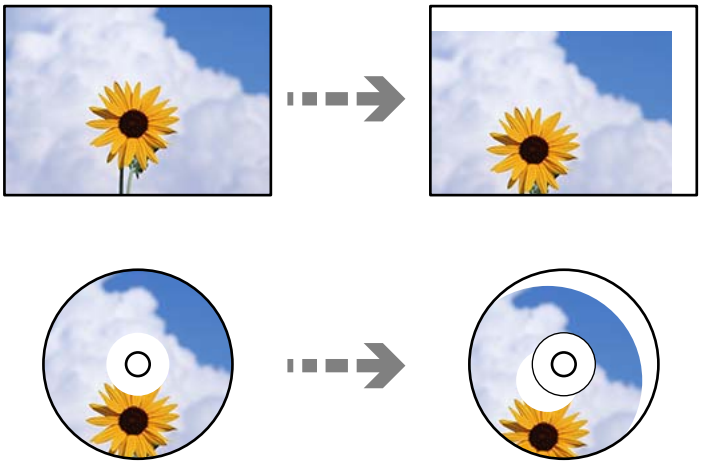

❏ *Ak necháte originály dlhšiu dobu položené na skle, môžu sa prilepiť na sklo skenera.*

Súvisiace informácie

➡ „Technické údaje skenera” na strane 277

Vloženie a vytiahnutie pamäťového zariadenia

Vloženie a vybratie pamäťovej karty. 44

Vloženie a odpojenie externého USB zariadenia. 44

Vloženie a vybratie pamäťovej karty

Pamäťovú kartu môžete do tlačiarne vložiť podľa animácií zobrazených na LCD obrazovke tlačiarne.

Vyberte ⓘ a vyberte položky **Ako na to** > **Vložiť pamäťovú kartu**.



Ak chcete pamäťovú kartu vytiahnuť, urobte tak postupom v opačnom poradí.

> ***Upozornenie:***
> *Ak vyberiete kartu, keď kontrolka bliká, údaje na pamäťovej karte sa nemusia uložiť.*

Poznámka:
Ak získavate prístup k pamäťovej karte z počítača, musíte v počítači bezpečne odobrať vymeniteľné zariadenie.

Súvisiace informácie

➡ „Parametre pamäťového zariadenia” na strane 281

Vloženie a odpojenie externého USB zariadenia

Externé USB zariadenie môžete zapojiť do portu externého rozhrania USB podľa animácií zobrazených na LCD obrazovke tlačiarne.

Vyberte ⓘ a vyberte položky **Ako na to** > **Pripojenie pam. zar. USB**.



Ak chcete USB zariadenie odpojiť, urobte tak postupom v opačnom poradí.

Upozornenie:

Ak odpojíte externé USB zariadenie počas činnosti tlačiarne, údaje na externom USB zariadení sa môžu stratiť.

Súvisiace informácie

➡ „Parametre pamäťového zariadenia” na strane 281

Tlač

Tlač fotografií. 47

Tlač na obálky. 61

Tlač dokumentov. 62

Tlač na štítok disku CD/DVD. 88

Tlač webových stránok. 91

Tlač rôznych vecí. 92

Tlač pomocou cloudovej služby. 98

Tlač fotografií

Tlač fotografií z pamäťového zariadenia

Údaje môžete vytlačiť z pamäťového zariadenia alebo externého pamäťového zariadenia USB.

Súvisiace informácie

➡ „Parametre pamäťového zariadenia” na strane 281

Tlač vybraných fotografií



1. Vložte papier do tlačiarne.

   „Vloženie papiera” na strane 36

2. Vložte pamäťové zariadenie do zásuvky na kartu SD alebo do portu externého rozhrania USB na tlačiarni.

   „Vloženie a vybratie pamäťovej karty” na strane 44

   „Vloženie a odpojenie externého USB zariadenia” na strane 44

   Ak je aktivovaná možnosť **Režim automatického výberu** v položke **Funkcie vodiaceho prvku**, zobrazí sa hlásenie. Skontrolujte hlásenie a potom vyberte možnosť **na index funkcií**.

3. Na ovládacom paneli vyberte položku **Tlač fotografií**.

4. Vyberte možnosť **Tlačiť**.

5. Keď sa zobrazí hlásenie, že je vkladanie fotografií hotové, vyberte tlačidlo **OK**.

6. Na obrazovke so zobrazením miniatúr vyberte fotografiu, ktorú chcete tlačiť.

   Na vybraných fotografiách sú začiarkavacie značky a počet výtlačkov (začína sa od 1).

Poznámka:

- ❏ *Vyberte tlačidlo Menu vpravo hore na obrazovke, čím zobrazíte ponuku* ***Vybrať ponuku Fotografia****. Ak stanovíte dátum pomocou tlačidla* ***Prehľadávať****, zobrazia sa len fotografie z konkrétneho dátumu.*

  „Možnosti ponuky pre výber fotografií" na strane 53

- ❏ *Ak chcete zmeniť počet výtlačkov, vyberte položku* ***Jednod. zobrazenie*** *a potom použite - alebo +. Ak ikony nie sú zobrazené, klepnite kdekoľvek na obrazovku.*

  „Návod k obrazovke voľby fotografie (Jednod. zobrazenie)" na strane 49

7. Vyberte možnosť **Jednod. zobrazenie** a potom pomocou upravte fotografiu (ak je to potrebné).

   „Možnosti ponuky pre úpravu fotografií" na strane 55

8. Vyberte tlačidlo **Ďalej**, urobte nastavenia na karte **Zákl. nastavenia** a nastavte počet kópií.

   „Možnosti ponuky pre nastavenia papiera a tlače" na strane 54

9. Vyberte kartu **Rozšírené nastavenia**, a ak je to potrebné, vyberte ďalšie nastavenia.

10. Vyberte kartu **Zákl. nastavenia** a potom klepnite na položku ⓕ.

11. Overte, či je tlač dokončená, a potom vyberte tlačidlo **Zatvoriť**.

    Ak postrehnete nejaké problémy s kvalitou tlače, ako sú napríklad pruhy, nečakané farby alebo rozmazané obrázky, zvolením položky **Rieš. problémov** zobrazíte riešenia.

Návod k obrazovke voľby fotografie (Dlaždicové zobrazenie)

Na obrazovke s miniatúrami môžete vybrať fotografie.Je to užitočné, ak vyberáte pár fotografií z veľkého množstva.

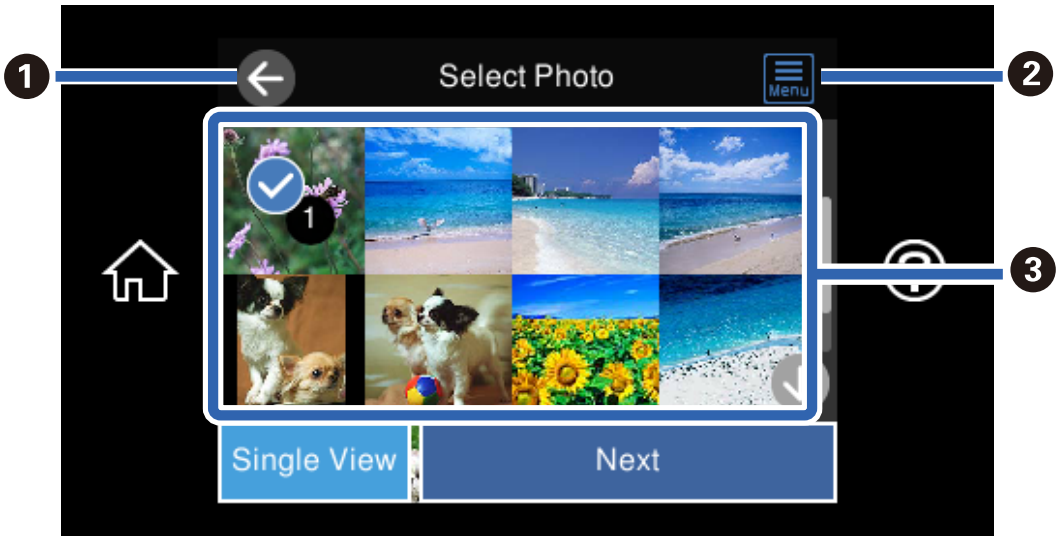

❶	Slúži na návrat na predchádzajúcu obrazovku.
❷	Zobrazuje ponuku **Vybrať ponuku Fotografia**, ktorá umožňuje ľahko zvoliť fotografie.
❸	Klepnutím na fotografie ich vyberte.Na vybraných obrázkoch sú začiarkavacie značky a počet výtlačkov.

Návod k obrazovke voľby fotografie (Jednod. zobrazenie)

Voľbou položky **Jednod. zobrazenie** na obrazovke voľby fotografie zobrazíte túto obrazovku. Tu môžete po jednej prezerať zväčšené fotografie.



❶	Slúži na návrat na predchádzajúcu obrazovku.
❷	Zobrazuje ponuku **Vybrať ponuku Fotografia**, ktorá umožňuje ľahko zvoliť fotografie.
❸	Zobrazuje informácie Exif, ako je napríklad dátum nasnímania alebo rýchlosť uzávierky.
❹	Zväčší fotografiu. Klepnutím na + zväčšíte fotografiu a posunutím môžete zobraziť časť, ktorú chcete skontrolovať. Klepnutím na - sa vrátite do pôvodného zobrazenia. Roztiahnutím prstami môžete obrázok aj zväčšiť. Zoštipnutím prstami ho zmenšíte. Zväčšenie na tejto obrazovke neznamená zmenu výsledku tlače.
❺	Môžete orezať fotografiu alebo použiť opravu farieb.
❻	Zobrazuje domovskú obrazovku.
❼	Posúva obrazovku doprava alebo doľava a zobrazuje inú fotografiu.
❽	Umožňuje nastaviť počet výtlačkov. Vyberte tlačidlo - alebo +, prípadne vyberte hodnotu a zadajte pomocou klávesnice na obrazovke počet výtlačkov.
❾	Voľbou prepínate medzi možnosťami **Korekcia zapnutá** a **Korekcia vypnutá**. Keď je zvolená možnosť **Korekcia zapnutá** oprava farieb upravená na obrazovke **Nastavenia obrázka** sa objaví na obrazovke. Keď je zvolená možnosť **Korekcia vypnutá** oparava farieb zostane neviditeľná, ale na výtlačku sa oprava použije.
❿	Klepnutím na prázdnu časť obrazovky skryjete ikony. Opätovným klepnutím na obrazovku obnovíte ikony.

Tlač koláží fotografií a vzorov pozadia

Môžete tlačiť fotografie z pamäťového zariadenia vytvorením rozloženia a pridaním vzhľadu pozadia.



1. Vložte papier do tlačiarne.

   „Vloženie papiera" na strane 36

2. Vložte pamäťové zariadenie do zásuvky na kartu SD alebo do portu externého rozhrania USB na tlačiarni.

   „Vloženie a vybratie pamäťovej karty" na strane 44

   „Vloženie a odpojenie externého USB zariadenia" na strane 44

3. Na ovládacom paneli vyberte položku **Tlač fotografií**.

4. Vyberte položky **Koláž** > **Foto koláž**.

5. Umožňuje vybrať usporiadanie.

6. Vyberte typ pozadia, ktoré chcete použiť. Nemusí byť k dispozícii pri niektorých rozloženiach.

   ❏ Dizajn

   Vyberte vzor, napríklad okraje alebo polka body, prípadne **Originálny dizajn**, a potom vyberte vzor, ktorý ste vytvorili pomocou funkcie návrhu papiera.

   ❏ Žiadne pozadie

   Prejdite na ďalší krok.

7. Keď sa zobrazí hlásenie, že je vkladanie fotografií hotové, vyberte tlačidlo **OK**.

8. Vykonajte jeden z nasledujúcich krokov.

   ❏ Keď vyberiete jedno rozloženie fotografií v 5. kroku: vyberte ⊕, vyberte jednu fotografiu na obrazovke voľby fotografie a potom vyberte možnosť **Ďalej**. Prejdite na 13. krok.

   ❏ Keď v 5. kroku vyberiete rozloženie s viacerými fotografiami a automatické umiestnenie fotografií: vyberte položku **Automatické usp.**, vyberte fotografie na obrazovke voľby fotografií a potom vyberte možnosť **Ďalej**. Prejdite na 13. krok.

   ❏ Keď vyberiete rozloženie s viacerými fotografiami a ručné umiestnenie fotografií: prejdite na ďalší krok.

9. Vyberte ⊕.

10. Na obrazovke voľby fotografie vyberte fotografiu, ktorú chcete vytlačiť, a potom vyberte položku **Hotovo**.

    Vyberte možnosť **Jednod. zobrazenie** a potom pomocou ✎ upravte fotografiu (ak je to potrebné).

    „Možnosti ponuky pre úpravu fotografií" na strane 55

11. Opakujte kroky 9 až 10, kým neumiestnite všetky fotografie.
12. Vyberte možnosť **Ďalej**.
13. Urobte nastavenia na karte **Zákl. nastavenia** a potom nastavte počet kópií.
    „Možnosti ponuky pre nastavenia papiera a tlače" na strane 54
14. Vyberte kartu **Rozšírené nastavenia**, a ak je to potrebné, vyberte ďalšie nastavenia.
15. Vyberte kartu **Zákl. nastavenia** a potom klepnite na položku ◈.

Tlač identifikačných fotografií

Môžete tlačiť identifikačné fotografie pomocou údajov z pamäťového zariadenia. Vytlačia sa dve kópie jednej fotografie v dvoch rozličných veľkostiach: 50,8×50,8 mm a 45,0×35,0 mm na fotografický papier s veľkosťou 10×15 cm (4×6 palcov).

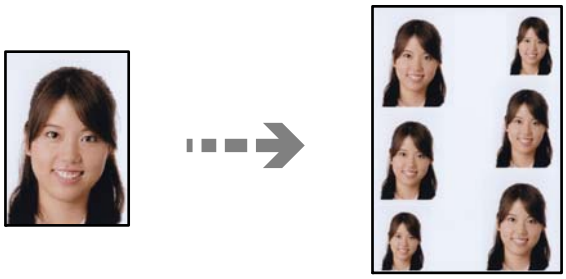

1. Vložte papier do tlačiarne.
   „Vloženie papiera" na strane 36
2. Vložte pamäťové zariadenie do zásuvky na kartu SD alebo do portu externého rozhrania USB na tlačiarni.
   „Vloženie a vybratie pamäťovej karty" na strane 44
   „Vloženie a odpojenie externého USB zariadenia" na strane 44
3. Na ovládacom paneli vyberte položku **Tlač fotografií**.
4. Vyberte položky **Koláž** > **Tlačiť foto ID**.
5. Keď sa zobrazí hlásenie, že je vkladanie fotografií hotové, vyberte tlačidlo **OK**.
6. Vyberte ⊕.
7. Na obrazovke voľby fotografie vyberte fotografiu, ktorú chcete vytlačiť, a potom vyberte položku **Hotovo**.

   Vyberte možnosť **Jednod. zobrazenie** a potom pomocou ✎ upravte fotografiu (ak je to potrebné).
   „Možnosti ponuky pre úpravu fotografií" na strane 55
8. Vyberte možnosť **Ďalej**.
9. Urobte nastavenia na karte **Zákl. nastavenia** a potom nastavte počet kópií.
   „Možnosti ponuky pre nastavenia papiera a tlače" na strane 54

10. Vyberte kartu **Rozšírené nastavenia**, a ak je to potrebné, vyberte ďalšie nastavenia.

11. Vyberte kartu **Zákl. nastavenia** a potom klepnite na položku ⓘ.

Tlač fotografií s ručne písanými poznámkami

Môžete vytlačiť fotografiu uloženú na pamäťovom zariadení s rukou písaným textom alebo kresbami. Takto môžete vytvoriť originálne pozdravy k Novému roku alebo narodeninám.

Najprv vyberte fotografiu a vytlačte šablónu na obyčajný papier. Do šablóny niečo napíšte alebo nakreslite a následne to naskenujte pomocou tlačiarne. Potom môžete vytlačiť fotografiu s osobnými poznámkami a kresbami.



1. Vložte pamäťové zariadenie do zásuvky na kartu SD alebo do portu externého rozhrania USB na tlačiarni.

   „Vloženie a vybratie pamäťovej karty" na strane 44

   „Vloženie a odpojenie externého USB zariadenia" na strane 44

   > ***Upozornenie:***
   > *Nevyberajte pamäťové zariadenie, kým ste nedokončili tlač.*

2. Na ovládacom paneli vyberte položku **Rôzne výtlačky**.

3. Vyberte položky **Pozdrav** > **Vyberte fotografiu a šablónu tlače**.

4. Keď sa zobrazí hlásenie, že je vkladanie fotografií hotové, vyberte tlačidlo **OK**.

5. Na obrazovke voľby fotografie vyberte fotografiu, ktorú chcete vytlačiť, a potom vyberte položku **Ďalej**.

6. Urobte nastavenia tlače, napríklad typ papiera alebo rozloženie pri tlači fotografie s rukou písanými poznámkami, a potom vyberte možnosť **Vyberte fotografiu a šablónu tlače**.

7. Vložte obyčajný papier formátu A4 do súčasti zásobník papiera 2 a vytlačte šablónu.

   „Vloženie papiera" na strane 36

8. Klepnutím na ⓘ vytlačte šablónu.

9. Skontrolujte výtlačok a potom vyberte tlačidlo **Zatvoriť**.

10. Na šablóne nájdete pokyny na písanie a kreslenie, podľa ktorých je potrebné postupovať.

11. Zatvorte výstupný zásobník. Vložte fotografický papier do súčasti zásobník papiera 1.

„Vloženie papiera" na strane 36

12. Vyberte možnosť **Tlačiť s použitím šablóny**.

13. Vyberte položku **Ako na to** a položte šablónu na sklo skenera.

Poznámka:
Pred vložením na sklo skenera sa uistite, či je text na šablóne úplne zaschnutý. Ak sú na súčasti sklo skenera škvrny, budú viditeľné aj na vytlačenej fotografii.

„Umiestnenie originálov" na strane 41

14. Ak je potrebné fotografiu upraviť, vyberte položku **Upraviť**.

„Možnosti ponuky pre úpravu fotografií" na strane 55

15. Nastavte počet kópií a potom klepnite na ⍟.

Možnosti ponuky pre tlač z ovládacieho panela

Možnosti ponuky pre výber fotografií

Prehľadávať:

Zobrazuje fotografie uložené na pamäťovom zariadení zoradené podľa určených podmienok. Dostupné možnosti závisia od použitých funkcií.

- ❏ Zrušiť prehľadávanie:

  Ruší zoradenie fotografií a zobrazí všetky fotografie.

- ❏ rr:

  Vyberte rok fotografií, ktoré chcete zobraziť.

- ❏ rrrr/mm:

  Vyberte rok a mesiac fotografií, ktoré chcete zobraziť.

- ❏ rrrr/mm/dd:

  Vyberte rok, mesiac a deň fotografií, ktoré chcete zobraziť.

Poradie zobrazenia:

Mení poradie zobrazenia fotografií vzostupne alebo zostupne.

Vybrať všetky fotografie:

Vyberie všetky fotografie a nastaví počet výtlačkov.

Zrušiť výber všetkých fotografií:

Obnoví počet výtlačkov všetkých fotografií na 0 (nulu).

Vyberte pam. zariadenie:

Vyberte zariadenie, z ktorého chcete načítať fotografie.

Možnosti ponuky pre nastavenia papiera a tlače

Nast. p.:

Umožňuje vybrať zdroj papiera, ktorý sa má používať. Cez voľbu vyberte veľkosť a typ papiera.

Nastavenie okr.

- Bez okrajov:

  Tlačí bez okrajov. Tlačené údaje sa zväčšia o trochu viac, ako je veľkosť papiera, vďaka čomu sa nevytlačia žiadne okraje na papieri.

- S okrajmi:

  Tlačí s bielymi okrajmi okolo hrán.

Roztiahnutie:

Pri tlači bez okrajov sa obrázok mierne zväčší, aby sa z papiera odstránili okraje. Vyberte, o koľko chcete obrázok zväčšiť.

Prispôsobiť rámček:

Ak je pomer strán obrazových údajov a formát papiera odlišný, obrázok sa automaticky zväčší alebo zmenší tak, že kratšie strany zodpovedajú kratším stranám papiera. Dlhá strana obrázka je orezaná, ak presahuje dlhú stranu papiera. Táto funkcia nemusí byť k dispozícii pre panoramatické fotografie.

Kvalita:

Vyberte kvalitu tlače. Výberom položky **Vysoká** získate vyššiu kvalitu tlače, ale rýchlosť tlače môže byť nižšia. Ak chcete tlačiť na obyčajný papier pomocou vyššej kvality, vyberte možnosť **Najlepšia**. Majte na pamäti, že rýchlosť tlače sa môže výrazne znížiť. Ak chcete tlačiť na Epson Ultra Glossy Photo Paper pomocou vyššej kvality, vyberte možnosť **Najlepšia (Ultra Glossy)**. Majte na pamäti, že rýchlosť tlače sa môže výrazne znížiť.

Dátum:

Vyberte formát použitý na vytlačenie dátumu na fotografiách pre snímky, ktoré obsahujú dátum nasnímania fotografie, prípadne dátum ich uloženia. Pri niektorých rozloženiach sa dátum nevytlačí.

Informácie o tlači. Na fotografiách

- Vypnúť:

  Tlačí sa bez informácií.

- Nastavenia fotoaparátu:

  Tlačí sa s niektorými informáciami Exif, ako je napríklad rýchlosť uzávierky, f-pomer alebo citlivosť ISO. Nezaznamenané informácie sa netlačia.

- Text fotoaparátu:

  Tlačí sa text nastavený na digitálnom fotoaparáte. Informácie o nastaveniach textu nájdete v dokumentácii dodávanej s fotoaparátom. Informácie môžu byť tlačené len pri tlači bez okrajov na veľkosť 10×15 cm, 13×18 cm alebo v širokouhlom formáte 16:9.

❏ Orientačný bod:

Tlačí sa názov miesta alebo orientačného bodu, kde bola fotografia nasnímaná, ak je fotoaparát vybavený funkciou orientačného bodu. Ďalšie podrobnosti nájdete na webovej stránke výrobcu fotoaparátu. Informácie môžu byť tlačené len pri tlači bez okrajov na veľkosť 10×15 cm, 13×18 cm alebo v širokouhlom formáte 16:9.

Ods. vš. nast.:

Obnoví predvolené hodnoty nastavenia papiera a tlače.

Hustota CD:

Pre tlač na disky CD/DVD. Nastavte hustotu, ktorú chcete použiť pri tlači na disk CD/DVD.

Hustota:

Pre tlač maľovanky. Vyberte úroveň sýtosti obrysov na hárku maľovanky.

Zisťovanie riadkov:

Pre tlač maľovanky. Vyberte citlivosť používanú pri zisťovaní obrysov na fotografii.

Možnosti ponuky pre úpravu fotografií

Priblížiť/Otočiť:

Slúži na úpravu oblasti orezania. Môžete presunúť rámček na oblasť, ktorú chcete orezať, prípadne zmeniť veľkosť rámčeka ťahaním za značky ● v rohoch. Rámček môžete aj otočiť.

Filter:

Tlačí vo filtroch Sépia alebo ČB.

Vylepšiť:

Vyberte jednu z možností nastavenia obrázka. **Automaticky**Režimy **Ľudia**, **Na šírku** alebo **Nočná scéna** produkujú ostrejšie obrázky a živšie farby vďaka automatickej úprave kontrastu, sýtosti a jasu pôvodných obrazových údajov.

❏ Automaticky:

Tlačiareň zistí obsah obrázka a automaticky vylepší obraz podľa zisteného obsahu.

❏ Ľudia:

Odporúča sa na obrázky ľudí.

❏ Na šírku:

Odporúča sa na obrázky krajiny alebo scenérie.

❏ Nočná scéna:

Odporúča sa na obrázky s nočnými zábermi.

❏ Vylepšenie vyp.:

Vypína funkciu **Vylepšiť**.

Opr. červené oči:

Opraví červené oči na fotografiách. Opravy sa neaplikujú na pôvodný súbor, ale len na výtlačky. V závislosti od typu fotografie sa môžu opraviť časti obrázka mimo očí.

Jas:

Upravuje jas obrázka.

Kontrast:

Upravuje rozdiel medzi jasom a tmavosťou.

Ostrosť:

Vylepšuje alebo rozostruje obrysy obrázka.

Sýtosť:

Upravuje jasnosť obrázka.

Tlač fotografií z počítača

Aplikácia Epson Photo+ umožňuje tlačiť ľahko a pekne v rozličných rozloženiach na fotografický papier alebo na menovky na disky CD/DVD (tlač menoviek na disky CD/DVD je podporovaná len niektorými modelmi.). Podrobnosti nájdete v Pomocníkovi aplikácie.

Tlač fotografií z inteligentných zariadení (iOS)

Môžete tlačiť fotografie z inteligentného zariadenia, napríklad smartfónu alebo tabletu.

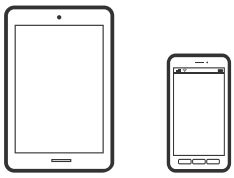

Tlač fotografií pomocou programu Epson Smart Panel

Poznámka:
Operácie sa môžu líšiť v závislosti od zariadenia.

1. Vložte papier do tlačiarne.
   „Vloženie papiera” na strane 36
2. Nastavte tlačiareň na bezdrôtovú tlač.
3. Ak aplikácia Epson Smart Panel nie je nainštalovaná, nainštalujte ju.
   „Aplikácia pre jednoduché ovládanie tlačiarne z inteligentného zariadenia (Epson Smart Panel)” na strane 265
4. Inteligentné zariadenie pripojte do tej istej bezdrôtovej siete, v ktorej je pripojená tlačiareň.
5. Spustite aplikáciu Epson Smart Panel.
6. Na hlavnej obrazovke vyberte ponuku tlače fotografií.
7. Vyberte fotografiu, ktorú chcete vytlačiť.

8. Spustite tlač.

Tlač fotografií pomocou programu AirPrint

Režim AirPrint umožňuje okamžitú bezdrôtovú tlač zo zariadení iPhone, iPad, iPod touch a Mac bez toho, aby bolo potrebné inštalovať ovládače ani preberať softvér.

Works with Apple AirPrint

Poznámka:
Ak ste zakázali hlásenia o konfigurácii papiera na ovládacom paneli produktu, nemôžete používať funkciu AirPrint. Informácie o povolení hlásení nájdete v prípade potreby na ďalej uvedenom prepojení.

1. Vložte papier do tlačiarne.

   „Vloženie papiera" na strane 36

2. Nastavte tlačiareň na bezdrôtovú tlač. Pozrite si prepojenie nižšie.

   https://epson.sn

3. Zariadenie Apple pripojte do tej istej bezdrôtovej siete, do ktorej je pripojené vaše zariadenie.

4. Tlačte zo svojho zariadenia do svojho výrobku.

   Poznámka:
   Podrobnosti si pozrite na stránke AirPrint na webovej stránke spoločnosti Apple.

Súvisiace informácie

➡ „Nedá sa tlačiť, hoci bolo pripojenie nadviazané (iOS)" na strane 178

Tlač fotografií z inteligentných zariadení (Android)

Môžete tlačiť fotografie z inteligentného zariadenia, napríklad smartfónu alebo tabletu.

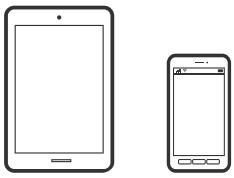

Tlač fotografií pomocou programu Epson Smart Panel

Poznámka:
Operácie sa môžu líšiť v závislosti od zariadenia.

1. Vložte papier do tlačiarne.

   „Vloženie papiera" na strane 36

2. Nastavte tlačiareň na bezdrôtovú tlač.
3. Ak aplikácia Epson Smart Panel nie je nainštalovaná, nainštalujte ju.

   „Aplikácia pre jednoduché ovládanie tlačiarne z inteligentného zariadenia (Epson Smart Panel)" na strane 265
4. Inteligentné zariadenie pripojte do tej istej bezdrôtovej siete, v ktorej je pripojená tlačiareň.
5. Spustite aplikáciu Epson Smart Panel.
6. Na hlavnej obrazovke vyberte ponuku tlače fotografií.
7. Vyberte fotografiu, ktorú chcete vytlačiť.
8. Spustite tlač.

Tlač fotografií pomocou doplnku Epson Print Enabler

Môžete bezdrôtovo tlačiť svoje dokumenty, e-maily, fotografie a webové stránky priamo z telefónu alebo tabletu so systémom Android (Android verzia 4.4 alebo novší). Niekoľkými ťuknutiami zariadenie so systémom Android rozpozná tlačiareň Epson, ktorá je pripojená k rovnakej bezdrôtovej sieti.

Poznámka:
Operácie sa môžu líšiť v závislosti od zariadenia.

1. Vložte papier do tlačiarne.

   „Vloženie papiera" na strane 36
2. Nastavte tlačiareň na bezdrôtovú tlač.
3. Na zariadení so systémom Android nainštalujte doplnok Epson Print Enabler zo služby Google Play.
4. Zariadenie so systémom Android pripojte do tej istej bezdrôtovej siete, v ktorej je pripojená tlačiareň.
5. Prejdite do časti **Nastavenie** na svojom zariadení so systémom Android, vyberte položku **Tlač** a potom povoľte doplnok Epson Print Enabler.
6. V aplikácii v systéme Android, ako je napríklad Chrome, klepnite na ikonu ponuky a vytlačíte všetko, čo je na obrazovke.

   Poznámka:
   *Ak nevidíte svoju tlačiareň, klepnite na položku **Všetky tlačiarne** a vyberte tlačiareň.*

Tlač pomocou programu Mopria Print Service

Program Mopria Print Service umožňuje okamžitú bezdrôtovú tlač zo smartfónov alebo tabletov so systémom Android.

1. Program Mopria Print Service si nainštalujte zo služby Google Play.
2. Vložte papier do tlačiarne.
3. Nastavte tlačiareň na bezdrôtovú tlač. Pozrite si nižšie uvedený odkaz.

   https://epson.sn
4. Zariadenie so systémom Android pripojte k tej istej bezdrôtovej sieti, ku ktorej je pripojená vaša tlačiareň.
5. Tlačte zo svojho zariadenia do tlačiarne.

   Poznámka:
   Ďalšie podrobnosti nájdete na webovej stránke Mopria na adrese https://mopria.org.

Tlač fotografií z digitálneho fotoaparátu

Poznámka:

- *Fotografie môžete tlačiť priamo z digitálneho fotoaparátu kompatibilného s rozhraním PictBridge. Ďalšie informácie o obsluhe fotoaparátu nájdete v dokumentácii dodávanej s fotoaparátom.*
- *Nastavenia digitálneho fotoaparátu majú zvyčajne prioritu. V nasledujúcich situáciách však majú prednosť nastavenia tlačiarne.*

  Keď je nastavenie tlače fotoaparátu nastavené na možnosť „Použiť nastavenia tlačiarne“

  - Keď je v nastaveniach tlače tlačiarne vybraná možnosť **Sépia** alebo **ČB**.
  - Keď kombinujete nastavenia tlače na fotoaparáte a tlačiareň vytvára nastavenia, ktoré nie sú na tlačiarni k dispozícii.

Tlač fotografií z digitálneho fotoaparátu pripojeného USB káblom

Môžete tlačiť fotografie priamo z digitálneho fotoaparátu pripojeného USB káblom.

1. Odpojte pamäťové zariadenie od tlačiarne.
2. Vložte papier do tlačiarne.

   „Vloženie papiera” na strane 36
3. Na ovládacom paneli vyberte položky **Nastav.** > **Nastavenia tlače z fotoaparátu**.
4. Vyberte nastavenie **Nastavenia tlače** alebo **Úpravy fotografie** a v prípade potreby ich zmeňte.

5. Zapnite digitálny fotoaparát a pripojte ho k tlačiarni USB káblom.

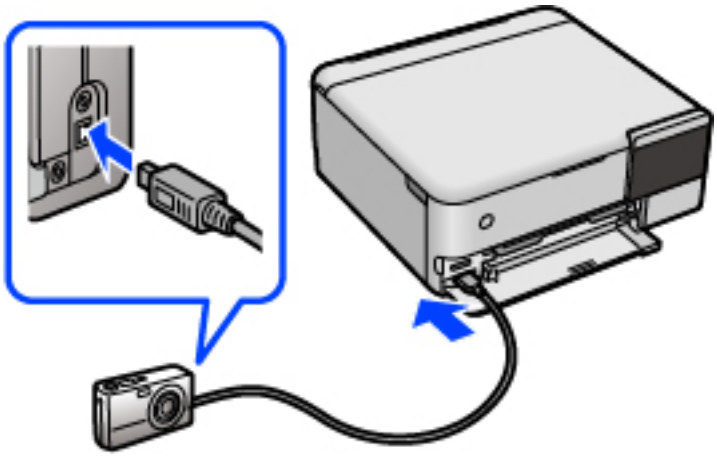

Poznámka:
Použite USB kábel kratší než dva metre.

6. Vyberte fotografie, ktoré chcete tlačiť z digitálneho fotoaparátu, nastavte počet kópií a pod. a spustite tlač.

Tlač fotografií z digitálneho fotoaparátu pripojeného bezdrôtovo

Môžete bezdrôtovo tlačiť fotografie z digitálnych fotoaparátov, ktoré podporujú funkciu DPS cez normu IP (ďalej nazývané ako pripojenie PictBridge (bezdrôtová sieť LAN)).

1. Uistite sa, či je na hlavnej obrazovke zobrazená ikona signalizujúca, že je tlačiareň pripojená k bezdrôtovej sieti.

   „Návod k ikone Sieť" na strane 27

2. Vložte papier do tlačiarne.

   „Vloženie papiera" na strane 36

3. Na ovládacom paneli vyberte položky **Nastav.** > **Nastavenia tlače z fotoaparátu**.

4. Vyberte nastavenie **Nastavenia tlače** alebo **Úpravy fotografie** a v prípade potreby ich zmeňte.

5. Pripojte digitálny fotoaparát k rovnakej sieti ako tlačiareň.

6. Zobrazte na digitálnom fotoaparáte zoznam dostupných tlačiarní a potom vyberte, ktorú tlačiareň chcete pripojiť.

   Poznámka:
   ❏ *Ak chcete overiť názov tlačiarne, klepnite na hlavnej obrazovke na ikonu stavu siete.*

   ❏ *Ak má digitálny fotoaparát funkciu, ktorá umožňuje zaregistrovať tlačiarne, môžete nabudúce pripojiť k tlačiarni tak, že ju vyberiete.*

7. Vyberte fotografie, ktoré chcete tlačiť z digitálneho fotoaparátu, nastavte počet kópií a pod. a spustite tlač.

8. Na digitálnom fotoaparáte odpojte pripojenie PictBridge (bezdrôtová sieť LAN) k tlačiarni.

> ***Upozornenie:***
> *Keď používate pripojenie PictBridge (bezdrôtová sieť LAN), nemôžete využívať ďalšie funkcie tlačiarne ani tlačiť z iných zariadení. Odpojte hneď po skončení tlače.*

Tlač na obálky

Tlač obálok z počítača (Windows)

1. Vložte obálky do tlačiarne.
   „Vloženie papiera” na strane 36
2. Otvorte súbor, ktorý chcete tlačiť.
3. Prejdite do okna ovládača tlačiarne.
4. Vyberte veľkosť obálky v položke **Veľkosť dokumentu** na karte **Hlavný** a potom vyberte položku **Obálka** v časti **Typ papiera**.
5. Upravte požadovaným spôsobom ostatné nastavenia na kartách **Hlavný** a **Viac možností** a kliknite na tlačidlo **OK**.
6. Kliknite na položku **Tlač**.

Tlač obálok z počítača (Mac OS)

1. Vložte obálky do tlačiarne.
   „Vloženie papiera” na strane 36
2. Otvorte súbor, ktorý chcete tlačiť.
3. Výberom položky **Tlač** v ponuke **Súbor** alebo iného príslušného príkazu prejdite do dialógového okna tlače.
4. Vyberte veľkosť ako nastavenie položky **Veľkosť papiera**.
5. V kontextovej ponuke vyberte položku **Nastavenia tlače**.
6. Vyberte možnosť **Obálka** pre nastavenie **Typ média**.
7. V prípade potreby nastavte aj ostatné položky.
8. Kliknite na položku **Tlač**.

Tlač dokumentov

Tlač z počítača — Windows

Tlač pomocou funkcie Jednoduché nastavenia

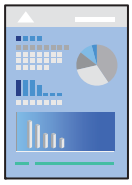

Poznámka:
Operácie sa môžu líšiť v závislosti od aplikácie. Podrobnosti nájdete v Pomocníkovi aplikácie.

1. Vložte papier do tlačiarne.
   „Vloženie papiera” na strane 36
2. Otvorte súbor, ktorý chcete tlačiť.
3. V ponuke **Súbor** vyberte položku **Tlač** alebo **Nastavenie tlače**.
4. Vyberte tlačiareň.
5. Prejdite do okna ovládača tlačiarne výberom položky **Predvoľby** alebo **Vlastnosti**.

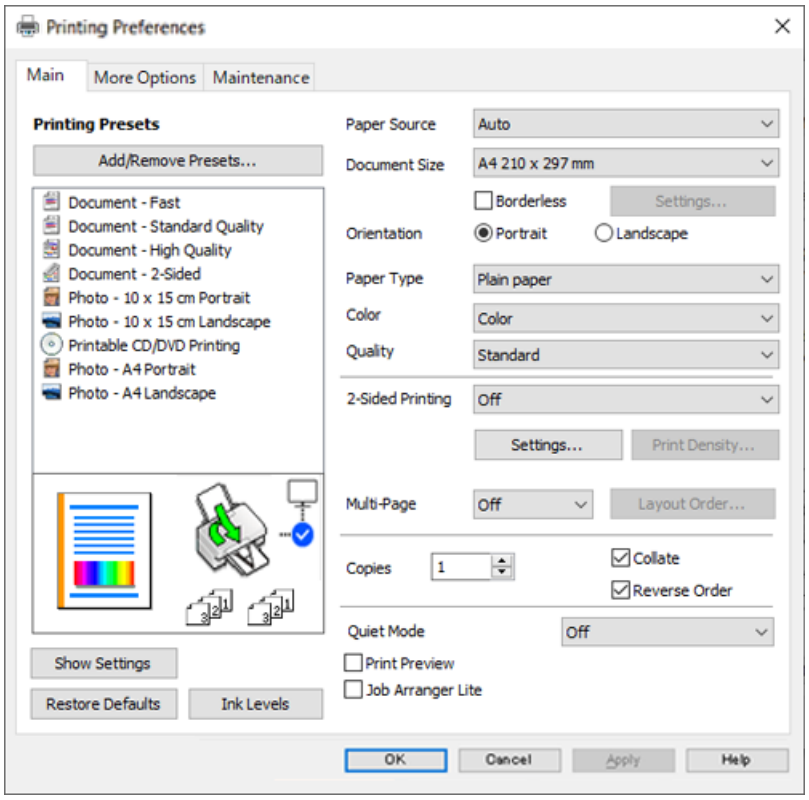

6. V prípade potreby zmeňte nastavenie.

   Vysvetlenie položiek nastavenia nájdete v online Pomocníkovi. Kliknutím pravým tlačidlom myši na položku zobrazíte položku **Pomocník**.

7. Kliknutím na tlačidlo **OK** zatvoríte okno ovládača tlačiarne.

8. Kliknite na položku **Tlač**.

Súvisiace informácie

➡ „Dostupný papier a kapacity” na strane 255

Pridávanie predvolieb tlače pre Jednoduchú tlač

Ak si v ovládači tlačiarne vytvoríte svoju vlastnú predvoľbu s často používanými nastaveniami tlače, budete môcť jednoducho tlačiť výberom tejto predvoľby v zozname.

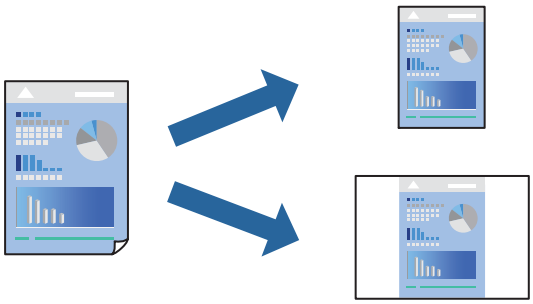

1. Na karte **Hlavný** v ovládači tlačiarne **Viac možností** nastavte jednotlivé položky (napríklad **Veľkosť dokumentu** a **Typ papiera**).

2. Kliknite na položku **Pridať/Odstrániť predvoľby** v časti **Predvoľby tlače**.

3. Zadajte položku **Názov** a komentár (ak je to potrebné).

4. Kliknite na tlačidlo **Uložiť**.

   Poznámka:
   *Ak chcete odstrániť pridanú predvoľbu, kliknite na položku **Pridať/Odstrániť predvoľby**, vyberte názov predvoľby, ktorú chcete odstrániť zo zoznamu, a potom ju odstráňte.*

5. Kliknite na položku **Tlač**.

Keď budete nabudúce chcieť tlačiť pomocou rovnakých nastavení, vyberte názov zaregistrovaného nastavenia v položke **Predvoľby tlače** a kliknite na tlačidlo **OK**.

Súvisiace informácie

➡ „Vloženie papiera” na strane 36
➡ „Tlač pomocou funkcie Jednoduché nastavenia” na strane 62

Obojstranná tlač

Ak chcete tlačiť na obe strany papiera, môžete použiť hociktorý z nasledujúcich postupov.

❏ Automatická obojstranná tlač

❏ Ručná obojstranná tlač

Keď tlačiareň dokončila tlač na jednu stranu papiera, papier otočte, aby sa vykonala tlač na druhú stranu papiera.

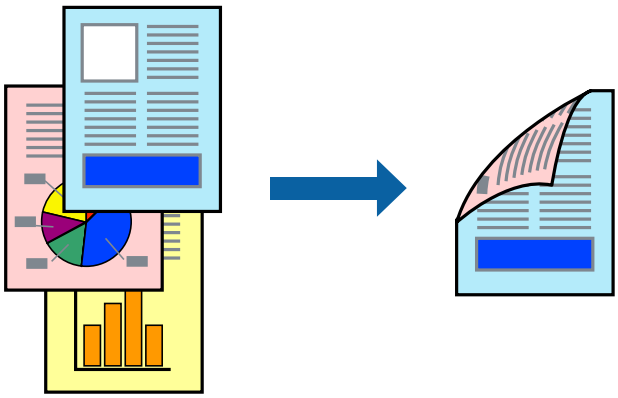

Poznámka:

❏ *Táto funkcia nie je k dispozícii pri tlači bez okrajov.*

❏ *Ak nepoužijete papier vhodný na obojstrannú tlač, kvalita tlače sa môže zhoršiť a papier sa môže zaseknúť.*

„Papier pre obojstrannú tlač" na strane 259

❏ *V závislosti od papiera a údajov môže atrament presiaknuť na druhú stranu papiera.*

❏ *Ručná obojstranná tlač sa nedá robiť, ak nie je aktívna funkcia **EPSON Status Monitor 3**. Ak je funkcia **EPSON Status Monitor 3** vypnutá, otvorte okno ovládača tlačiarne, kliknite na položku **Rozšírené nastavenia** na karte **Údržba** a potom vyberte položku **Zapnúť EPSON Status Monitor 3**.*

❏ *Obojstranná tlač však nemusí byť dostupná, keď je tlačiareň sprístupnená cez sieť alebo sa používa ako zdieľaná tlačiareň.*

1. Na karte **Hlavný** v ovládači tlačiarne vyberte spôsob v položke **Obojstranná tlač**.
2. Kliknite na položku **Nastavenie**, urobte príslušné nastavenia a potom kliknite na tlačidlo **OK**.
3. Vykonajte požadované nastavenia pomocou ponuky **Hustota tlače** a potom kliknite na tlačidlo **OK**.

   Keď nastavujete položku **Hustota tlače**, môžete upraviť sýtosť tlače podľa typu dokumentu.

   Poznámka:

   ❏ *Toto nastavenie nie je k dispozícii, keď vyberiete ručnú obojstrannú tlač.*

   ❏ *Tlač môže byť pomalšia v závislosti od kombinácie možností zvolených pre nastavenie **Vyberte typ dokumentu** v okne Nastavenie hustoty tlače a pre nastavenie **Kvalita** na karte **Hlavný**.*
4. Upravte požadovaným spôsobom ostatné nastavenia na kartách **Hlavný** a **Viac možností** a kliknite na tlačidlo **OK**.
5. Kliknite na položku **Tlač**.

   Pri manuálnej obojstrannej tlači sa po vytlačení prvej strany na počítači zobrazí kontextové okno. Postupujte podľa pokynov na obrazovke.

Súvisiace informácie

➡ „Dostupný papier a kapacity" na strane 255

➡ „Vloženie papiera” na strane 36
➡ „Tlač pomocou funkcie Jednoduché nastavenia” na strane 62

Tlač brožúry

Taktiež môžete tlačiť brožúru, ktorú vytvoríte zmenou usporiadania stránok a zložením výtlačku.

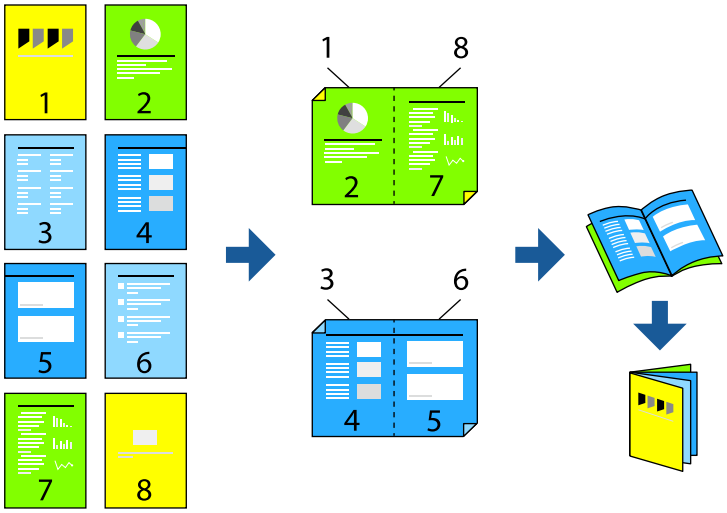

Poznámka:

- ❏ *Táto funkcia nie je k dispozícii pri tlači bez okrajov.*
- ❏ *Ak nepoužijete papier vhodný na obojstrannú tlač, kvalita tlače sa môže zhoršiť a papier sa môže zaseknúť.*
  „Papier pre obojstrannú tlač” na strane 259
- ❏ *V závislosti od papiera a údajov môže atrament presiaknuť na druhú stranu papiera.*
- ❏ *Ručná obojstranná tlač sa nedá robiť, ak nie je aktívna funkcia **EPSON Status Monitor 3**. Ak je funkcia **EPSON Status Monitor 3** vypnutá, otvorte okno ovládača tlačiarne, kliknite na položku **Rozšírené nastavenia** na karte **Údržba** a potom vyberte položku **Zapnúť EPSON Status Monitor 3**.*
- ❏ *Obojstranná tlač však nemusí byť dostupná, keď je tlačiareň sprístupnená cez sieť alebo sa používa ako zdieľaná tlačiareň.*

1. Na karte **Hlavný** v ovládači tlačiarne vyberte v položke **Obojstranná tlač** typ väzby na dlhej hrane, ktorú chcete použiť.

2. Kliknite na položku **Nastavenia**, vyberte položku **Brožúra** a vyberte možnosť **Stredná väzba** alebo **Bočná väzba**.
   - ❏ Stredná väzba: Použite tento spôsob, ak tlačíte malé množstvo strán, ktoré možno zošiť a ľahko preložiť na polovicu.
   - ❏ Bočná väzba. Použite tento spôsob, ak tlačíte naraz jeden hárok (štyri strany), jednotlivé sa zložia na polovicu a potom sa vložia dokopy do jedného zväzku.

3. Kliknite na tlačidlo **OK**.

4. Keď tlačíte údaje s množstvom fotografií a obrázkov, kliknite na položku **Hustota tlače** a urobte príslušné nastavenia. Potom kliknite na tlačidlo **OK**.

   Keď nastavujete položku **Hustota tlače**, môžete upraviť sýtosť tlače podľa typu dokumentu.

Poznámka:
*Tlač môže byť pomalšia v závislosti od kombinácie možností zvolených pre nastavenie **Vyberte typ dokumentu** v okne Nastavenie hustoty tlače a pre nastavenie **Kvalita** na karte **Hlavný**.*

5. Upravte požadovaným spôsobom ostatné nastavenia na kartách **Hlavný** a **Viac možností** a kliknite na tlačidlo **OK**.

6. Kliknite na položku **Tlač**.

Súvisiace informácie

➡ „Dostupný papier a kapacity” na strane 255
➡ „Vloženie papiera” na strane 36
➡ „Tlač pomocou funkcie Jednoduché nastavenia” na strane 62

Tlač viacerých strán na jeden hárok

Na jeden hárok papiera môžete vytlačiť niekoľko strán údajov.

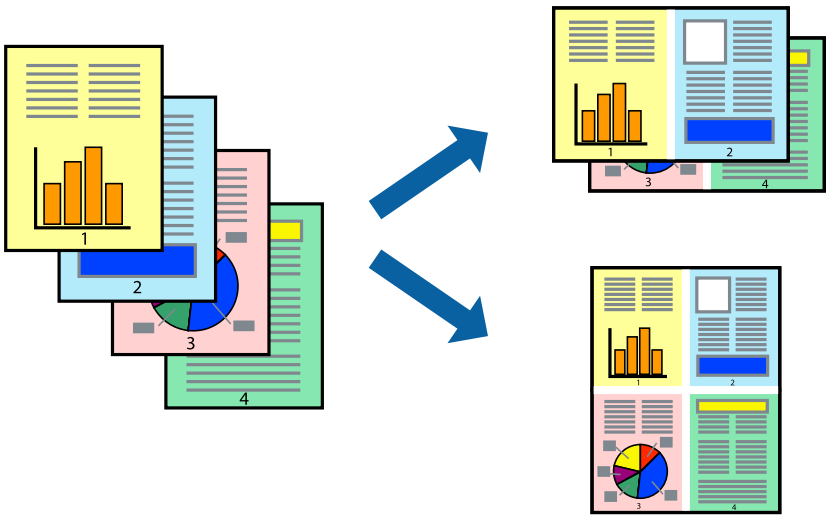

Poznámka:
Táto funkcia nie je k dispozícii pri tlači bez okrajov.

1. Na karte **Hlavný** v ovládači tlačiarne vyberte možnosť **2 a viac**, **4 a viac**, **6 str. na hárok**, **8 a viac**, **9 str. na hárok** alebo **16 str. na hárok** ako nastavenie funkcie **Viac st.**.

2. Vykonajte požadované nastavenia pomocou ponuky **Poradie uspor.** a potom kliknite na tlačidlo **OK**.

3. Upravte požadovaným spôsobom ostatné nastavenia na kartách **Hlavný** a **Viac možností** a kliknite na tlačidlo **OK**.

4. Kliknite na položku **Tlač**.

Súvisiace informácie

➡ „Vloženie papiera” na strane 36
➡ „Tlač pomocou funkcie Jednoduché nastavenia” na strane 62

Tlač prispôsobená veľkosti papiera

Vyberte veľkosť papiera, ktorý ste vložili do tlačiarne, v nastavení Cieľová veľkosť papiera.

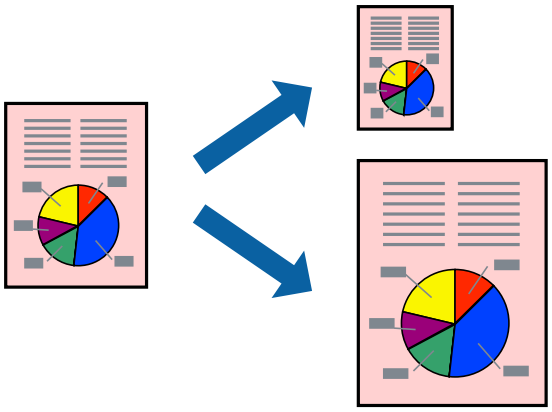

Poznámka:
Táto funkcia nie je k dispozícii pri tlači bez okrajov.

1. Na karte **Viac možností** v ovládači tlačiarne urobte nasledujúce nastavenia.
   - ❏ Veľkosť dokumentu: vyberte veľkosť papiera, ktorú ste nastavili v aplikácii.
   - ❏ Výstupný papier: vyberte veľkosť papiera, ktorý ste vložili do tlačiarne.
     Možnosť **Upraviť na stránku** je zvolená automaticky.

   Poznámka:
   *Kliknite na možnosť **Stred**, ak chcete tlačiť obrázky v strede stránky.*

2. Upravte požadovaným spôsobom ostatné nastavenia na kartách **Hlavný** a **Viac možností** a kliknite na tlačidlo **OK**.

3. Kliknite na položku **Tlač**.

Súvisiace informácie

➡ „Vloženie papiera” na strane 36
➡ „Tlač pomocou funkcie Jednoduché nastavenia” na strane 62

Tlač zmenšeného alebo zväčšeného dokumentu pri nejakom zväčšení

Veľkosť dokumentu môžete zväčšiť alebo zmenšiť o požadované percento.

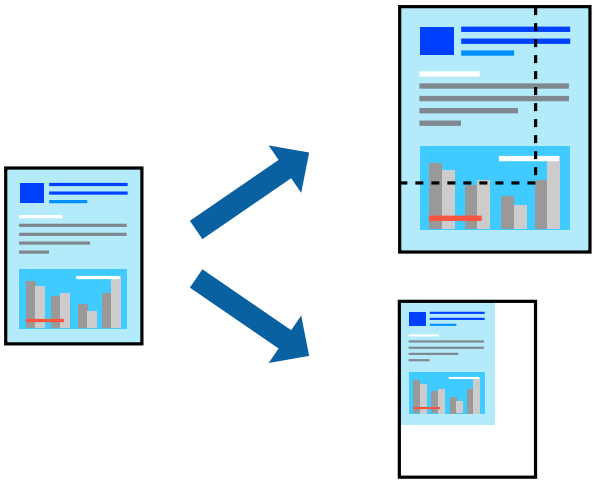

Poznámka:
Táto funkcia nie je k dispozícii pri tlači bez okrajov.

1. Na karte **Viac možností** v ovládači tlačiarne vyberte veľkosť dokumentu v nastavení **Veľkosť dokumentu**.
2. V nastavení **Výstupný papier** vyberte veľkosť papiera, na ktorom chcete tlačiť.
3. Vyberte položky **Zmenšiť/Zväčšiť dokument**, **Priblížiť na** a zadajte požadované percento.
4. Upravte požadovaným spôsobom ostatné nastavenia na kartách **Hlavný** a **Viac možností** a kliknite na tlačidlo **OK**.
5. Kliknite na položku **Tlač**.

Súvisiace informácie

➡ „Vloženie papiera” na strane 36
➡ „Tlač pomocou funkcie Jednoduché nastavenia” na strane 62

Tlač jedného obrázka na viac hárkov kvôli zväčšeniu (vytvorenie plagátu)

Táto funkcia umožňuje vytlačiť jeden obraz na viac listov papiera. Väčší plagát môžete vytvoriť tak, že spolu na ne ťuknete.

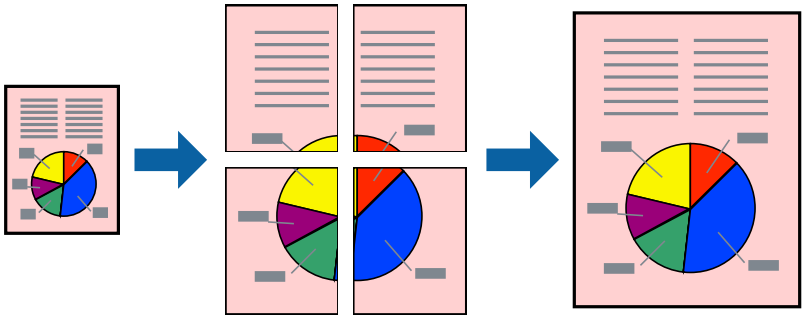

1. Na karte **Hlavný** v ovládači tlačiarne vyberte možnosť **Plagát 2x1**, **Plagát 2x2**, **Plagát 3x3** alebo **Plagát 4x4** ako nastavenie **Viac st.**.
2. Vykonajte požadované nastavenia pomocou ponuky **Nastavenia** a potom kliknite na tlačidlo **OK**.

   Poznámka:
   *Položka **Tlačiť vodiace čiary orezania** umožňuje vytlačiť vodidlo na orezanie.*
3. Upravte požadovaným spôsobom ostatné nastavenia na kartách **Hlavný** a **Viac možností** a kliknite na tlačidlo **OK**.
4. Kliknite na položku **Tlač**.

Súvisiace informácie

➡ „Vloženie papiera” na strane 36
➡ „Tlač pomocou funkcie Jednoduché nastavenia” na strane 62

Vytvorenie plagátov pomocou zarovnávacích značiek na prekrytie

Tu je uvedený príklad vytvorenia plagátu, keď je vybratá možnosť **Plagát 2x2** a možnosť **Značky presahujúceho zarovnania** v nastavení **Tlačiť vodiace čiary orezania**.

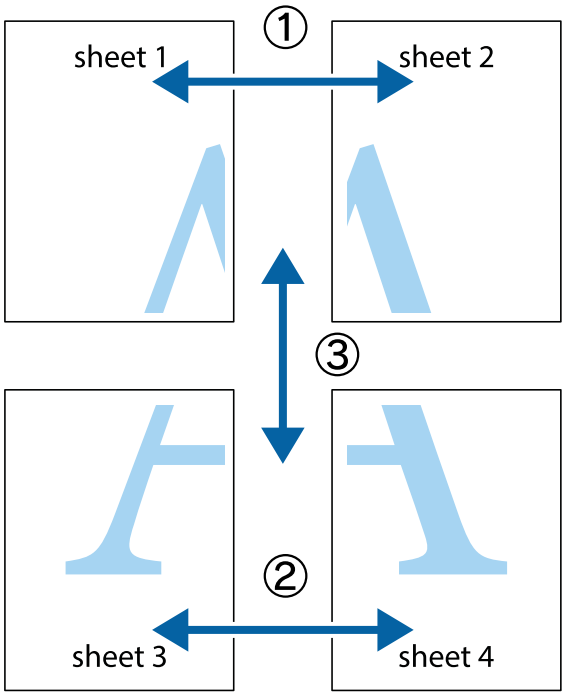

1. Pripravte si Sheet 1 a Sheet 2. Odstrihnite okraje na dokumente Sheet 1 podľa zvislej modrej čiary cez stred hornej a dolnej značky s krížikom.

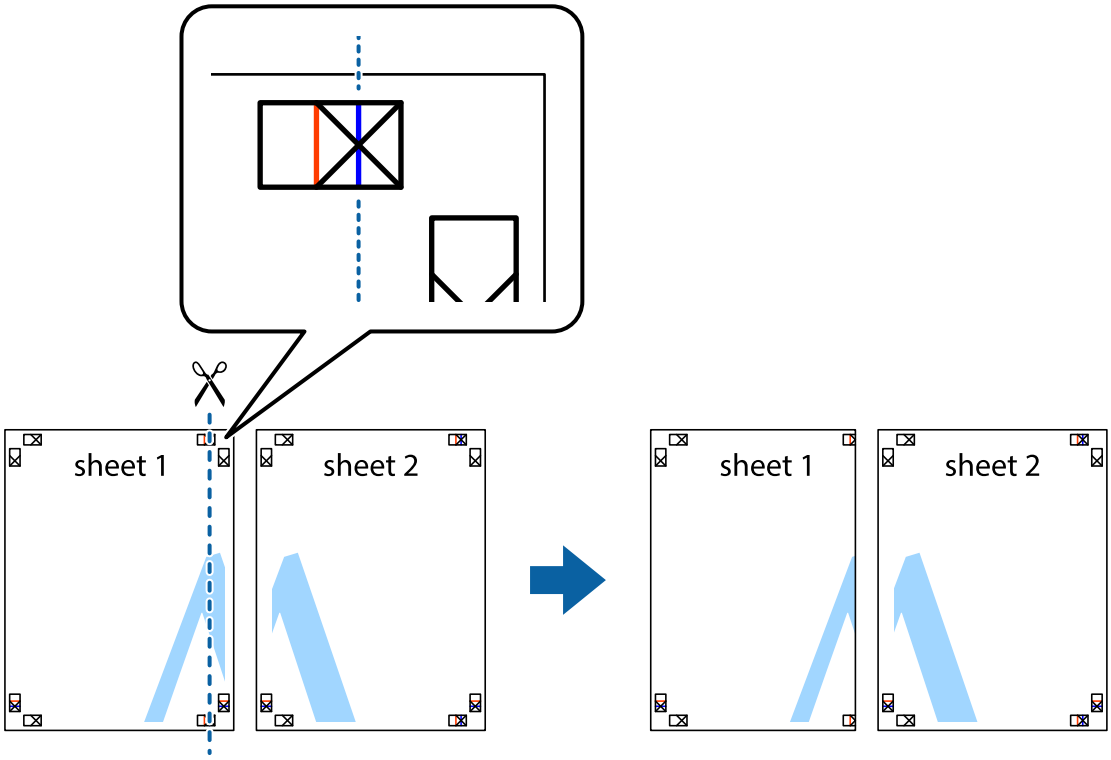

2. Položte kraj dokumentu Sheet 1 cez dokument Sheet 2 zarovnajte značky s krížikom a dočasne na zadnej strane prilepte páskou hárky k sebe.

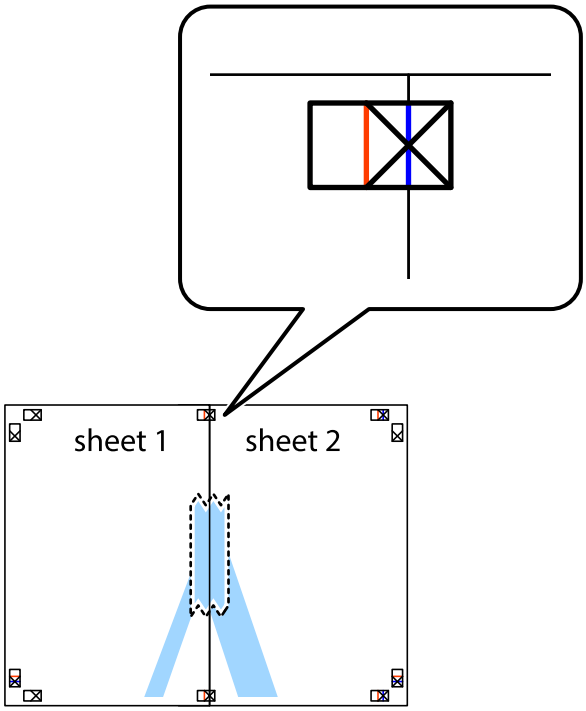

3. Prestrihnite zlepené hárky pozdĺž zvislej červenej čiary cez značky zarovnania (tentokrát ide o čiaru vľavo od značiek s krížikom).

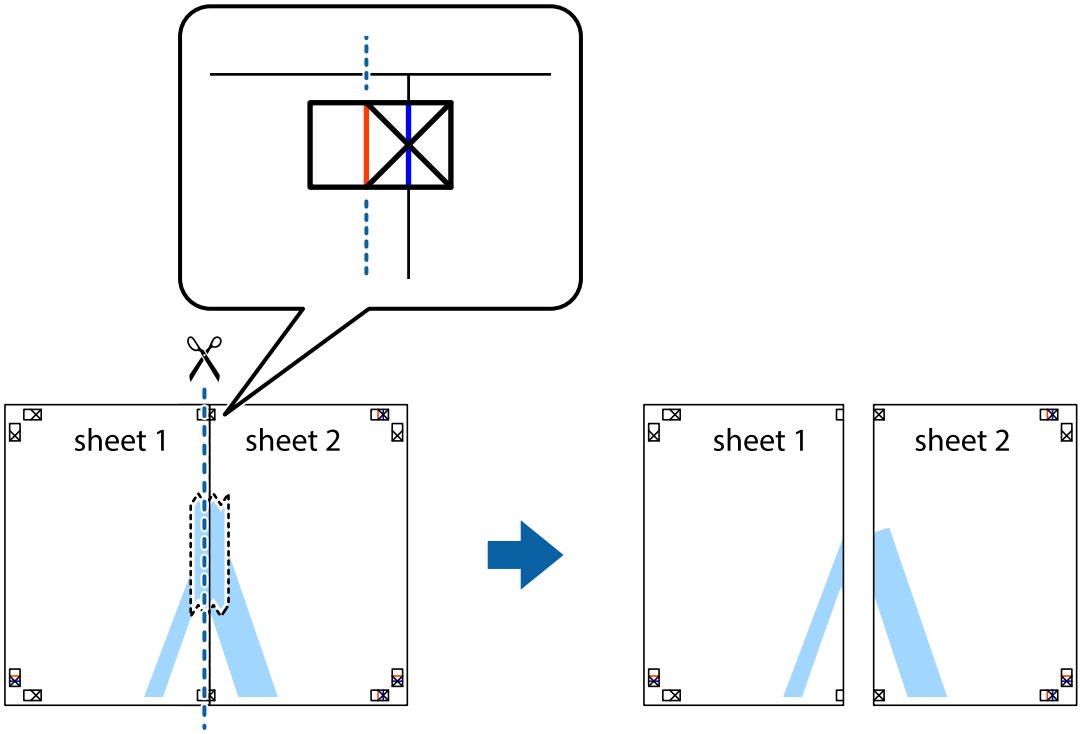

4. Prilepte hárky k sebe páskou na ich zadnej strane.

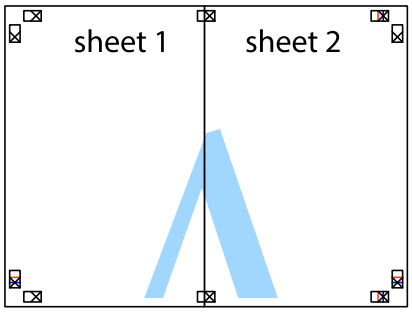

5. Sheet 3 a Sheet 4 prilepte zopakovaním krokov 1 až 4.

6. Odstrihnite okraje na dokumente Sheet 1 a na dokumente Sheet 2 podľa zvislej modrej čiary cez stred ľavej a pravej značky s krížikom.

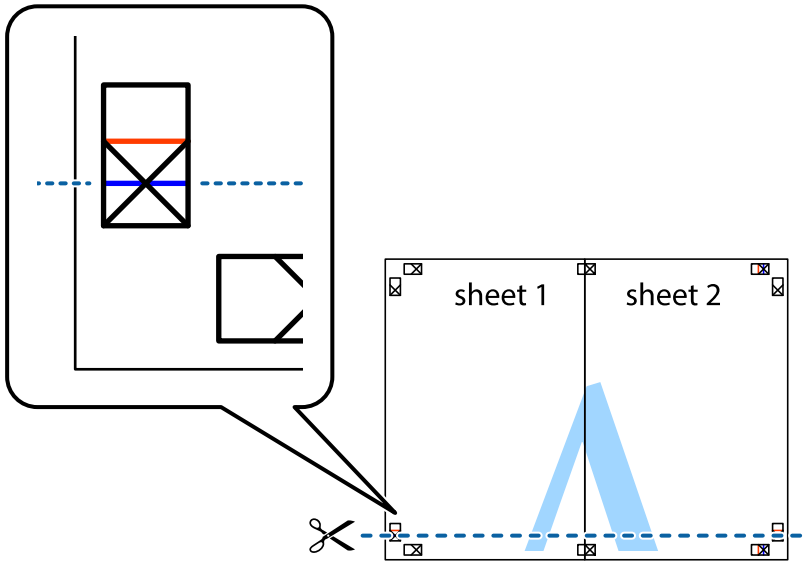

7. Položte okraj dokumentu Sheet 1 a dokumentu Sheet 2 cez Sheet 3 a Sheet 4, zarovnajte značky s krížikom a dočasne hárky zlepte páskou na ich zadnej strane.

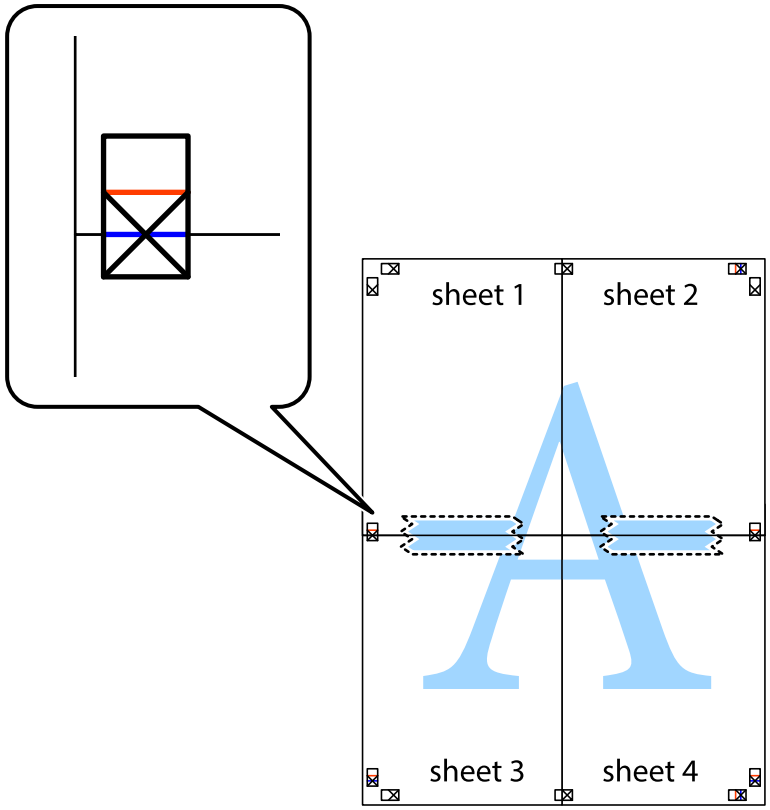

8. Prestrihnite zlepené hárky pozdĺž vodorovnej červenej čiary cez značky zarovnania (tentokrát ide o čiaru nad značkami s krížikom).

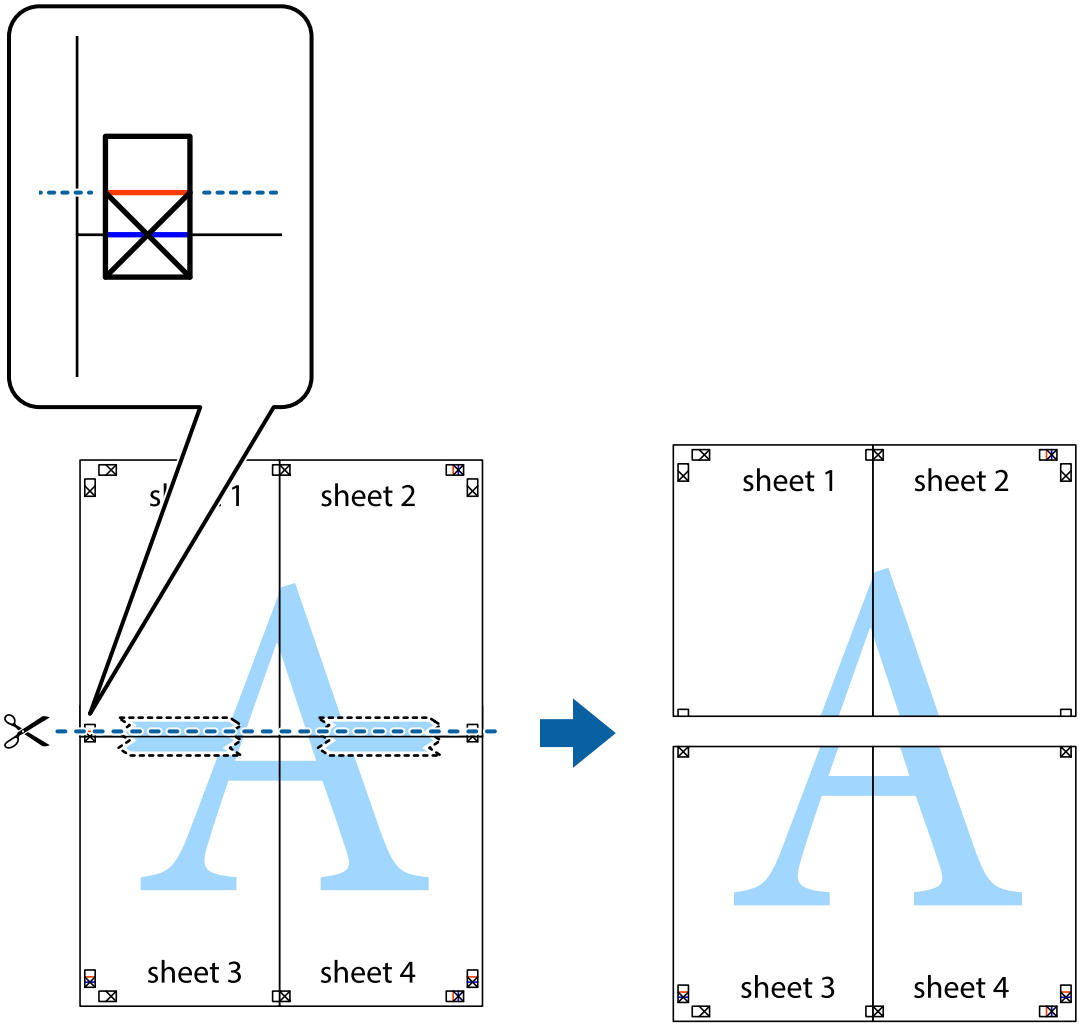

9. Prilepte hárky k sebe páskou na ich zadnej strane.

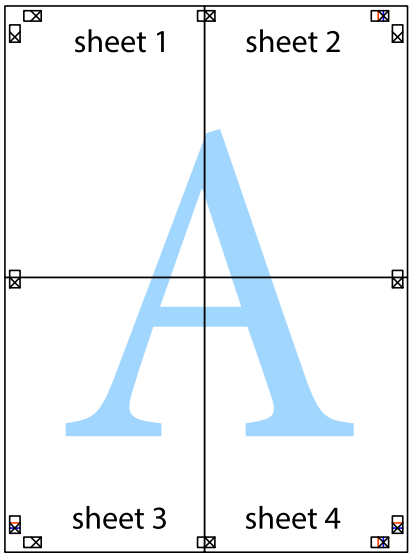

10. Odstrihnite zostávajúce okraje podľa vonkajšej vodiacej čiary.

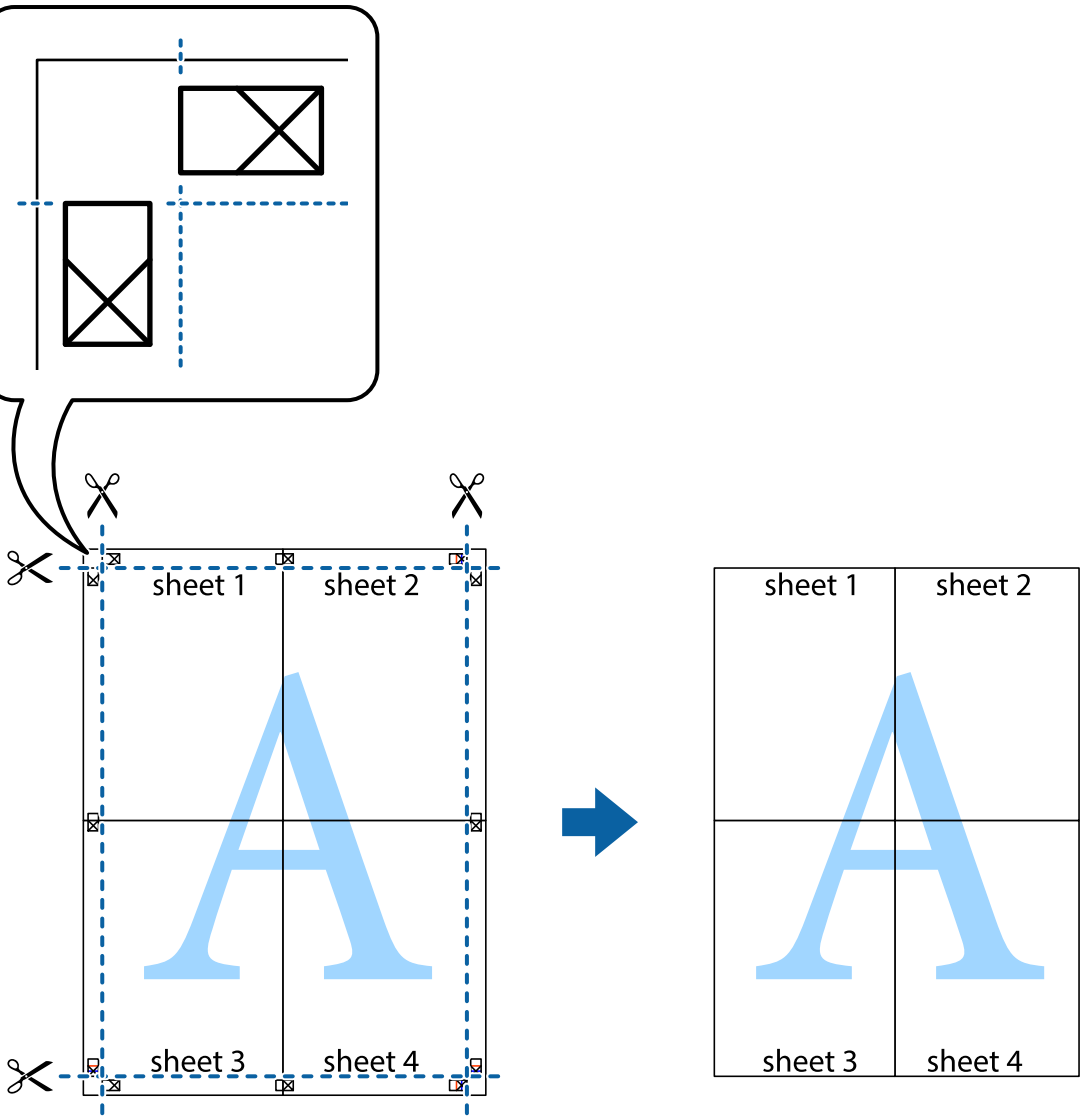

Tlač s hlavičkou a pätou

V hlavičkách a pätách môžete vytlačiť údaje, ako sú používateľské meno a dátum tlače.

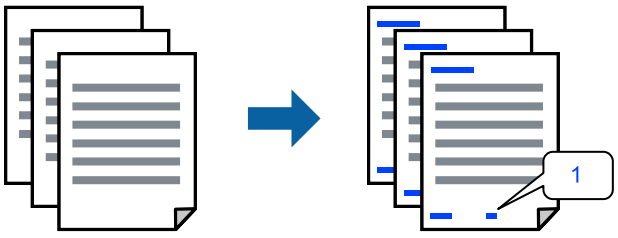

1. Na karte **Viac možností** v ovládači tlačiarne kliknite na položku **Vlastnosti vodoznaku** a potom vyberte položku **Záhlavie/zápätie**.

2. **Nastavenia**, potom vyberte položky, ktoré chcete vytlačiť, a potom kliknite na tlačidlo OK.

   Poznámka:
   - ❏ *Ak chcete stanoviť číslo prvej stránky, vyberte položku **Číslo stránky** z miesta, ktoré chcete tlačiť v hlavičke alebo päte, a potom vyberte číslo v položke **Úvodné číslo**.*
   - ❏ *Ak chcete tlačiť text v hlavičke alebo päte, vyberte pozíciu, kde chcete tlačiť, a potom vyberte možnosť **Text**. Do textového políčka zadajte text, ktorý chcete tlačiť.*

3. Upravte požadovaným spôsobom ostatné nastavenia na kartách **Hlavný** a **Viac možností** a kliknite na tlačidlo **OK**.

4. Kliknite na položku **Tlač**.

Súvisiace informácie

➡ „Vloženie papiera” na strane 36

➡ „Tlač pomocou funkcie Jednoduché nastavenia” na strane 62

Tlač vzoru proti kopírovaniu

Na výtlačkoch môžete vytlačiť vzor proti kopírovaniu. Keď tlačíte, samotné písmená sa netlačia a celý výtlačok je mierne tónovaný. Skryté písmená sa objavia, keď sa urobí fotokópia výtlačku, aby sa originál dal ľahko rozoznať od kópií.



Vzor proti kopírovaniu je k dispozícii pri nasledujúcom:

- ❏ Typ papiera: Obyčajné papiere, Letterhead
- ❏ Bez okrajov: nevybrané
- ❏ Kvalita: Štandardne
- ❏ Obojstranná tlač: Vypnuté, Manuálne (väzba dlhšej strany) alebo Manuálne (väzba kratšej strany)
- ❏ Korekcia farieb: Automatické
- ❏ Vlákna pozdĺž krátkej strany: nevybrané

Poznámka:
Pridať môžete aj svoju vlastný vzor proti kopírovaniu.

1. Na karte **Viac možností** v ovládači tlačiarne kliknite na položku **Vlastnosti vodoznaku** a potom vyberte vzor proti kopírovaniu.

2. Kliknite na položku **Nastavenia**, ak chcete upraviť podrobnosti, napríklad veľkosť alebo sýtosť vzoru.

3. Upravte požadovaným spôsobom ostatné nastavenia na kartách **Hlavný** a **Viac možností** a kliknite na tlačidlo **OK**.

4. Kliknite na položku **Tlač**.

Súvisiace informácie

➡ „Vloženie papiera” na strane 36
➡ „Tlač pomocou funkcie Jednoduché nastavenia” na strane 62

Tlač viacerých súborov spolu

Funkcia Organizátor tlačových úloh Lite umožňuje skombinovať viaceré súbory vytvorené v rôznych aplikáciách a vytlačiť ich ako jednu tlačovú úlohu. Pre kombinované súbory môžete určiť nastavenia tlače, ako je napríklad rozloženie viacerých strán a obojstranná tlač.

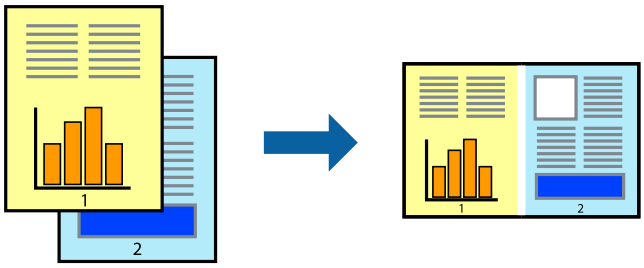

1. Na karte **Hlavný** v ovládači tlačiarne vyberte položku **Organizátor tlačových úloh Lite**.
2. Kliknite na položku **Tlač**.

   Keď spustíte tlač, zobrazí sa okno funkcie Organizátor tlačových úloh Lite.
3. Keď je okno Organizátor tlačových úloh Lite otvorené, otvorte súbor, ktorý chcete skombinovať s aktuálnym súborom, a zopakujte hore uvedené kroky.
4. Keď vyberiete tlačovú úlohu pridanú do položky Tlačový projekt Lite v okne Organizátor tlačových úloh Lite, môžete upraviť rozloženie stránky.
5. Kliknutím na položku **Tlačiť** v ponuke **Súbor** začnite tlačiť.

   Poznámka:
   *Ak zatvoríte okno Organizátor tlačových úloh Lite pred pridaním všetkých tlačových údajov do položky Tlačový projekt, práve spracovávaná tlačová úloha sa zruší. Kliknutím na položku **Uložiť** v ponuke **Súbor** uložíte aktuálnu úlohu. Prípona uložených súborov je „ecl“.*

   *Ak chcete otvoriť Tlačový projekt, kliknite na funkciu **Organizátor tlačových úloh Lite** na karte **Údržba** v ovládači tlačiarne, čím otvoríte okno funkcie Job Arranger Lite. Potom vyberte položku **Otvoriť** v ponuke **Súbor** a vyberte súbor.*

Súvisiace informácie

➡ „Vloženie papiera” na strane 36
➡ „Tlač pomocou funkcie Jednoduché nastavenia” na strane 62

Tlač pomocou funkcie Farebná univerzálna tlač

Môžete vylepšiť viditeľnosť textov a obrázkov na výtlačkoch.

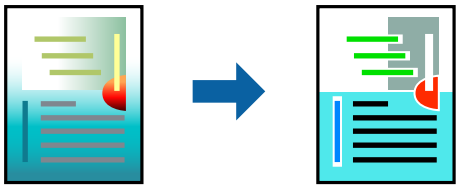

Funkcia Farebná univerzálna tlač je k dispozícii len v prípade, ak sú vybrané nasledovné nastavenia.

- ❏ Typ papiera: Obyčajné papiere, Letterhead
- ❏ Kvalita: **Štandardne** alebo vyššia kvalita
- ❏ Farba tlače: **Farba**
- ❏ Aplikácie: Microsoft® Office 2007 alebo novší
- ❏ Veľkosť textu: 96 bodov alebo menší

1. Na karte **Viac možností** v ovládači tlačiarne kliknite na položku **Možnosti obrázkov** v nastavení **Korekcia farieb**.
2. Vyberte možnosť z nastavenia **Farebná univerzálna tlač**.
3. Kliknite na tlačidlo **Možnosti vylepšenia** a urobte ďalšie nastavenia.
4. Upravte požadovaným spôsobom ostatné nastavenia na kartách **Hlavný** a **Viac možností** a kliknite na tlačidlo **OK**.
5. Kliknite na položku **Tlač**.

   Poznámka:
   - ❏ *Určité znaky je možné nahradiť vzormi, napríklad „+“ sa zobrazí ako „±“.*
   - ❏ *Konkrétne vzory a podčiarknutia z aplikácie môžu nahradiť obsah vytlačený pomocou týchto nastavení.*
   - ❏ *Keď použijete nastavenia Farebná univerzálna tlač, kvalita tlače sa môže na fotografiách a iných obrázkoch znížiť.*
   - ❏ *Keď použijete nastavenia Farebná univerzálna tlač, tlač sa môže spomaliť.*

Súvisiace informácie

➡ „Vloženie papiera” na strane 36
➡ „Tlač pomocou funkcie Jednoduché nastavenia” na strane 62

Úprava farby tlače

Farby použité v tlačovej úlohe môžete upraviť. Tieto úpravy sa nepoužijú na pôvodné údaje.

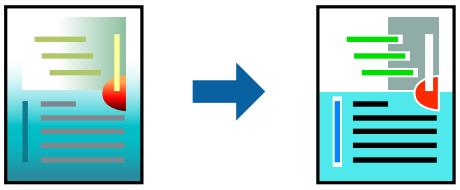

Výsledkom použitia funkcie **PhotoEnhance** sú ostrejšie obrázky a živšie farby vďaka automatickej úprave kontrastu, sýtosti a jasu pôvodných obrazových údajov.

Poznámka:
*Režim **PhotoEnhance** upravuje farbu analyzovaním polohy objektu. Ak ste zmenili polohu objektu zmenšením, zväčšením, orezaním alebo otočením obrázka, farba sa môže nečakane zmeniť. Aj výber nastavenia bez okrajov mení polohu objektu a vedie k zmenám farieb. Ak nie je obrázok zaostrený, môže byť tón neprirodzený. Ak je farba zmenená alebo neprirodzená, tlačte v režime inom ako **PhotoEnhance**.*

1. Na karte **Viac možností** v ovládači tlačiarne vyberte spôsob opravy farieb v nastavení **Korekcia farieb**.
   - ❏ Automatické: s týmto nastavením sa tóny automaticky upravia, aby vyhoveli typu papiera a nastaveniam kvality tlače.
   - ❏ Vlastné: ak chcete urobiť svoje vlastné nastavenia, kliknite na položku **Spresniť**.
2. Upravte požadovaným spôsobom ostatné nastavenia na kartách **Hlavný** a **Viac možností** a kliknite na tlačidlo **OK**.
3. Kliknite na položku **Tlač**.

Súvisiace informácie

➡ „Vloženie papiera” na strane 36
➡ „Tlač pomocou funkcie Jednoduché nastavenia” na strane 62

Tlač so zväčšením tenkých čiar

Môžete zväčšiť hrúbku tenkých čiar, ktoré sú príliš tenké na vytlačenie.

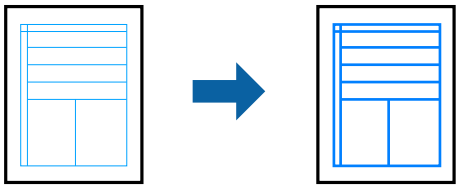

1. Na karte **Viac možností** v ovládači tlačiarne kliknite na položku **Možnosti obrázkov** v nastavení **Korekcia farieb**.
2. Vyberte možnosť **Zvýrazniť tenké línie**.
3. Upravte požadovaným spôsobom ostatné nastavenia na kartách **Hlavný** a **Viac možností** a kliknite na tlačidlo **OK**.
4. Kliknite na položku **Tlač**.

Súvisiace informácie

➡ „Vloženie papiera” na strane 36
➡ „Tlač pomocou funkcie Jednoduché nastavenia” na strane 62

Tlač zreteľných čiarových kódov

K dispozícii máte tlač zreteľných čiarových kódov, ktoré sa dajú ľahko skenovať. Túto funkciu aktivujte len v prípade, že vami vytlačený čiarový kód sa nedá naskenovať.

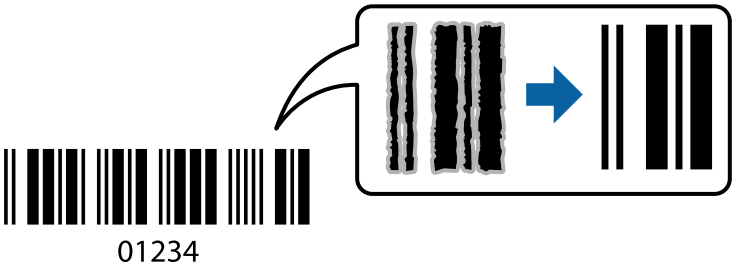

Túto funkciu môžete používať za nasledujúcich podmienok.

❏ Typ papiera: Obyčajné papiere, Letterhead alebo Obálka

❏ Kvalita: **Štandardne**

1. Na karte **Údržba** v ovládači tlačiarne kliknite na položku **Rozšírené nastavenia** a potom vyberte položku **Režim čiarových kódov**.

2. Upravte požadovaným spôsobom ostatné nastavenia na kartách **Hlavný** a **Viac možností** a kliknite na tlačidlo **OK**.

3. Kliknite na položku **Tlač**.

   Poznámka:
   V závislosti od okolností nemusí byť odstránenie rozmazania možné.

Súvisiace informácie

➡ „Vloženie papiera” na strane 36

➡ „Tlač pomocou funkcie Jednoduché nastavenia” na strane 62

Tlač z počítača — Mac OS

Tlač pomocou funkcie Jednoduché nastavenia

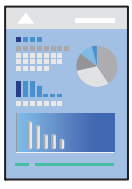

Poznámka:
Operácie a obrazovky sa môžu líšiť v závislosti od aplikácie. Podrobnosti nájdete v Pomocníkovi aplikácie.

1. Vložte papier do tlačiarne.

   „Vloženie papiera” na strane 36

2. Otvorte súbor, ktorý chcete tlačiť.
3. Výberom položky **Tlač** v ponuke **Súbor** alebo iného príslušného príkazu prejdite do dialógového okna tlače.

   Ak je to potrebné, kliknutím na položku **Zobraziť detaily** alebo na položku ▼ rozbaľte okno tlače.
4. Vyberte tlačiareň.
5. V kontextovej ponuke vyberte položku **Nastavenia tlače**.

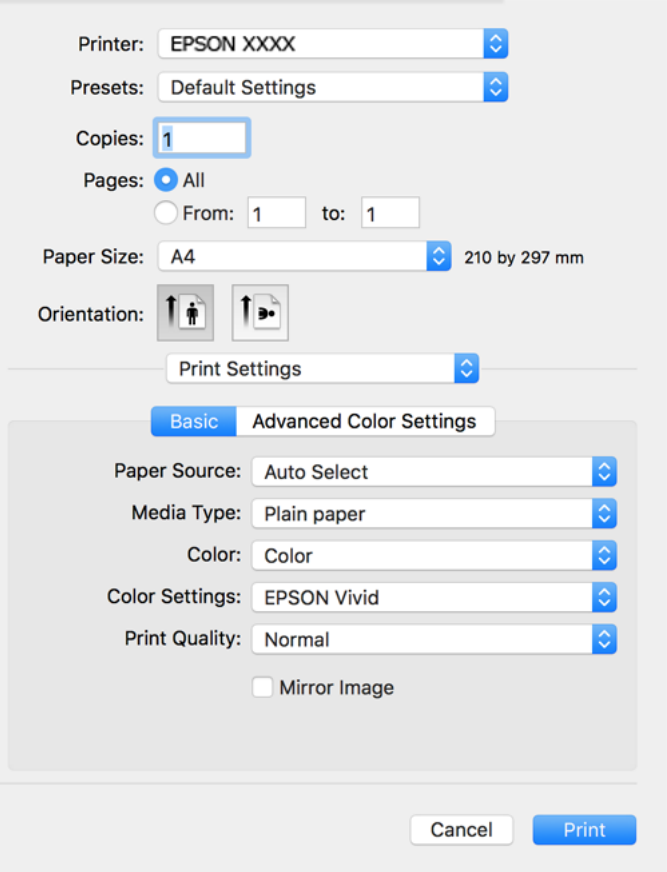

6. V prípade potreby zmeňte nastavenie.
7. Kliknite na položku **Tlač**.

Súvisiace informácie

➡ „Dostupný papier a kapacity” na strane 255

Pridávanie predvolieb tlače pre Jednoduchú tlač

Ak si v ovládači tlačiarne vytvoríte svoju vlastnú predvoľbu s často používanými nastaveniami tlače, budete môcť jednoducho tlačiť výberom tejto predvoľby v zozname.

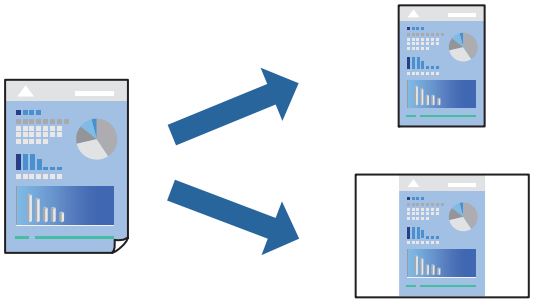

1. Nastavte jednotlivé položky, ako napríklad **Nastavenia tlače** a **Rozloženie** (**Veľkosť papiera**, **Typ média** a podobne).
2. Kliknutím na položku **Predvoľby** uložte aktuálne nastavenia ako predvoľbu.
3. Kliknite na tlačidlo **OK**.

   Poznámka:
   Ak chcete odstrániť pridanú predvoľbu, kliknite na ***Predvoľby*** *>* ***Zobraziť predvoľby****, vyberte názov predvoľby, ktorú chcete odstrániť zo zoznamu, a potom ju odstráňte.*
4. Kliknite na položku **Tlačiť**.

Keď budete nabudúce chcieť tlačiť pomocou rovnakých nastavení, vyberte názov zaregistrovaného nastavenia v položke **Predvoľby**.

Súvisiace informácie

➡ „Vloženie papiera” na strane 36
➡ „Tlač pomocou funkcie Jednoduché nastavenia” na strane 79

Obojstranná tlač

Môžete tlačiť na obidve strany papiera.

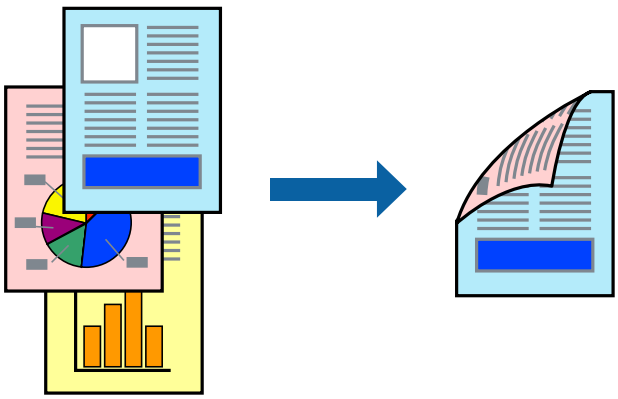

Poznámka:
- ❏ *Táto funkcia nie je k dispozícii pri tlači bez okrajov.*
- ❏ *Ak nepoužijete papier vhodný na obojstrannú tlač, kvalita tlače sa môže zhoršiť a papier sa môže zaseknúť.*
  „Papier pre obojstrannú tlač" na strane 259
- ❏ *V závislosti od papiera a údajov môže atrament presiaknuť na druhú stranu papiera.*

1. V kontextovej ponuke vyberte položku **Two-sided Printing Settings**.
2. Vyberte väzby v položke **Two-sided Printing**.
3. Vyberte typ originálu v položke **Document Type**.

   Poznámka:
   - ❏ *V závislosti od nastavenia **Document Type** môže byť tlač pomalšia.*
   - ❏ *Ak tlačíte údaje s vysokou hustotou, ako sú napríklad fotografie alebo grafy, vyberte možnosť **Text s fotografiou** alebo možnosť **Photo** pre nastavenie **Document Type**. Ak je výtlačok odretý alebo presiaknutý na druhý stranu papiera, upravte hustotu tlače a čas schnutia atramentu kliknutím na šípku vedľa položky **Adjustments**.*
4. V prípade potreby nastavte aj ostatné položky.
5. Kliknite na položku **Tlač**.

Súvisiace informácie

➡ „Dostupný papier a kapacity" na strane 255
➡ „Vloženie papiera" na strane 36
➡ „Tlač pomocou funkcie Jednoduché nastavenia" na strane 79

Tlač viacerých strán na jeden hárok

Na jeden hárok papiera môžete vytlačiť niekoľko strán údajov.

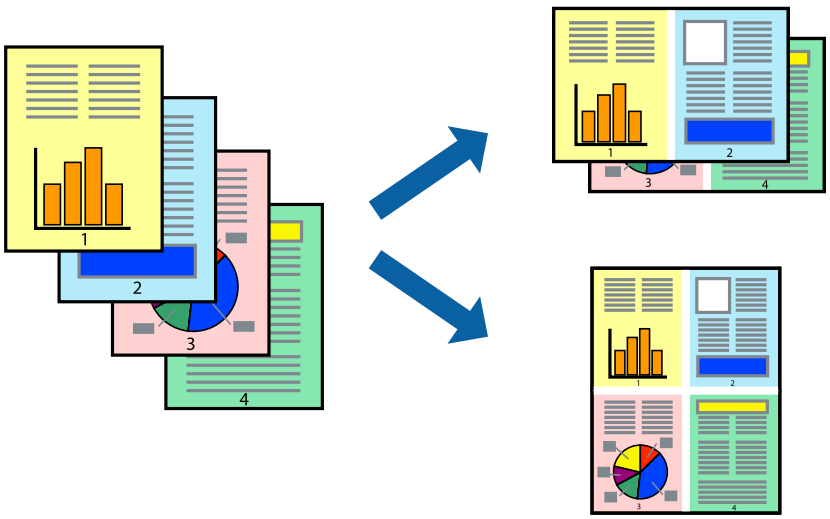

1. V kontextovej ponuke vyberte položku **Rozloženie**.
2. Nastavte počet strán v poli **Strany na jeden list** a nastavte **Smer usporiadania** (poradie strán) a **Okraje**.

3. V prípade potreby nastavte aj ostatné položky.
4. Kliknite na položku **Tlač**.

Súvisiace informácie

➡ „Vloženie papiera” na strane 36
➡ „Tlač pomocou funkcie Jednoduché nastavenia” na strane 79

Tlač prispôsobená veľkosti papiera

Vyberte veľkosť papiera, ktorý ste vložili do tlačiarne, v nastavení Cieľová veľkosť papiera.

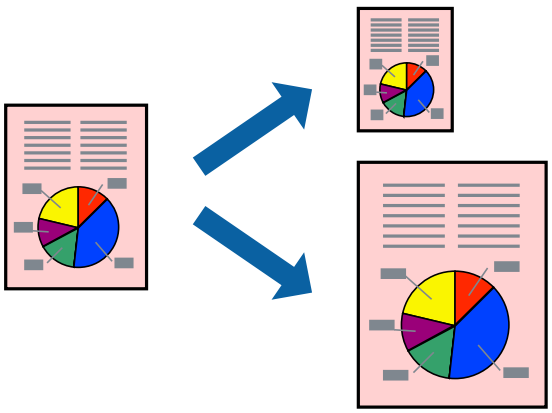

1. Vyberte veľkosť papiera, ktorú ste v aplikácii nastavili v možnosti **Veľkosť papiera**.
2. V kontextovej ponuke vyberte položku **Manipulácia s papierom**.
3. Vyberte položku **Prispôsobiť veľkosti papiera**.
4. Vyberte veľkosť papiera, ktorý ste vložili do tlačiarne, v nastavení **Cieľová veľkosť papiera**.
5. V prípade potreby nastavte aj ostatné položky.
6. Kliknite na položku **Tlačiť**.

Súvisiace informácie

➡ „Vloženie papiera” na strane 36
➡ „Tlač pomocou funkcie Jednoduché nastavenia” na strane 79

Tlač zmenšeného alebo zväčšeného dokumentu pri nejakom zväčšení

Veľkosť dokumentu môžete zväčšiť alebo zmenšiť o požadované percento.

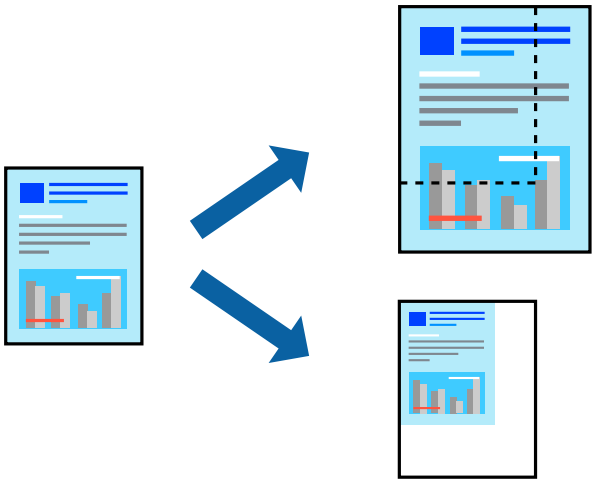

Poznámka:
Operácie sa líšia v závislosti od aplikácie. Podrobnosti nájdete v Pomocníkovi aplikácie.

1. Vykonajte jeden z nasledujúcich krokov.
   - ❏ Vyberte položku **Tlačiť** v ponuke **Súbor** v aplikácii. Kliknite na položku **Nastavenie strany** a v položke **Formát pre** vyberte svoju tlačiareň. V položke **Veľkosť papiera** vyberte veľkosť tlačených údajov, zadajte percentá v položke **Mierka** a kliknite na tlačidlo **OK**.
   - ❏ Vyberte položku **Nastavenie strany** v ponuke **Súbor** v aplikácii. V položke **Formát pre** vyberte svoju tlačiareň. V položke **Veľkosť papiera** vyberte veľkosť tlačených údajov, zadajte percentá v položke **Mierka** a kliknite na tlačidlo **OK**. V ponuke **Súbor** vyberte položku **Tlač**.
2. V položke **Tlačiareň** vyberte svoju tlačiareň.
3. V prípade potreby nastavte aj ostatné položky.
4. Kliknite na položku **Tlač**.

Súvisiace informácie

➡ „Vloženie papiera” na strane 36
➡ „Tlač pomocou funkcie Jednoduché nastavenia” na strane 79

Úprava farby tlače

Farby použité v tlačovej úlohe môžete upraviť. Tieto úpravy sa nepoužijú na pôvodné údaje.

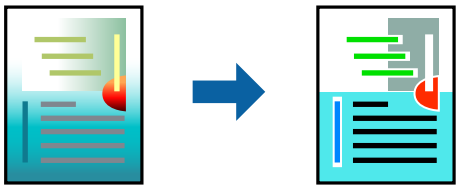

Výsledkom použitia funkcie **PhotoEnhance** sú ostrejšie obrázky a živšie farby vďaka automatickej úprave kontrastu, sýtosti a jasu pôvodných obrazových údajov.

Poznámka:
*Režim **PhotoEnhance** upravuje farbu analyzovaním polohy objektu. Ak ste zmenili polohu objektu zmenšením, zväčšením, orezaním alebo otočením obrázka, farba sa môže nečakane zmeniť. Aj výber nastavenia bez okrajov mení polohu objektu a vedie k zmenám farieb. Ak nie je obrázok zaostrený, môže byť tón neprirodzený. Ak je farba zmenená alebo neprirodzená, tlačte v režime inom ako **PhotoEnhance**.*

1. V kontextovej ponuke vyberte možnosť **Zhoda farieb** a potom vyberte možnosť **EPSON Color Controls**.
2. V kontextovej ponuke vyberte položku **Nastavenia tlače**.
3. Na karte **Základné** vyberte typ korekcie farieb v položke **Nastavenia farby**.
4. Vyberte kartu **Rozšírené nastavenia farby** a urobte príslušné nastavenia.
5. V prípade potreby nastavte aj ostatné položky.
6. Kliknite na položku **Tlač**.

Súvisiace informácie

➡ „Vloženie papiera” na strane 36
➡ „Tlač pomocou funkcie Jednoduché nastavenia” na strane 79

Tlač dokumentov z inteligentných zariadení (iOS)

Môžete tlačiť dokumenty z inteligentného zariadenia, napríklad smartfónu alebo tabletu.

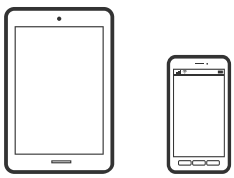

Tlač dokumentov pomocou programu Epson Smart Panel

Poznámka:
Operácie sa môžu líšiť v závislosti od zariadenia.

1. Vložte papier do tlačiarne.
   „Vloženie papiera” na strane 36
2. Nastavte tlačiareň na bezdrôtovú tlač.
3. Ak aplikácia Epson Smart Panel nie je nainštalovaná, nainštalujte ju.
   „Aplikácia pre jednoduché ovládanie tlačiarne z inteligentného zariadenia (Epson Smart Panel)” na strane 265
4. Inteligentné zariadenie pripojte do tej istej bezdrôtovej siete, v ktorej je pripojená tlačiareň.
5. Spustite aplikáciu Epson Smart Panel.

6. Na hlavnej obrazovke vyberte ponuku tlače dokumentu.
7. Vyberte dokument, ktorý chcete vytlačiť.
8. Spustite tlač.

Tlač dokumentov pomocou programu AirPrint

Režim AirPrint umožňuje okamžitú bezdrôtovú tlač zo zariadení iPhone, iPad, iPod touch a Mac bez toho, aby bolo potrebné inštalovať ovládače ani preberať softvér.

Poznámka:
Ak ste zakázali hlásenia o konfigurácii papiera na ovládacom paneli tlačiarne, nemôžete používať funkciu AirPrint. Informácie o povolení hlásení nájdete v prípade potreby na ďalej uvedenom prepojení.

1. Vložte papier do tlačiarne.

   „Vloženie papiera” na strane 36

2. Nastavte tlačiareň na bezdrôtovú tlač. Pozrite si prepojenie nižšie.

   https://epson.sn

3. Zariadenie Apple pripojte do tej istej bezdrôtovej siete, do ktorej je pripojená vaša tlačiareň.
4. Tlačte zo svojho zariadenia do tlačiarne.

   Poznámka:
   Podrobnosti si pozrite na stránke AirPrint na webovej stránke spoločnosti Apple.

Súvisiace informácie

➡ „Nedá sa tlačiť, hoci bolo pripojenie nadviazané (iOS)” na strane 178

Tlač dokumentov z inteligentných zariadení (Android)

Môžete tlačiť dokumenty z inteligentného zariadenia, napríklad smartfónu alebo tabletu.

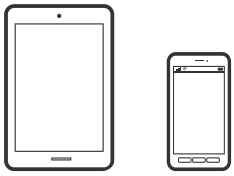

Tlač dokumentov pomocou programu Epson Smart Panel

Poznámka:
Operácie sa môžu líšiť v závislosti od zariadenia.

1. Vložte papier do tlačiarne.

   „Vloženie papiera” na strane 36

2. Nastavte tlačiareň na bezdrôtovú tlač.

3. Ak aplikácia Epson Smart Panel nie je nainštalovaná, nainštalujte ju.

   „Aplikácia pre jednoduché ovládanie tlačiarne z inteligentného zariadenia (Epson Smart Panel)” na strane 265

4. Inteligentné zariadenie pripojte do tej istej bezdrôtovej siete, v ktorej je pripojená tlačiareň.

5. Spustite aplikáciu Epson Smart Panel.

6. Na hlavnej obrazovke vyberte ponuku tlače dokumentu.

7. Vyberte dokument, ktorý chcete vytlačiť.

8. Spustite tlač.

Tlač dokumentov pomocou doplnku Epson Print Enabler

Môžete bezdrôtovo tlačiť svoje dokumenty, e-maily, fotografie a webové stránky priamo z telefónu alebo tabletu so systémom Android (Android verzia 4.4 alebo novší). Niekoľkými ťuknutiami zariadenie so systémom Android rozpozná tlačiareň Epson, ktorá je pripojená k rovnakej bezdrôtovej sieti.

Poznámka:
Operácie sa môžu líšiť v závislosti od zariadenia.

1. Vložte papier do tlačiarne.

   „Vloženie papiera” na strane 36

2. Nastavte tlačiareň na bezdrôtovú tlač.

3. Na zariadení so systémom Android nainštalujte doplnok Epson Print Enabler zo služby Google Play.

4. Zariadenie so systémom Android pripojte do tej istej bezdrôtovej siete, v ktorej je pripojená tlačiareň.

5. Prejdite do časti **Nastavenie** na svojom zariadení so systémom Android, vyberte položku **Tlač** a potom povoľte doplnok Epson Print Enabler.

6. V aplikácii v systéme Android, ako je napríklad Chrome, klepnite na ikonu ponuky a vytlačíte všetko, čo je na obrazovke.

   Poznámka:
   *Ak nevidíte svoju tlačiareň, klepnite na položku **Všetky tlačiarne** a vyberte tlačiareň.*

Tlač pomocou programu Mopria Print Service

Program Mopria Print Service umožňuje okamžitú bezdrôtovú tlač zo smartfónov alebo tabletov so systémom Android.

1. Program Mopria Print Service si nainštalujte zo služby Google Play.
2. Vložte papier do tlačiarne.
3. Nastavte tlačiareň na bezdrôtovú tlač. Pozrite si nižšie uvedený odkaz.

   https://epson.sn
4. Zariadenie so systémom Android pripojte k tej istej bezdrôtovej sieti, ku ktorej je pripojená vaša tlačiareň.
5. Tlačte zo svojho zariadenia do tlačiarne.

   Poznámka:
   Ďalšie podrobnosti nájdete na webovej stránke Mopria na adrese https://mopria.org.

Tlač na štítok disku CD/DVD

Tlač fotografií na štítok disku CD/DVD



Fotografie uložené na pamäťovom zariadení môžete vybrať a tlačiť na štítok disku CD/DVD.

Upozornenie:

- ❏ *Pred tlačou na disk CD/DVD si prečítajte bezpečnostné opatrenia pri manipulácii s diskom CD/DVD.*
- ❏ *Nevkladajte podávač diskov CD/DVD, pokým tlačiareň pracuje. Mohli by ste poškodiť tlačiareň.*

1. Vložte pamäťové zariadenie do zásuvky na kartu SD alebo do portu externého rozhrania USB na tlačiarni.

   „Vloženie a vybratie pamäťovej karty" na strane 44

   „Vloženie a odpojenie externého USB zariadenia" na strane 44
2. Na ovládacom paneli vyberte položku **Rôzne výtlačky**.

3. Vyberte položky **Kopírovať na CD/DVD** > **Tlačiť na CD/DVD**.

4. Umožňuje vybrať usporiadanie.

   K dispozícii sú možnosti **1 CD/DVD**, **4 CD/DVD naraz** a **Rôzne CD/DVD**.

   Poznámka:

   ❏ *Keď meníte vonkajší a vnútorný priemer, vyberte položku Menu v pravom hornom rohu obrazovky a potom vyberte možnosť **CD, Vnútorný/Vonkajší**. Nastavte vonkajší a vnútorný priemer pomocou a potom vyberte tlačidlo **OK**. Priemer môžete nastaviť aj zvolením hodnoty v rámčeku a pomocou číselnej klávesnice na obrazovke.*

   Nastaviť môžete vonkajší priemer 114 až 120 mm a vnútorný priemer 18 až 46 mm v prírastkoch po 1 mm.

   ❏ *Nastavený vnútorný priemer a vonkajší priemer sa po vytlačení menovky disku obnovia na predvolené hodnoty. Predvolené hodnoty môžete zmeniť v ponuke **Nastav.** > **Nastavenia tlačiarne** > **CD, Vnútorný/Vonkajší**.*

5. Keď sa zobrazí hlásenie, že je vkladanie fotografií hotové, vyberte tlačidlo **OK**.

6. Vykonajte jeden z nasledujúcich krokov.

   ❏ **1 CD/DVD**: vyberte položku , vyberte fotografiu a potom vyberte položku **Hotovo**. Vyberte položku **Ďalej** a potom prejdite na krok 9.

   ❏ **4 CD/DVD naraz**: prejdite na ďalší krok.

   ❏ **Rôzne CD/DVD**: vyberte fotografie, kým počet možných nastavených fotografií nedosiahne 0. Vyberte položku **Ďalej** a potom prejdite na krok 9.

7. Vyberte položku , na obrazovke voľby fotografie vyberte fotografiu, ktorú chcete vytlačiť, a potom vyberte položku **Hotovo**.

   Vyberte možnosť **Jednod. zobrazenie** a potom pomocou upravte fotografiu (ak je to potrebné).

   „Možnosti ponuky pre úpravu fotografií" na strane 55

8. Opakujte krok 7, kým neumiestnite všetky fotografie, a potom vyberte položku **Ďalej**.

9. Vyberte položku **CD/DVD** na karte **Zákl. nastavenia**.

   „Možnosti ponuky pre nastavenia papiera a tlače" na strane 54

   Poznámka:
   *Pre skúšobnú tlač vyberte položku **skúš. tlač** a potom vložte obyčajný papier formátu A4 do súčasti zásobník papiera 2. Vytlačený obrázok si môžete tak skontrolovať ešte pred tlačou na štítok disku CD/DVD.*

   „Vloženie papiera" na strane 36

10. Vyberte položku **Ako na to** a vložte disk CD/DVD podľa pokynov.

> ***Upozornenie:***
> *Vložte disk CD/DVD do zásuvky CD/DVD stranou na tlač smerom hore. Stlačením strednej časti disku CD/DVD bezpečne uložte disk v zásuvke CD/DVD. V opačnom prípade môže disk CD/DVD z podávača vypadnúť. Prevráťte podávač, aby ste sa uistili, či je disk CD/DVD bezpečne uložený v podávači.*

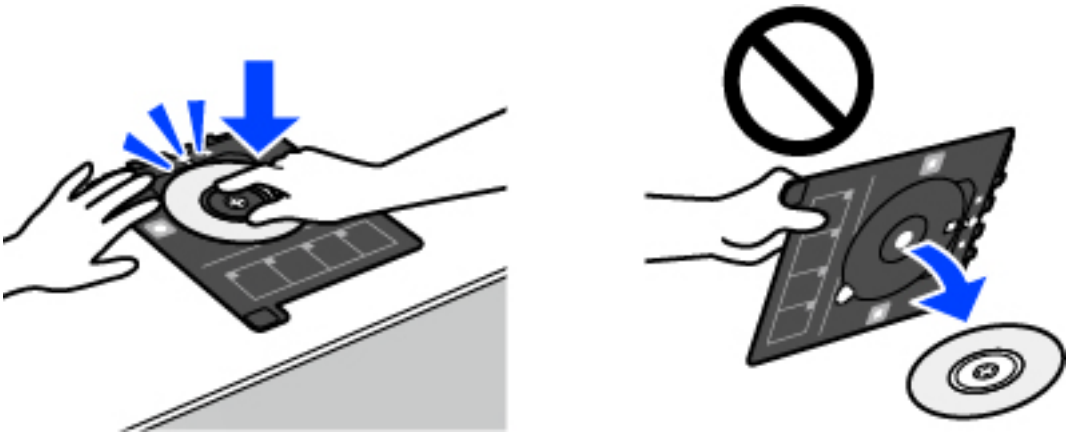

Poznámka:
Pri vkladaní podávača do tlačiarne môžete cítiť mierne trenie. Je to normálne a treba ho ďalej vkladať vodorovne.

11. Vyberte kartu **Rozšírené nastavenia**, a ak je to potrebné, vyberte ďalšie nastavenia.

12. Vyberte kartu **Zákl. nastavenia** a potom klepnite na položku ⓘ.

13. Po skončení tlače sa zásuvka CD/DVD vysunie. Vytiahnite podávač z tlačiarne a potom vyberte položku **Tlač je dokončená**.

> ***Upozornenie:***
> *Po dokončení tlače nezabudnite vytiahnuť zásuvku CD/DVD. Ak nevytiahnete podávač diskov a zapnete alebo vypnete tlačiareň, prípadne spustíte čistenie hlavy, podávač diskov CD/DVD narazí do tlačovej hlavy a môže spôsobiť poruchu tlačiarne.*

14. Vytiahnite disk CD/DVD a uložte podávač CD/DVD v spodnej časti súčasti zásobník papiera 2.

Tlač fotografií na obal šperkovnice

Môžete ľahko tlačiť fotografie na obal šperkovnice pomocou fotografie z pamäťového zariadenia. Vytlačte obal na papier s veľkosťou A4 a potom ho odstrihnite podľa šperkovnice.



1. Vložte papier do tlačiarne.
   „Vloženie papiera” na strane 36
2. Vložte pamäťové zariadenie do zásuvky na kartu SD alebo do portu externého rozhrania USB na tlačiarni.
   „Vloženie a vybratie pamäťovej karty” na strane 44
   „Vloženie a odpojenie externého USB zariadenia” na strane 44
3. Na ovládacom paneli vyberte položku **Rôzne výtlačky**.
4. Vyberte položky **Kopírovať na CD/DVD** > **Tlačiť na obal CD**.
5. Umožňuje vybrať usporiadanie.
6. Keď sa zobrazí hlásenie, že je vkladanie fotografií hotové, vyberte tlačidlo **OK**.
7. Vykonajte jeden z nasledujúcich krokov.
   - ❏ Keď vyberiete možnosť **Horná časť obalu** v 5. kroku: vyberte ⊕, vyberte jednu fotografiu na obrazovke voľby fotografie a potom vyberte možnosť **Hotovo**. Vyberte možnosť **Ďalej**.
   - ❏ Keď vyberiete možnosť **Index obalu** v kroku 5: vyberajte fotografie, kým počet fotografií, ktoré možno nastaviť, dosiahne 0, a potom vyberte **Ďalej**.

   Vyberte možnosť **Jednod. zobrazenie** a potom pomocou ✎ upravte fotografiu (ak je to potrebné).
   „Možnosti ponuky pre úpravu fotografií” na strane 55
8. Na karte **Zákl. nastavenia** urobte nastavenia.
   „Možnosti ponuky pre nastavenia papiera a tlače” na strane 54
9. Vyberte kartu **Rozšírené nastavenia**, a ak je to potrebné, vyberte ďalšie nastavenia.
10. Vyberte kartu **Zákl. nastavenia** a potom klepnite na položku ⓕ.

Tlač fotografií na štítok disku CD/DVD pomocou aplikácie Epson Photo+

Aplikácia Epson Photo+ umožňuje tlačiť ľahko a pekne v rozličných rozloženiach na fotografický papier alebo na menovky na disky CD/DVD (tlač menoviek na disky CD/DVD je podporovaná len niektorými modelmi.). Podrobnosti nájdete v Pomocníkovi aplikácie.

Tlač webových stránok

Tlač webových stránok z počítača

Aplikácia Epson Photo+ umožňuje zobraziť webové stránky, orezať určenú oblasť a potom upraviť a vytlačiť ich. Podrobnosti nájdete v Pomocníkovi aplikácie.

Tlač webových stránok z inteligentných zariadení

Poznámka:
Operácie sa môžu líšiť v závislosti od zariadenia.

1. Vložte papier do tlačiarne.

   „Vloženie papiera" na strane 36

2. Nastavte tlačiareň na bezdrôtovú tlač.

3. Ak aplikácia Epson Smart Panel nie je nainštalovaná, nainštalujte ju.

   „Aplikácia pre jednoduché ovládanie tlačiarne z inteligentného zariadenia (Epson Smart Panel)" na strane 265

4. Inteligentné zariadenie pripojte do tej istej bezdrôtovej siete, v ktorej je pripojená tlačiareň.

5. Vo webovom prehľadávači otvorte webovú stránku, ktorú chcete vytlačiť.

6. Klepnite na položku **Zdieľať** v ponuke aplikácie webového prehľadávača.

7. Vyberte položku **Smart Panel**.

8. Klepnite na položku **Tlač**.

Tlač rôznych vecí

Tlač papiera so vzormi (dizajnový papier)

Môžete tlačiť rôzne dizajnové papiere pomocou vzorov uložených v tlačiarni, ako sú napríklad okraje a bodkované vzory. Môžete aj ukladať originálne vzory tlače s fotografiou z pamäťového zariadenia. Vďaka tomu môžete použiť papier rôznymi spôsobmi, napríklad vytvárať ručne obaly kníh, baliace papiere atď. Podrobnosti o vytváraní vlastných položiek nájdete na nasledujúcej webovej stránke.

https://epson.sn



Poznámka:
Aplikácia Epson Creative Print umožňuje tlačiť dizajnový papier s množstvom vzorov.

„Aplikácia na využitie rôznej fotografickej tlače (Epson Creative Print)" na strane 266

1. Vložte papier do tlačiarne.

   „Vloženie papiera" na strane 36

2. Na ovládacom paneli vyberte položku **Rôzne výtlačky**.
3. Vyberte položky **Osobné tlačivo** > **Kresliaci papier**.
4. Vykonajte jeden z nasledujúcich krokov.
   - ❏ Ak chcete použiť vzory uložené v tlačiarni, vyberte vzor, napríklad okraje alebo polka body.
   - ❏ Ak chcete použiť fotografie uložené v pamäťovom zariadení, vyberte položku **Originálny dizajn** a potom vložte pamäťové zariadenie. Ak chcete vytvoriť nový vzor, vyberte položku **Vytvoriť** a potom podľa pokynov na obrazovke vyberte a uložte fotografiu.

   „Vloženie a vybratie pamäťovej karty" na strane 44

   „Vloženie a odpojenie externého USB zariadenia" na strane 44
5. Urobte nastavenia papiera.
6. Zadajte počet kópií a potom klepnite na ⧫.

Tlač linkovaného papiera

Môžete tlačiť na určité typy linkovaného papiera, grafový papier alebo hudobný papier a vytvoriť si vlastný poznámkový blok alebo voľné listy.



1. Vložte papier do tlačiarne.

   „Vloženie papiera" na strane 36
2. Na ovládacom paneli vyberte položku **Rôzne výtlačky**.
3. Vyberte položky **Osobné tlačivo** > **Linajkový papier**.
4. Vyberte typ linkovaného papiera.
5. Urobte nastavenia papiera.
6. Zadajte počet kópií a potom klepnite na ⧫.

Tlač papiera s originálnym rukopisom

Môžete ľahko tlačiť rukopisný papier s fotografiou z pamäťového zariadenia nastavenou ako pozadie. Fotografia sa vytlačí svetlá, takže sa na ňu dá ľahko písať.

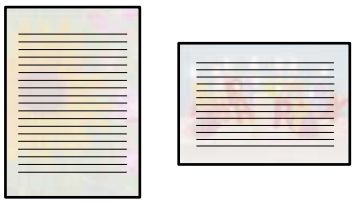

1. Vložte papier do tlačiarne.

   „Vloženie papiera" na strane 36

2. Vložte pamäťové zariadenie do zásuvky na kartu SD alebo do portu externého rozhrania USB na tlačiarni.

   „Vloženie a vybratie pamäťovej karty" na strane 44

   „Vloženie a odpojenie externého USB zariadenia" na strane 44

3. Na ovládacom paneli vyberte položku **Rôzne výtlačky**.

4. Vyberte položky **Osobné tlačivo** > **Papiere na písanie**.

5. Vyberte typ rukopisného papiera.

6. Vyberte pozadie.

   Možnosti sa líšia v závislosti od typu papiera s rukopisom.

7. Použite jednu z nasledujúcich možností v závislosti od pozadia, ktoré ste vybrali v kroku 6.

   Možnosti sa líšia v závislosti od typu pozadia.

   ❏ Dizajn

   Vyberte vzor, napríklad okraje alebo polka body, prípadne **Originálny dizajn**, a potom vyberte vzor, ktorý ste vytvorili pomocou funkcie návrhu papiera.

   ❏ Fotografia

   Keď sa zobrazí hlásenie, že je vkladanie fotografií hotové, vyberte tlačidlo **OK**. Vyberte položku ⊕, na obrazovke voľby fotografie vyberte fotografiu, ktorú chcete vytlačiť, a potom vyberte položku **Hotovo**. Vyberte možnosť **Ďalej**.

   ❏ Farba

   Vyberte farbu pozadia.

   ❏ Žiadne pozadie

   Prejdite na ďalší krok.

8. Urobte nastavenia papiera.

9. Zadajte počet kópií a potom klepnite na ◇.

Tlač rozvrhu

Môžete ľahko tlačiť rozvrh v zobrazení Mesačne, Týždenne alebo Denne.

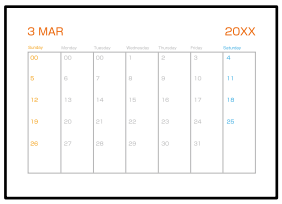

1. Vložte papier do tlačiarne.
   „Vloženie papiera” na strane 36
2. Na ovládacom paneli vyberte položku **Rôzne výtlačky**.
3. Vyberte položky **Osobné tlačivo** > **Plán**.
4. Vyberte typ rozvrhu.
5. Keď vyberiete možnosť **Mesačne** alebo **Denne**, nastavte dátum a potom vyberte tlačidlo **OK**.
6. Urobte nastavenia papiera.
7. Zadajte počet kópií a potom klepnite na ⓘ.

Tlač originálnych kalendárov s fotografiou

Môžete ľahko tlačiť originálne kalendáre s fotografiou z pamäťového zariadenia.



1. Vložte papier do tlačiarne.
   „Vloženie papiera” na strane 36
2. Vložte pamäťové zariadenie do zásuvky na kartu SD alebo do portu externého rozhrania USB na tlačiarni.
   „Vloženie a vybratie pamäťovej karty” na strane 44
   „Vloženie a odpojenie externého USB zariadenia” na strane 44
3. Na ovládacom paneli vyberte položku **Rôzne výtlačky**.

4. Vyberte položky **Osobné tlačivo** > **Kalendár**.
5. Vyberte typ kalendára.
6. Nastavte rok a mesiac a potom vyberte tlačidlo **OK**.
7. Keď sa zobrazí hlásenie, že je vkladanie fotografií hotové, vyberte tlačidlo **OK**.
8. Vyberte .
9. Na obrazovke voľby fotografie vyberte fotografiu, ktorú chcete vytlačiť, a potom vyberte položku **Hotovo**.

   Vyberte možnosť **Jednod. zobrazenie** a potom pomocou upravte fotografiu (ak je to potrebné).

   „Možnosti ponuky pre úpravu fotografií" na strane 55
10. Vyberte možnosť **Ďalej**.
11. Zadajte počet kópií a potom klepnite na .

Tlač pohľadnice

Môžete ľahko tlačiť originálne pohľadnice pomocou fotografie z pamäťového zariadenia.



1. Vložte papier do tlačiarne.

   „Vloženie papiera" na strane 36
2. Vložte pamäťové zariadenie do zásuvky na kartu SD alebo do portu externého rozhrania USB na tlačiarni.

   „Vloženie a vybratie pamäťovej karty" na strane 44

   „Vloženie a odpojenie externého USB zariadenia" na strane 44
3. Na ovládacom paneli vyberte položku **Rôzne výtlačky**.
4. Vyberte položky **Osobné tlačivo** > **Karta správ**.
5. Vyberte umiestnenie obrazu.

   Voľbou Menu v pravom hornom rohu zmeňte typ alebo farbu nalinkovaných čiar.
6. Vyberte obraz, ktorý chcete umiestniť.
   - ❏ Dizajn: vyberte vzor a potom prejdite na krok 11.
   - ❏ Fotografia: prejdite na ďalší krok.
7. Keď sa zobrazí hlásenie, že je vkladanie fotografií hotové, vyberte tlačidlo **OK**.

8. Vyberte .

9. Na obrazovke voľby fotografie vyberte fotografiu, ktorú chcete vytlačiť, a potom vyberte položku **Hotovo**.

   Vyberte možnosť **Jednod. zobrazenie** a potom pomocou upravte fotografiu (ak je to potrebné).

   „Možnosti ponuky pre úpravu fotografií" na strane 55

10. Vyberte možnosť **Ďalej**.

11. Zadajte počet kópií a potom klepnite na ⓘ.

Tlač farebných kníh pomocou fotografií

Môžete tlačiť obrázky extrahovaním len obrysov fotografií alebo ilustrácií. Vďaka tomu môžete vytvárať jedinečné maľovanky.



Poznámka:
Okrem prípadu, že ich budete používať len na osobné účely (doma alebo iných obmedzených oblastiach), je potrebné povolenie držiteľa autorských práv, ak používate originály chránené autorským právom na vytváranie maľovanky.

1. Vložte papier do tlačiarne.

   „Vloženie papiera" na strane 36

2. Ak chcete použiť fotografiu na pamäťovom zariadení, vložte zariadenie do štrbiny na kartu SD alebo do portu externého rozhrania USB na tlačiarni.

   „Vloženie a vybratie pamäťovej karty" na strane 44

   „Vloženie a odpojenie externého USB zariadenia" na strane 44

3. Na ovládacom paneli vyberte položku **Rôzne výtlačky**.

4. Vyberte možnosť **Omaľovánka**.

5. Vykonajte jeden z nasledujúcich krokov.

   ❏ Keď zvolíte možnosť **Skenovať originál**: urobte nastavenia tlače a potom položte originál na sklo skenera.

   Klepnite na ⓘ.

   „Umiestnenie originálov" na strane 41

   ❏ Keď zvolíte možnosť **Vybrať z pam. karty**: keď sa zobrazí hlásenie, že je vkladanie fotografií hotové, vyberte tlačidlo **OK**. Vyberte fotografiu, ktorú chcete tlačiť, a potom vyberte možnosť **Ďalej**. Urobte nastavenia na karte **Zákl. nastavenia**, vyberte kartu **Rozšírené nastavenia**, a podľa potreby zmeňte nastavenia. Vyberte kartu **Zákl. nastavenia** a potom klepnite na položku ⓘ.

Tlač pomocou cloudovej služby

Pomocou služby Epson Connect môžete jednoducho tlačiť zo smartfónu, tabletu, počítača alebo prenosného počítača kedykoľvek a prakticky kdekoľvek. Ak chcete túto službu používať, je potrebné zaregistrovať používateľa a tlačiareň v službe Epson Connect.

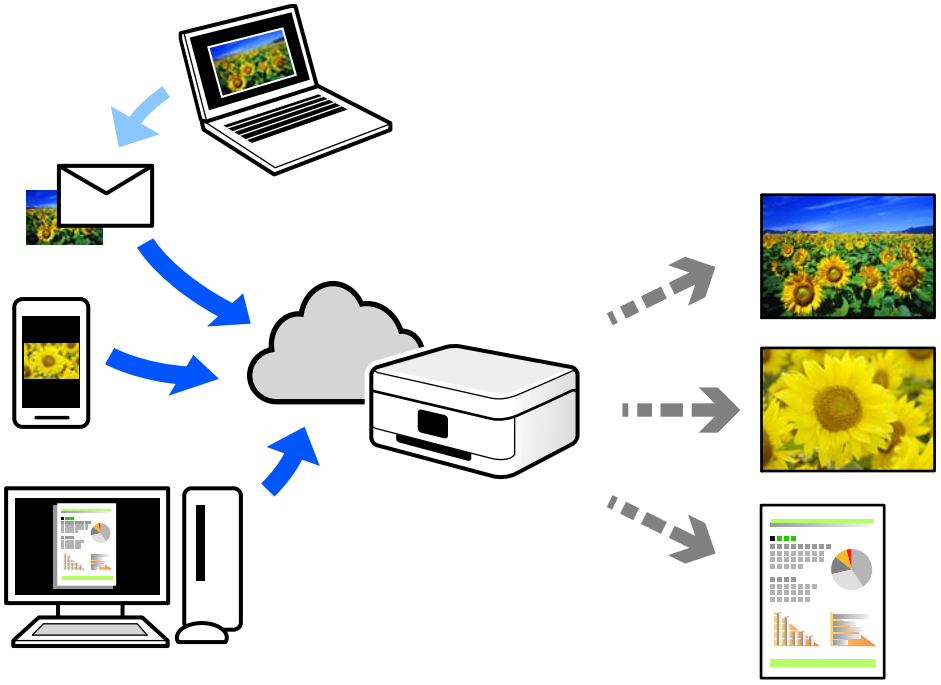

Dostupné funkcie na internete sú nasledujúce.

❏ Email Print

Keď pošlete e-mail s prílohami, ako sú napríklad dokumenty alebo obrázky, na e-mailovú adresu priradenú tlačiarni, môžete daný e-mail a prílohy vytlačiť zo vzdialených miest, ako napríklad z domácej alebo firemnej tlačiarne.

❏ Epson iPrint

Táto aplikácia je určená pre systém iOS a Android a umožňuje vám tlačiť alebo skenovať zo smartfónu alebo tabletu. Môžete tlačiť dokumenty, obrázky a webové stránky ich odoslaním priamo do tlačiarne v rovnakej bezdrôtovej sieti LAN.

❏ Remote Print Driver

Toto je zdieľaný ovládač podporovaný ovládačom tlače na diaľku. Keď tlačíte pomocou tlačiarne na vzdialenom mieste, môžete tlačiť pomocou zmeny tlačiarne vo zvyčajnom okne aplikácií.

Podrobnosti o inštalácii alebo tlači nájdete na webovom portáli Epson Connect.

https://www.epsonconnect.com/

http://www.epsonconnect.eu (len Európa)

Registrácia služby Epson Connect z ovládacieho panela

Podľa nasledujúceho postupu zaregistrujte tlačiareň.

1. Na ovládacom paneli vyberte položku **Nastav.**.

2. Vyberte položky **Nastavenia webovej služby** > **Služby Epson Connect** > **Zaregistrovať** > **Spustiť nastavenie** a vytlačte registračný hárok.

3. Podľa pokynov na registračnom hárku zaregistrujte tlačiareň.

Kopírovanie

Kopírovanie originálov. 101

Kopírovanie fotografií. 106

Kopírovanie preukazu. 108

Kopírovanie kníh. 109

Kopírovanie bez okrajov. 110

Kopírovanie na štítok disku CD/DVD. 111

Kopírovanie originálov

V tejto časti je vysvetlené, ako používať ponuku **Kopírovať** na ovládacom paneli pri kopírovaní originálov.

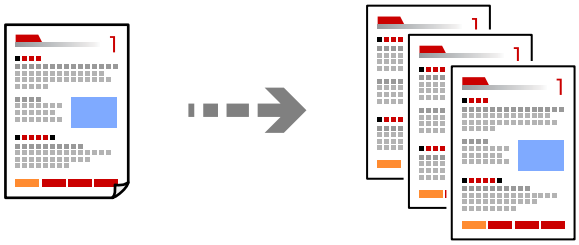

1. Vložte papier do tlačiarne.

   „Vloženie papiera" na strane 36

2. Vložte originály.

   „Umiestnenie originálov" na strane 41

3. Na ovládacom paneli vyberte položku **Kopírovať**.

4. Vyberte kartu **Kopírovať** a potom vyberte položku **ČB** alebo **Farba**.



5. Umožňuje nastaviť počet kópií.

6. Klepnite na ◇.

   Poznámka:
   - ❏ *Ak vyberiete položku **Ukážka**, môžete skontrolovať naskenovaný obraz.*
   - ❏ *Farba, veľkosť a okraj skopírovaného obrazu sa mierne líšia od originálu.*

Možnosti ponuky pre kopírovanie

Dostupné položky na karte **Kopírovať** a **Rozšírené nastavenia** sa líšia v závislosti od zvolenej ponuky.

Ukážka:

Znázorňuje naskenovaný obraz ako ukážku výsledku kopírovania.

ČB:

Skopíruje originál čiernobielo (monochrómne).

Farba:

Skopíruje originál vo farbe.

(Obojstranná):

❏ 1>Jednostranná

Kopíruje jednu stranu originálu na jednu stranu papiera.

❏ Jednostr. Obojstr.

Kopíruje obojstranné originály na jeden hárok papiera. Vyberte orientáciu originálu a umiestnenie väzby papiera.

(Hustota):

Zvýšte pomocou + úroveň hustoty, ak sú výsledné kópie vyblednuté. Znížte pomocou - úroveň hustoty, ak sa atrament rozmazáva.

(Priblížiť):

Umožňuje konfigurovať pomer zväčšenia alebo zmenšenia. Vyberte hodnotu a stanovte zväčšenie alebo zmenšenie originálu v rozsahu od 25 do 400 %.

❏ Skutočná veľkosť

Kopíruje v pomere 100 %.

❏ Auto. prisp. str.

Zisťuje oblasť skenovania a automaticky zväčšuje alebo zmenšuje originál tak, aby sa zmestil na vybraný formát papiera. Keď sú biele okraje okolo originálu, biele okraje od značky rohu skla skenera sú zisťované ako oblasť skenovania, ale okraje na opačnej strane môžu byť orezané.

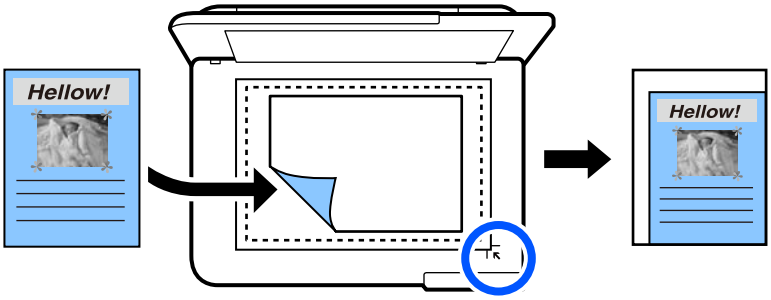

❏ 10x15cm->A4, A4->10x15cm atď.

Automaticky zväčší alebo zmenší originál tak, aby sa zmestil na konkrétny formát papiera.

(Nast. p.):

Umožňuje vybrať zdroj papiera, ktorý sa má používať. Voľbou vyberte veľkosť a typ papiera, ktorý ste vložili.

Uspor.:

❏ 1 str.

Skopíruje jednostranný originál na jeden hárok.

❏ 2 naraz

Skopíruje dva jednostranné originály na jeden hárok v rozložení 2 strán na hárok.

❏ Jedna strana

Kopíruje jednu stranu knihy na jednu stranu papiera. Táto ponuka sa zobrazuje len v ponuke Kópia knihy.

❏ 2-strany

Kopíruje dve strany knihy na jednu stranu papiera. Táto ponuka sa zobrazuje len v ponuke Kópia knihy.

Kvalita:

Vyberte kvalitu kopírovania. Výberom položky **Vysoká** získate vyššiu kvalitu tlače, ale rýchlosť tlače môže byť nižšia. Ak chcete tlačiť na obyčajný papier pomocou vyššej kvality, vyberte možnosť **Najlepšia**. Majte na pamäti, že rýchlosť tlače sa môže výrazne znížiť.

Odstr. pozadia:

Zistí farbu papiera (farbu pozadia) originálneho dokumentu a odstráni alebo zosvetlí farbu. V závislosti od tmavosti a jasnosti farby sa nemusí farba odstrániť ani zosvetliť.

Roztiahnutie:

Pri tlači bez okrajov sa obrázok mierne zväčší, aby sa z hrán papiera odstránili okraje. Vyberte, o koľko chcete obrázok zväčšiť.

Ods. vš. nast.:

Obnovenie predvolených nastavení kopírovania.

Obojstranné kopírovanie

Kopírujte viac originálov na obidve strany papiera.



1. Vložte papier do tlačiarne.

   „Vloženie papiera” na strane 36

2. Vložte originály.

   „Umiestnenie originálov” na strane 41

3. Na ovládacom paneli vyberte položku **Kopírovať**.

4. Vyberte položku (Obojstranná) na karte **Kopírovať**.

5. Vyberte možnosť **Jednostr. Obojstr.**.

6. Stanovte orientáciu originálu a okraj väzby, a potom vyberte tlačidlo **OK**.

   Výsledný obraz si môžete overiť na pravej strane obrazovky.

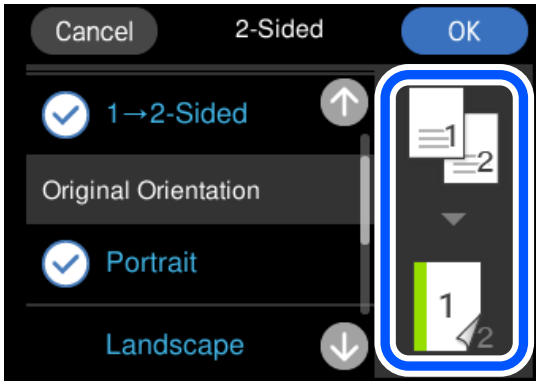

7. Klepnite na ⓕ.

   Poznámka:
   - ❏ *Ak vyberiete položku **Ukážka**, môžete skontrolovať naskenovaný obraz.*
   - ❏ *Farba, veľkosť a okraj skopírovaného obrazu sa mierne líšia od originálu.*

Kopírovanie so zväčšením alebo zmenšením

Originály môžete kopírovať s určeným zväčšením.

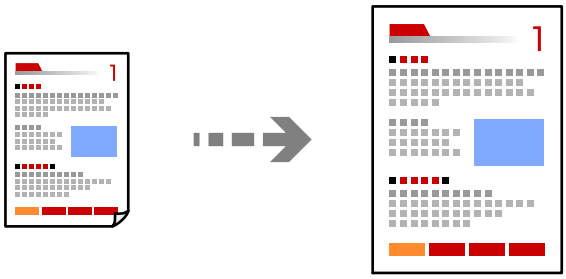

1. Vložte papier do tlačiarne.

   „Vloženie papiera” na strane 36

2. Vložte originály.

   „Umiestnenie originálov” na strane 41

3. Na ovládacom paneli vyberte položku **Kopírovať**.

4. Vyberte kartu **Rozšírené nastavenia** a potom vyberte položku **Priblížiť**.

5. Stanovte zväčšenie tak, aby zodpovedalo veľkosti originálu a nastavenej veľkosti papiera, potom vyberte tlačidlo **OK**.

   Ak vyberiete možnosť **Auto. prisp. str.**, zisťuje sa oblasť skenovania a automaticky zväčšuje alebo zmenšuje originál tak, aby sa zmestil na vybraný formát papiera.

6. Vyberte kartu **Kopírovať**.

7. Klepnite na ◇.

   Poznámka:
   - ❏ *Ak vyberiete položku **Ukážka**, môžete skontrolovať naskenovaný obraz.*
   - ❏ *Farba, veľkosť a okraj skopírovaného obrazu sa mierne líšia od originálu.*

Kopírovanie originálov s viacerými stranami na jeden hárok

Skopíruje dva jednostranné originály na jeden hárok v rozložení 2 strán na hárok.

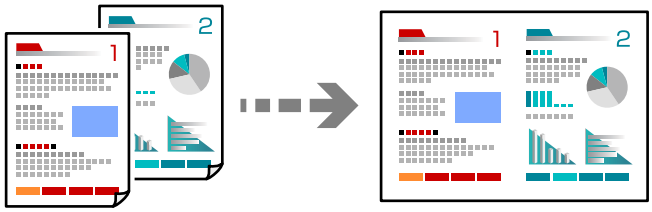

1. Vložte papier do tlačiarne.

   „Vloženie papiera" na strane 36

2. Vložte originály.

   „Umiestnenie originálov" na strane 41

3. Na ovládacom paneli vyberte položku **Kopírovať**.

4. Vyberte kartu **Rozšírené nastavenia** a potom vyberte položku **Uspor.**.

5. Vyberte možnosť **2 naraz**.

6. Stanovte orientáciu originálu a veľkosť originálu, a potom vyberte tlačidlo **OK**.

   Výsledný obraz si môžete overiť na pravej strane obrazovky.

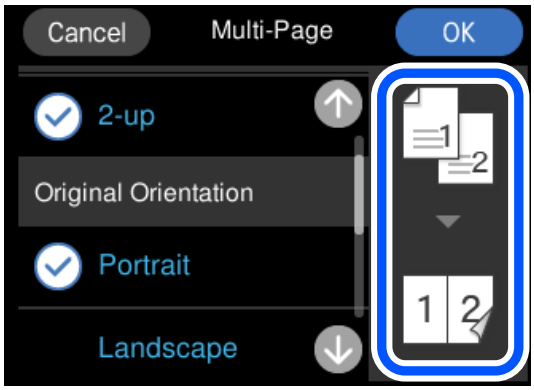

7. Vyberte kartu **Kopírovať**.

8. Klepnite na ⓕ.

Poznámka:
❏ *Ak vyberiete položku* ***Ukážka****, môžete skontrolovať naskenovaný obraz.*

❏ *Farba, veľkosť a okraj skopírovaného obrazu sa mierne líšia od originálu.*

Kopírovanie fotografií

Ľahko môžete kopírovať fotografie. Môžete tiež obnoviť farby na vyblednutých fotografiách.

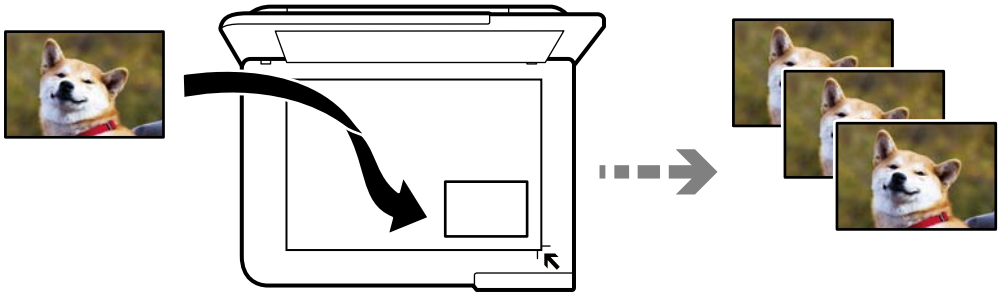

Kopírované fotografie by mali byť väčšie než 30×40 mm.

Poznámka:
Biele miesta okolo fotografie sa nemusia zistiť.

1. Vložte papier do tlačiarne.

   „Vloženie papiera" na strane 36

2. Na ovládacom paneli vyberte položku **Rôzne výtlačky**.

3. Vyberte položky **Rôzne kópie** > **Kopírovať/obnoviť fotografie**.

4. Ak je to potrebné, zmeňte nastavenia tlače a potom vyberte položku **Prejsť na umiestnenie originálov**.

   „Možnosti ponuky pre nastavenia papiera a tlače pre kopírovanie fotografií" na strane 107

5. Umiestnite originál smerom nadol a posuňte ho až k rohovej značke.

   Položte fotografie 5 mm od rohovej značky skla skenera. Môžete uložiť viac fotografií a fotografie rôznej veľkosti.

   Keď vkladáte viac fotografií, nechajte medzi nimi medzeru aspoň 5 mm.

Maximálna veľkosť: 10×15 cm (4×6 palcov)

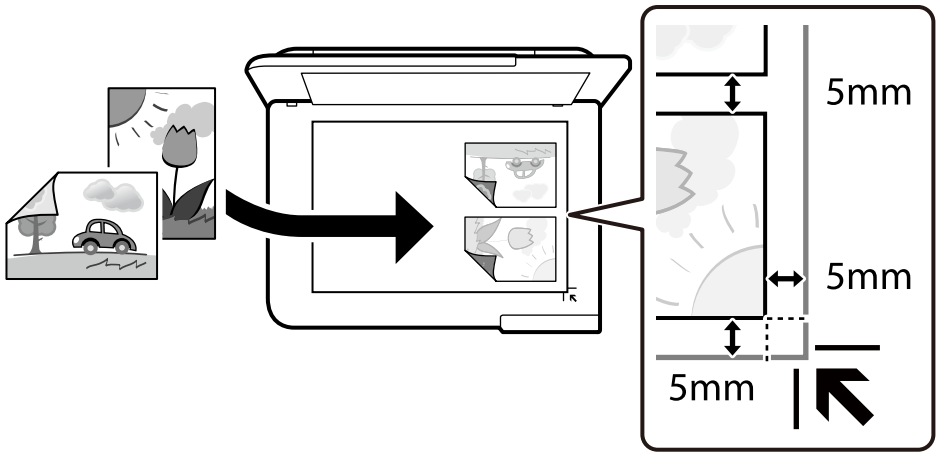

6. Vyberte možnosť **Spustiť skenovanie**.

   Fotografie sa naskenujú a zobrazia na obrazovke.

7. Ak je to potrebné, vyberte položku **Upraviť** a urobte nastavenia tlače, napríklad úpravy fotografie.

   Poznámka:
   *Ak chcete tlačiť zväčšením časti fotografie, vyberte možnosť **Orezať/Zväčšiť** a potom urobte nastavenia. Posuňte rámček tlačovej oblasti doľava, doprava, hore a dole a potom zmeňte rámček pomocou ● v rohoch rámčeka.*

   „Možnosti ponuky pre nastavenie fotografií pri kopírovaní fotografií" na strane 108

8. Klepnite na ⓧ.

   Poznámka:
   Farba, veľkosť a okraj skopírovaného obrazu sa mierne líšia od originálu.

Možnosti ponuky pre nastavenia papiera a tlače pre kopírovanie fotografií

Obnoviť farbu:

Obnoví farbu na vyblednutých fotografiách.

Nast. p.:

Umožňuje vybrať zdroj papiera, ktorý sa má používať. Voľbou vyberte veľkosť a typ papiera, ktorý ste vložili.

Nastavenie okr.:

- ❏ Bez okrajov

  Umožňuje kopírovať bez okrajov. Obrázok sa mierne zväčší, aby sa z hrán papiera odstránili okraje. V nastavení Roztiahnutie vyberte, o koľko chcete zväčšiť.

- ❏ S okrajmi

  Umožňuje kopírovať s okrajmi.

Ods. vš. nast.:

Obnovenie predvolených nastavení kopírovania.

Možnosti ponuky pre nastavenie fotografií pri kopírovaní fotografií

Úpravy fotografie:

Výsledkom použitia funkcie **Vylepšenie foto** sú ostrejšie obrázky a živšie farby vďaka automatickej úprave kontrastu, sýtosti a jasu pôvodných obrazových údajov.

Filter:

Čiernobiele kopírovanie.

Orezať/Zväčšiť:

Zväčší časť kopírovanej fotografie.

Vymazať úpravy.:

Vymazanie úpravy fotografie.

Kopírovanie preukazu

Naskenuje obidve strany preukazu a skopíruje ich na jednu stranu papiera veľkosti A4.

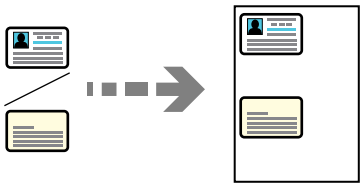

1. Vložte papier do tlačiarne.

   „Vloženie papiera” na strane 36

2. Umiestnite originál smerom nadol a posuňte ho až k rohovej značke.

   Položte preukaz 5 mm od rohovej značky skla skenera.

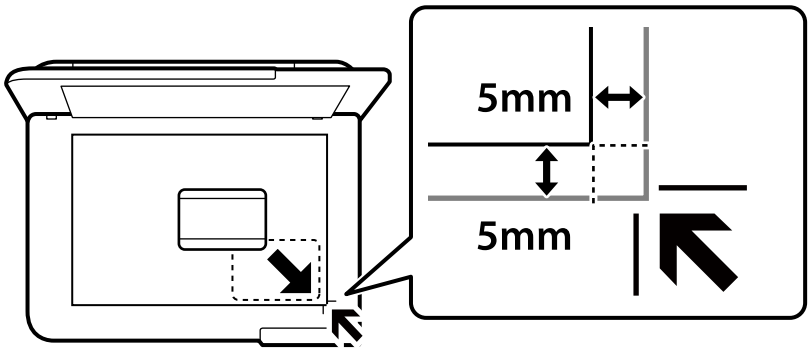

3. Na ovládacom paneli vyberte položku **Rôzne výtlačky**.

4. Vyberte položky **Rôzne kópie** > **ID preukaz**.
5. Stanovte zdroj a veľkosť papiera, a potom vyberte možnosť **OK**.
6. Vyberte kartu **Kopírovať**.
7. Klepnite na ⓧ.

   Poznámka:
   *Ak klepnete na položku **Ukážka**, môžete skontrolovať naskenovaný obraz.*
8. Podľa pokynov na obrazovke vložte zadnú stranu originálu a potom klepnite na položku **Spustiť skenovanie**.

   Položte preukaz 5 mm od rohovej značky skla skenera.

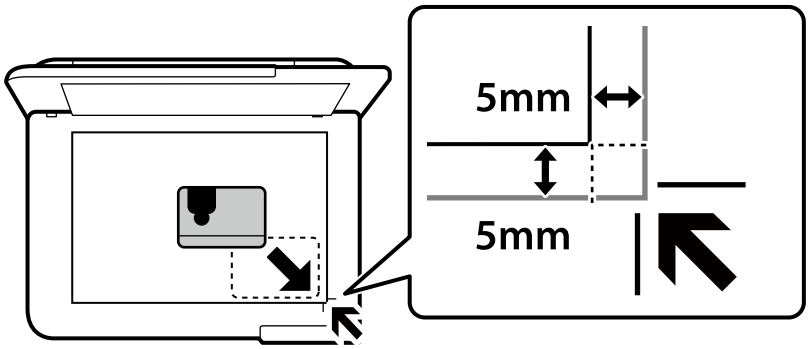

Poznámka:
Farba, veľkosť a okraj skopírovaného obrazu sa mierne líšia od originálu.

Kopírovanie kníh

Kopíruje dve lícne strany knihy atď. na jeden hárok papiera formátu A4.

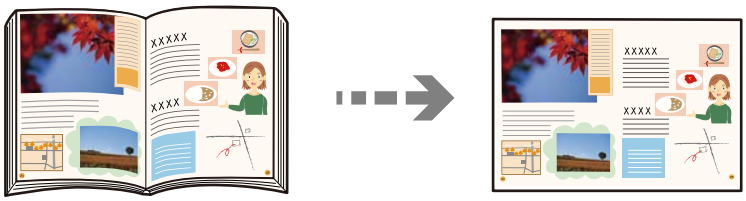

1. Vložte papier do tlačiarne.

   „Vloženie papiera” na strane 36
2. Na ovládacom paneli vyberte položku **Rôzne výtlačky**.
3. Vyberte položky **Rôzne kópie** > **Kópia knihy**.
4. Vložte originály.

   Podľa pokynov na obrazovke vložte prvú stranu originálu a potom klepnite na položku **Nastavenia tlače**.

5. Vyberte kartu **Rozšírené nastavenia**, a ak je to potrebné, vyberte ďalšie nastavenia.

   Ak vyberiete možnosť **2-strany** v položke **Uspor.**, môžete tlačiť dve protiľahlé strany knihy na jednu stranu papiera.

6. Vyberte kartu **Kopírovať**.

7. Klepnite na ⓘ.

   Poznámka:
   *Ak klepnete na položku **Ukážka**, môžete skontrolovať naskenovaný obraz.*

8. Podľa pokynov na obrazovke vložte druhú stranu originálu a potom klepnite na položku **Spustiť skenovanie**.

   Poznámka:
   Farba, veľkosť a okraj skopírovaného obrazu sa mierne líšia od originálu.

Kopírovanie bez okrajov

Umožňuje kopírovať bez okrajov. Obrázok sa mierne zväčší, aby sa z hrán papiera odstránili okraje.

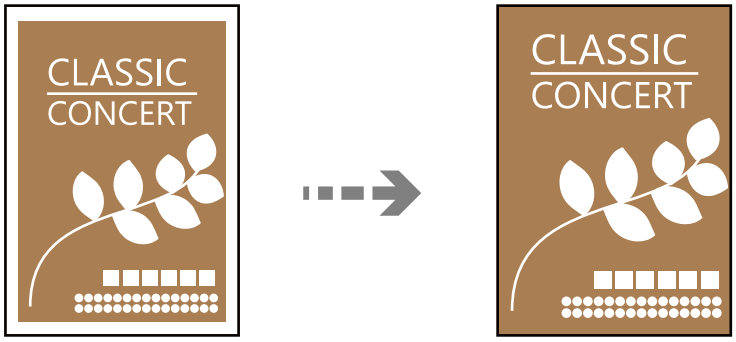

1. Vložte papier do tlačiarne.

   „Vloženie papiera” na strane 36

2. Vložte originály.

   „Umiestnenie originálov” na strane 41

3. Na ovládacom paneli vyberte položku **Rôzne výtlačky**.

4. Vyberte položky **Rôzne kópie** > **Kópia bez okrajov**.

5. Vyberte kartu **Kopírovať**.

6. Klepnite na ⓘ.

   Poznámka:
   ❏ *Ak vyberiete položku **Ukážka**, môžete skontrolovať naskenovaný obraz.*
   ❏ *Farba, veľkosť a okraj skopírovaného obrazu sa mierne líšia od originálu.*

Kopírovanie na štítok disku CD/DVD

Na štítok disku CD/DVD môžete kopírovať štítok disku alebo štvorcový originál, akým je fotografia.

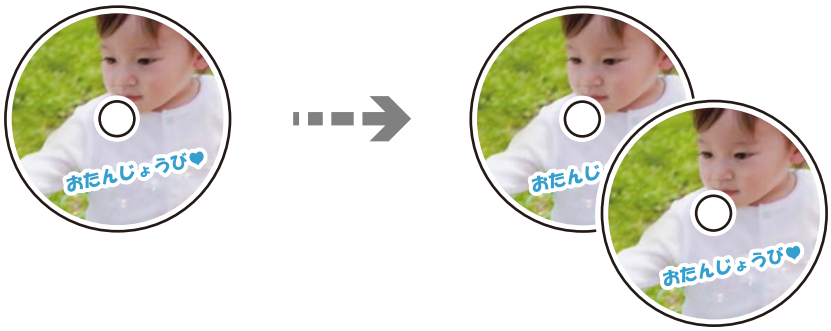

Upozornenie:

- ❏ *Pred tlačou na disk CD/DVD si prečítajte bezpečnostné opatrenia pri manipulácii s diskom CD/DVD.*
  „Bezpečnostné opatrenia pri manipulácii s diskom CD/DVD" na strane 38
- ❏ *Nevkladajte podávač diskov CD/DVD, pokým tlačiareň pracuje. Mohli by ste poškodiť tlačiareň.*
- ❏ *Nevkladajte zásuvku CD/DVD, kým na to nedostanete pokyn. V opačnom prípade sa vyskytne chyba a disk CD/DVD sa vysunie.*

1. Na ovládacom paneli vyberte položku **Rôzne výtlačky**.
2. Vyberte položky **Kopírovať na CD/DVD** > **Kopírovať na CD/DVD**.
3. Položte originál podľa pokynov zobrazených na obrazovke a potom vyberte položku **Pokračovať na nastavenie vlastností Vonkajší/Vnútorný.**.

   Ak nepoložíte disk CD/DVD presne do stredu, umiestnenie sa automaticky upraví.
4. Stanovte vnútorný a vonkajší priemer pomocou a potom vyberte položku **Vyberte typ**.

   Môžete aj vybrať vnútorný a vonkajší priemer a potom zadajte hodnotu pomocou číselnej klávesnice na obrazovke.

   Poznámka:
   - ❏ *Nastaviť môžete vonkajší priemer 114 až 120 mm a vnútorný priemer 18 až 46 mm v prírastkoch po 1 mm.*
   - ❏ *Nastavený vonkajší priemer a vnútorný priemer sa po vytlačení menovky disku obnovia na predvolené hodnoty. Tieto priemery je potrebné nastaviť pri každej tlači.*

   „Možnosti ponuky Kopírovať na CD/DVD" na strane 113
5. Vyberte možnosť **tlačiť na CD/DVD**.

   Poznámka:
   *Pre skúšobnú tlač vyberte položku **Skúšobná tlač na papier A4** a potom vložte obyčajný papier formátu A4 do súčasti zásobník papiera. Vytlačený obrázok si môžete tak skontrolovať ešte pred tlačou na štítok disku CD/DVD.*

6. Keď sa na obrazovke zobrazí hlásenie, aby ste vložili disk CD/DVD, vyberte možnosť **Ako na to** a potom podľa pokynov na obrazovke vložte disk CD/DVD.

> ***Upozornenie:***
> *Vložte disk CD/DVD do zásuvky CD/DVD stranou na tlač smerom hore. Stlačením strednej časti disku CD/DVD bezpečne uložte disk v zásuvke CD/DVD. V opačnom prípade môže disk CD/DVD z podávača vypadnúť. Prevráťte podávač, aby ste sa uistili, či je disk CD/DVD bezpečne uložený v podávači.*
>
> 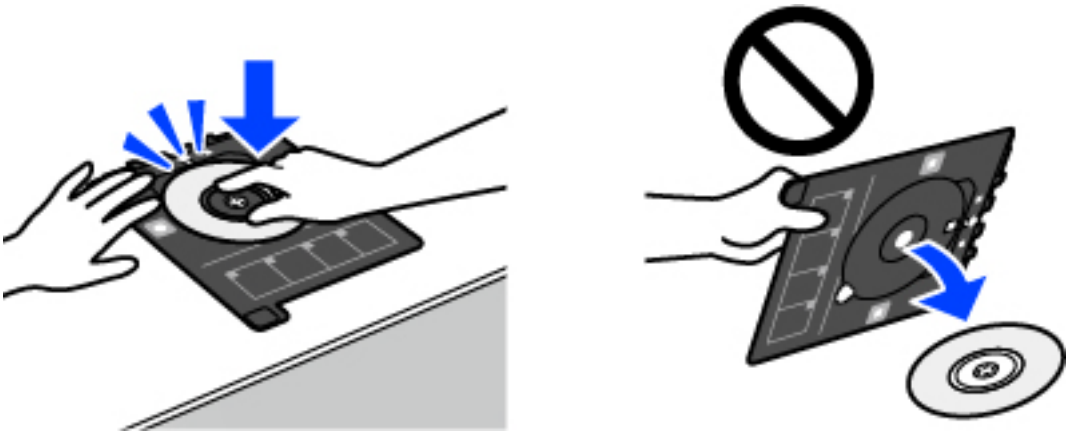

Poznámka:
Pri vkladaní podávača do tlačiarne môžete cítiť mierne trenie. Je to normálne a treba ho ďalej vkladať vodorovne.

7. Vyberte možnosť **Nainštalované**.

8. Vyberte kartu **Tlačiť na CD/DVD**, vyberte čiernobiele alebo farebné kopírovanie a potom zmeňte sýtosť kopírovania (ak je to potrebné).

   Poznámka:

   Zvolením  *zobrazíte naskenovaný obraz. Na obrazovke s ukážkou môžete upraviť polohu tlače.*

   „Možnosti ponuky Kopírovať na CD/DVD” na strane 113

9. Vyberte kartu **Rozšírené nastavenia**, a ak je to potrebné, vyberte ďalšie nastavenia.

   „Možnosti ponuky Kopírovať na CD/DVD” na strane 113

10. Vyberte kartu **Tlačiť na CD/DVD** a potom klepnite na položku ⬖.

11. Po skončení tlače sa zásuvka CD/DVD vysunie. Vytiahnite podávač z tlačiarne a potom podľa pokynov na obrazovke vyberte položku **Tlač je dokončená**.

> ***Upozornenie:***
> *Po dokončení tlače nezabudnite vytiahnuť zásuvku CD/DVD. Ak nevytiahnete podávač diskov a zapnete alebo vypnete tlačiareň, prípadne spustíte čistenie hlavy, podávač diskov CD/DVD narazí do tlačovej hlavy a môže spôsobiť poruchu tlačiarne.*

12. Vytiahnite podávač diskov CD/DVD a uložte ho v spodnej časti súčasti zásobník papiera 2.

Možnosti ponuky Kopírovať na CD/DVD

Vnútorný, Vonkajší:

Stanovte oblasť tlače. Určiť je možné až do 120 mm pre vonkajší priemer a minimálne 18 mm pre vnútorný priemer. Disk CD/DVD alebo podávač diskov CD/DVD sa môže zašpiniť, čo závisí od nastavenia. Nastavte oblasť tlače tak, aby zodpovedala oblasti tlače disku CD/DVD.

tlačiť na CD/DVD, Skúšobná tlač na papier A4:

Vyberte, či chcete tlačiť na disk CD/DVD, prípadne vytvoriť testovací výtlačok na obyčajný papier formátu A4. Keď vyberiete možnosť **Skúšobná tlač na papier A4**, môžete pred tlačou na disk CD/DVD skontrolovať výsledok.

(Nastavenie pozície tlače):

Spustí skenovanie originálu a zobrazí naskenovaný obraz. Na obrazovke s ukážkou môžete upraviť polohu tlače.

Farba:

Skopíruje originál vo farbe.

ČB:

Skopíruje originál čiernobielo (monochrómne).

(Hustota):

Zvýšte pomocou + úroveň hustoty, ak sú výsledné kópie vyblednuté. Znížte pomocou - úroveň hustoty, ak sa atrament rozmazáva.

Kvalita:

Vyberte kvalitu kopírovania. Výberom položky **Vysoká** získate vyššiu kvalitu tlače, ale rýchlosť tlače môže byť nižšia. Ak chcete tlačiť na obyčajný papier pomocou vyššej kvality, vyberte možnosť **Najlepšia**. Majte na pamäti, že rýchlosť tlače sa môže výrazne znížiť.

Ods. vš. nast.:

Obnovenie predvolených nastavení kopírovania.

Skenovanie

Základné informácie o skenovaní. 115

Skenovanie originálov do pamäťového zariadenia. 118

Skenovanie originálov do počítača. 120

Skenovanie originálov do cloudu. 122

Skenovanie originálov pomocou funkcie WSD. 124

Skenovanie originálov do inteligentného zariadenia. 126

Rozšírené skenovanie. 126

Základné informácie o skenovaní

Čo je „Skenovanie“?

„Skenovanie“ je proces konverzie optických informácií papierových údajov (napríklad dokumentov, výstrižkov z časopisov, fotografií, ručne kreslených ilustrácií a podobne) na digitálne obrazové údaje.

Naskenované údaje môžete uložiť ako digitálny obraz, napríklad vo formáte JPEG alebo PDF.

Obraz môžete potom vytlačiť, odoslať e-mailom a podobne.

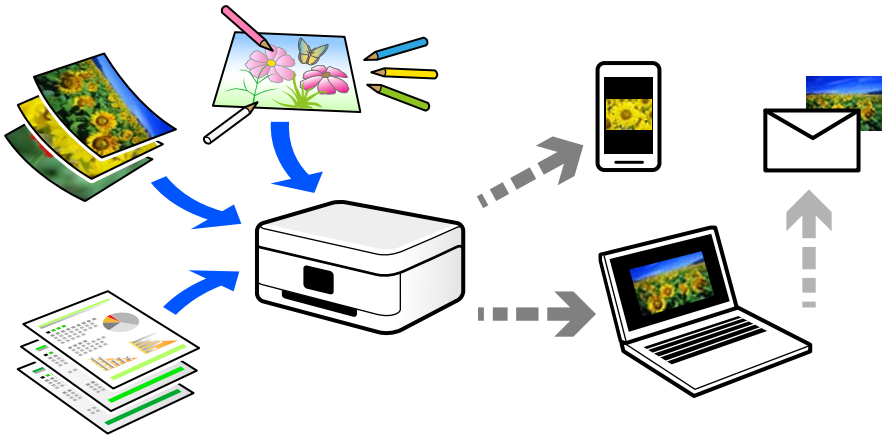

Využitie skenovania

Môžete využiť rôzne spôsoby skenovania a uľahčiť si tak život.

- ❏ Po naskenovaní papierového dokumentu a jeho premenou na digitálne údaje si ho môžete prečítať na počítači alebo na inteligentnom zariadení.
- ❏ Po naskenovaní lístkov alebo letákov do formy digitálnych údajov sa môžete zbaviť originálov a redukovať tak odpad.
- ❏ Po naskenovaní dôležitých dokumentov si ich môžete zálohovať do cloudových služieb alebo na iné pamäťové médium pre prípad, že by ste ich stratili.
- ❏ Naskenované fotografie alebo dokumenty môžete poslať priateľom cez e-mail.
- ❏ Po naskenovaní ručne kreslených ilustrácií a podobne ich môžete zdieľať v spoločenských médiách v oveľa vyššej kvalite, ako keby ste ich fotografovali inteligentným zariadením.
- ❏ Po naskenovaní obľúbených stránok z novín alebo časopisov ich môžete uložiť a originály zlikvidovať.

Dostupné spôsoby skenovania

Na skenovanie pomocou tejto tlačiarne môžete použiť nasledujúce spôsoby.

Súvisiace informácie

➡ „Skenovanie na pamäťové zariadenie” na strane 116

➡ „Skenovanie do počítača” na strane 116

➡ „Odoslanie do cloudovej služby” na strane 117
➡ „Skenovanie pomocou funkcie WSD” na strane 117
➡ „Priame skenovanie z inteligentných zariadení” na strane 117

Skenovanie na pamäťové zariadenie

Môžete ukladať naskenované obrazy priamo do pamäťového zariadenia vloženého do tlačiarne.

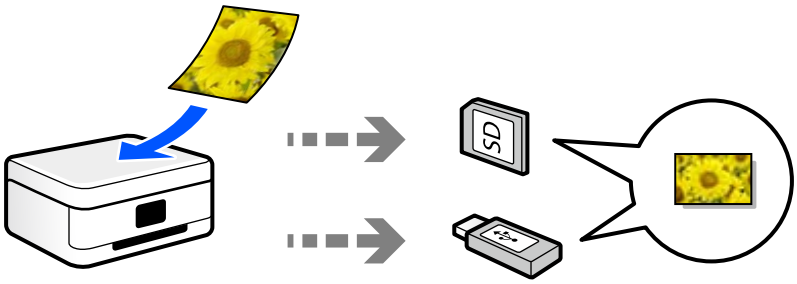

Súvisiace informácie

➡ „Parametre pamäťového zariadenia” na strane 281

Skenovanie do počítača

Sú dva spôsoby skenovania originálov do počítača: skenovanie pomocou ovládacieho panela tlačiarne a skenovanie z počítača.

Ľahko môžete skenovať z ovládacieho panela.

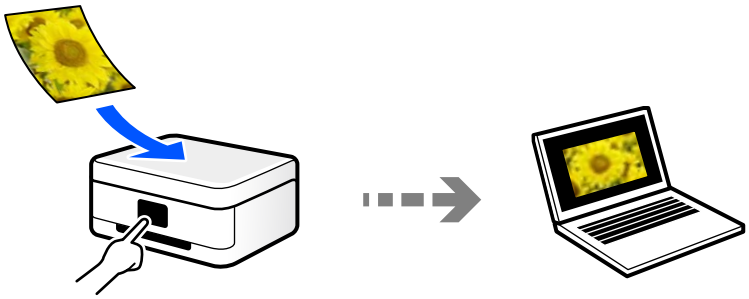

Pomocou skenovacej aplikácie Epson ScanSmart skenujte z počítača. Po naskenovaní môžete obrázky upraviť.



Odoslanie do cloudovej služby

Naskenované obrazy môžete odosielať z ovládacieho panela tlačiarne do cloduových služieb, ktoré boli zaregistrované.

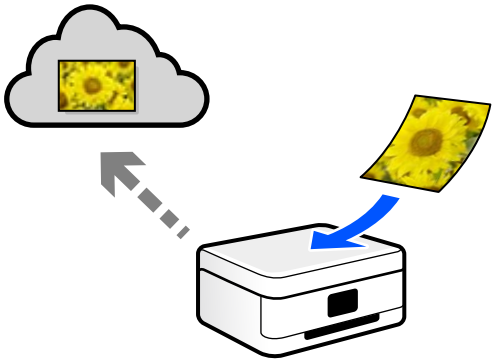

Skenovanie pomocou funkcie WSD

Pomocou funkcie WSD môžete naskenovaný obrázok uložiť do počítača pripojeného ku tlačiarni.

Ak používate systém Windows 7/Windows Vista, je potrebné pred skenovaním urobiť nastavenia WSD v počítači.

Priame skenovanie z inteligentných zariadení

Naskenované obrazy môžete ukladať priamo do inteligentného zariadenia, napríklad smartfónu alebo tabletu, pomocou aplikácie Epson Smart Panel na inteligentnom zariadení.

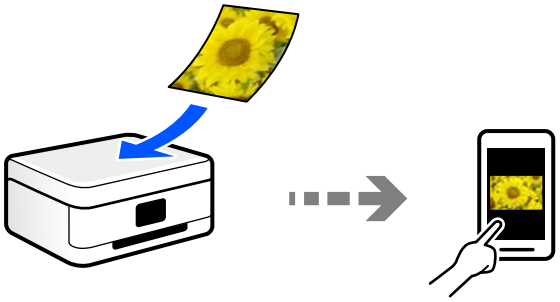

Odporúčané formáty súborov podľa vhodnosti na účel

Vo všeobecnosti je formát JPEG vhodný na fotografie, zatiaľ čo formát PDF je vhodný na dokumenty.

Pozrite nasledujúce popisy a vyberte najlepší formát podľa toho, čo chcete robiť.

Formát súborov	Popis
JPEG (.jpg)	Formát súboru, ktorý umožňuje komprimovať údaje pri uložení. Ak je pomer kompresie príliš vysoký, znižuje sa kvalita obrázkov a obrázok sa nebude dať vrátiť naspäť do pôvodnej kvality. Toto je štandardný obrázkový formát pre digitálne fotoaparáty. Tento formát je vhodný pre obrázky, na ktorých je veľa farieb.

Formát súborov	Popis
PDF (.pdf)	Bežný formát súborov, ktoré možno používať v rôznych operačných systémoch. Poskytuje rovnakú úroveň zobrazenia na obrazovke a pri tlači. Súbory vo formáte PDF možno zobrazovať pomocou určeného softvéru na čítanie súborov vo formáte PDF alebo vo webových prehľadávačoch.

Odporúčané rozlíšenia podľa vhodnosti na účel

Rozlíšenie označuje počet obrazových bodov (najmenšia časť obrazu) na jednotlivý palec (25,4 mm) a meria sa v jednotkách dpi (dots per inch). Výhoda zväčšenia rozlíšenia je, že na obraze vidno detaily. Má to však aj svoje nevýhody.

- ❏ Súbor je potom veľký

  (Keď zdvojnásobíte rozlíšenie, súbor bude asi štyrikrát väčší.)
- ❏ Skenovanie, ukladanie a čítanie obrazu trvajú dlhšie
- ❏ Obraz sa môže stať príliš veľký na zobrazenie alebo vytlačenie na papier

Pozrite si tabuľku a nastavte príslušné rozlíšenie podľa účelu skenovaného obrazu.

Účel	Rozlíšenie (orientačné)
Zobrazenie na počítači Odoslanie e-mailom	Do 200 dpi
Tlač pomocou tlačiarne	200 až 300 dpi

Skenovanie originálov do pamäťového zariadenia

Naskenovaný obrázok môžete uložiť na pamäťové zariadenie.

1. Vložte originály.

   „Umiestnenie originálov” na strane 41

2. Vložte pamäťové zariadenie do tlačiarne.

   „Vloženie a vybratie pamäťovej karty” na strane 44

   „Vloženie a odpojenie externého USB zariadenia” na strane 44

3. Na ovládacom paneli vyberte položku **Skenov.**.

4. Vyberte možnosť **Pam. Zariadenie**.

   Ak je k tlačiarni pripojených viac pamäťových zariadení, vyberte pamäťové zariadenie, na ktorom sú uložené naskenovaníé obrazy.

5. Nastavte položky na karte **Skenov.**, ako je napríklad formát ukladania.

   „Možnosti skenovania pre funkciu Skenovanie do pamäťového zariadenia" na strane 119

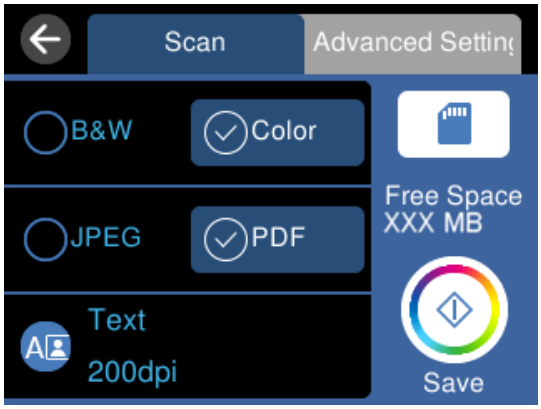

6. Vyberte položku **Rozšírené nastavenia** a potom skontrolujte nastavenia a v prípade potreby ich zmeňte.

   „Rozšírené možnosti skenovania do pamäťového zariadenia" na strane 120

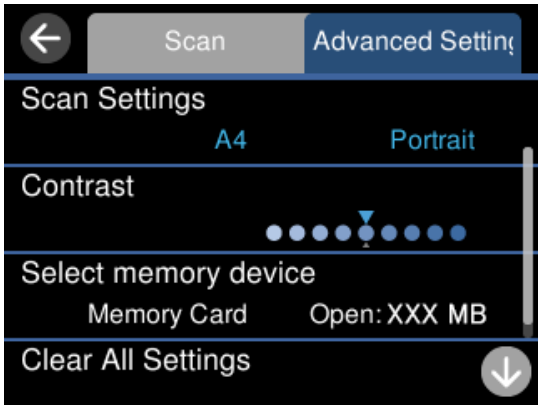

7. Vyberte znova kartu **Skenov.** a potom klepnite na položku ◇.

Poznámka:

❏ *Naskenované obrazy sa ukladajú do priečinkov „001" až „999" v priečinku „EPSCAN".*

❏ *Farba, veľkosť a okraje naskenovaného obrazu nebudú presne rovnaké ako originál.*

Možnosti skenovania pre funkciu Skenovanie do pamäťového zariadenia

ČB/Farba

Vyberte, či sa má skenovať čiernobielo alebo farebne.

JPEG/PDF

Umožňuje vybrať formát, v ktorom sa má uložiť naskenovaný obraz.

(Kvalita)

❏ Typ dokumentu:

Umožňuje vybrať typ originálu.

❏ Rozlíšenie:

Umožňuje vybrať rozlíšenie skenovania.

Rozšírené možnosti skenovania do pamäťového zariadenia

Nast. skenov.

❏ Oblasť skenovania:

Vyberte veľkosť skenovania. Ak chcete pri skenovaní orezať prázdne miesto okolo textu alebo obrázka, vyberte možnosť **Automaticky orezať**. Ak chcete skenovať v maximálnej oblasti skenovania, ktorou disponuje súčasť sklo skenera, vyberte možnosť **Max. oblasť**.

❏ Orientácia originálu:

Umožňuje vybrať orientáciu originálu.

Kontrast

Umožňuje vybrať kontrast naskenovaného obrazu.

Vyberte pam. zariadenie

Vyberte pamäťové zariadenie, do ktorého sa majú naskenované obrazy uložiť.

Ods. vš. nast.

Obnovenie predvolených nastavení skenovania.

Skenovanie originálov do počítača

Sú dva spôsoby skenovania originálov do počítača: skenovanie pomocou ovládacieho panela tlačiarne a skenovanie z počítača.

Súvisiace informácie

➡ „Skenovanie z ovládacieho panelu” na strane 121

➡ „Skenovanie z počítača” na strane 122

Skenovanie z ovládacieho panelu

Poznámka:
Ak chcete použiť túto funkciu, uistite sa, či sú v počítači nainštalované nasledujúce aplikácie.

- ❏ *Epson ScanSmart (Windows 7 alebo novší, prípadne OS X El Capitan alebo novší)*
- ❏ *Epson Event Manager (Windows Vista/Windows XP alebo OS X Yosemite/OS X Mavericks/OS X Mountain Lion/Mac OS X v10.7.x/Mac OS X v10.6.8)*
- ❏ *Epson Scan 2 (aplikácia potrebná na používanie funkcie skenera)*

Podľa nasledujúceho postupu skontrolujte nainštalované aplikácie.

*Windows 10: kliknite na tlačidlo Štart a skontrolujte priečinok **Epson Software** > **Epson ScanSmart** a priečinok **EPSON** > **Epson Scan 2**.*

Windows 8.1/Windows 8: zadajte názov aplikácie do kľúčového tlačidla Vyhľadávanie a skontrolujte zobrazenú ikonu.

*Windows 7: kliknite na tlačidlo Štart a vyberte položku **Všetky programy**. Potom skontrolujte priečinok **Epson Software** > **Epson ScanSmart** a priečinok **EPSON** > **Epson Scan 2**.*

*Windows Vista/Windows XP: kliknite na tlačidlo Štart a vyberte položku **Všetky programy** alebo **Programy**. Potom skontrolujte priečinok **Epson Software** > **Epson Event Manager** a priečinok **EPSON** > **Epson Scan 2**.*

*Mac OS: prejdite do ponuky **Prejsť** > **Aplikácie** > **Epson Software**.*

1. Vložte originály.

   „Umiestnenie originálov” na strane 41

2. Na ovládacom paneli vyberte položku **Skenov.**.
3. Vyberte možnosť **Počítač**.
4. Vyberte počítač, do ktorého chcete uložiť naskenované obrázky.
   - ❏ Ak sa zobrazí obrazovka **Vyberte Počítač**, zvoľte z obrazovky počítač.
   - ❏ Ak sa zobrazí obrazovka **Skenovať do počítača** a počítač už je zvolený, uistite sa, či je zvolený správny počítač. Ak chcete zmeniť počítač, vyberte položku a potom vyberte iný počítač.

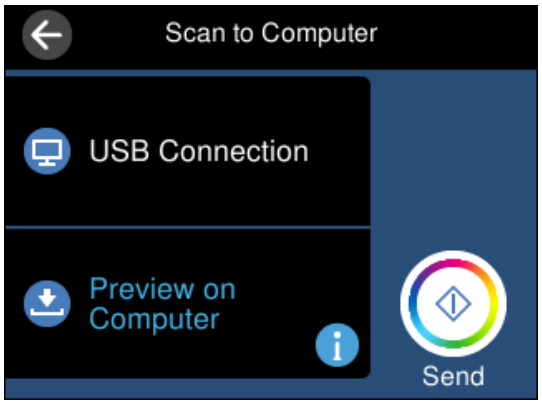

5. Pomocou zvolíte, ako chcete naskenovaný obraz uložiť do počítača.
   - ❏ Ukážka na počítači (Windows 7 alebo novší, prípadne OS X El Capitan alebo novší): zobrazuje ukážku skenovaného obrazu na počítači pred uložením obrazov.
   - ❏ Uložiť ako JPEG: uloží naskenovaný obrázok vo formáte JPEG.

❏ Uložiť ako PDF: uloží naskenovaný obrázok vo formáte PDF.

6. Klepnite na ⓓ.

Keď používate systém Windows 7 alebo novší, prípadne systém OS X El Capitan alebo novší: na počítači sa automaticky spustí aplikácia Epson ScanSmart a začne sa skenovať.

Poznámka:

❏ *Podrobnosti o používaní softvéru nájdete v Pomocníkovi k programu Epson ScanSmart. Kliknutím na tlačidlo* ***Pomocník*** *na obrazovke aplikácie Epson ScanSmart otvoríte Pomocníka.*

❏ *Farba, veľkosť a okraje naskenovaného obrazu nebudú presne rovnaké ako originál.*

Skenovanie z počítača

Môžete skenovať z počítača pomocou programu Epson ScanSmart.

Táto aplikácia umožňuje v jednoduchých krokoch ľahko skenovať dokumenty a fotografie a potom naskenované obrazy uložiť.

1. Vložte originály.

   „Umiestnenie originálov” na strane 41

2. Spustite aplikáciu Epson ScanSmart.

   ❏ Windows 10

   Kliknite na tlačidlo Štart a vyberte položky **Epson Software** > **Epson ScanSmart**.

   ❏ Windows 8.1/Windows 8

   Zadajte názov aplikácie do kľúčového tlačidla Vyhľadávanie, a potom vyberte zobrazenú ikonu.

   ❏ Windows 7

   Kliknite na tlačidlo Štart a vyberte položky **Všetky programy** > **Epson Software** > **Epson ScanSmart**.

   ❏ Mac OS

   Vyberte položky **Prejsť** > **Aplikácie** > **Epson Software** > **Epson ScanSmart**.

3. Keď sa zobrazí obrazovka Epson ScanSmart, podľa pokynov na obrazovke naskenujte.

   Poznámka:
   Kliknutím na tlačidlo ***Pomocník*** *zobrazíte podrobné informácie o činnosti.*

Skenovanie originálov do cloudu

Naskenované obrazy môžete poslať do cloudových služieb. Pred použitím tejto funkcie urobte nastavenia pomocou aplikácie Epson Connect. Podrobnosti nájdete na webovej stránke Epson Connect.

https://www.epsonconnect.com/

http://www.epsonconnect.eu (len Európa)

1. Nezabudnite urobiť nastavenia pomocou aplikácie Epson Connect.

2. Vložte originál.
   „Umiestnenie originálov” na strane 41
3. Na ovládacom paneli vyberte položku **Skenov.**.
4. Vyberte možnosť **Cloud**.
5. Vyberte ⊕ vo vrchnej časti obrazovky a potom vyberte cieľ.



6. Nastavte položky na karte **Skenov.**, ako je napríklad formát ukladania.
   „Možnosti skenovania pre funkciu Skenovanie do cloudu” na strane 123
7. Vyberte položku **Rozšírené nastavenia** a potom skontrolujte nastavenia a v prípade potreby ich zmeňte.
   „Rozšírené možnosti skenovania do cloudu” na strane 124

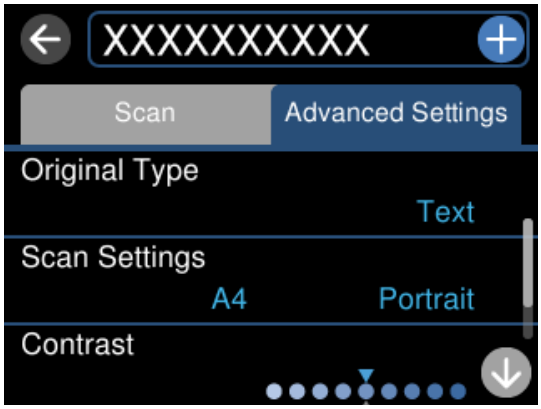

8. Vyberte znova kartu **Skenov.** a potom klepnite na položku ◇.

Poznámka:
Farba, veľkosť a okraje naskenovaného obrazu nebudú presne rovnaké ako originál.

Možnosti skenovania pre funkciu Skenovanie do cloudu

ČB/Farba

Vyberte, či sa má skenovať čiernobielo alebo farebne.

JPEG/PDF

Umožňuje vybrať formát, v ktorom sa má uložiť naskenovaný obraz.

Rozšírené možnosti skenovania do cloudu

Typ dokumentu

Umožňuje vybrať typ originálu.

Nast. skenov.

❏ Oblasť skenovania:

Vyberte veľkosť skenovania. Ak chcete pri skenovaní orezať prázdne miesto okolo textu alebo obrázka, vyberte možnosť **Automaticky orezať**. Ak chcete skenovať v maximálnej oblasti skenovania, ktorou disponuje súčasť sklo skenera, vyberte možnosť **Max. oblasť**.

❏ Orientácia originálu:

Umožňuje vybrať orientáciu originálu.

Kontrast

Umožňuje vybrať kontrast naskenovaného obrazu.

Ods. vš. nast.

Obnovenie predvolených nastavení skenovania.

Skenovanie originálov pomocou funkcie WSD

Pomocou funkcie WSD môžete naskenovaný obrázok uložiť do počítača pripojeného ku tlačiarni.

Poznámka:

❏ *Táto funkcia je dostupná len pre počítače so systémom Windows 10/Windows 8.1/Windows 8/Windows 7/Windows Vista (len v angličtine).*

❏ *Ak používate systém Windows 7/Windows Vista, počítač musíte vopred nastaviť pomocou tejto funkcie.*

1. Vložte originály.

   „Umiestnenie originálov” na strane 41

2. Na ovládacom paneli vyberte položku **Skenov.**.

3. Vyberte možnosť **WSD**.

4. Vyberte počítač.

5. Klepnite na položku ⓧ.

Poznámka:

Farba, veľkosť a okraje naskenovaného obrazu nebudú presne rovnaké ako originál.

Nastavenie portu WSD

V tejto časti je vysvetlené, ako nastaviť port WSD pre systém Windows 7/Windows Vista.

Poznámka:
V systéme Windows 10/Windows 8.1/Windows 8 je port WSD nastavený automaticky.

Pri nastavovaní portu WSD je potrebné nasledujúce.

❏ Tlačiareň a počítač sú pripojené k sieti.

❏ V počítači je nainštalovaný ovládač tlačiarne.

1. Zapnite tlačiareň.

2. Na počítači kliknite na tlačidlo Štart a potom kliknite na položku **Sieť**.

3. Kliknite na ikonu tlačiarne pravým tlačidlom myši a potom kliknite na položku **Nainštalovať**.

   Keď sa zobrazí obrazovka **Riadenie používateľských kont**, kliknite na tlačidlo **Pokračovať**.

   Kliknite na tlačidlo **Odinštalovať** a začnite znova, ak sa zobrazí obrazovka **Odinštalovať**.

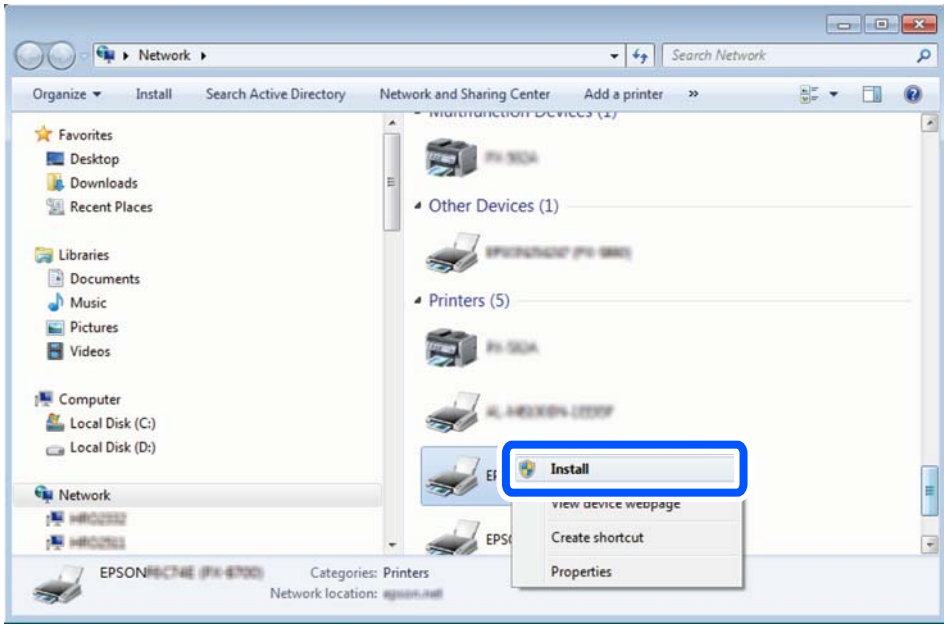

Poznámka:
Na obrazovke siete sa zobrazuje názov tlačiarne nastavený v sieti a názov modelu (EPSON XXXXXX (XX-XXXX)).
Názov tlačiarne nastavený v sieti môžete overiť na ovládacom paneli tlačiarne, prípadne vytlačením hárka stavu siete.

4. Kliknite na možnosť **Zariadenie je pripravené na používanie**.

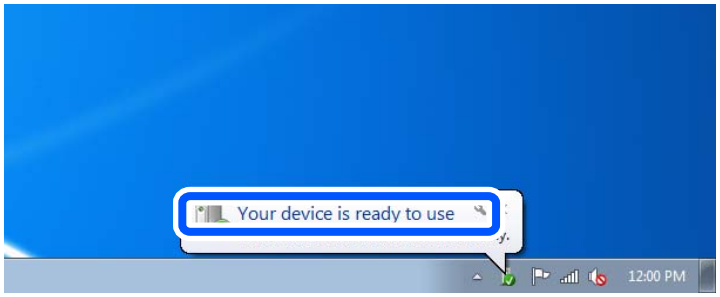

5. Skontrolujte hlásenie a potom kliknite na tlačidlo **Zavrieť**.

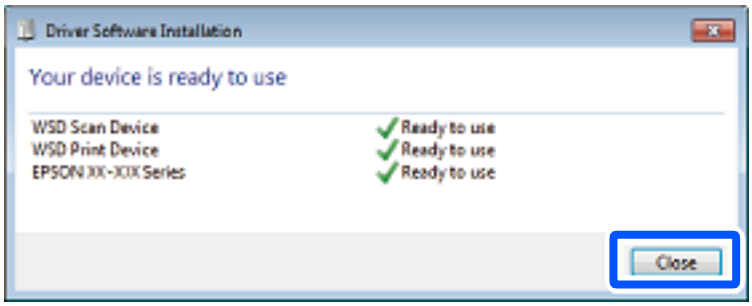

6. Otvorte obrazovku **Zariadenia a tlačiarne**.
   - ❏ Windows 7

     Kliknite na tlačidlo Štart a položky **Ovládací panel** > **Hardvér a zvuk** (alebo **Hardvér**) > **Zariadenia a tlačiarne**.
   - ❏ Windows Vista

     Kliknite na tlačidlo Štart a položky **Ovládací panel** > **Hardvér a zvuk** > **Tlačiarne**.
7. Skontrolujte, či je zobrazená ikona s názvom tlačiarne.

   Keď používate port WSD, vyberte názov tlačiarne.

Skenovanie originálov do inteligentného zariadenia

Poznámka:
- ❏ *Pred skenovaním nainštalujte do inteligentného zariadenia aplikáciu Epson Smart Panel.*
- ❏ *Obrazovky aplikácie Epson Smart Panel sa môžu bez oznámenia zmeniť.*
- ❏ *Obsah aplikácie Epson Smart Panel sa môže líšiť v závislosti od produktu.*

1. Vložte originály.

   „Umiestnenie originálov” na strane 41
2. Na inteligentom zariadení spustite aplikáciu Epson Smart Panel.
3. Na hlavnej obrazovke vyberte ponuku skenovania.
4. Podľa pokynov na obrazovke naskenujte a uložte obrazy.

Rozšírené skenovanie

Skenovanie viacerých fotografií súčasne

Pomocou programu Epson ScanSmart môžete súčasne skenovať viac fotografií a uložiť jednotlivé obrázky.

1. Položte fotografie na sklo skenera. Položte ich 4,5 mm (0,2 palca) od vodorovnej a zvislej hrany skla skenera. Od seba musia byť vzdialené aspoň 20 mm (0,8 palca).

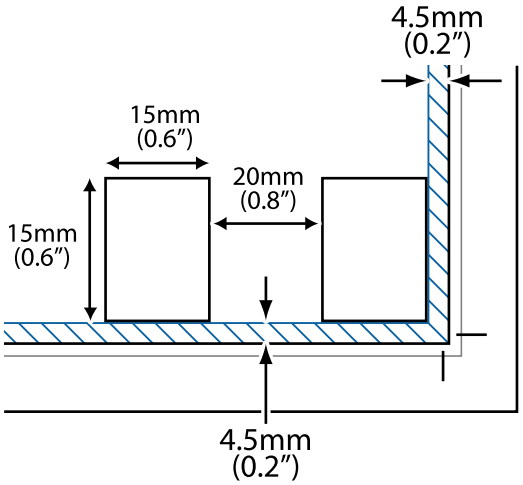

Poznámka:
Fotografie musia byť väčšie než 15×15 mm (0,6×0,6 palca).

2. Spustite aplikáciu Epson ScanSmart.
   - ❏ Windows 10

     Kliknite na tlačidlo Štart a vyberte položky **Epson Software** > **Epson ScanSmart**.
   - ❏ Windows 8.1/Windows 8

     Zadajte názov aplikácie do kľúčového tlačidla Vyhľadávanie, a potom vyberte zobrazenú ikonu.
   - ❏ Windows 7

     Kliknite na tlačidlo Štart a vyberte položky **Všetky programy** > **Epson Software** > **Epson ScanSmart**.
   - ❏ Mac OS

     Vyberte položky **Prejsť** > **Aplikácie** > **Epson Software** > **Epson ScanSmart**.
3. Keď sa zobrazí obrazovka Epson ScanSmart, podľa pokynov na obrazovke naskenujte.

Naskenované fotografie sa uložia ako jednotlivé obrázky.

Uloženie a zdieľanie údajov

Zdieľanie údajov na pamäťovom zariadení. 129

Zdieľanie údajov na pamäťovom zariadení

Z počítača môžete zapisovať alebo čítať údaje uložené v pamäťovom zariadení (napríklad na pamäťovej karte) vloženom do tlačiarne.

Upozornenie:

- ❏ *Po odistení ochrany proti zápisu vložte pamäťovú kartu.*
- ❏ *Ak sa obrázok uloží na pamäťovú kartu z počítača, na LCD displeji sa neobnoví obrázok ani počet fotografií. Vyberte a znova vložte pamäťovú kartu.*
- ❏ *Pri zdieľaní pamäťového zariadenia vloženého do tlačiarne medzi počítačmi, ktoré sú pripojené cez USB alebo sieť, majú prístup na zapisovanie povolený iba počítače pripojené takým spôsobom, ktorý ste vybrali v počítači. Ak chcete zapisovať do pamäťového zariadenia, na ovládacom paneli otvorte položku **Nastav.** a potom vyberte položku **Nastavenie zdieľania súborov** a spôsob pripojenia.*

Poznámka:
Pri pripojení veľkého externého pamäťového zariadenia, napríklad pamäťového zariadenie s kapacitou 2 TB, chvíľu trvá rozpoznanie údajov z počítača.

Windows

Vyberte pamäťové zariadenie v ponuke **Počítač** alebo **Tento počítač**. Zobrazia sa údaje na pamäťovom zariadení.

Poznámka:
*Ak tlačiareň pripojíte k sieti bez disku so softvérom alebo Web Installer, priraďte zásuvku pre pamäťovú kartu alebo port USB ako sieťovú jednotku. Otvorte obrazovku **Spustiť** a názov tlačiarne \\XXXXX alebo adresu IP \\XXX.XXX.XXX.XXX zadajte do políčka **Otvoriť:**. Ak chcete priradiť sieť, pravým tlačidlom kliknite na zobrazenú ikonu zariadenia. V ponuke **Počítač** alebo **Môj počítač** sa zobrazí sieťová jednotka.*

Mac OS

Vyberte príslušnú ikonu zariadenia. Zobrazia sa údaje na externom pamäťovom zariadení.

Poznámka:

- ❏ *Ak chcete pamäťové zariadenie odobrať, myšou presuňte ikonu zariadenia na ikonu koša. V opačnom prípade sa údaje uložené na zdieľanej jednotke nemusia zobraziť správne pri vložení iného pamäťového zariadenia.*
- ❏ *Ak chcete získať prístup do pamäťového zariadenia cez sieť, vyberte v ponuke na pracovnej ploche položky **Prejsť** > **Pripojiť k serveru**. Do políčka **Adresa servera** zadajte adresu s názvom tlačiarne cifs://XXXXX alebo smb://XXXXX (kde „XXXXX“ je názov tlačiarne) a potom kliknite na položku **Pripojiť**.*

Súvisiace informácie

➡ „Parametre pamäťového zariadenia” na strane 281

Údržba tlačiarne

Kontrola stavu spotrebného materiálu. 131

Vylepšenie problémov s podávaním papiera. 131

Zlepšenie kvality tlače, kopírovania a skenovania. 134

Čistenie tlačiarne. 145

Čistenie vytečeného atramentu. 146

Kontrola celkového počtu strán podaných cez tlačiareň. 146

Šetrenie energie. 146

Inštalácia a odinštalovanie aplikácií jednotlivo. 147

Preprava a skladovanie tlačiarne. 152

Kontrola stavu spotrebného materiálu

Približnú životnosť skrinky údržby môžete skontrolovať z ovládacieho panela tlačiarne. Na hlavnej obrazovke vyberte položku .

Ak chcete potvrdiť skutočnú hladinu zostávajúceho atramentu, skontrolujte pohľadom hladiny atramentu vo všetkých zásobníkoch.

Upozornenie:

Ak budete tlačiareň používať ďalej aj potom, čo hladina atramentu klesne pod spodnú hranicu zásobníka, môže sa tlačiareň poškodiť.

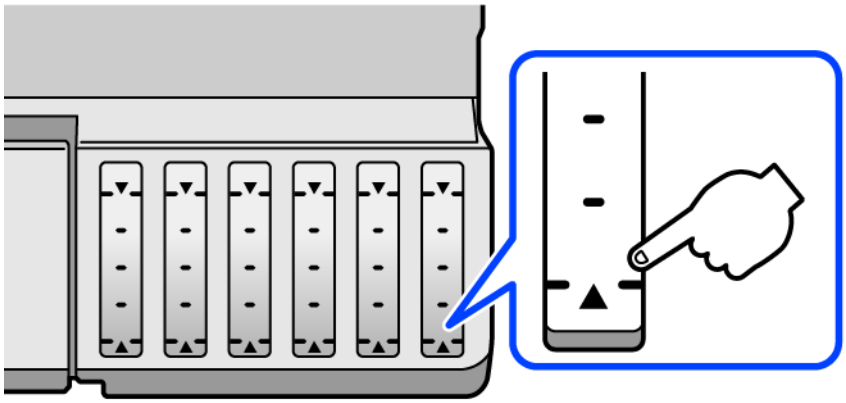

Poznámka:

Približné hladiny atramentu a približnú životnosť skrinky údržby môžete skontrolovať cez monitor stavu v ovládači tlačiarne. Podrobnosti nájdete cez prepojenie na súvisiace informácie.

Súvisiace informácie

- „Aplikácia na tlač z počítača (ovládač tlačiarne pre systém Windows)” na strane 261
- „Návod k ovládaču tlačiarne — Mac OS” na strane 264
- „Je čas znova naplniť atramentom” na strane 205
- „Je čas vymeniť skrinku údržby” na strane 211

Vylepšenie problémov s podávaním papiera

Ak sa papier z kazety na papier podáva nesprávne, vyčistite vnútorný valec.

1. Vypnite tlačiareň stlačením tlačidla .
2. Vytiahnite napájací kábel a potom ho odpojte.
3. Odpojte USB kábel a potom vytiahnite pamäťovú kartu a externé USB zariadenie.

4. Zaistite, aby bolo veko atramentového zásobníka pevne zatvorené.

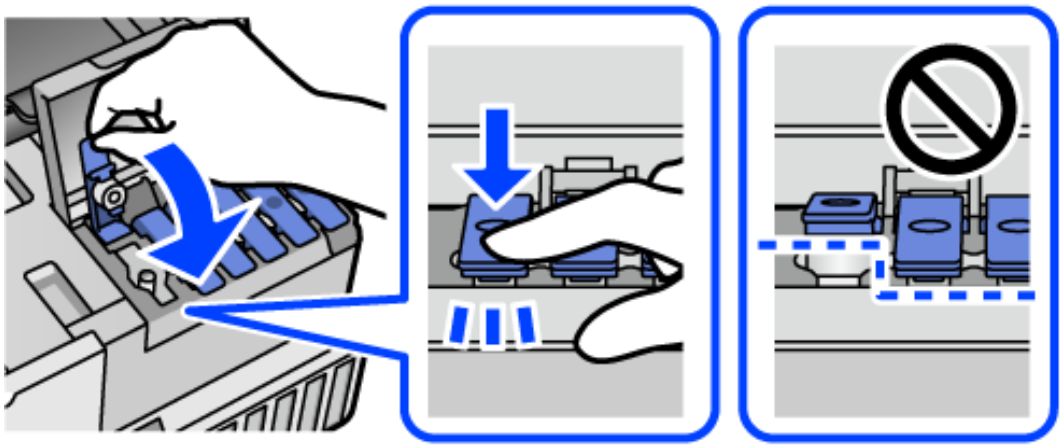

> ***Upozornenie:***
> *Ak veko atramentového zásobníka nie je poriadne nasadené, atrament môže vytiecť.*

5. Zavrite jednotku skenera.

6. Vysuňte von kazetu na papier a potom vyberte papier.

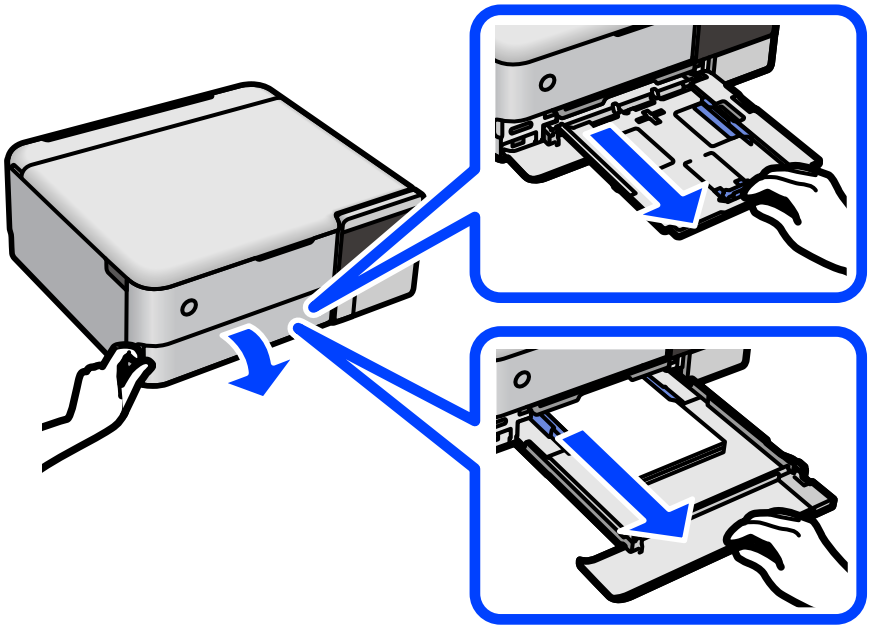

7. Postavte tlačiareň nabok tak, aby bol zásobník atramentu tlačiarne naspodku.

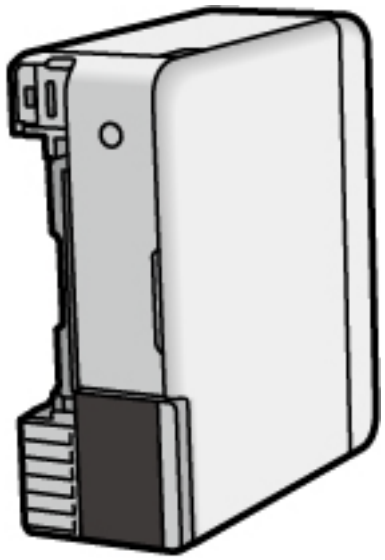

> ***Upozornenie:***
> *Pri umiestňovaní tlačiarne dávajte pozor, aby ste si neprivreli ruku ani prsty. Inak sa môžete zraniť.*

> ***Upozornenie:***
> *Nenechávajte tlačiareň stáť príliš dlho.*

8. Navlhčite mäkkú handričku vodou, dôkladne ju vyžmýkajte a potom handričkou utrite valec počas otáčania.

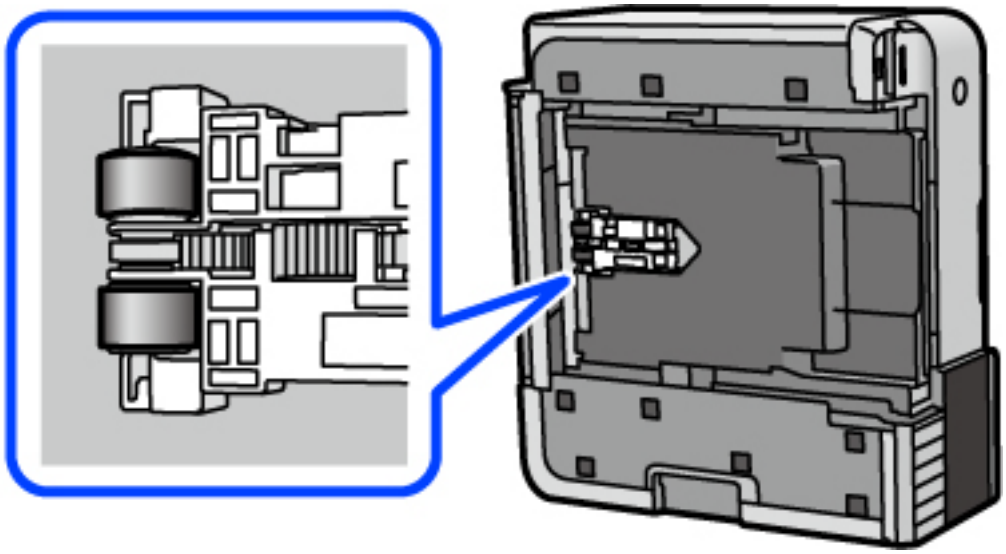

9. Vráťte tlačiareň do bežnej polohy a potom vložte kazetu na papier.

10. Pripojte napájací kábel.

Zlepšenie kvality tlače, kopírovania a skenovania

Kontrola a čistenie tlačovej hlavy

Ak sú trysky zanesené, výtlačky sú bledšie, sú na nich viditeľné pruhy alebo neočakávané farby. Ak sú trysky viac zanesené, vytlačí sa prázdny hárok. Keď sa zníži kvalita tlače, najprv pomocou funkcie kontroly trysiek skontrolujte, či nie sú trysky zanesené. Ak sú zanesené, vyčistite tlačovú hlavu.

Upozornenie:

- *Počas čistenia hlavy neotvárajte jednotku skenera ani nevypínajte tlačiareň. Ak čistenie hlavy nebude úplné, je možné, že nebudete môcť tlačiť.*
- *Pri čistení hlavy sa spotrebuje atrament a nemalo by sa vykonávať viac, než je nutné.*
- *Ak máte nedostatok atramentu, nebudete môcť vyčistiť tlačovú hlavu.*
- *Ak sa po opakovanej kontrole trysky a približne 3 čisteniach hlavy kvalita tlače nezlepšila, počkajte a netlačte aspoň 12 hodín a potom znovu spusťte kontrolu trysky a zopakujte v prípade potreby čistenie hlavy. Odporúčame vypnúť tlačiareň stlačením tlačidla ⏻. Ak sa kvalita tlače ani tak nezlepší, spustite pomôcku Čistenie prívodu.*
- *Aby ste zabránili vysychaniu tlačovej hlavy, tlačiareň neodpájajte od zdroja elektrickej energie, pokiaľ je zapnutá.*

1. Na ovládacom paneli tlačiarne vyberte položku **Údržba**.
2. Vyberte možnosť **Tlačová hlava Kontrola dýz**.
3. Vzor na kontrolu trysky vytlačíte tak, že vložíte papier a vytlačíte vzor na kontrolu trysky.
4. Skontrolujte vytlačený vzor a pozrite, či trysky tlačovej hlavy nie sú zanesené.

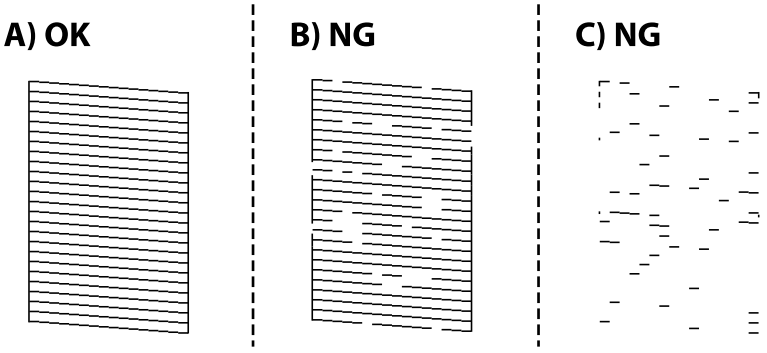

- A:

  Všetky čiary sa vytlačili. Vyberte ○. Nie sú potrebné žiadne ďalšie kroky.

- B alebo blízko k B

  Niektoré trysky sú zanesené. Vyberte ✕ a potom podľa pokynov na obrazovke vyčistite tlačovú hlavu.

❏ C alebo blízko k C

Ak chýba väčšina čiar, prípadne nie sú vytlačené, znamená to, že väčšina trysiek je zanesených. Funkciu kontroly trysky ukončíte pomocou , potom spustire funkciu Čistenie prívodu. Podrobnosti nájdete ďalej v položke „Súvisiace informácie“.

5. Po dokončení čistenia znovu vytlačte vzor na kontrolu trysiek. Zopakujte čistenie a tlač vzoru, pokým sa úplne nevytlačia všetky riadky.

Upozornenie:

Ak sa po opakovanej kontrole trysky a približne 3 čisteniach hlavy kvalita tlače nezlepšila, počkajte a netlačte aspoň 12 hodín a potom znovu spusťte kontrolu trysky a zopakujte v prípade potreby čistenie hlavy. Odporúčame vypnúť tlačiareň stlačením tlačidla . Ak sa kvalita tlače ani tak nezlepší, spustite pomôcku Čistenie prívodu.

Poznámka:

Tlačovú hlavu môžete skontrolovať a vyčistiť aj z ovládača tlačiarne. Podrobnosti nájdete cez prepojenie na súvisiace informácie.

Súvisiace informácie

➡ „Aplikácia na tlač z počítača (ovládač tlačiarne pre systém Windows)” na strane 261

➡ „Návod k ovládaču tlačiarne — Mac OS” na strane 264

➡ „Spustenie pomôcky Čistenie prívodu” na strane 135

Spustenie pomôcky Čistenie prívodu

Pomôcka **Čistenie prívodu** umožňuje vymeniť všetok atrament v atramentových trubiciach. V nasledujúcich situáciách bude možno potrebné použiť túto funkciu na vylepšenie kvality tlače.

❏ Tlačili ste, prípadne ste urobili čistenie hlavy, keď boli hladiny atramentu príliš nízke na to, aby ste ich videli v okienkach zásobníkov atramentu.

❏ Keď ste 3-krát urobili kontrolu trysiek a čistenie hlavy a potom ste počkali aspoň 12 hodín bez tlačenia, ale kvalita tlače sa stále nezvýšila.

Pred spustením tejto funkcie si prečítajte nasledujúce pokyny.

Upozornenie:

Zaistite, aby bol v zásobníkoch na atrament dostatok atramentu.

Vizuálne skontrolujte všetky zásobníky s atramentom, musia byť aspoň do tretiny plné.Nízke hladiny atramentu počas procesu Čistenie prívodu môžu poškodiť výrobok.

Upozornenie:

Medzi jednotlivými procesmi Čistenie prívodu musí byť interval 12 hodín.

Zvyčajne by jeden proces Čistenie prívodu mal do 12 hodín vyriešiť problém s kvalitou tlače.Ak to chcete skúsiť znova, musíte počkať 12 hodín, aby sa zbytočne nemíňal atrament.

Upozornenie:

Môže byť potrebná výmena údržbovej kazety.

Atrament sa usádza v údržbovej kazete.Ak sa zaplní, je potrebné pripraviť a nainštalovať náhradnú údržbovú kazetu, ak chcete ďalej tlačiť.

Poznámka:
Keď sú hladiny atramentu nedostatočné, prípadne je v údržbovej kazete málo miesta na proces Čistenie prívodu, táto funkcia sa nedá spustiť.V takom prípade ale môžu byť hladiny atramentu a voľné miesto dostatočné na tlač.

1. Na ovládacom paneli tlačiarne vyberte položku **Údržba**.
2. Vyberte možnosť **Čistenie prívodu**.
3. Postupujte podľa pokynov na obrazovke a spustite funkciu Čistenie prívodu.

   Poznámka:
   Ak nemôžete spustiť túto funkciu, odstráňte problémy, ktoré sú zobrazené na obrazovke. Potom postupujte od 1. kroku a spustite funkciu znova.
4. Po spustení tejto funkcie spustite kontrolu trysiek, aby ste sa uistili, že nie sú upchané.

   Podrobnosti o spustení kontroly trysiek nájdete ďalej v súvisiacich informáciách.

Upozornenie:

Ak sa po spustení funkcie Čistenie prívodu kvalita tlače nezlepšila, počkajte a netlačte aspoň 12 hodín a potom znova vytlačte vzor kontroly trysiek. Znova spustite funkciu Čistenie tlačovej hlavy alebo Čistenie prívodu v závislosti od vytlačeného vzoru. Ak sa kvalita tlače ani tak nezlepší, obráťte sa na technickú podporu spoločnosti Epson.

Poznámka:
Hĺbkové čistenie môžete spustiť aj z ovládača tlačiarne. Podrobnosti nájdete cez prepojenie na súvisiace informácie.

Súvisiace informácie

➡ „Aplikácia na tlač z počítača (ovládač tlačiarne pre systém Windows)” na strane 261
➡ „Návod k ovládaču tlačiarne — Mac OS” na strane 264
➡ „Kontrola a čistenie tlačovej hlavy” na strane 134

Prevencia pred zanesením trysiek

Tlačiareň vždy zapínajte a vypínajte tlačidlom napájania.

Pred odpojením napájacieho kábla skontrolujte, či je indikátor napájania zhasnutý.

Samotný atrament môže zaschnúť, ak nie je zakrytý. Podobne ako uzáver na plniacom pere alebo olejovom pere zabraňuje vysúšaniu pera — zaistite, aby bola tlačová hlava správne zakrytá, aby nedošlo k zaschnutiu atramentu.

Keď je napájací kábel odpojený, prípadne dôjde k výpadku napájania počas prevádzky tlačiarne, tlačová hlava nemusí byť správne zakrytá. Ak je tlačová hlava ponechaná taká, zaschne. To spôsobí zanesenie trysiek (výstupov atramentu).

V takých prípadoch čo najskôr zapnite tlačiareň a znova ju vypnit, aby sa tlačová hlava uzatvorila.

Zarovnanie tlačovej hlavy

Ak zistíte nesprávne zarovnanie vertikálnych čiar alebo rozmazané obrázky, zarovnajte tlačovú hlavu.

1. Na ovládacom paneli tlačiarne vyberte položku **Údržba**.
2. Vyberte možnosť **Zarovnanie tlačovej hlavy**.
3. Vyberte jednu z ponúk zarovnania.
   - ❏ Ak zdajú byť zvislé čiary nezarovnané, prípadne sa zdá byť výtlačok rozmazaný: vyberte možnosť **Zvislé zarovnanie**.
   - ❏ Ak sa v pravidelných intervaloch objavujú vodorovné pruhy: vyberte možnosť **Vodorovné zarovnanie**.
4. Podľa pokynov na obrazovke vložte papier a vytlačte vzor na zarovnanie.

Vyčistenie dráhy papiera pri atramentových škvrnách (keď je povrch výsledku tlače so zvislými škvrnami)

Ak sú výtlačky rozmazané alebo ošúchané, vyčistite vnútorné valčeky.

Je potrebné urobiť nasledujúce položky postupov od kroku 4.

- ❏ štíhla palička
- ❏ dobre vyžmýkaná vlhká gáza alebo handrička

1. Na ovládacom paneli tlačiarne vyberte položku **Údržba**.
2. Vyberte možnosť **Čist. vod. prvku papiera**.
3. Podľa pokynov na obrazovke vyčistite dráhu papiera.

   Opakujte hore uvedený postup, kým nebude papier bez atramentových škvŕn. Ak sa aj po viacnásobnom čistení stále papier špiní od atramentu, prejdite na ďalší krok.
4. Omotajte okolo špičky tenkej tyčinky dobre vyžmýkanú vlhkú gázu alebo látku.



5. Vypnite tlačiareň stlačením tlačidla ⏻.
6. Vytiahnite napájací kábel a potom ho odpojte.

7. Vysuňte výstupný zásobník.

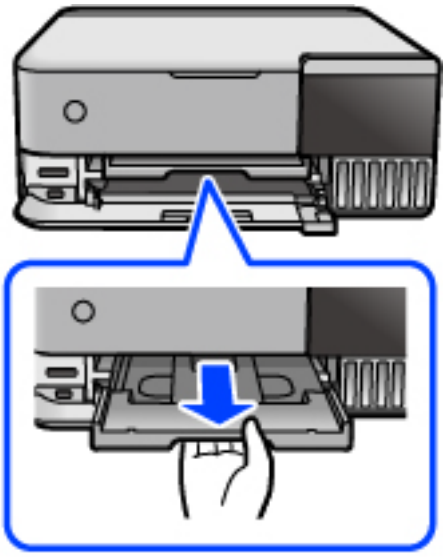

8. Pomocou tyčinky, ktorú ste pripravili v kroku 4, utrite dva biele valčeky ich otáčaním.

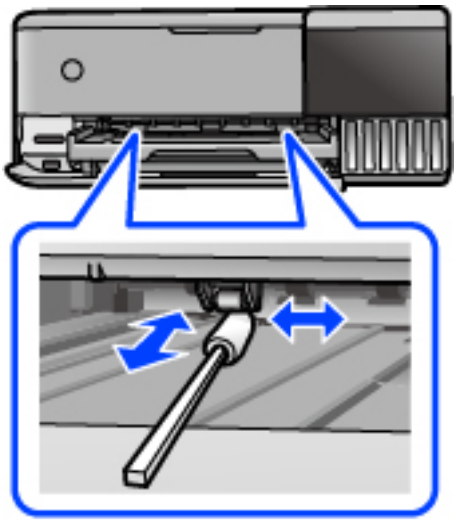

> ***Upozornenie:***
> *Na čistenie vnútorných častí tlačiarne nepoužívajte papierovú vreckovku. Trysky tlačovej hlavy sa môžu upchať jej vláknami.*

9. Pripojte napájací kábel.

Vyčistenie dráhy papiera pri atramentových škvrnách (keď je zadná strana výtlačku zašpinená)

1. Vypnite tlačiareň stlačením tlačidla ⏻.
2. Ak je kryt dokumentov otvorený, zatvorte ho.

3. Otvárajte dvomi rukami jednotku skenera, kým sa nezaistí.

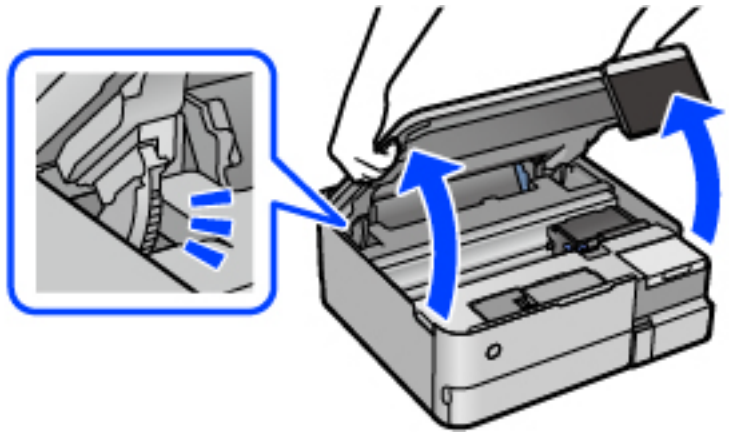

4. Pomoco vatovej tyčinky utrite atrament z častí vo vnútri tlačiarne, ktoré sú znázornené na nasledujúcom obrázku.

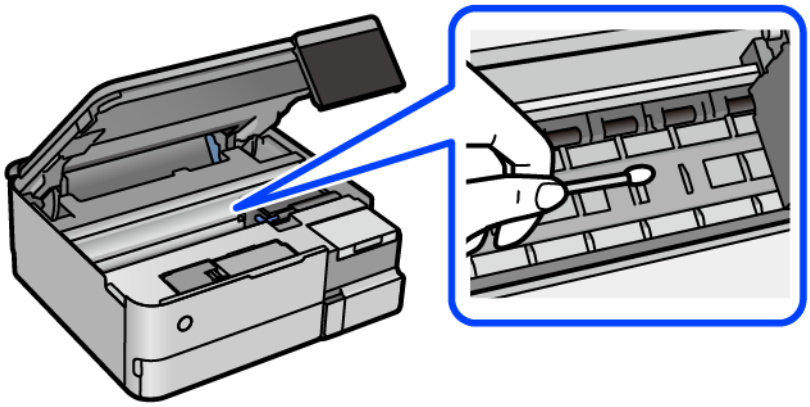

Upozornenie:

- ❏ *Na čistenie vnútorných častí tlačiarne nepoužívajte papierovú vreckovku. Trysky tlačovej hlavy sa môžu upchať jej vláknami.*
- ❏ *Nedotýkajte sa časti znázornenej na nasledujúcom obrázku. Mohlo by to spôsobiť poruchu.*

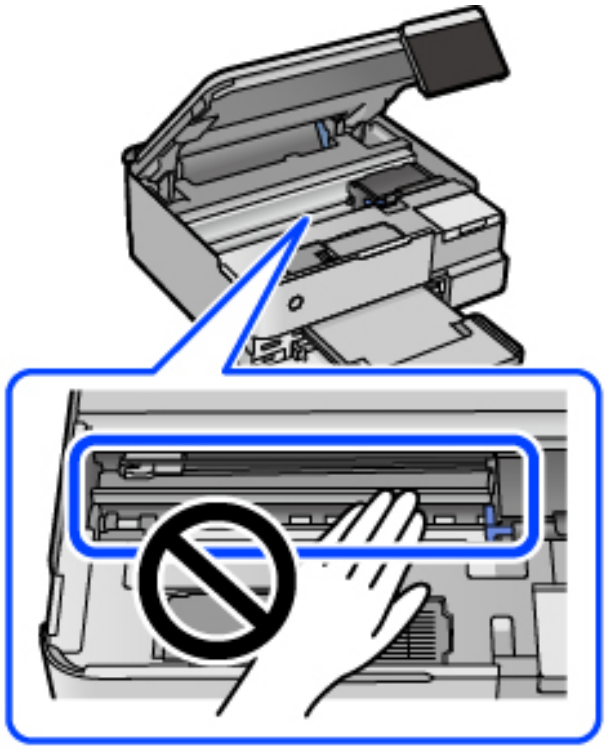

5. Zavrite jednotku skenera.

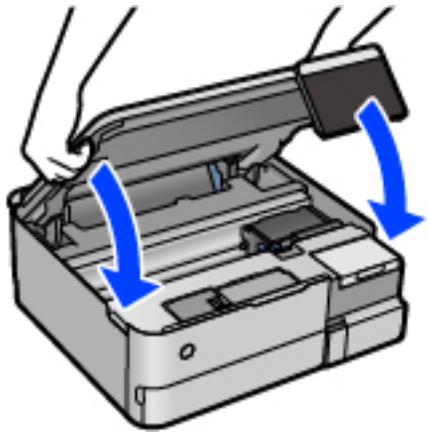

Poznámka:
Jednotka skenera je navrhnutá tak, aby sa zatvárala pomaly a trochu ťažšie. Je to v rámci prevencie pred zachytením prstov. Pokračujte v zatváraní, aj keď cítite určitý odpor.

Čistenie súčasti Sklo skenera

Ak sú kópie alebo skenované obrázky zašpinené, vyčistite sklo skenera.

Upozornenie:

Na čistenie tlačiarne nepoužívajte alkohol ani riedidlo. Tieto chemikálie ju môžu poškodiť.

1. Otvorte kryt dokumentov.

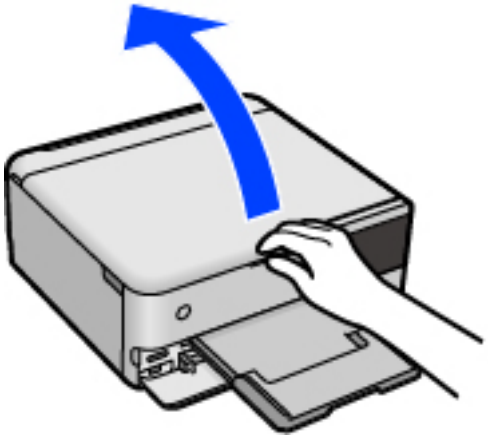

2. Na čistenie sklo skenera používajte mäkkú, suchú a čistú handričku.

Upozornenie:

- *Ak je sklenená plocha znečistená mastnými škvrnami alebo iným ťažko odstrániteľným materiálom, odstráňte ho pomocou malého množstva čistiaceho prostriedku na sklo a mäkkej handričky. Všetku zvyšnú kvapalinu utrite.*
- *Netlačte príliš na sklenený povrch.*
- *Dávajte pozor, aby ste plochu skla nepoškriabali alebo nepoškodili. Poškodená sklenená plocha môže znížiť kvalitu skenovania.*

Čistenie priehľadnej fólie

Keď sa výtlačok nezlepší po zarovnaní tlačovej hlavy ani po čistení dráhy paiera, možno je znečistený priehľadná fólia vo vnútri tlačiarne.

Potrebné položky:

- Vatové tyčinky (niekoľko kusov)
- Voda s niekoľkými kvapkami čistiaceho prostriedku (2 alebo 3 kvapky na štvrťlitrovú šálku vody)
- Svetlo na zistenie škvŕn

Upozornenie:

Nepoužívajte žiadnu inú čistiacu kvapalinu, iba vodu s pár kvapkami prostriedku.

1. Vypnite tlačiareň stlačením tlačidla ⏻.
2. Ak je kryt dokumentov otvorený, zatvorte ho.

3. Otvárajte dvomi rukami jednotku skenera, kým sa nezaistí.

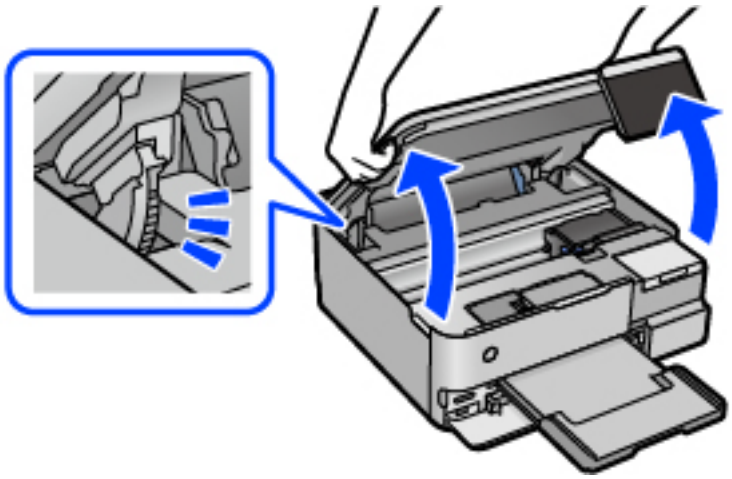

4. Skontrolujte, či je priehľadná fólia zašpinená. Škvrny ľahšie uvidíte, ak použijete svetlo.

   Ak sú na priehľadnej fólii (A) nejaké škvrny (napríklad odtlačky prstov alebo mastnota), prejdite na ďalší krok.

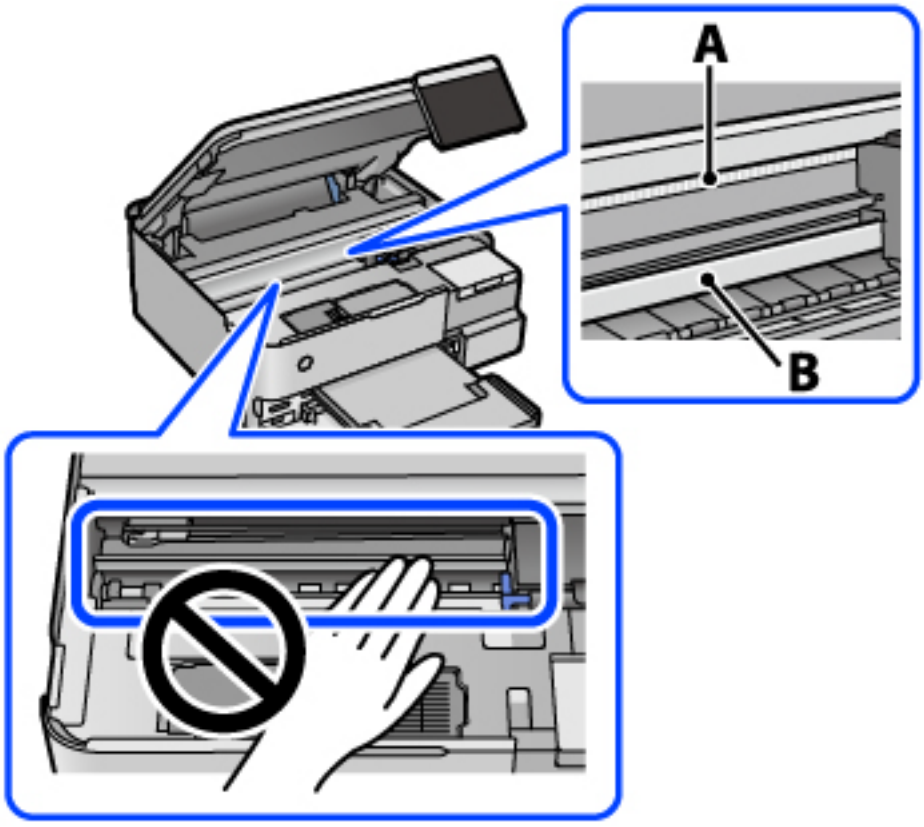

A: priehľadná fólia

B: koľajnička

> ***Upozornenie:***
>
> *Nedotýkajte sa koľajničky (B). V opačnom prípade sa nemusí dať tlačiť. Neutierajte mastnotu na koľajničke, pretože je potrebná na úkony.*

5. Navlhčite vatovú tyčinku vodou s niekoľkými kvapkami prostriedku tak, aby z nej nekvapkala voda, a potom utrite zašpinenú časť.

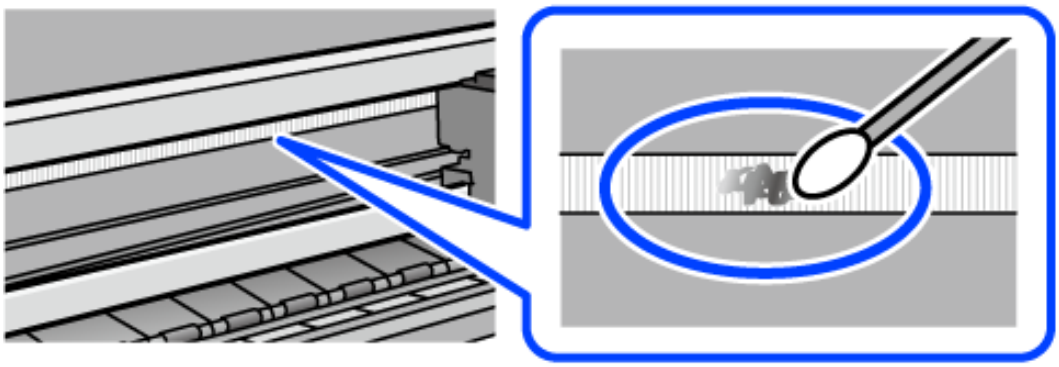

> ***Upozornenie:***
> *Opatrne utrite špinu. Ak pritlačíte vatovú tyčinku na fóliu príliš silno, pramene fólie sa môžu presunúť a tlačiareň sa tak môže poškodiť.*

6. Novou vatovou tyčinkou utrite fóliu.

> ***Upozornenie:***
> *Nenechajte na fólii žiadne vlákna.*

Poznámka:
Ak nechcete, aby sa špina rozširovala, často vymieňajte vatovú tyčinku za novú.

7. Opakujte 5. a 6. krok, kým fóliu neočistíte.

8. Vizuálne skontrolujte, či nie je fólia znečistená.

9. Zavrite jednotku skenera.

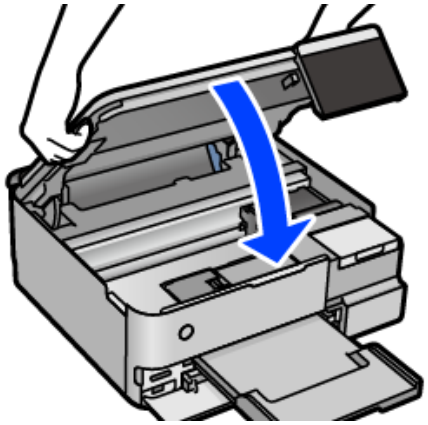

Poznámka:
Jednotka skenera je navrhnutá tak, aby sa zatvárala pomaly a trochu ťažšie. Je to v rámci prevencie pred zachytením prstov. Pokračujte v zatváraní, aj keď cítite určitý odpor.

Položky ponuky na údržbu tlačiarne

Na ovládacom paneli tlačiarne vyberte položku Údržba.

Tlačová hlava Kontrola dýz:

Vyberte túto funkciu, ak chcete skontrolovať, či trysky tlačovej hlavy nie sú zanesené. Tlačiareň vytlačí vzorku kontroly trysiek.

Čistenie tlačovej hlavy:

Vyberte túto funkciu, ak chcete vyčistiť zanesené trysky v tlačovej hlave.

Čistenie prívodu:

Vyberte túto funkciu, ak chcete vymeniť všetok atrament v atramentových trubiciach. Spotrebuje sa viac atramentu než pri obyčajnom čistení. Podrobnosti o používaní tejto funkcie nájdete ďalej v časti „Súvisiace informácie".

Zarovnanie tlačovej hlavy:

Zvolením tejto funkcie nastavte tlačovú hlavu a vylepšíte tak kvalitu tlače.

- ❏ Zvislé zarovnanie

  Vyberte túto funkciu, ak sa zdajú byť výtlačky rozmazané, prípadne nie sú text a čiary zarovnané.

- ❏ Vodorovné zarovnanie

  Vyberte túto funkciu, ak sa na výtlačkoch pravidelne objavujú vodorovné pruhy.

Naplniť atramentom:

Vyberte túto funkciu, ak chcete obnoviť hladinu atramentu na 100 %, keď dopĺňate atramentový zásobník.

Nastavenie hladiny atr.:

Vyberte túto funkciu, ak chcete nastaviť hladinu atramentu podľa aktuálneho zostatku atramentu.

Zostávajúca kapacita skrinky údržby:

Zobrazí informácie o približnej prevádzkovej životnosti údržbovej kazete. Keď je zobrazené  , údržbová kazeta je takmer plná. Keď je zobrazené  , údržbová kazeta je plná.

Čist. vod. prvku papiera:

Vyberte túto funkciu, ak sú na vnútorných valcoch nejaké atramentové škvrny. Tlačiareň natiahne papier a vyčistí vnútorné valce.

Súvisiace informácie

➡ „Kontrola a čistenie tlačovej hlavy" na strane 134

➡ „Spustenie pomôcky Čistenie prívodu" na strane 135

➡ „Dopĺňanie zásobníkov atramentu" na strane 206

➡ „Vyčistenie dráhy papiera pri atramentových škvrnách (keď je povrch výsledku tlače so zvislými škvrnami)" na strane 137

Čistenie tlačiarne

Ak sú súčasti a kryt špinavé alebo zaprášené, vypnite tlačiareň a vyčistite ju mäkkou čistou handričkou, ktorú ste navlhčili vodou. Ak sa nečistota nedá odstrániť, skúste na navlhčenú handričku pridať malé množstvo jemného čistiaceho prostriedku.

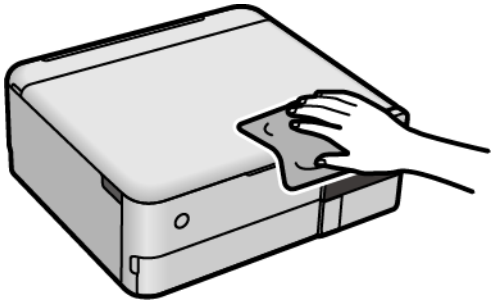

Upozornenie:

- ❏ *Dbajte na to, aby sa voda nedostala do mechanizmu tlačiarne ani na žiadne elektrické súčasti. V opačnom prípade sa môže tlačiareň poškodiť.*
- ❏ *Na čistenie súčastí a krytu nikdy nepoužívajte alkohol ani riedidlo. Tieto chemické látky ich môžu poškodiť.*
- ❏ *Nedotýkajte sa častí znázornených na nasledujúcom obrázku. Mohlo by to spôsobiť poruchu.*

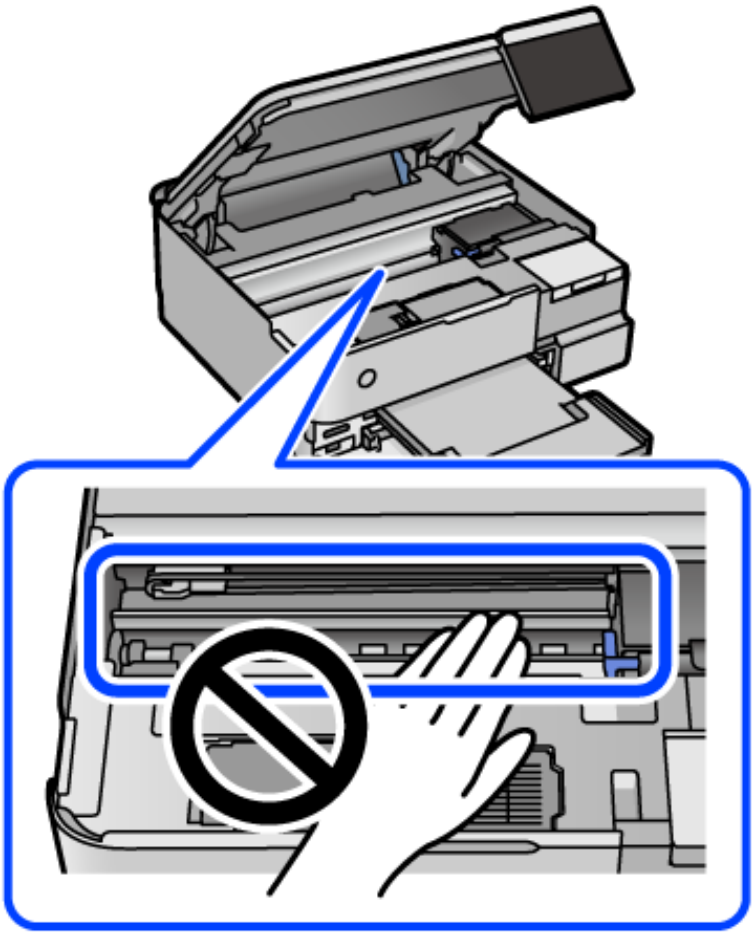

Čistenie vytečeného atramentu

Ak atrament vytiekol, vyčistite ho nasledujúcimi spôsobmi.

❏ Ak atrament zašpiní oblasť okolo zásobníka, utrite ho čistou handričkou alebo vatovou tyčinkou.

❏ Ak atrament postrieka stôl alebo podlahu, okamžite to utrite. Keď atrament zaschne, špina sa bude odstraňovať ťažko. Ak nechcete, aby sa špina rozširovala, utrite atrament suchou handričkou a potom to utrite navlhčenou handričkou.

❏ Ak sa vám atrament dostane na ruky, umyte si ich vodou a mydlom.

Kontrola celkového počtu strán podaných cez tlačiareň

Kontrola celkového počtu strán podaných cez tlačiareň. Informácie sa vytlačia spolu so vzorom na kontrolu trysiek.

1. Na ovládacom paneli tlačiarne vyberte položku **Údržba**.
2. Vyberte možnosť **Tlačová hlava Kontrola dýz**.
3. Podľa pokynov na obrazovke vložte papier a vytlačte vzor na kontrolu trysky.

Poznámka:
Z ovládača tlačiarne môžete skontrolovať aj počet strán podaných cez tlačiareň. Podrobnosti nájdete cez prepojenie na súvisiace informácie.

Súvisiace informácie

➡ „Aplikácia na tlač z počítača (ovládač tlačiarne pre systém Windows)” na strane 261
➡ „Návod k ovládaču tlačiarne — Mac OS” na strane 264

Šetrenie energie

Ak určitý čas nebola vykonaná žiadna operácia, tlačiareň sa automaticky prepne do režimu spánku. Môžete nastaviť dobu, ktorá uplynie pred aplikovaním správy napájania. Výber dlhšej doby ovplyvní energetickú efektivitu zariadenia. Pred vykonaním akejkoľvek zmeny zohľadnite dopad na životné prostredie.

1. Na hlavnej obrazovke vyberte položku **Nastav.**.
2. Vyberte možnosť **Zákl. nastavenia**.
3. Vykonajte jeden z nasledujúcich krokov.
   ❏ Vyberte položky **Časovač režimu spánku** alebo **Nast. vyp. napáj.** > **Vypnúť napájanie pri nečinnosti** alebo **Vypnúť napájanie pri odpojení**.
   ❏ Vyberte možnosť **Časovač režimu spánku** alebo **Časovač vypnutia**.

   Poznámka:
   *Vaše zariadenie môže obsahovať funkciu **Nast. vyp. napáj.** alebo **Časovač vypnutia** v závislosti od miesta nákupu.*

4. Vyberte nastavenie.

Inštalácia a odinštalovanie aplikácií jednotlivo

Pripojte počítač k sieti a nainštalujte najnovšiu verziu aplikácií z webovej lokality. Prihláste sa na počítači ako správca. Ak sa na počítači zobrazí výzva na zadanie hesla správcu, zadajte ho.

Inštalácia aplikácií jednotlivo

Poznámka:

- ❏ *Pri opätovnej inštalácií aplikácie ju musíte najprv odinštalovať.*
- ❏ *Najnovšie aplikácie si môžete prevziať z webovej stránky spoločnosti Epson.*

  https://www.epson.com
- ❏ *Ak používate operačné systémy Windows Server, nemôžete použiť program Epson Software Updater. Prevezmite si najnovšie aplikácie z webovej stránky spoločnosti Epson.*

1. Zaistite, aby mohli tlačiareň a počítač komunikovať a aby bola tlačiareň pripojená na internet.
2. Spustite aplikáciu Epson Software Updater.

   Snímka obrazovky je príkladom zo systému Windows.

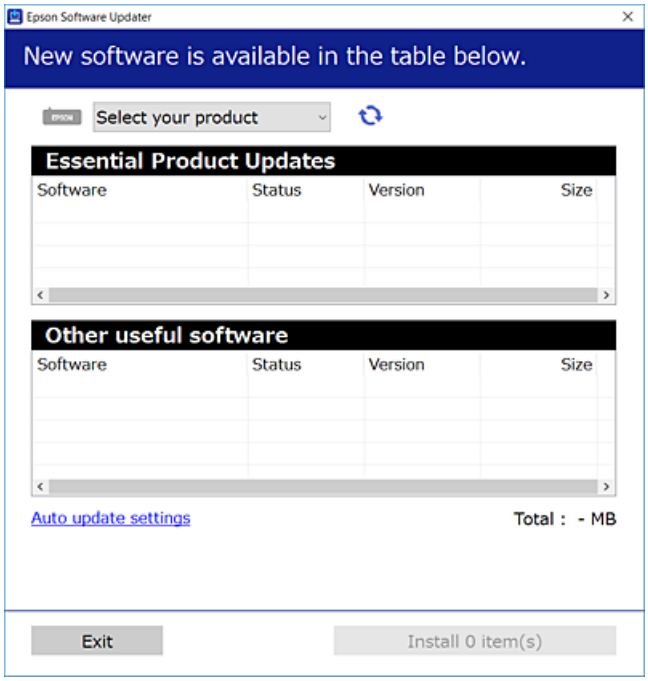

3. Pre systém Windows vyberte tlačiareň a potom kliknutím na skontrolujte najnovšie dostupné aplikácie.

4. Vyberte položky, ktoré chcete nainštalovať alebo aktualizovať, a potom kliknite na tlačidlo inštalácie.

> ***Upozornenie:***
> *Kým nebude aktualizácia dokončená, nevypínajte ani neodpájajte tlačiareň. V opačnom prípade by mohlo dôjsť k poruche tlačiarne.*

Súvisiace informácie

➡ „Aplikácia na aktualizáciu softvéru a firmvéru (EPSON Software Updater)” na strane 269

➡ „Odinštalovanie aplikácií” na strane 149

Kontrola nainštalovania originálneho ovládača tlačiarne Epson — Windows

Pomocou niektorej z nasledujúcich metód môžete skontrolovať, či je vo vašom počítači nainštalovaný originálny ovládač tlačiarne Epson.

Vyberte **Ovládací panel** > **Zobraziť zariadenia a tlačiarne** (**Tlačiarne**, **Tlačiarne a faxy**) a podľa nasledujúceho postupu otvorte okno s vlastnosťami servera tlačiarne.

❏ Windows Windows 10/Windows 8.1/Windows 8/Windows 7/Windows Server 2019/Windows Server 2016/Windows Server 2012 R2/Windows Server 2012/Windows Server 2008 R2

Kliknite na ikonu tlačiarne a potom vo vrchnej časti okna kliknite na položku **Vlastnosti tlačového servera**.

❏ Windows Vista/Windows Server 2008

Pravým tlačidlo myši kliknite na priečinok **Tlačiarne** a potom kliknite na **Spustiť ako správca** > **Vlastnosti servera**.

❏ Windows XP/Windows Server 2003 R2/Windows Server 2003

V ponuke **Súbor** vyberte **Vlastnosti servera**.

Kliknite na kartu **Ovládač**. Ak sa na zozname zobrazí názov vašej tlačiarne, na vašom počítači je nainštalovaný originálny ovládač tlačiarne Epson.

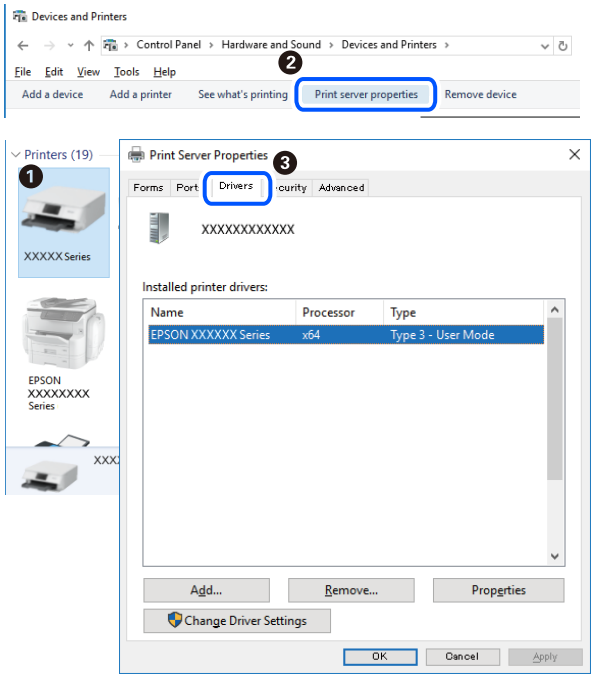

Súvisiace informácie

➡ „Inštalácia aplikácií jednotlivo” na strane 147

Kontrola nainštalovania originálneho ovládača tlačiarne Epson — Mac OS

Pomocou niektorej z nasledujúcich metód môžete skontrolovať, či je vo vašom počítači nainštalovaný originálny ovládač tlačiarne Epson.

Vyberte položku **Preferencie systému** z ponuky Apple > **Tlačiarne a skenery** (alebo **Tlač a skenovanie**, **Tlač a faxovanie**), a potom vyberte tlačiareň. Kliknite na **Možnosti a spotrebný materiál** a ak sa karta **Možnosti** a **Utilita** zobrazia v okne, vo vašom počítači je nainštalovaný originálny ovládač tlačiarne Epson.



Súvisiace informácie

➡ „Inštalácia aplikácií jednotlivo” na strane 147

Pridanie tlačiarne (len Mac OS)

1. Vyberte možnosť **Systémové nastavenia** z ponuky Apple > **Tlačiarne a skenery** (alebo **Tlač a skenovanie**, **Tlač a faxovanie**).
2. Kliknite na tlačidlo +, a potom vyberte možnosť **Pridať ďalšiu tlačiareň alebo skener**.
3. Vyberte svoju tlačiareň a potom vyberte svoju tlačiareň v položke **Použiť**.
4. Kliknite na tlačidlo **Pridať**.

   Poznámka:
   Ak nie je vaša tlačiareň v zozname, skontrolujte, že je správne zapojená k počítaču, a že je počítač zapnutý.

Odinštalovanie aplikácií

Prihláste sa na počítači ako správca. Ak sa na počítači zobrazí výzva na zadanie hesla správcu, zadajte ho.

Odinštalovanie aplikácií — Windows

1. Stlačením tlačidla ⏻ vypnite tlačiareň.
2. Ukončite všetky spustené aplikácie.
3. Otvorte **Ovládací panel**:
   - ❏ Windows 10/Windows Server 2019/Windows Server 2016
     Kliknite na tlačidlo Štart, potom vyberte položky **Systém Windows** > **Ovládací panel**.
   - ❏ Windows 8.1/Windows 8/Windows Server 2012 R2/Windows Server 2012
     Vyberte položky **Pracovná plocha** > **Nastavenia** > **Ovládací panel**.
   - ❏ Windows 7/Windows Vista/Windows XP/Windows Server 2008 R2/Windows Server 2008/Windows Server 2003 R2/Windows Server 2003
     Kliknite na tlačidlo Štart a vyberte položku **Ovládací panel**.
4. Otvorte okno **Odinštalovať program** (alebo **Pridať alebo odstrániť programy**):
   - ❏ Windows 10/Windows 8.1/Windows 8/Windows 7/Windows Vista/Windows Server 2019/Windows Server 2016/Windows Server 2012 R2/Windows Server 2012/Windows Server 2008 R2/Windows Server 2008
     V časti **Programy** vyberte položku **Odinštalovať program**.
   - ❏ Windows XP/Windows Server 2003 R2/Windows Server 2003
     Kliknite na položku **Pridať alebo odstrániť programy**.
5. Vyberte aplikáciu, ktorú chcete odinštalovať.
   Ovládač tlačiarne nie je možné odinštalovať, ak sú v ňom nejaké tlačové úlohy. Pred odinštalovaním ich odstráňte, prípadne počkajte, kým sa vytlačia.
6. Odinštalovanie aplikácií:
   - ❏ Windows 10/Windows 8.1/Windows 8/Windows 7/Windows Vista/Windows Server 2019/Windows Server 2016/Windows Server 2012 R2/Windows Server 2012/Windows Server 2008 R2/Windows Server 2008
     Kliknite na položku **Odinštalovať alebo zmeniť** alebo na položku **Odinštalovať**.
   - ❏ Windows XP/Windows Server 2003 R2/Windows Server 2003
     Kliknite na položku **Zmeniť alebo odstrániť** alebo na položku **Odstrániť**.

   Poznámka:
   *Ak sa zobrazí okno **Kontrola používateľských kont**, kliknite na položku **Pokračovať**.*
7. Postupujte podľa pokynov na obrazovke.

Odinštalovanie aplikácií — Mac OS

1. Prevezmite nástroj Uninstaller pomocou aplikácie EPSON Software Updater.
   Po prevzatí nie je nutné nástroj Uninstaller opätovne preberať pri každom ďalšom odinštalovaní niektorej aplikácie.
2. Stlačením tlačidla ⏻ vypnite tlačiareň.

3. Ak chcete odinštalovať ovládač tlačiarne, vyberte položku **Systémové nastavenia** z ponuky Apple > **Tlačiarne a skenery** (alebo **Tlač a skenovanie**, **Tlač a faxovanie**) a potom odstráňte tlačiareň zo zoznamu povolených tlačiarní.
4. Ukončite všetky spustené aplikácie.
5. Vyberte položky **Prejsť** > **Aplikácie** > **Epson Software** > **Uninstaller**.
6. Vyberte aplikáciu, ktorú chcete odinštalovať, a potom kliknite na položku **Uninstall**.

> ***Upozornenie:***
> *Nástroj Uninstaller odstráni z počítača ovládače pre všetky atramentové tlačiarne Epson. Ak používate viaceré atramentové tlačiarne Epson a želáte si vymazať len niektoré ovládače, vymažte ich najskôr všetky, a potom znovu nainštalujte potrebný ovládač tlačiarne.*

Poznámka:
*Ak sa v zozname aplikácií nenachádza aplikácia, ktorú chcete odinštalovať, jej odinštalovanie pomocou nástroja Uninstaller nie je možné. V takom prípade vyberte položky **Prejsť** > **Aplikácie** > **Epson Software**, vyberte aplikáciu, ktorú chcete odinštalovať, a potom ju potiahnite myšou na ikonu koša.*

Súvisiace informácie

➡ „Aplikácia na aktualizáciu softvéru a firmvéru (EPSON Software Updater)” na strane 269

Aktualizácia aplikácií a firmvéru

Aktualizáciou aplikácií a firmvéru je možné riešiť niektoré problémy alebo vylepšovať či pridávať funkcie. Uistite sa, že používate najnovšie verzie aplikácií a firmvéru.

1. Uistite sa, že je tlačiareň pripojená k počítaču a že je počítač pripojený na internet.
2. Spustite aplikáciu EPSON Software Updater a vykonajte aktualizáciu aplikácií alebo firmvéru.

> ***Upozornenie:***
> *Kým nebude aktualizácia dokončená, nevypínajte ani neodpájajte tlačiareň. V opačnom prípade by mohlo dôjsť k poruche tlačiarne.*

Poznámka:
Ak sa v zozname nenachádza aplikácia, ktorú chcete aktualizovať, jej aktualizácia pomocou nástroja EPSON Software Updater nie je možná. Pohľadajte najnovšie verzie aplikácií na miestnej webovej lokalite spoločnosti Epson.

https://www.epson.com

Súvisiace informácie

➡ „Aplikácia na aktualizáciu softvéru a firmvéru (EPSON Software Updater)” na strane 269

Aktualizácia firmvéru tlačiarne pomocou ovládacieho panela

Ak môže byť tlačiareň pripojená k internetu, môžete aktualizovať firmvér tlačiarne pomocou ovládacieho panela. Môžete tiež nastaviť, aby tlačiareň pravidelne overovala aktualizácie firmvéru a upozornila vás, ak sú nejaké k dispozícii.

Súvisiace informácie

➡ „Aplikácia na aktualizáciu softvéru a firmvéru (EPSON Software Updater)" na strane 269

Preprava a skladovanie tlačiarne

Ak potrebujete uschovať tlačiareň alebo ju chcete prepraviť kvôli presunu alebo oprave, podľa ďalej uvedených krokov zabaľte tlačiareň.

1. Vypnite tlačiareň stlačením tlačidla ⏻.
2. Kontrolka napájania musí zhasnúť, potom odpojte napájací kábel.

   > ***Upozornenie:***
   > *Napájací kábel odpojte, keď kontrolka napájania zhasne. V opačnom prípade sa tlačová hlava nevráti do východiskovej polohy a atrament zoschne, čo znemožní tlač.*

3. Odpojte všetky káble, ako sú napájací kábel a USB kábel.
4. Vyberte všetok papier z tlačiarne.
5. Uistite sa, či v tlačiarni nie sú žiadne originály.
6. Otvorte jednotku skenera, keď je kryt na dokumenty zatvorený.

   > ***Upozornenie:***
   > *Pri otváraní alebo zatváraní jednotky skenera dávajte pozor, aby ste si neprivreli ruku alebo prsty. Inak sa môžete zraniť.*

7. Nastavte prepravný zámok do zaistenej polohy (Transport).

   Prepravný zámok zastaví prívod atramentu, aby nedošlo k vytečeniu atramentu pri prenose a uskladnení.

Ak tlačová hlava nie je v dole znázornenej polohe, posuňte ju rukou.

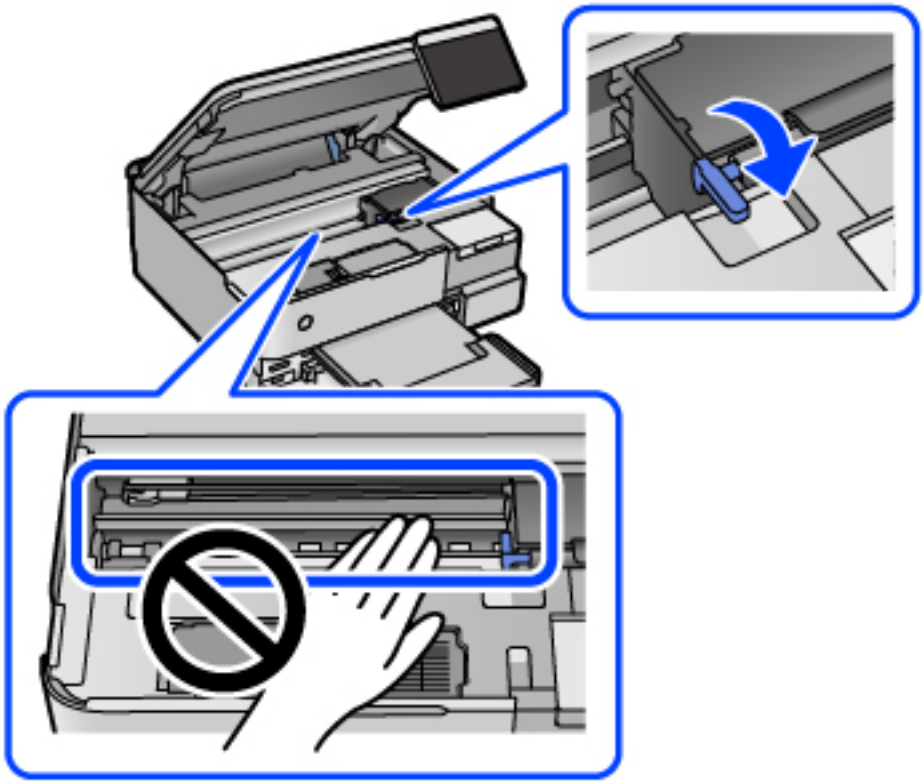

8. Zaistite tlačovú hlavu k puzdru páskou.

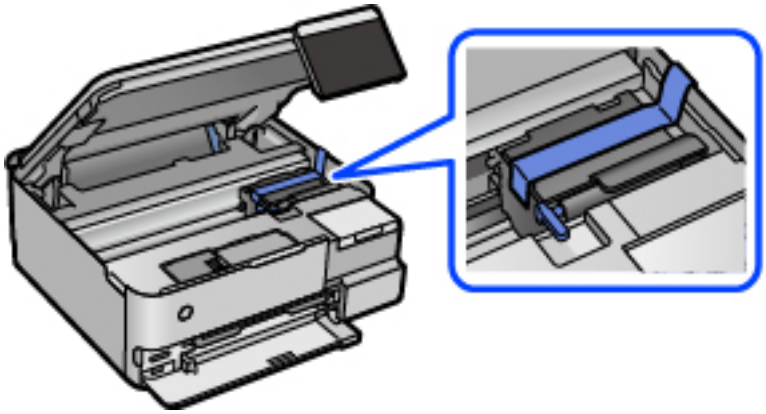

9. Dbajte na to, aby uzáver bol na zásobníku atramentu pevne nasadený.

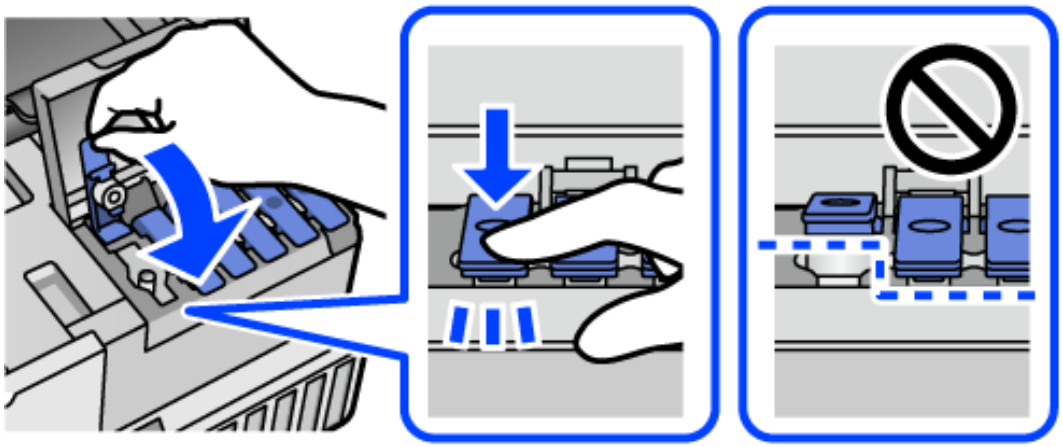

10. Poriadne zatvorte kryt atramentového zásobníka.

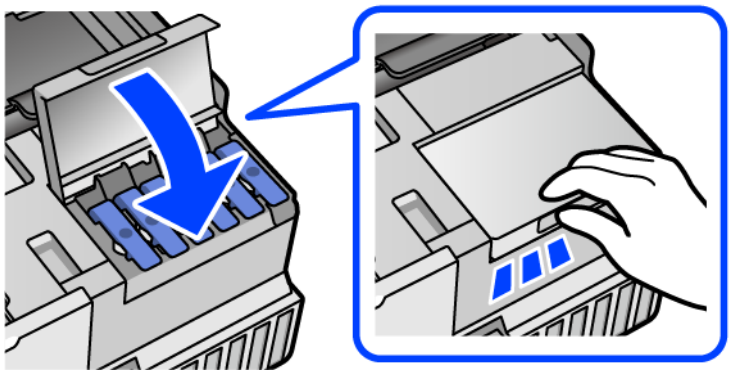

11. Zavrite jednotku skenera.

    Jednotka skenera je navrhnutá tak, aby sa zatvárala pomaly a trochu ťažšie. Je to v rámci prevencie pred zachytením prstov. Pokračujte v zatváraní, aj keď cítite určitý odpor.

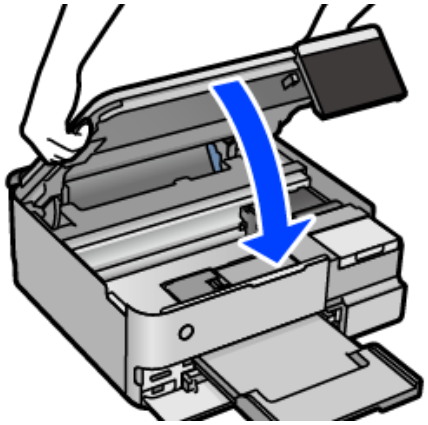

12. Zabaľte tlačiareň, ako je zobrazené nižšie.

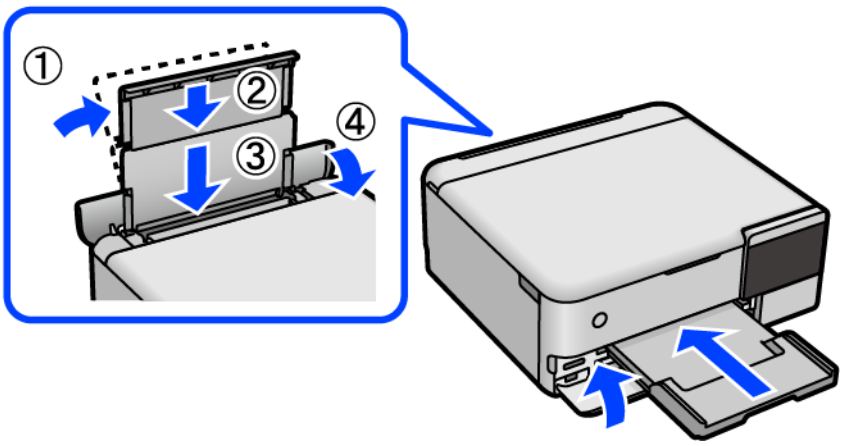

13. Vložte tlačiareň do plastového vrecka, ktoré bolo priložené n transport, a vrecko uzatvorte.

14. Tlačiareň zabaľte do ochranného obalu a vložte do originálnej škatule.

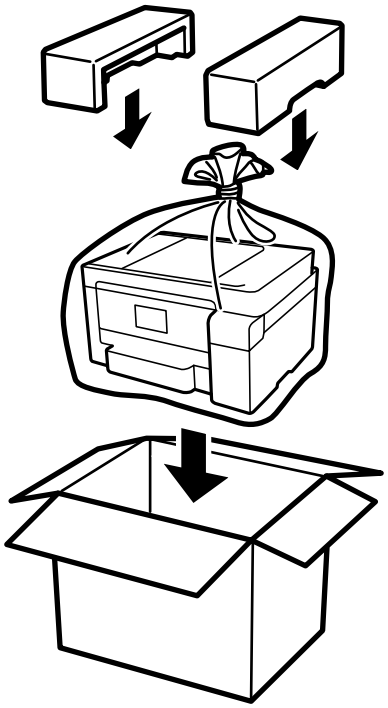

Upozornenie:

- ❏ *Tlačiareň zdvíhajte pri nesení v stabilnej polohe. Zdvíhanie tlačiarne v nestabilnej polohe môže zapríčiniť zranenie.*
- ❏ *Pri dvíhaní tlačiarne umiestnite ruky do polohy vyobrazenej nižšie. Nedržte tlačiareň za prednú ani zadnú stranu.*

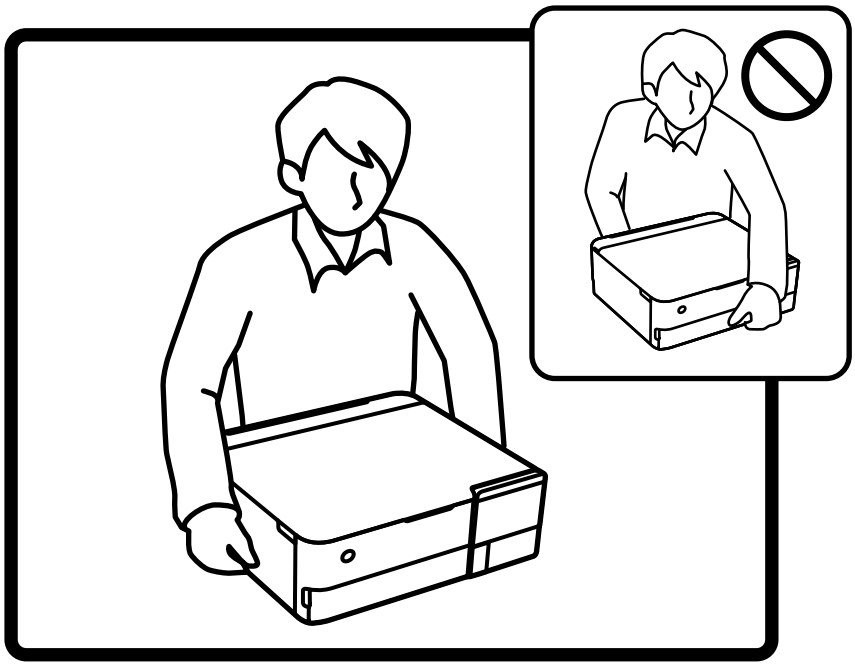

Upozornenie:

❏ *Pri skladovaní alebo preprave nádobiek s atramentom dbajte na to, aby sa nádobka nenakláňala, nespadla alebo nebola vystavená teplotným zmenám.V opačnom prípade môže dôjsť k úniku atramentu, aj keď je kryt nádobky s atramentom bezpečne utiahnutý.Keď uťahujete kryt nádobky s atramentom, držte ju v zvislej polohe. Počas prepravy dodržiavajte preventívne opatrenia týkajúce sa vytečenia atramentu, napríklad pri prenášaní nádobky vo vrecku.*

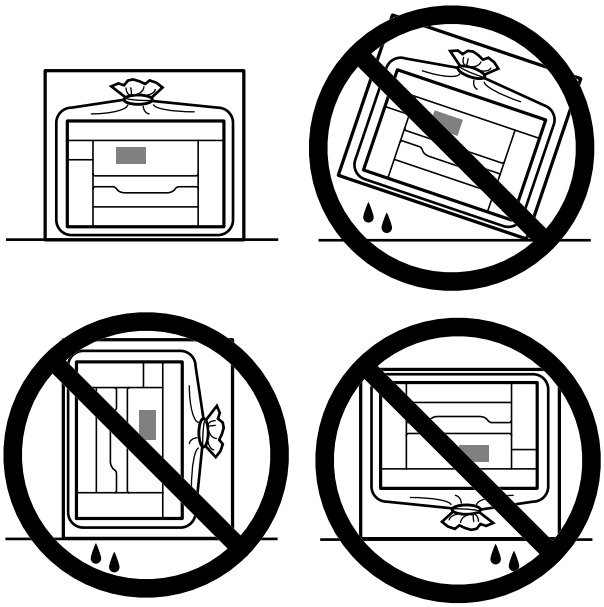

❏ *Neukladajte otvorené nádobky s atramentom do škatule s tlačiarňou.*



Pri ďalšom použití tlačiarne nezabudnite odstrániť pásku zaisťujúcu tlačovú hlavu a nastaviť prepravný zámok do odistenej polohy (Tlač). Ak pri ďalšej tlačí zistíte pokles kvality tlače, vyčistite a zarovnajte tlačovú hlavu.

Súvisiace informácie

➡ „Kontrola a čistenie tlačovej hlavy” na strane 134

➡ „Zarovnanie tlačovej hlavy” na strane 137

Riešenie problémov

Tlačiareň nepracuje podľa očakávania. 159

Hlásenie zobrazené na LCD obrazovke. 196

Papier sa zasekáva. 198

Je čas znova naplniť atramentom. 205

Je čas vymeniť skrinku údržby. 211

Kvalita tlače, kopírovania a skenovania je zlá. 212

Nemožno vyriešiť problém. 232

Tlačiareň nepracuje podľa očakávania

Tlačiareň sa nezapne ani nevypne

Napájanie sa nezapne

Do úvahy pripadajú nasledujúce príčiny.

Napájací kábel nie je zapojený do elektrickej zásuvky správne.

Riešenia

Uistite sa, že napájací kábel je správne zapojený.

Tlačidlo ⏻ nebolo stlačené dostatočne dlho.

Riešenia

Podržte tlačidlo ⏻ stlačené o čosi dlhšie.

Tlačiareň sa nezapne automaticky

Funkcia Automatické zapnutie je vypnutá.

Riešenia

- ❏ Vyberte položky **Nastav.** > **Zákl. nastavenia** a potom aktivujte nastavenie **Automatické zapnutie**.
- ❏ Keď pripájate pomocou kábla USB, uistite sa, či je kábel US poriadne pripojený k tlačiarni a počítaču.
- ❏ Keď pripájate cez sieť, uistite sa, či je tlačiareň správne pripojená k sieti uvedenej na hlavnej obrazovke tlačiarne.

➡ „Návod k ikone Sieť” na strane 27

Napájanie sa nevypne

Tlačidlo ⏻ nebolo stlačené dostatočne dlho.

Riešenia

Podržte tlačidlo ⏻ stlačené o čosi dlhšie. Ak sa tlačiareň aj tak nedá vypnúť, odpojte napájací kábel. Aby sa predišlo vyschnutiu tlačovej hlavy, tlačiareň znovu zapnite a vypnite stlačením tlačidla ⏻.

Papier sa nepodáva správne

Papier sa nepodáva

Do úvahy pripadajú nasledujúce príčiny.

Miesto na inštaláciu nie je vhodné.

Riešenia

Tlačiareň umiestnite na rovný povrch a prevádzkujte ju v odporúčaných podmienkach okolitého prostredia.

➡ „Environmentálne technické údaje” na strane 284

Používa sa nepodporovaný papier.

Riešenia

Používajte papier podporovaný touto tlačiarňou.

➡ „Dostupný papier a kapacity” na strane 255
➡ „Nedostupné typy papiera” na strane 260

Manipulácia s papierom je nevhodná.

Riešenia

Postupujte podľa opatrení týkajúcich sa manipulácie s papierom.

➡ „Bezpečnostné opatrenia pri manipulácii s papierom” na strane 33

V tlačiarni je vložených príliš veľa hárkov.

Riešenia

Neprekračujte pri vkladaní hárkov maximálny počet, ktorý je stanovený pre daný papier.

➡ „Dostupný papier a kapacity” na strane 255

Nastavenia papiera na tlačiarni sú nesprávne.

Riešenia

Uistite sa, že nastavenia veľkosti a typu papiera sa zhodujú so skutočnou veľkosťou a typom papiera, ktorý ste vložili do tlačiarne.

➡ „Nastavenia veľkosti a typu papiera” na strane 35

Paper sa zošmykáva, keď sa na valec prilepí papierový prach.

Riešenia

Vyčistite valec.

➡ „Vylepšenie problémov s podávaním papiera” na strane 131

Papier sa podáva nesprávne naklonený

Do úvahy pripadajú nasledujúce príčiny.

Miesto na inštaláciu nie je vhodné.

Riešenia

Tlačiareň umiestnite na rovný povrch a prevádzkujte ju v odporúčaných podmienkach okolitého prostredia.

➡ „Environmentálne technické údaje” na strane 284

Používa sa nepodporovaný papier.

Riešenia

Používajte papier podporovaný touto tlačiarňou.

➡ „Dostupný papier a kapacity” na strane 255
➡ „Nedostupné typy papiera” na strane 260

Manipulácia s papierom je nevhodná.

Riešenia

Postupujte podľa opatrení týkajúcich sa manipulácie s papierom.

➡ „Bezpečnostné opatrenia pri manipulácii s papierom” na strane 33

Papier je vložený nesprávne.

Riešenia

Vložte papier správnym smerom a posuňte postrannú vodiacu lištu k hrane papiera.

➡ „Vloženie papiera” na strane 36

V tlačiarni je vložených príliš veľa hárkov.

Riešenia

Neprekračujte pri vkladaní hárkov maximálny počet, ktorý je stanovený pre daný papier.

➡ „Dostupný papier a kapacity” na strane 255

Nastavenia papiera na tlačiarni sú nesprávne.

Riešenia

Uistite sa, že nastavenia veľkosti a typu papiera sa zhodujú so skutočnou veľkosťou a typom papiera, ktorý ste vložili do tlačiarne.

➡ „Nastavenia veľkosti a typu papiera” na strane 35

Paper sa zošmykáva, keď sa na valec prilepí papierový prach.

Riešenia

Vyčistite valec.

➡ „Vylepšenie problémov s podávaním papiera” na strane 131

Niekoľko hárkov papiera sa podáva naraz

Do úvahy pripadajú nasledujúce príčiny.

Miesto na inštaláciu nie je vhodné.

Riešenia

Tlačiareň umiestnite na rovný povrch a prevádzkujte ju v odporúčaných podmienkach okolitého prostredia.

➡ „Environmentálne technické údaje” na strane 284

Používa sa nepodporovaný papier.

Riešenia

Používajte papier podporovaný touto tlačiarňou.

➡ „Dostupný papier a kapacity” na strane 255
➡ „Nedostupné typy papiera” na strane 260

Manipulácia s papierom je nevhodná.

Riešenia

Postupujte podľa opatrení týkajúcich sa manipulácie s papierom.

➡ „Bezpečnostné opatrenia pri manipulácii s papierom” na strane 33

Papier je navlhčený alebo mokrý.

Riešenia

Vložte nový papier.

Statická elektrina spôsobuje, že sa hárky papiera k sebe lepia.

Riešenia

Pred vložením papier prefúknite. Ak sa papier stále nepodáva, vkladajte papier po jednom hárku.

V tlačiarni je vložených príliš veľa hárkov.

Riešenia

Neprekračujte pri vkladaní hárkov maximálny počet, ktorý je stanovený pre daný papier.

➡ „Dostupný papier a kapacity” na strane 255

Nastavenia papiera na tlačiarni sú nesprávne.

Riešenia

Uistite sa, že nastavenia veľkosti a typu papiera sa zhodujú so skutočnou veľkosťou a typom papiera, ktorý ste vložili do tlačiarne.

➡ „Nastavenia veľkosti a typu papiera” na strane 35

Paper sa zošmykáva, keď sa na valec prilepí papierový prach.

Riešenia

Vyčistite valec.

➡ „Vylepšenie problémov s podávaním papiera” na strane 131

Počas ručného podávania pri obojstrannej tlači sa podáva viac hárkov naraz.

Riešenia

Vytiahnite všetok papier vložený v zdroji papiera a až potom vložte papier.

Papier sa počas tlače vysunie

Letterhead nie je zvolené ako typ papiera.

Riešenia

Keď vkladáte hlavičkový papier (papier, na ktorom sú v hlavičke predtlačené informácie, ako je napríklad meno odosielateľa alebo názov spoločnosti), vyberte ako nastavenie typu papiera možnosť **Letterhead**.

Nedá sa tlačiť

Nedá sa tlačiť zo systému Windows

Uistite sa, či sú tlačiareň a počítač správne pripojené.

Príčina a riešenie sa môžu líšiť v závislosti od toho, či sú pripojené alebo nie.

Kontrola stavu pripojenia

Pomocou programu Epson Printer Connection Checker skontrolujete stav počítača a tlačiarne. V závislosti od výsledku kontroly sa môže dať problém vyriešiť.

1. Dvakrát kliknite na ikonu **Epson Printer Connection Checker** na pracovnej ploche.

   Spustí sa aplikácia Epson Printer Connection Checker.

   Ak na pracovnej ploche ikona nie je, spustite program Epson Printer Connection Checker podľa ďalej uvedených spôsobov.

   ❏ Windows 10

   Kliknite na tlačidlo Štart a vyberte položky **Epson Software** > **Epson Printer Connection Checker**.

   ❏ Windows 8.1/Windows 8

   Zadajte názov aplikácie do kľúčového tlačidla Vyhľadávanie, a potom vyberte zobrazenú ikonu.

   ❏ Windows 7

   Kliknite na tlačidlo Štart a vyberte položky **Všetky programy** > **Epson Software** > **Epson Printer Connection Checker**.

2. Skontrolujte podľa pokynov na obrazovke.

   Poznámka:
   Ak názov tlačiarne nie je zobrazený, nainštalujte originálny ovládač tlačiarne Epson.

   „Kontrola nainštalovania originálneho ovládača tlačiarne Epson — Windows" na strane 148

Keď ste identifikovali problém, postupujte podľa riešenia zobrazeného na obrazovke.

Keď sa problém nedá vyriešiť, skontrolujte podľa situácie nasledujúce.

❏ Tlačiareň nie je cez sieťové pripojenie rozpoznaná

„Nedá sa pripojiť k sieti" na strane 164

❏ Tlačiareň nie je cez USB pripojenie rozpoznaná

„Tlačiareň sa nedá pripojiť cez USB (Windows)" na strane 166

❏ Tlačiareň je rozpoznaná, ale tlač sa nedá vykonávať.

„Nedá sa tlačiť, hoci bolo pripojenie nadviazané (Windows)" na strane 167

Nedá sa pripojiť k sieti

Problém môže byť jeden z nasledovných.

So sieťovými zariadeniami pre pripojenie cez Wi-Fi je niečo nesprávne.

Riešenia

Vypnite zariadenia, ktoré chcete pripojiť k sieti. Počkajte asi 10 sekúnd a potom zapnite zariadenia v tomto poradí: bezdrôtový smerovač, počítač alebo inteligentné zariadenia a potom tlačiareň. Premiestnite tlačiareň a počítač alebo inteligentné zariadenie bližšie k bezdrôtovému smerovaču, aby sa zlepšila komunikácia rádiovými vlnami, a potom skúste urobiť nastavenia siete znova.

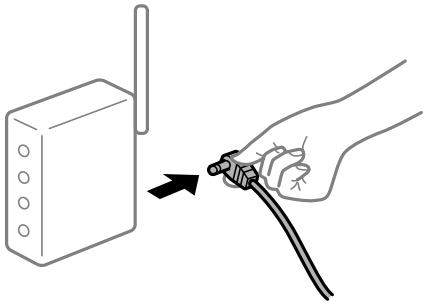

Zariadenia nedokážu prijímať signály z bezdrôtového smerovača, pretože sú príliš ďaleko od seba.

Riešenia

Po premiestnení počítača alebo inteligentného zariadenia a tlačiarne bližšie k bezdrôtovému smerovaču vypnite bezdrôtový smerovač a znova ho zapnite.

Keď vymeníte bezdrôtový smerovač, nastavenia sa nezhodujú s novým smerovačom.

Riešenia

Urobte nastavenia pripojenia znova, aby zodpovedali novému bezdrôtovému smerovaču.

➡ „Pri výmene bezdrôtového smerovača" na strane 236

SSID pripojené z počítača alebo inteligentného zariadenia a počítača sú odlišné.

Riešenia

Keď používate viaceré bezdrôtové smerovače súčasne, prípadne má bezdrôtový smerovač viac SSID a zariadenia sú pripojené k rozličným SSID, nie je možné pripojiť k bezdrôtovému smerovaču.

Pripojte počítač alebo inteligentné zariadenie k rovnakému SSID ako tlačiareň.

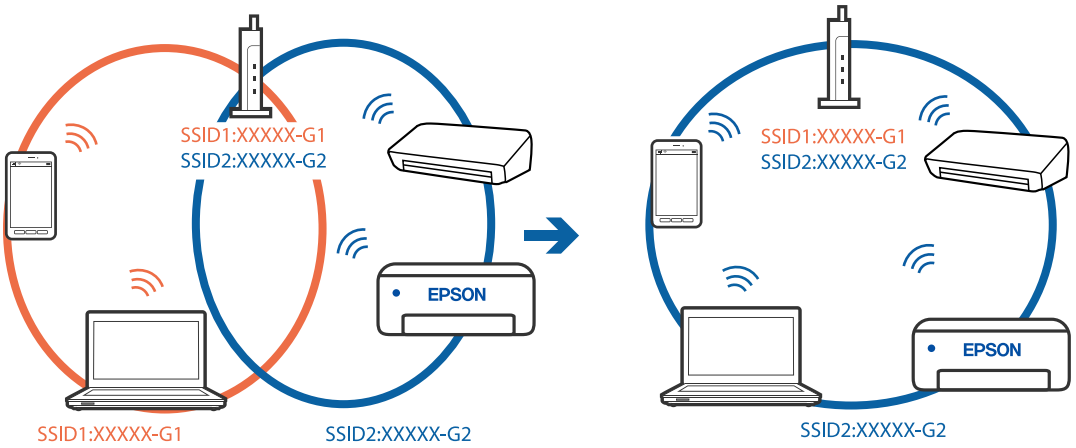

K dispozícii je oddeľovač súkromia na bezdrôtovom smerovači.

Riešenia

Väčšina bezdrôtových smerovačov má oddeľovaciu funkciu, ktorá blokuje komunikáciu medzi zariadeniami v rámci rovnakého SSID. Ak komunikácia medzi tlačiarňou a počítačom alebo inteligentným zariadením nie je možná, hoci sú pripojené k rovnakej sieti, deaktivujte na bezdrôtovom smerovači oddeľovaciu funkciu. Pozrite si návod k bezdrôtovému smerovaču, kde nájdete ďalšie podrobnosti.

IP adresa je priradená nesprávne.

Riešenia

Ak je IP adresa pridelená tlačiarni 169.254.XXX.XXX a maska podsiete je 255.255.0.0, IP adresa nemusí byť priradená správne.

Vyberte položky **Nastav.** > **Nastavenia siete** > **Rozšírené** na ovládacom paneli skenera a potom skontrolujte IP adresu a masku podsiete priradené tlačiarni.

Reštartujte bezdrôtový smerovač, prípadne vynulujte nastavenia siete pre tlačiareň.

➡ „Vynulovanie sieťového pripojenia” na strane 236

Je problém s nastaveniami siete na počítači.

Riešenia

Skúste z počítača otvoriť nejakú webovú stránku, aby ste sa uistili, či sú nastavenia siete na počítači správne. Ak nemôžete otvoriť žiadnu webovú stránku, problém je v počítači.

Skontrolujte sieťové pripojenie počítača. Pozrite si dokumentáciu k počítaču, kde nájdete ďalšie podrobnosti.

Tlačiareň bola pripojená cez sieť Ethernet využívajúcu zariadenia podporujúce štandard IEEE 802.3az (Energeticky účinná sieť Ethernet).

Riešenia

Keď pripájate tlačiareň cez sieť Ethernet pomocou zariadení podporujúcich normu IEEE 802.3az (Energeticky účinná sieť Ethernet), môžu sa vyskytnúť nasledujúce problémy v závislosti od rozbočovača alebo smerovača, ktoré používate.

- ❏ Pripojenie sa stáva nestabilné, tlačiareň sa znova a znova pripája a odpája.
- ❏ Nedá sa pripojiť k tlačiarni.
- ❏ Rýchlosť pripojenia sa znižuje.

Postupujte podľa ďalej uvedených pokynov, zakážte normu IEEE 802.3az pre tlačiareň a potom pripojte.

1. Odpojte kábel siete Ethernet pripojený k počítaču a tlačiarni.
2. Keď je režim siete IEEE 802.3az pre počítač povolený, zakážte ho.
   Pozrite si dokumentáciu k počítaču, kde nájdete ďalšie podrobnosti.
3. Prepojte počítač s tlačiarňou priamo káblom siete Ethernet.
4. Na tlačiarni vytlačte správu o sieťovom pripojení.
   „Tlač správy o sieťovom pripojení” na strane 247
5. Skontrolujte IP adresu tlačiarne na správe o sieťovom pripojení.
6. Na počítači otvorte aplikáciu Web Config.
   Spustite webový prehľadávač a potom zadajte IP adresu tlačiarne.
   „Aplikácia na konfiguráciu činností tlačiarne (Web Config)” na strane 267
7. V zozname vpravo hore vyberte položku **Rozšírené nastavenia**.
8. Vyberte položky **Nastavenia siete** > **Drôtová sieť LAN**.
9. Vyberte možnosť **Vyp.** pre **IEEE 802.3az**.
10. Kliknite na tlačidlo **Ďalej**.
11. Kliknite na tlačidlo **OK**.
12. Odpojte kábel siete Ethernet pripojený k počítaču a tlačiarni.
13. Ak ste v kroku 2 zakázali režim IEEE 802.3az pre počítač, povoľte ho.
14. Pripojte k počítaču a tlačiarni káble siete Ethernet, ktoré ste odpojili v kroku 1.

Ak problém pretrváva, môžu problém spôsobovať iné zariadenia okrem tlačiarne.

Tlačiareň sa nedá pripojiť cez USB (Windows)

Do úvahy pripadajú nasledujúce príčiny.

USB kábel nie je zapojený do elektrickej zásuvky správne.

Riešenia

Kábel rozhrania USB bezpečne zapojte do tlačiarne a počítača.

Ide o problém s rozbočovačom USB.

Riešenia

Ak používate rozbočovač USB, pokúste sa pripojiť tlačiareň priamo k počítaču.

Je problém s USB káblom alebo vstupom USB.

Riešenia

Ak kábel USB nie je možné rozpoznať, zmeňte port, prípadne vymeňte kábel USB.

Nedá sa tlačiť, hoci bolo pripojenie nadviazané (Windows)

Do úvahy pripadajú nasledujúce príčiny.

Originálny ovládač tlačiarne Epson nebol nainštalovaný.

Riešenia

Ak nebol nainštalovaný originálny ovládač tlačiarne Epson (EPSON XXXXX), dostupné funkcie sú obmedzené. Odporúčame používať originálny ovládač tlačiarne Epson.

➡ „Kontrola nainštalovania originálneho ovládača tlačiarne Epson — Windows” na strane 148

➡ „Kontrola nainštalovania originálneho ovládača tlačiarne Epson — Mac OS” na strane 149

Ide o problém so softvérom alebo údajmi.

Riešenia

- ❏ Ak tlačíte graficky náročný obrázok, počítač nemusí mať dostatok pamäte. Vytlačte obrázok pri nižšom rozlíšení alebo s menšou veľkosťou.
- ❏ Ak ste vyskúšali všetky uvedené riešenia a problém sa nevyriešil, skúste odinštalovať a znovu nainštalovať ovládač tlačiarne

➡ „Inštalácia a odinštalovanie aplikácií jednotlivo” na strane 147

Ide o problém so stavom tlačiarne.

Riešenia

Kliknite na položku **EPSON Status Monitor 3** na karte **Údržba** v ovládači tlačiarne a potom skontrolujte stav tlačiarne. Ak je funkcia **EPSON Status Monitor 3** vypnutá, kliknite na položku **Rozšírené nastavenia** na karte **Údržba** a potom vyberte položku **Zapnúť EPSON Status Monitor 3**.

Stále je tu úloha čakajúca na vytlačenie.

Riešenia

V ovládači tlačiarne kliknite na položku **Tlačový front** na karte **Údržba**. Ak zostávajú nepotrebné údaje, vyberte položku **Zrušiť všetky dokumenty** v ponuke **Tlačiareň**.

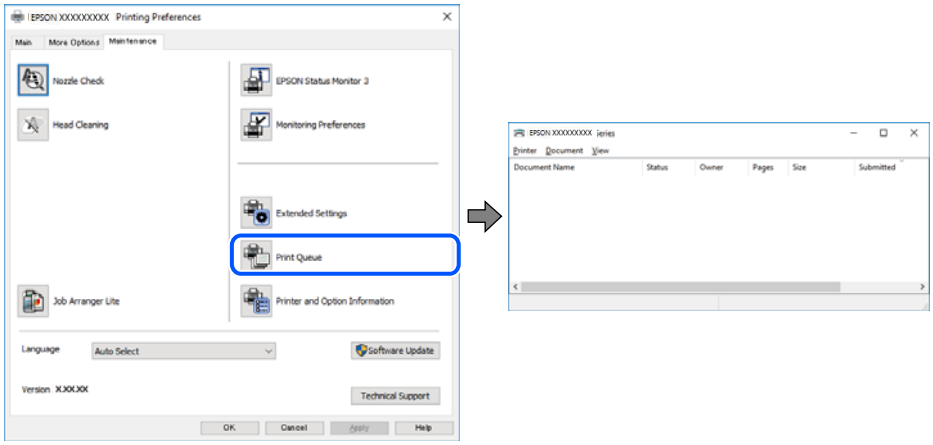

Tlačiareň čaká alebo je odpojená.

Riešenia

V ovládači tlačiarne kliknite na položku **Tlačový front** na karte **Údržba**.

Ak je tlačiareň odpojená alebo čaká na tlačovú úlohu, zrušte nastavenie odpojenia alebo čakania na tlačovú úlohu v ponuke **Tlačiareň**.

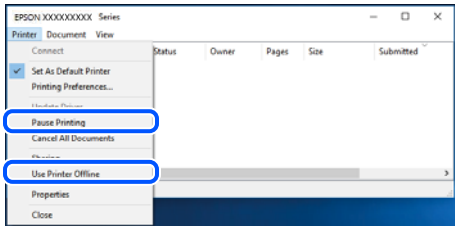

Tlačiareň nie je zvolená ako predvolená.

Riešenia

Kliknite pravým tlačidlom myši na ikonu v ponuke **Ovládací panel** > **Zobraziť zariadenia a tlačiarne** (alebo **Tlačiarne**, **Tlačiarne a faxy**) a kliknite na možnosť **Nastaviť ako predvolenú tlačiareň**.

Poznámka:
Ak sú tu ikony viacerých tlačiarní, pozrite ďalej spôsob, ako vybrať správnu tlačiareň.

Príklad)

USB pripojenie: EPSON XXXX Series

Sieťové pripojenie: EPSON XXXX Series (sieť)

Ak ovládač tlačiarne nainštalujete viackrát, môžu sa vytvoriť kópie ovládača tlačiarne. Ak sa vytvoria kópie „EPSON XXXX Series (kópia 1)“, kliknite pravým tlačidlom myši na ikonu ovládača tlačiarne a potom kliknite na položku **Odstrániť zariadenie**.

Port tlačiarne nie je nastavený správne.

Riešenia

V ovládači tlačiarne kliknite na položku **Tlačový front** na karte **Údržba**.

Zaistite, aby bol port tlačiarne nasledovne správne zvolený v položke **Vlastnosti** > **Port** v ponuke **Tlačiareň**.

Pripojenie cez USB: **USBXXX**, Sieťové pripojenie: **EpsonNet Print Port**

Tlačiareň občas nechce tlačiť cez sieťové pripojenie

Problém môže byť jeden z nasledovných.

Sieťové prostredie sa zmenilo.

Riešenia

Keď ste zmenili sieťové prostredie, napríklad bezdrôtový smerovač alebo poskytovateľa, urobte nastavenia siete na tlačiarni znova.

Pripojte počítač alebo inteligentné zariadenie k rovnakému SSID ako tlačiareň.

➡ „Vynulovanie sieťového pripojenia” na strane 236

So sieťovými zariadeniami pre pripojenie cez Wi-Fi je niečo nesprávne.

Riešenia

Vypnite zariadenia, ktoré chcete pripojiť k sieti. Počkajte asi 10 sekúnd a potom zapnite zariadenia v tomto poradí: bezdrôtový smerovač, počítač alebo inteligentné zariadenia a potom tlačiareň. Premiestnite tlačiareň a počítač alebo inteligentné zariadenie bližšie k bezdrôtovému smerovaču, aby sa zlepšila komunikácia rádiovými vlnami, a potom skúste urobiť nastavenia siete znova.

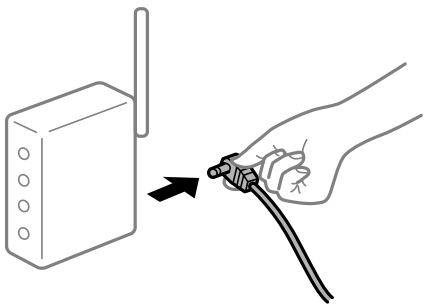

Tlačiareň nie je pripojená k sieti.

Riešenia

Vyberte ponuku **Nastav.** > **Nastavenia siete** > **Kontrola pripojenia** a potom vytlačte správu o sieťovom pripojení. Ak sa v správe ukazuje, že pripojenie k sieti je neúspešné, skontrolujte správu o sieťovom pripojení a potom postupujte podľa vytlačených riešení.

➡ „Tlač správy o sieťovom pripojení” na strane 247

Je problém s nastaveniami siete na počítači.

Riešenia

Skúste z počítača otvoriť nejakú webovú stránku, aby ste sa uistili, či sú nastavenia siete na počítači správne. Ak nemôžete otvoriť žiadnu webovú stránku, problém je v počítači.

Skontrolujte sieťové pripojenie počítača. Pozrite si dokumentáciu k počítaču, kde nájdete ďalšie podrobnosti.

Stále je tu úloha čakajúca na vytlačenie.

Riešenia

V ovládači tlačiarne kliknite na položku **Tlačový front** na karte **Údržba**. Ak zostávajú nepotrebné údaje, vyberte položku **Zrušiť všetky dokumenty** v ponuke **Tlačiareň**.

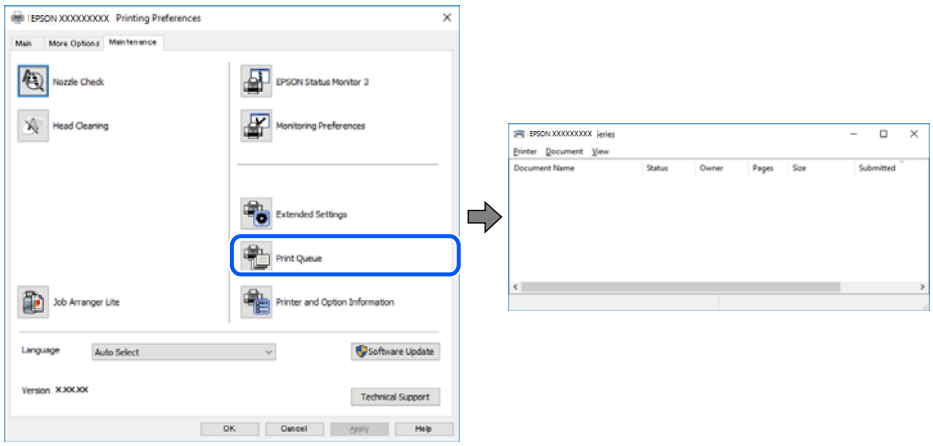

Tlačiareň čaká alebo je odpojená.

Riešenia

V ovládači tlačiarne kliknite na položku **Tlačový front** na karte **Údržba**.

Ak je tlačiareň odpojená alebo čaká na tlačovú úlohu, zrušte nastavenie odpojenia alebo čakania na tlačovú úlohu v ponuke **Tlačiareň**.

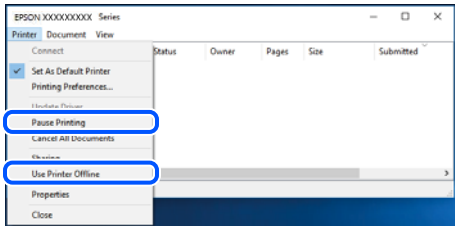

Tlačiareň nie je zvolená ako predvolená.

Riešenia

Kliknite pravým tlačidlom myši na ikonu v ponuke **Ovládací panel** > **Zobraziť zariadenia a tlačiarne** (alebo **Tlačiarne**, **Tlačiarne a faxy**) a kliknite na možnosť **Nastaviť ako predvolenú tlačiareň**.

Poznámka:
Ak sú tu ikony viacerých tlačiarní, pozrite ďalej spôsob, ako vybrať správnu tlačiareň.

Príklad)

USB pripojenie: EPSON XXXX Series

Sieťové pripojenie: EPSON XXXX Series (sieť)

Ak ovládač tlačiarne nainštalujete viackrát, môžu sa vytvoriť kópie ovládača tlačiarne. Ak sa vytvoria kópie „EPSON XXXX Series (kópia 1)“, kliknite pravým tlačidlom myši na ikonu ovládača tlačiarne a potom kliknite na položku **Odstrániť zariadenie**.

Port tlačiarne nie je nastavený správne.

Riešenia

V ovládači tlačiarne kliknite na položku **Tlačový front** na karte **Údržba**.

Zaistite, aby bol port tlačiarne nasledovne správne zvolený v položke **Vlastnosti** > **Port** v ponuke **Tlačiareň**.

Pripojenie cez USB: **USBXXX**, Sieťové pripojenie: **EpsonNet Print Port**

Nedá sa tlačiť zo systému Mac OS

Uistite sa, či sú tlačiareň a počítač správne pripojené.

Príčina a riešenie sa môžu líšiť v závislosti od toho, či sú pripojené alebo nie.

Kontrola stavu pripojenia

Pomocou programu EPSON Status Monitor skontrolujete stav počítača a tlačiarne.

1. Vyberte položku **Preferencie systému** z ponuky Apple > **Tlačiarne a skenery** (alebo **Tlač a skenovanie**, **Tlač a faxovanie**), a potom vyberte tlačiareň.
2. Kliknite na položky **Možnosti a náplne** > **Utilita** > **Otvoriť utilitu tlačiarne**.
3. Kliknite na tlačidlo **EPSON Status Monitor**.

Keď sa zobrazujú hladiny zostávajúceho atramentu, pripojenie medzi počítačom a tlačiarňou bolo úspešne nadviazané.

Ak pripojenie nebolo nadviazané, skontrolujte nasledujúce.

❏ Tlačiareň nie je cez sieťové pripojenie rozpoznaná

„Nedá sa pripojiť k sieti” na strane 171

❏ Tlačiareň nie je cez USB pripojenie rozpoznaná

„Tlačiareň sa nedá pripojiť cez USB (Mac OS)” na strane 174

Ak pripojenie bolo nadviazané, skontrolujte nasledujúce.

❏ Tlačiareň je rozpoznaná, ale tlač sa nedá vykonávať.

„Nedá sa tlačiť, hoci bolo pripojenie nadviazané (Mac OS)” na strane 175

Nedá sa pripojiť k sieti

Problém môže byť jeden z nasledovných.

So sieťovými zariadeniami pre pripojenie cez Wi-Fi je niečo nesprávne.

Riešenia

Vypnite zariadenia, ktoré chcete pripojiť k sieti. Počkajte asi 10 sekúnd a potom zapnite zariadenia v tomto poradí: bezdrôtový smerovač, počítač alebo inteligentné zariadenia a potom tlačiareň. Premiestnite tlačiareň a počítač alebo inteligentné zariadenie bližšie k bezdrôtovému smerovaču, aby sa zlepšila komunikácia rádiovými vlnami, a potom skúste urobiť nastavenia siete znova.

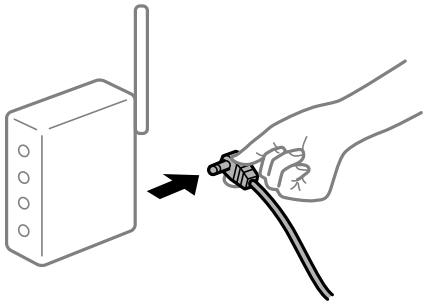

Zariadenia nedokážu prijímať signály z bezdrôtového smerovača, pretože sú príliš ďaleko od seba.

Riešenia

Po premiestnení počítača alebo inteligentného zariadenia a tlačiarne bližšie k bezdrôtovému smerovaču vypnite bezdrôtový smerovač a znova ho zapnite.

Keď vymeníte bezdrôtový smerovač, nastavenia sa nezhodujú s novým smerovačom.

Riešenia

Urobte nastavenia pripojenia znova, aby zodpovedali novému bezdrôtovému smerovaču.

➡ „Pri výmene bezdrôtového smerovača” na strane 236

SSID pripojené z počítača alebo inteligentného zariadenia a počítača sú odlišné.

Riešenia

Keď používate viaceré bezdrôtové smerovače súčasne, prípadne má bezdrôtový smerovač viac SSID a zariadenia sú pripojené k rozličným SSID, nie je možné pripojiť k bezdrôtovému smerovaču.

Pripojte počítač alebo inteligentné zariadenie k rovnakému SSID ako tlačiareň.

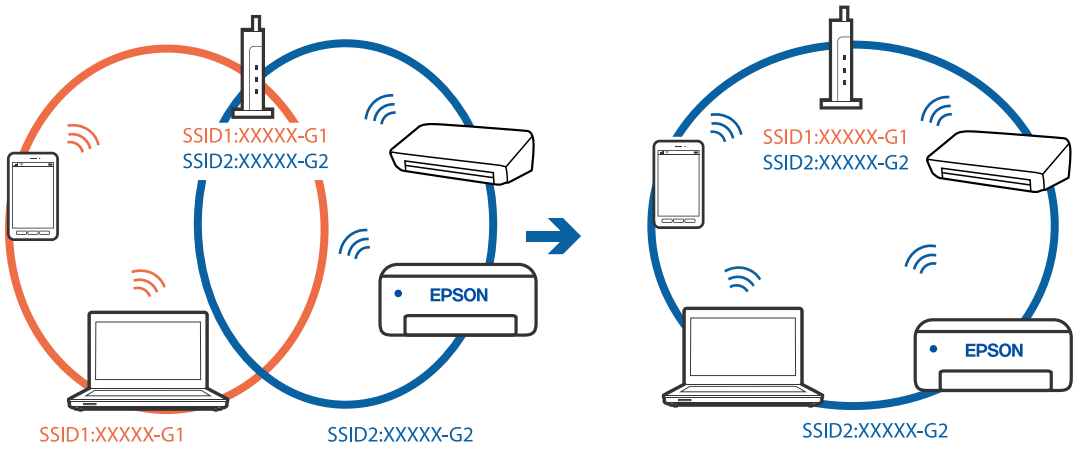

K dispozícii je oddeľovač súkromia na bezdrôtovom smerovači.

Riešenia

Väčšina bezdrôtových smerovačov má oddeľovaciu funkciu, ktorá blokuje komunikáciu medzi zariadeniami v rámci rovnakého SSID. Ak komunikácia medzi tlačiarňou a počítačom alebo inteligentným zariadením nie je možná, hoci sú pripojené k rovnakej sieti, deaktivujte na bezdrôtovom smerovači oddeľovaciu funkciu. Pozrite si návod k bezdrôtovému smerovaču, kde nájdete ďalšie podrobnosti.

IP adresa je priradená nesprávne.

Riešenia

Ak je IP adresa pridelená tlačiarni 169.254.XXX.XXX a maska podsiete je 255.255.0.0, IP adresa nemusí byť priradená správne.

Vyberte položky **Nastav.** > **Nastavenia siete** > **Rozšírené** na ovládacom paneli skenera a potom skontrolujte IP adresu a masku podsiete priradené tlačiarni.

Reštartujte bezdrôtový smerovač, prípadne vynulujte nastavenia siete pre tlačiareň.

➡ „Vynulovanie sieťového pripojenia” na strane 236

Je problém s nastaveniami siete na počítači.

Riešenia

Skúste z počítača otvoriť nejakú webovú stránku, aby ste sa uistili, či sú nastavenia siete na počítači správne. Ak nemôžete otvoriť žiadnu webovú stránku, problém je v počítači.

Skontrolujte sieťové pripojenie počítača. Pozrite si dokumentáciu k počítaču, kde nájdete ďalšie podrobnosti.

Zariadenie pripojené k portu USB 3.0 spôsobuje rušenie rádiových frekvencií.

Riešenia

Keď pripojíte zariadenie k portu USB 3.0 na počítači Mac, môže sa vyskytnúť frekvenčné rušenie. Ak sa nedá pripojiť k bezdrôtovej sieti LAN (Wi-Fi), prípadne je prevádzka nestabilná, skúste nasledujúce.

❏ Umiestnite zariadenie pripojené k portu USB 3.0 ďalej od počítača.

❏ Pripojte k SSID s rozsahom 5 GHz.

➡ „Vytvorenie nastavení siete Wi-Fi zadaním SSID a hesla” na strane 239

Tlačiareň bola pripojená cez sieť Ethernet využívajúcu zariadenia podporujúce štandard IEEE 802.3az (Energeticky účinná sieť Ethernet).

Riešenia

Keď pripájate tlačiareň cez sieť Ethernet pomocou zariadení podporujúcich normu IEEE 802.3az (Energeticky účinná sieť Ethernet), môžu sa vyskytnúť nasledujúce problémy v závislosti od rozbočovača alebo smerovača, ktoré používate.

❏ Pripojenie sa stáva nestabilné, tlačiareň sa znova a znova pripája a odpája.

❏ Nedá sa pripojiť k tlačiarni.

❏ Rýchlosť pripojenia sa znižuje.

Postupujte podľa ďalej uvedených pokynov, zakážte normu IEEE 802.3az pre tlačiareň a potom pripojte.

1. Odpojte kábel siete Ethernet pripojený k počítaču a tlačiarni.
2. Keď je režim siete IEEE 802.3az pre počítač povolený, zakážte ho.
   Pozrite si dokumentáciu k počítaču, kde nájdete ďalšie podrobnosti.
3. Prepojte počítač s tlačiarňou priamo káblom siete Ethernet.
4. Na tlačiarni vytlačte správu o sieťovom pripojení.
   „Tlač správy o sieťovom pripojení" na strane 247
5. Skontrolujte IP adresu tlačiarne na správe o sieťovom pripojení.
6. Na počítači otvorte aplikáciu Web Config.
   Spustite webový prehľadávač a potom zadajte IP adresu tlačiarne.
   „Aplikácia na konfiguráciu činností tlačiarne (Web Config)" na strane 267
7. V zozname vpravo hore vyberte položku **Rozšírené nastavenia**.
8. Vyberte položky **Nastavenia siete** > **Drôtová sieť LAN**.
9. Vyberte možnosť **Vyp.** pre **IEEE 802.3az**.
10. Kliknite na tlačidlo **Ďalej**.
11. Kliknite na tlačidlo **OK**.
12. Odpojte kábel siete Ethernet pripojený k počítaču a tlačiarni.
13. Ak ste v kroku 2 zakázali režim IEEE 802.3az pre počítač, povoľte ho.
14. Pripojte k počítaču a tlačiarni káble siete Ethernet, ktoré ste odpojili v kroku 1.

Ak problém pretrváva, môžu problém spôsobovať iné zariadenia okrem tlačiarne.

Tlačiareň sa nedá pripojiť cez USB (Mac OS)

Do úvahy pripadajú nasledujúce príčiny.

USB kábel nie je zapojený do elektrickej zásuvky správne.

Riešenia

Kábel rozhrania USB bezpečne zapojte do tlačiarne a počítača.

Ide o problém s rozbočovačom USB.

Riešenia

Ak používate rozbočovač USB, pokúste sa pripojiť tlačiareň priamo k počítaču.

Je problém s USB káblom alebo vstupom USB.

Riešenia

Ak kábel USB nie je možné rozpoznať, zmeňte port, prípadne vymeňte kábel USB.

Nedá sa tlačiť, hoci bolo pripojenie nadviazané (Mac OS)

Do úvahy pripadajú nasledujúce príčiny.

Originálny ovládač tlačiarne Epson nebol nainštalovaný.

Riešenia

Ak nebol nainštalovaný originálny ovládač tlačiarne Epson (EPSON XXXXX), dostupné funkcie sú obmedzené. Odporúčame používať originálny ovládač tlačiarne Epson.

➡ „Kontrola nainštalovania originálneho ovládača tlačiarne Epson — Windows” na strane 148

➡ „Kontrola nainštalovania originálneho ovládača tlačiarne Epson — Mac OS” na strane 149

Ide o problém so softvérom alebo údajmi.

Riešenia

❏ Ak tlačíte graficky náročný obrázok, počítač nemusí mať dostatok pamäte. Vytlačte obrázok pri nižšom rozlíšení alebo s menšou veľkosťou.

❏ Ak ste vyskúšali všetky uvedené riešenia a problém sa nevyriešil, skúste odinštalovať a znovu nainštalovať ovládač tlačiarne

➡ „Inštalácia a odinštalovanie aplikácií jednotlivo” na strane 147

Je problém so stavom tlačiarne.

Riešenia

Skontrolujte, či stav tlačiarne nie je **Pozastavené**.

Vyberte položku **Preferencie systému** z ponuky **Apple** > **Tlačiarne a skenery** (alebo **Tlač a skenovanie**, **Tlač a faxovanie**) potom dvakrát kliknite na tlačiareň. Ak je tlačiareň pozastavená, kliknite na možnosť **Obnoviť**.

Tlačiareň občas nechce tlačiť cez sieťové pripojenie

Problém môže byť jeden z nasledovných.

Sieťové prostredie sa zmenilo.

Riešenia

Keď ste zmenili sieťové prostredie, napríklad bezdrôtový smerovač alebo poskytovateľa, urobte nastavenia siete na tlačiarni znova.

Pripojte počítač alebo inteligentné zariadenie k rovnakému SSID ako tlačiareň.

➡ „Vynulovanie sieťového pripojenia” na strane 236

So sieťovými zariadeniami pre pripojenie cez Wi-Fi je niečo nesprávne.

Riešenia

Vypnite zariadenia, ktoré chcete pripojiť k sieti. Počkajte asi 10 sekúnd a potom zapnite zariadenia v tomto poradí: bezdrôtový smerovač, počítač alebo inteligentné zariadenia a potom tlačiareň. Premiestnite

tlačiareň a počítač alebo inteligentné zariadenie bližšie k bezdrôtovému smerovaču, aby sa zlepšila komunikácia rádiovými vlnami, a potom skúste urobiť nastavenia siete znova.

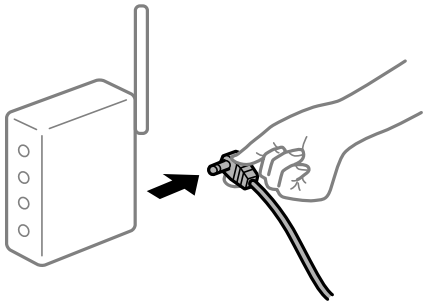

Tlačiareň nie je pripojená k sieti.

Riešenia

Vyberte ponuku **Nastav.** > **Nastavenia siete** > **Kontrola pripojenia** a potom vytlačte správu o sieťovom pripojení. Ak sa v správe ukazuje, že pripojenie k sieti je neúspešné, skontrolujte správu o sieťovom pripojení a potom postupujte podľa vytlačených riešení.

➡ „Tlač správy o sieťovom pripojení” na strane 247

Je problém s nastaveniami siete na počítači.

Riešenia

Skúste z počítača otvoriť nejakú webovú stránku, aby ste sa uistili, či sú nastavenia siete na počítači správne. Ak nemôžete otvoriť žiadnu webovú stránku, problém je v počítači.

Skontrolujte sieťové pripojenie počítača. Pozrite si dokumentáciu k počítaču, kde nájdete ďalšie podrobnosti.

Ponuka Nastavenia tlače sa nezobrazuje.

Do úvahy pripadajú nasledujúce príčiny.

Ovládač tlačiarne Epson nebol správne nainštalovaný

Riešenia

Ak sa ponuka **Nastavenia tlače** nezobrazuje v systémoch macOS Catalina (10.15) alebo novšom, macOS High Sierra (10.13), macOS Sierra (10.12), OS X El Capitan (10.11), OS X Yosemite (10.10), OS X Mavericks (10.9), OS X Mountain Lion (10.8), ovládač tlačiarne Epson nebol správne nainštalovaný. Povoľte to v nasledujúcej ponuke.

Vyberte položku **Systémové nastavenia** z ponuky Apple > **Tlačiarne a skenery** (alebo **Tlač a skenovanie**, **Tlač a faxovanie**), odstráňte tlačiareň a potom ju znova pridajte. Tlačiareň pridajte nasledovne.

„Pridanie tlačiarne (len Mac OS)” na strane 149

Systém macOS Mojave (10.14) nemá prístup k položke **Nastavenia tlače** v aplikáciách vytvorených spoločnosťou Apple, ako je napríklad program TextEdit.

Nedá sa tlačiť z inteligentného zariadenia

Uistite sa, či sú inteligentné zariadenie a tlačiareň správne pripojené.

Príčina a riešenie sa môžu líšiť v závislosti od toho, či sú pripojené alebo nie.

Skontrolujte pripojenie k inteligentnému zariadeniu

Pomocou aplikácie Epson Smart Panel skontrolujete pripojenie medzi inteligentným zariadením a tlačiarňou.

Otvorte aplikáciu Epson Smart Panel. Ak nemôžete pripojiť k tlačiarni, klepnite na [+] vo vrchnej časti obrazovky, čím resetujete.

Ak nepoužívate aplikáciu Epson Smart Panel, pozrite dole uvedený odkaz.

https://epson.sn

Nedá sa pripojiť k sieti

Problém môže byť jeden z nasledovných.

So sieťovými zariadeniami pre pripojenie cez Wi-Fi je niečo nesprávne.

Riešenia

Vypnite zariadenia, ktoré chcete pripojiť k sieti. Počkajte asi 10 sekúnd a potom zapnite zariadenia v tomto poradí: bezdrôtový smerovač, počítač alebo inteligentné zariadenia a potom tlačiareň. Premiestnite tlačiareň a počítač alebo inteligentné zariadenie bližšie k bezdrôtovému smerovaču, aby sa zlepšila komunikácia rádiovými vlnami, a potom skúste urobiť nastavenia siete znova.

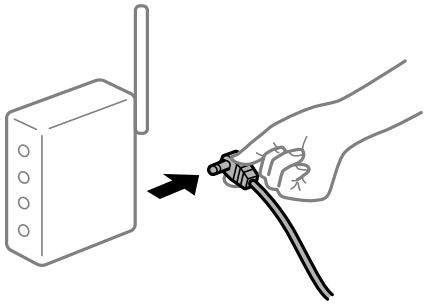

Zariadenia nedokážu prijímať signály z bezdrôtového smerovača, pretože sú príliš ďaleko od seba.

Riešenia

Po premiestnení počítača alebo inteligentného zariadenia a tlačiarne bližšie k bezdrôtovému smerovaču vypnite bezdrôtový smerovač a znova ho zapnite.

Keď vymeníte bezdrôtový smerovač, nastavenia sa nezhodujú s novým smerovačom.

Riešenia

Urobte nastavenia pripojenia znova, aby zodpovedali novému bezdrôtovému smerovaču.

➡ „Pri výmene bezdrôtového smerovača” na strane 236

SSID pripojené z počítača alebo inteligentného zariadenia a počítača sú odlišné.

Riešenia

Keď používate viaceré bezdrôtové smerovače súčasne, prípadne má bezdrôtový smerovač viac SSID a zariadenia sú pripojené k rozličným SSID, nie je možné pripojiť k bezdrôtovému smerovaču.

Pripojte počítač alebo inteligentné zariadenie k rovnakému SSID ako tlačiareň.

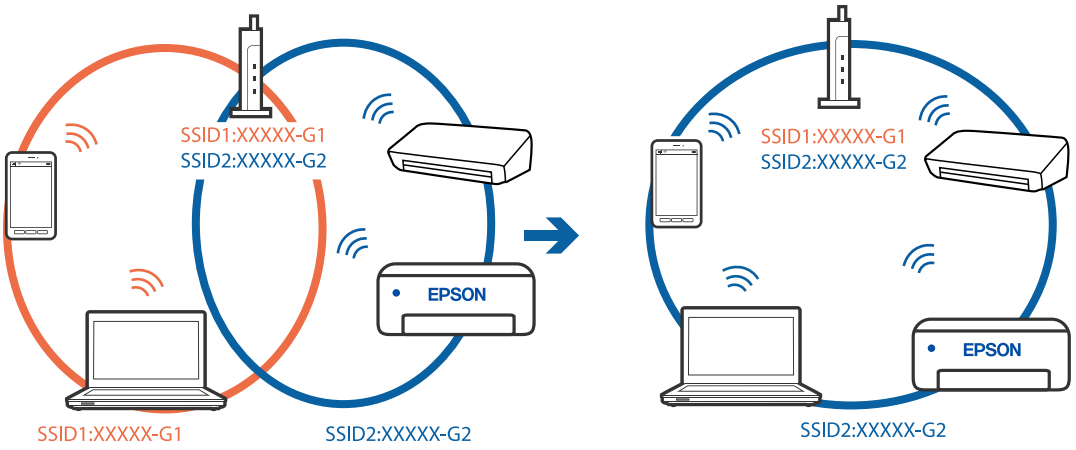

K dispozícii je oddeľovač súkromia na bezdrôtovom smerovači.

Riešenia

Väčšina bezdrôtových smerovačov má oddeľovaciu funkciu, ktorá blokuje komunikáciu medzi zariadeniami v rámci rovnakého SSID. Ak komunikácia medzi tlačiarňou a počítačom alebo inteligentným zariadením nie je možná, hoci sú pripojené k rovnakej sieti, deaktivujte na bezdrôtovom smerovači oddeľovaciu funkciu. Pozrite si návod k bezdrôtovému smerovaču, kde nájdete ďalšie podrobnosti.

IP adresa je priradená nesprávne.

Riešenia

Ak je IP adresa pridelená tlačiarni 169.254.XXX.XXX a maska podsiete je 255.255.0.0, IP adresa nemusí byť priradená správne.

Vyberte položky **Nastav.** > **Nastavenia siete** > **Rozšírené** na ovládacom paneli skenera a potom skontrolujte IP adresu a masku podsiete priradené tlačiarni.

Reštartujte bezdrôtový smerovač, prípadne vynulujte nastavenia siete pre tlačiareň.

➡ „Vynulovanie sieťového pripojenia” na strane 236

Je problém s nastaveniami siete na inteligentnom zariadení.

Riešenia

Skúste z inteligentného zariadenia otvoriť nejakú webovú stránku, aby ste sa uistili, či sú nastavenia siete na inteligentnom zariadení správne. Ak nemôžete otvoriť žiadnu webovú stránku, problém je v inteligentnom zariadení.

Skontrolujte sieťové pripojenie počítača. Podrobnosti nájdete v dokumentácii dodávanej k inteligentnému zariadeniu.

Nedá sa tlačiť, hoci bolo pripojenie nadviazané (iOS)

Do úvahy pripadajú nasledujúce príčiny.

Funkcia Konfigurácia papiera je vypnutá.

Riešenia

Povoľte položku **Konfigurácia papiera** v nasledujúcej ponuke.

Nastav. > **Nastavenia tlačiarne** > **Nastavenie zdroja papiera** > **Konfigurácia papiera**

Funkcia AirPrint je vypnutá.

Riešenia

Povoľte nastavenie AirPrint v aplikácii Web Config.

➡ „Aplikácia na konfiguráciu činností tlačiarne (Web Config)” na strane 267

Tlačiareň občas nechce tlačiť cez sieťové pripojenie

Problém môže byť jeden z nasledovných.

Sieťové prostredie sa zmenilo.

Riešenia

Keď ste zmenili sieťové prostredie, napríklad bezdrôtový smerovač alebo poskytovateľa, urobte nastavenia siete na tlačiarni znova.

Pripojte počítač alebo inteligentné zariadenie k rovnakému SSID ako tlačiareň.

➡ „Vynulovanie sieťového pripojenia” na strane 236

So sieťovými zariadeniami pre pripojenie cez Wi-Fi je niečo nesprávne.

Riešenia

Vypnite zariadenia, ktoré chcete pripojiť k sieti. Počkajte asi 10 sekúnd a potom zapnite zariadenia v tomto poradí: bezdrôtový smerovač, počítač alebo inteligentné zariadenia a potom tlačiareň. Premiestnite tlačiareň a počítač alebo inteligentné zariadenie bližšie k bezdrôtovému smerovaču, aby sa zlepšila komunikácia rádiovými vlnami, a potom skúste urobiť nastavenia siete znova.

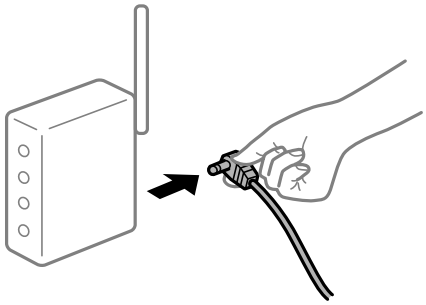

Tlačiareň nie je pripojená k sieti.

Riešenia

Vyberte ponuku **Nastav.** > **Nastavenia siete** > **Kontrola pripojenia** a potom vytlačte správu o sieťovom pripojení. Ak sa v správe ukazuje, že pripojenie k sieti je neúspešné, skontrolujte správu o sieťovom pripojení a potom postupujte podľa vytlačených riešení.

➡ „Tlač správy o sieťovom pripojení” na strane 247

Je problém s nastaveniami siete na inteligentnom zariadení.

Riešenia

Skúste z inteligentného zariadenia otvoriť nejakú webovú stránku, aby ste sa uistili, či sú nastavenia siete na inteligentnom zariadení správne. Ak nemôžete otvoriť žiadnu webovú stránku, problém je v inteligentnom zariadení.

Skontrolujte sieťové pripojenie počítača. Podrobnosti nájdete v dokumentácii dodávanej k inteligentnému zariadeniu.

Nie je možné spustiť skenovanie

Nedá sa spustiť skenovanie zo systému Windows

Uistite sa, či sú tlačiareň a počítač správne pripojené.

Príčina a riešenie sa môžu líšiť v závislosti od toho, či sú pripojené alebo nie.

Kontrola stavu pripojenia

Pomocou programu Epson Printer Connection Checker skontrolujete stav počítača a tlačiarne. V závislosti od výsledku kontroly sa môže dať problém vyriešiť.

1. Dvakrát kliknite na ikonu **Epson Printer Connection Checker** na pracovnej ploche.

   Spustí sa aplikácia Epson Printer Connection Checker.

   Ak na pracovnej ploche ikona nie je, spustite program Epson Printer Connection Checker podľa ďalej uvedených spôsobov.

   ❏ Windows 10

   Kliknite na tlačidlo Štart a vyberte položky **Epson Software** > **Epson Printer Connection Checker**.

   ❏ Windows 8.1/Windows 8

   Zadajte názov aplikácie do kľúčového tlačidla Vyhľadávanie, a potom vyberte zobrazenú ikonu.

   ❏ Windows 7

   Kliknite na tlačidlo Štart a vyberte položky **Všetky programy** > **Epson Software** > **Epson Printer Connection Checker**.

2. Skontrolujte podľa pokynov na obrazovke.

   Poznámka:
   Ak názov tlačiarne nie je zobrazený, nainštalujte originálny ovládač tlačiarne Epson.

   „Kontrola nainštalovania originálneho ovládača tlačiarne Epson — Windows” na strane 148

Keď ste identifikovali problém, postupujte podľa riešenia zobrazeného na obrazovke.

Keď sa problém nedá vyriešiť, skontrolujte podľa situácie nasledujúce.

❏ Tlačiareň nie je cez sieťové pripojenie rozpoznaná

„Nedá sa pripojiť k sieti” na strane 181

❏ Tlačiareň nie je cez USB pripojenie rozpoznaná

„Tlačiareň sa nedá pripojiť cez USB (Windows)” na strane 166

❏ Tlačiareň je rozpoznaná, ale skenovanie sa nedá vykonávať.

„Nedá sa tlačiť, hoci bolo pripojenie správne nadviazané (Windows)” na strane 184

Nedá sa pripojiť k sieti

Problém môže byť jeden z nasledovných.

So sieťovými zariadeniami pre pripojenie cez Wi-Fi je niečo nesprávne.

Riešenia

Vypnite zariadenia, ktoré chcete pripojiť k sieti. Počkajte asi 10 sekúnd a potom zapnite zariadenia v tomto poradí: bezdrôtový smerovač, počítač alebo inteligentné zariadenia a potom tlačiareň. Premiestnite tlačiareň a počítač alebo inteligentné zariadenie bližšie k bezdrôtovému smerovaču, aby sa zlepšila komunikácia rádiovými vlnami, a potom skúste urobiť nastavenia siete znova.

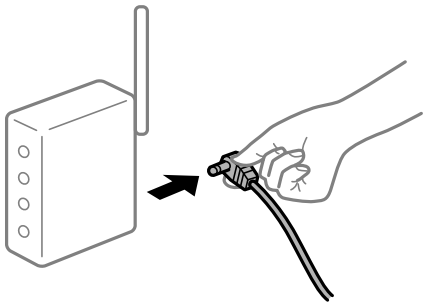

Zariadenia nedokážu prijímať signály z bezdrôtového smerovača, pretože sú príliš ďaleko od seba.

Riešenia

Po premiestnení počítača alebo inteligentného zariadenia a tlačiarne bližšie k bezdrôtovému smerovaču vypnite bezdrôtový smerovač a znova ho zapnite.

Keď vymeníte bezdrôtový smerovač, nastavenia sa nezhodujú s novým smerovačom.

Riešenia

Urobte nastavenia pripojenia znova, aby zodpovedali novému bezdrôtovému smerovaču.

➡ „Pri výmene bezdrôtového smerovača” na strane 236

SSID pripojené z počítača alebo inteligentného zariadenia a počítača sú odlišné.

Riešenia

Keď používate viaceré bezdrôtové smerovače súčasne, prípadne má bezdrôtový smerovač viac SSID a zariadenia sú pripojené k rozličným SSID, nie je možné pripojiť k bezdrôtovému smerovaču.

Pripojte počítač alebo inteligentné zariadenie k rovnakému SSID ako tlačiareň.

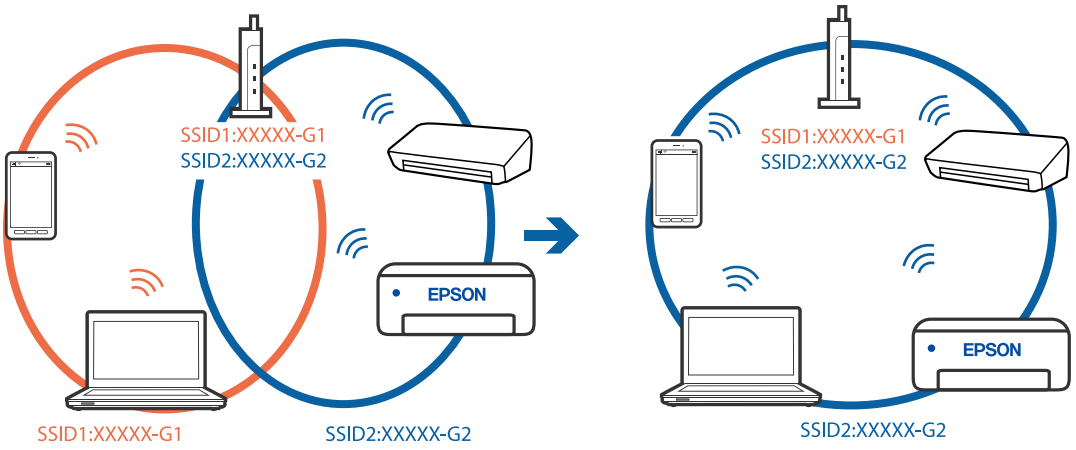

K dispozícii je oddeľovač súkromia na bezdrôtovom smerovači.

Riešenia

Väčšina bezdrôtových smerovačov má oddeľovaciu funkciu, ktorá blokuje komunikáciu medzi zariadeniami v rámci rovnakého SSID. Ak komunikácia medzi tlačiarňou a počítačom alebo inteligentným zariadením nie je možná, hoci sú pripojené k rovnakej sieti, deaktivujte na bezdrôtovom smerovači oddeľovaciu funkciu. Pozrite si návod k bezdrôtovému smerovaču, kde nájdete ďalšie podrobnosti.

IP adresa je priradená nesprávne.

Riešenia

Ak je IP adresa pridelená tlačiarni 169.254.XXX.XXX a maska podsiete je 255.255.0.0, IP adresa nemusí byť priradená správne.

Vyberte položky **Nastav.** > **Nastavenia siete** > **Rozšírené** na ovládacom paneli skenera a potom skontrolujte IP adresu a masku podsiete priradené tlačiarni.

Reštartujte bezdrôtový smerovač, prípadne vynulujte nastavenia siete pre tlačiareň.

➡ „Vynulovanie sieťového pripojenia” na strane 236

Je problém s nastaveniami siete na počítači.

Riešenia

Skúste z počítača otvoriť nejakú webovú stránku, aby ste sa uistili, či sú nastavenia siete na počítači správne. Ak nemôžete otvoriť žiadnu webovú stránku, problém je v počítači.

Skontrolujte sieťové pripojenie počítača. Pozrite si dokumentáciu k počítaču, kde nájdete ďalšie podrobnosti.

Tlačiareň bola pripojená cez sieť Ethernet využívajúcu zariadenia podporujúce štandard IEEE 802.3az (Energeticky účinná sieť Ethernet).

Riešenia

Keď pripájate tlačiareň cez sieť Ethernet pomocou zariadení podporujúcich normu IEEE 802.3az (Energeticky účinná sieť Ethernet), môžu sa vyskytnúť nasledujúce problémy v závislosti od rozbočovača alebo smerovača, ktoré používate.

❏ Pripojenie sa stáva nestabilné, tlačiareň sa znova a znova pripája a odpája.

❏ Nedá sa pripojiť k tlačiarni.

❏ Rýchlosť pripojenia sa znižuje.

Postupujte podľa ďalej uvedených pokynov, zakážte normu IEEE 802.3az pre tlačiareň a potom pripojte.

1. Odpojte kábel siete Ethernet pripojený k počítaču a tlačiarni.
2. Keď je režim siete IEEE 802.3az pre počítač povolený, zakážte ho.
   Pozrite si dokumentáciu k počítaču, kde nájdete ďalšie podrobnosti.
3. Prepojte počítač s tlačiarňou priamo káblom siete Ethernet.
4. Na tlačiarni vytlačte správu o sieťovom pripojení.
   „Tlač správy o sieťovom pripojení" na strane 247
5. Skontrolujte IP adresu tlačiarne na správe o sieťovom pripojení.
6. Na počítači otvorte aplikáciu Web Config.
   Spustite webový prehľadávač a potom zadajte IP adresu tlačiarne.
   „Aplikácia na konfiguráciu činností tlačiarne (Web Config)" na strane 267
7. V zozname vpravo hore vyberte položku **Rozšírené nastavenia**.
8. Vyberte položky **Nastavenia siete** > **Drôtová sieť LAN**.
9. Vyberte možnosť **Vyp.** pre **IEEE 802.3az**.
10. Kliknite na tlačidlo **Ďalej**.
11. Kliknite na tlačidlo **OK**.
12. Odpojte kábel siete Ethernet pripojený k počítaču a tlačiarni.
13. Ak ste v kroku 2 zakázali režim IEEE 802.3az pre počítač, povoľte ho.
14. Pripojte k počítaču a tlačiarni káble siete Ethernet, ktoré ste odpojili v kroku 1.

Ak problém pretrváva, môžu problém spôsobovať iné zariadenia okrem tlačiarne.

Tlačiareň sa nedá pripojiť cez USB (Windows)

Do úvahy pripadajú nasledujúce príčiny.

USB kábel nie je zapojený do elektrickej zásuvky správne.

Riešenia

Kábel rozhrania USB bezpečne zapojte do tlačiarne a počítača.

Ide o problém s rozbočovačom USB.

Riešenia

Ak používate rozbočovač USB, pokúste sa pripojiť tlačiareň priamo k počítaču.

Je problém s USB káblom alebo vstupom USB.

Riešenia

Ak kábel USB nie je možné rozpoznať, zmeňte port, prípadne vymeňte kábel USB.

Nedá sa tlačiť, hoci bolo pripojenie správne nadviazané (Windows)

Skenuje sa vo vysokom rozlíšení cez sieť.

Riešenia

Skúste skenovať pri nižšom rozlíšení.

Nedá sa spustiť skenovanie zo systému Mac OS

Uistite sa, či sú tlačiareň a počítač správne pripojené.

Príčina a riešenie sa môžu líšiť v závislosti od toho, či sú pripojené alebo nie.

Kontrola stavu pripojenia

Pomocou programu EPSON Status Monitor skontrolujete stav počítača a tlačiarne.

1. Vyberte položku **Preferencie systému** z ponuky Apple > **Tlačiarne a skenery** (alebo **Tlač a skenovanie**, **Tlač a faxovanie**), a potom vyberte tlačiareň.
2. Kliknite na položky **Možnosti a náplne** > **Utilita** > **Otvoriť utilitu tlačiarne**.
3. Kliknite na tlačidlo **EPSON Status Monitor**.

Keď sa zobrazujú hladiny zostávajúceho atramentu, pripojenie medzi počítačom a tlačiarňou bolo úspešne nadviazané.

Ak pripojenie nebolo nadviazané, skontrolujte nasledujúce.

❏ Tlačiareň nie je cez sieťové pripojenie rozpoznaná

„Nedá sa pripojiť k sieti” na strane 184

❏ Tlačiareň nie je cez USB pripojenie rozpoznaná

„Tlačiareň sa nedá pripojiť cez USB (Mac OS)” na strane 174

Ak pripojenie bolo nadviazané, skontrolujte nasledujúce.

❏ Tlačiareň je rozpoznaná, ale skenovanie sa nedá vykonávať.

„Nedá sa tlačiť, hoci bolo pripojenie správne nadviazané (Mac OS)” na strane 188

Nedá sa pripojiť k sieti

Problém môže byť jeden z nasledovných.

So sieťovými zariadeniami pre pripojenie cez Wi-Fi je niečo nesprávne.

Riešenia

Vypnite zariadenia, ktoré chcete pripojiť k sieti. Počkajte asi 10 sekúnd a potom zapnite zariadenia v tomto poradí: bezdrôtový smerovač, počítač alebo inteligentné zariadenia a potom tlačiareň. Premiestnite tlačiareň a počítač alebo inteligentné zariadenie bližšie k bezdrôtovému smerovaču, aby sa zlepšila komunikácia rádiovými vlnami, a potom skúste urobiť nastavenia siete znova.

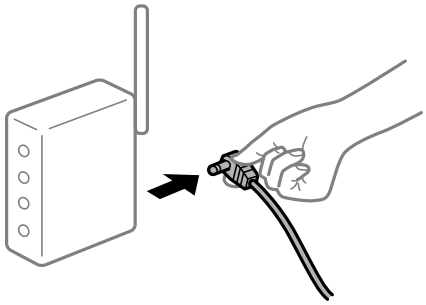

Zariadenia nedokážu prijímať signály z bezdrôtového smerovača, pretože sú príliš ďaleko od seba.

Riešenia

Po premiestnení počítača alebo inteligentného zariadenia a tlačiarne bližšie k bezdrôtovému smerovaču vypnite bezdrôtový smerovač a znova ho zapnite.

Keď vymeníte bezdrôtový smerovač, nastavenia sa nezhodujú s novým smerovačom.

Riešenia

Urobte nastavenia pripojenia znova, aby zodpovedali novému bezdrôtovému smerovaču.

➡ „Pri výmene bezdrôtového smerovača” na strane 236

SSID pripojené z počítača alebo inteligentného zariadenia a počítača sú odlišné.

Riešenia

Keď používate viaceré bezdrôtové smerovače súčasne, prípadne má bezdrôtový smerovač viac SSID a zariadenia sú pripojené k rozličným SSID, nie je možné pripojiť k bezdrôtovému smerovaču.

Pripojte počítač alebo inteligentné zariadenie k rovnakému SSID ako tlačiareň.

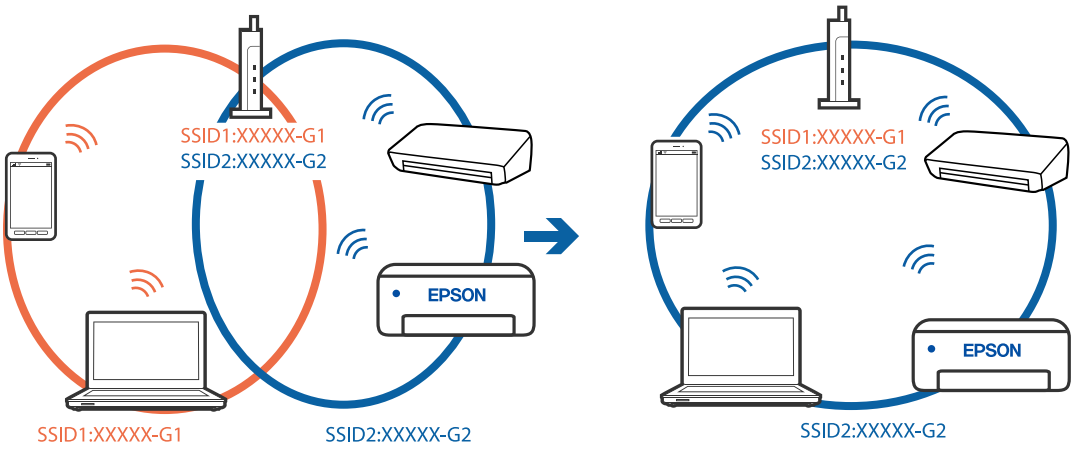

K dispozícii je oddeľovač súkromia na bezdrôtovom smerovači.

Riešenia

Väčšina bezdrôtových smerovačov má oddeľovaciu funkciu, ktorá blokuje komunikáciu medzi zariadeniami v rámci rovnakého SSID. Ak komunikácia medzi tlačiarňou a počítačom alebo inteligentným zariadením nie je možná, hoci sú pripojené k rovnakej sieti, deaktivujte na bezdrôtovom smerovači oddeľovaciu funkciu. Pozrite si návod k bezdrôtovému smerovaču, kde nájdete ďalšie podrobnosti.

IP adresa je priradená nesprávne.

Riešenia

Ak je IP adresa pridelená tlačiarni 169.254.XXX.XXX a maska podsiete je 255.255.0.0, IP adresa nemusí byť priradená správne.

Vyberte položky **Nastav.** > **Nastavenia siete** > **Rozšírené** na ovládacom paneli skenera a potom skontrolujte IP adresu a masku podsiete priradené tlačiarni.

Reštartujte bezdrôtový smerovač, prípadne vynulujte nastavenia siete pre tlačiareň.

➡ „Vynulovanie sieťového pripojenia” na strane 236

Je problém s nastaveniami siete na počítači.

Riešenia

Skúste z počítača otvoriť nejakú webovú stránku, aby ste sa uistili, či sú nastavenia siete na počítači správne. Ak nemôžete otvoriť žiadnu webovú stránku, problém je v počítači.

Skontrolujte sieťové pripojenie počítača. Pozrite si dokumentáciu k počítaču, kde nájdete ďalšie podrobnosti.

Zariadenie pripojené k portu USB 3.0 spôsobuje rušenie rádiových frekvencií.

Riešenia

Keď pripojíte zariadenie k portu USB 3.0 na počítači Mac, môže sa vyskytnúť frekvenčné rušenie. Ak sa nedá pripojiť k bezdrôtovej sieti LAN (Wi-Fi), prípadne je prevádzka nestabilná, skúste nasledujúce.

❏ Umiestnite zariadenie pripojené k portu USB 3.0 ďalej od počítača.

❏ Pripojte k SSID s rozsahom 5 GHz.

➡ „Vytvorenie nastavení siete Wi-Fi zadaním SSID a hesla” na strane 239

Tlačiareň bola pripojená cez sieť Ethernet využívajúcu zariadenia podporujúce štandard IEEE 802.3az (Energeticky účinná sieť Ethernet).

Riešenia

Keď pripájate tlačiareň cez sieť Ethernet pomocou zariadení podporujúcich normu IEEE 802.3az (Energeticky účinná sieť Ethernet), môžu sa vyskytnúť nasledujúce problémy v závislosti od rozbočovača alebo smerovača, ktoré používate.

❏ Pripojenie sa stáva nestabilné, tlačiareň sa znova a znova pripája a odpája.

❏ Nedá sa pripojiť k tlačiarni.

❏ Rýchlosť pripojenia sa znižuje.

Postupujte podľa ďalej uvedených pokynov, zakážte normu IEEE 802.3az pre tlačiareň a potom pripojte.

1. Odpojte kábel siete Ethernet pripojený k počítaču a tlačiarni.
2. Keď je režim siete IEEE 802.3az pre počítač povolený, zakážte ho.
   Pozrite si dokumentáciu k počítaču, kde nájdete ďalšie podrobnosti.
3. Prepojte počítač s tlačiarňou priamo káblom siete Ethernet.
4. Na tlačiarni vytlačte správu o sieťovom pripojení.
   „Tlač správy o sieťovom pripojení" na strane 247
5. Skontrolujte IP adresu tlačiarne na správe o sieťovom pripojení.
6. Na počítači otvorte aplikáciu Web Config.
   Spustite webový prehľadávač a potom zadajte IP adresu tlačiarne.
   „Aplikácia na konfiguráciu činností tlačiarne (Web Config)" na strane 267
7. V zozname vpravo hore vyberte položku **Rozšírené nastavenia**.
8. Vyberte položky **Nastavenia siete** > **Drôtová sieť LAN**.
9. Vyberte možnosť **Vyp.** pre **IEEE 802.3az**.
10. Kliknite na tlačidlo **Ďalej**.
11. Kliknite na tlačidlo **OK**.
12. Odpojte kábel siete Ethernet pripojený k počítaču a tlačiarni.
13. Ak ste v kroku 2 zakázali režim IEEE 802.3az pre počítač, povoľte ho.
14. Pripojte k počítaču a tlačiarni káble siete Ethernet, ktoré ste odpojili v kroku 1.

Ak problém pretrváva, môžu problém spôsobovať iné zariadenia okrem tlačiarne.

Tlačiareň sa nedá pripojiť cez USB (Mac OS)

Do úvahy pripadajú nasledujúce príčiny.

USB kábel nie je zapojený do elektrickej zásuvky správne.

Riešenia

Kábel rozhrania USB bezpečne zapojte do tlačiarne a počítača.

Ide o problém s rozbočovačom USB.

Riešenia

Ak používate rozbočovač USB, pokúste sa pripojiť tlačiareň priamo k počítaču.

Je problém s USB káblom alebo vstupom USB.

Riešenia

Ak kábel USB nie je možné rozpoznať, zmeňte port, prípadne vymeňte kábel USB.

Nedá sa tlačiť, hoci bolo pripojenie správne nadviazané (Mac OS)

Skenuje sa vo vysokom rozlíšení cez sieť.

Riešenia

Skúste skenovať pri nižšom rozlíšení.

Nedá sa spustiť skenovanie z inteligentného zariadenia

Uistite sa, či sú inteligentné zariadenie a tlačiareň správne pripojené.

Príčina a riešenie sa môžu líšiť v závislosti od toho, či sú pripojené alebo nie.

Skontrolujte pripojenie k inteligentnému zariadeniu

Pomocou aplikácie Epson Smart Panel skontrolujete pripojenie medzi inteligentným zariadením a tlačiarňou.

Otvorte aplikáciu Epson Smart Panel. Ak nemôžete pripojiť k tlačiarni, klepnite na [+] vo vrchnej časti obrazovky, čím resetujete.

Ak nepoužívate aplikáciu Epson Smart Panel, pozrite dole uvedený odkaz.

https://epson.sn

Nedá sa pripojiť k sieti

Problém môže byť jeden z nasledovných.

So sieťovými zariadeniami pre pripojenie cez Wi-Fi je niečo nesprávne.

Riešenia

Vypnite zariadenia, ktoré chcete pripojiť k sieti. Počkajte asi 10 sekúnd a potom zapnite zariadenia v tomto poradí: bezdrôtový smerovač, počítač alebo inteligentné zariadenia a potom tlačiareň. Premiestnite tlačiareň a počítač alebo inteligentné zariadenie bližšie k bezdrôtovému smerovaču, aby sa zlepšila komunikácia rádiovými vlnami, a potom skúste urobiť nastavenia siete znova.

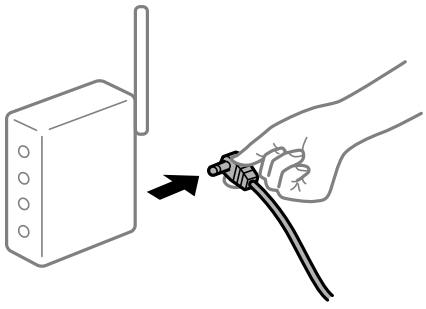

Zariadenia nedokážu prijímať signály z bezdrôtového smerovača, pretože sú príliš ďaleko od seba.

Riešenia

Po premiestnení počítača alebo inteligentného zariadenia a tlačiarne bližšie k bezdrôtovému smerovaču vypnite bezdrôtový smerovač a znova ho zapnite.

Keď vymeníte bezdrôtový smerovač, nastavenia sa nezhodujú s novým smerovačom.

Riešenia

Urobte nastavenia pripojenia znova, aby zodpovedali novému bezdrôtovému smerovaču.

➡ „Pri výmene bezdrôtového smerovača” na strane 236

SSID pripojené z počítača alebo inteligentného zariadenia a počítača sú odlišné.

Riešenia

Keď používate viaceré bezdrôtové smerovače súčasne, prípadne má bezdrôtový smerovač viac SSID a zariadenia sú pripojené k rozličným SSID, nie je možné pripojiť k bezdrôtovému smerovaču.

Pripojte počítač alebo inteligentné zariadenie k rovnakému SSID ako tlačiareň.

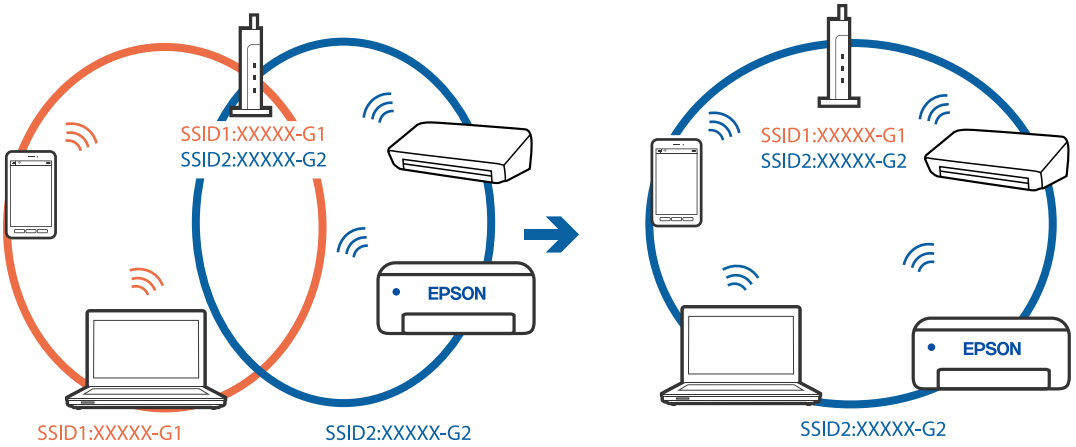

K dispozícii je oddeľovač súkromia na bezdrôtovom smerovači.

Riešenia

Väčšina bezdrôtových smerovačov má oddeľovaciu funkciu, ktorá blokuje komunikáciu medzi zariadeniami v rámci rovnakého SSID. Ak komunikácia medzi tlačiarňou a počítačom alebo inteligentným zariadením nie je možná, hoci sú pripojené k rovnakej sieti, deaktivujte na bezdrôtovom smerovači oddeľovaciu funkciu. Pozrite si návod k bezdrôtovému smerovaču, kde nájdete ďalšie podrobnosti.

IP adresa je priradená nesprávne.

Riešenia

Ak je IP adresa pridelená tlačiarni 169.254.XXX.XXX a maska podsiete je 255.255.0.0, IP adresa nemusí byť priradená správne.

Vyberte položky **Nastav.** > **Nastavenia siete** > **Rozšírené** na ovládacom paneli skenera a potom skontrolujte IP adresu a masku podsiete priradené tlačiarni.

Reštartujte bezdrôtový smerovač, prípadne vynulujte nastavenia siete pre tlačiareň.

➡ „Vynulovanie sieťového pripojenia” na strane 236

Je problém s nastaveniami siete na inteligentnom zariadení.

Riešenia

Skúste z inteligentného zariadenia otvoriť nejakú webovú stránku, aby ste sa uistili, či sú nastavenia siete na inteligentnom zariadení správne. Ak nemôžete otvoriť žiadnu webovú stránku, problém je v inteligentnom zariadení.

Skontrolujte sieťové pripojenie počítača. Podrobnosti nájdete v dokumentácii dodávanej k inteligentnému zariadeniu.

Tlačiareň nefunguje podľa očakávania

Činnosť je pomalá

Príliš pomalá tlač

Do úvahy pripadajú nasledujúce príčiny.

Sú spustené nepotrebné aplikácie.

Riešenia

Zatvorte všetky nepotrebné aplikácie na počítači alebo na inteligentnom zariadení.

Kvalita tlače je nastavená vysoko.

Riešenia

Znížte nastavenie kvality.

Je zakázaná dvojsmerná tlač.

Riešenia

Zapnite dvojsmerné (alebo vysokorýchlostné) nastavenie. Keď je toto nastavenie zapnuté, tlačová hlava tlačí pri pohybe oboma smermi a rýchlosť tlače sa zvyšuje.

❏ Ovládací panel

Povoľte možnosť **Obojsmerná** v ponuke **Nastav.** > **Nastavenia tlačiarne**.

❏ Windows

V ovládači tlačiarne vyberte položku **Dvojsmerná tlač** na karte **Viac možností**.

❏ Mac OS

Vyberte položku **Preferencie systému** z ponuky Apple > **Tlačiarne a skenery** (alebo **Tlač a skenovanie**, **Tlač a faxovanie**), a potom vyberte tlačiareň. Kliknite na položky **Možnosti a náplne** > **Možnosti** (alebo **Ovládač**). Vyberte možnosť Zapnuté ako nastavenie **Tlač s vysokou rýchlosťou**.

Je aktivovaný režim Tichý režim.

Riešenia

Vypnite režim **Tichý režim**. Keď je tlačiareň v činnosti v režime **Tichý režim**, rýchlosť tlače sa zníži.

❏ Ovládací panel

Na hlavnej obrazovke vyberte položku  a potom vyberte možnosť **Vyp.**.

❏ Windows

V ovládači tlačiarne vyberte možnosť **Vypnuté** v nastavení **Tichý režim** na karte **Hlavný**.

❏ Mac OS

Vyberte položku **Preferencie systému** z ponuky Apple > **Tlačiarne a skenery** (alebo **Tlač a skenovanie**, **Tlač a faxovanie**), a potom vyberte tlačiareň. Kliknite na položky **Možnosti a náplne** > **Možnosti** (alebo **Ovládač**). Vyberte možnosť Vypnuté pre nastavenie **Tichý režim**.

Možno sú problémy s pripojením k sieti cez bezdrôtový smerovač.

Riešenia

Reštartujte bezdrôtový smerovač, ale berte pritom do úvahy ostatných používateľov pripojených k sieti. Ak sa tým problém nevyrieši, umiestnite tlačiareň bližšie k svojmu bezdrôtovému smerovaču, prípadne pozrite dokumentáciu priloženú k prístupovému bodu.

Tlačiareň tlačí údaje s vysokou sýtosťou na obyčajný papier (napríklad fotografie).

Riešenia

Ak tlačíte údaje s vysokou hustotou, napríklad fotografie na obyčajný papier, tlač môže chvíľu trvať, aby sa zachovala kvalita tlače. Nejde o poruchu.

Tlačenie sa počas nepretržitej tlače výrazne spomaľuje

V činnosti je funkcia, ktorá chráni mechanizmus tlačiarne pred prehriatím a poškodením.

Riešenia

Môžete pokračovať v tlači. Ak sa chcete vrátiť k normálnej rýchlosti tlače, tlačiareň ponechajte v nečinnosti aspoň na 30 minút. Ak je napájanie vypnuté, normálna rýchlosť tlače nebude obnovená.

Skenovanie je pomalé

Skenovanie s vyšším rozlíšením.

Riešenia

Skúste skenovať pri nižšom rozlíšení.

Displej LCD stmavne

Tlačiareň je v režime spánku.

Riešenia

Ak chcete obrazovku LCD vrátiť do jej predchádzajúceho stavu, kdekoľvek na ňu klepnite.

Na obrazovke sa zobrazuje symbol „!“ a nedajú sa zvoliť fotografie

Obrázkový súbor nie je podporovaný.

Riešenia

Na LCD obrazovke je zobrazené „!“, keď obrazový súbor nie je výrobkom podporovaný. Použite súbory podporované produktom.

➡ „Špecifikácie podporovaných údajov” na strane 282

Názov súboru je príliš dlhý na to, aby ho dokázala tlačiareň rozpoznať.

Riešenia

Na tlač fotografií môžete použiť nasledujúce riešenia.

❏ Tlač z počítača

❏ Tlač z inteligentného zariadenia pomocou aplikácie Epson Smart Panel

Nie je potrebné vyťahovať pamäťovú kartu z inteligentného zariadenia.

Nedá sa zoštipnúť a roztiahnuť prstami

Pri stláčaní obrazovky nebol vyvinutý dostatočný tlak.

Riešenia

Ak sa nedá správne zoštipnúť a roztiahnuť prstami, robte činnosti ľahkým stláčaním na obrazovke.

Jednotka skenera sa nedá zavrieť

Jednotka skenera je navrhnutá tak, aby sa zatvárala pomaly a trochu ťažšie. Je to v rámci prevencie pred zachytením prstov.

Riešenia

Pokračujte v zatváraní, aj keď cítite určitý odpor.

Kryt dokumentov je mimo

Otvorte kryt podávača a vložte kryt dokumentov zvislo so zarovnanými západkami.

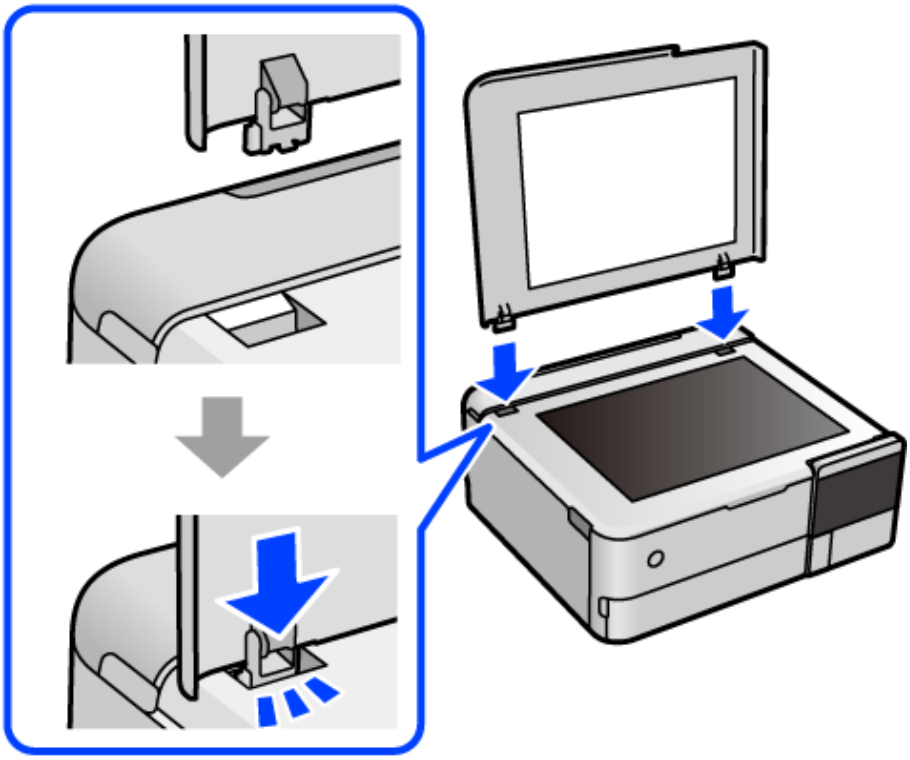

Zadná podpera papiera sa nedá zavrieť

Postavte podperu papiera vzpriamene a vložte ju do otvoru, ako je znázornené na nasledujúcom obrázku.

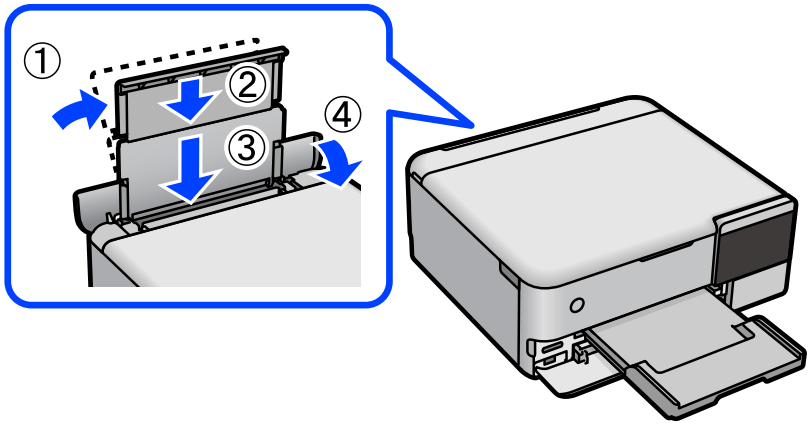

Podpera papiera vysunutá

Vložte vyčnievajúce časti podpery papiera pre zadný podávač papiera zvisle do otvorov na jednotlivých stranách.

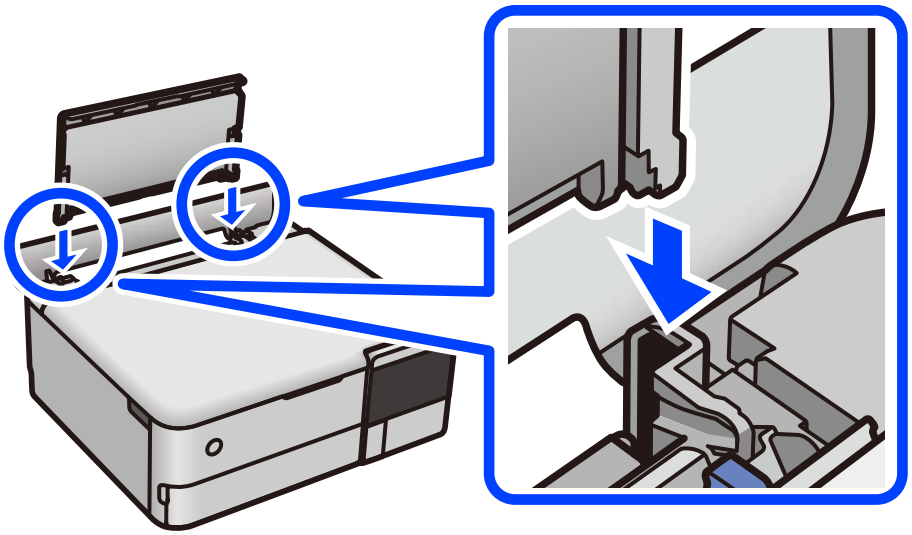

Na pamäťové zariadenie nie je možné uložiť údaje

Do úvahy pripadajú nasledujúce príčiny.

Používa sa nepodporované pamäťové zariadenie.

Riešenia

Použite pamäťové zariadenie, ktoré podporuje produkt.

Pamäťové zariadenie je chránené pred zápisom.

Riešenia

Vypnite ochranu pamäťového zariadenia pred zápisom.

V pamäťovom zariadení nie je dostatok voľného miesta.

Riešenia

Odstráňte nepotrebné údaje alebo vložte iné pamäťové zariadenie.

Hlučná prevádzka

Na tlačiarni je deaktivovaná možnosť Tichý režim.

Riešenia

Ak sú prevádzkové zvuky príliš hlučné, zapnite režim **Tichý režim**. Povolenie tejto funkcie môže spomaliť tlač.

❏ Ovládací panel

Na hlavnej obrazovke vyberte položku a potom vyberte možnosť **Zap.**.

❏ Windows

V ovládači tlačiarne vyberte možnosť **Zapnuté** v nastavení **Tichý režim** na karte **Hlavný**.

❏ Mac OS

Vyberte položku **Preferencie systému** z ponuky Apple > **Tlačiarne a skenery** (alebo **Tlač a skenovanie**, **Tlač a faxovanie**), a potom vyberte tlačiareň. Kliknite na položky **Možnosti a náplne** > **Možnosti** (alebo **Ovládač**). Vyberte možnosť Zapnuté pre nastavenie **Tichý režim**.

Hlavný certifikát je potrebné aktualizovať

Platnosť hlavného certifikátu uplynula.

Riešenia

Spustite aplikáciu Web Config a potom aktualizujte hlavný certifikát.

➡ „Aplikácia na konfiguráciu činností tlačiarne (Web Config)” na strane 267

Nedá sa zrušiť tlač z počítača so systémom Mac OS X v10.6.8

Ide o problém s nastavením režimu AirPrint.

Riešenia

Spustite aplikáciu Web Config a potom vyberte možnosť **Port9100** v nastavení **Protokol s najvyššou prioritou** v časti **Nastavenie AirPrint**. Vyberte položku **Systémové nastavenia** z ponuky Apple > **Tlačiarne a skenery** (alebo **Tlač a skenovanie**, **Tlač a faxovanie**), odstráňte tlačiareň a potom ju znova pridajte.

➡ „Aplikácia na konfiguráciu činností tlačiarne (Web Config)” na strane 267

Hlásenie s výzvou na vynulovanie úrovne hladiny atramentu sa zobrazí aj po doplnení atramentu

Úroveň hladiny atramentu nebola vynulovaná.

Riešenia

Po doplnení atramentu vynulujte úroveň hladiny atramentu podľa pokynov na obrazovke.

➡ „Poznámky k vynulovaniu úrovne hladiny atramentu” na strane 210

Zobrazenie úrovne hladiny atramentu sa nezmení ani po doplnení atramentu

Úroveň hladiny atramentu nebola vynulovaná.

Riešenia

Po doplnení atramentu vynulujte úroveň hladiny atramentu podľa pokynov na obrazovke.

➡ „Poznámky k vynulovaniu úrovne hladiny atramentu” na strane 210

V ovládači tlačiarne nemožno vybrať typ papiera alebo zdroj papiera

Originálny ovládač tlačiarne Epson nebol nainštalovaný.

Riešenia

Ak nebol nainštalovaný originálny ovládač tlačiarne Epson (EPSON XXXXX), dostupné funkcie sú obmedzené. Odporúčame používať originálny ovládač tlačiarne Epson.

➡ „Kontrola nainštalovania originálneho ovládača tlačiarne Epson — Windows" na strane 148

➡ „Kontrola nainštalovania originálneho ovládača tlačiarne Epson — Mac OS" na strane 149

Hlásenie zobrazené na LCD obrazovke

Ak je na LCD obrazovke zobrazené chybové hlásenie, postupujte podľa pokynov na obrazovke alebo použite nižšie uvedené riešenia.

Chybové hlásenia	Riešenie
Chyba tlačiarne Znova zapnite tlačiareň. Viac podrobností nájdete v dokumentácii.	Otvorte kryt dokumentov a jednotku skenera a vyberte všetok papier alebo ochranný materiál z vnútra tlačiarne. Vypnite a znovu zapnite.
Komb. adresy IP a masky pods. je neplatná. Viac podrob. si pozrite v dokumentácii.	Zadajte správnu IP adresu alebo predvolenú bránu. Obráťte sa so žiadosťou o pomoc na osobu, ktorá nastavovala sieť.
Úprava zrušená. Vyskytol sa problém s dýzami tlačovej hlavy. Podrobnosti nájdete v dokumentácii.	Ak sa po opakovanej kontrole trysky a približne 3 čisteniach hlavy kvalita tlače nezlepšila, počkajte a netlačte aspoň 12 hodín a potom znovu spusťte kontrolu trysky a zopakujte v prípade potreby čistenie hlavy. Odporúčame vypnúť tlačiareň stlačením tlačidla ⏻. Ak sa kvalita tlače ani tak nezlepší, spustite pomôcku Čistenie prívodu. Ak sa po spustení funkcie Čistenie prívodu kvalita tlače nezlepšila, počkajte a netlačte aspoň 12 hodín a potom znova vytlačte vzor kontroly trysiek. Znova spustite funkciu Vyčistite tlačovú hlavu alebo Čistenie prívodu v závislosti od vytlačeného vzoru. Ak sa kvalita tlače ani tak nezlepší, obráťte sa na technickú podporu spoločnosti Epson.
Podrobnosti nájdete na nasledujúcej stránke alebo v dokumentácii. Po potvrdení vyberte [Potvrdené].	Ak nemôžete naskenovať kód QR, pripojte k inteligentnému zariadeniu. Ďalšie podrobnosti obsahujú nasledujúce zdroje. „Vytvorenie nastavení na pripojenie k inteligentnému zariadeniu" na strane 236
Chyba komunikácie. Skontrolujte, či je počítač pripojený.	Správne pripojte počítač a tlačiareň. Ak sa pripájate cez sieť, pozrite si stránku, na ktorej je opísaný spôsob pripojenia z počítača. Ak sa počas skenovania zobrazuje hlásenie o chybe, skontrolujte, či je v počítači nainštalovaný softvér Epson ScanSmart. „Vytvorenie nastavení na pripojenie k počítaču" na strane 236
Ak chcete používať cloudové služby, aktualizujte si koreňový certifikát.	Spustite aplikáciu Web Config a potom aktualizujte hlavný certifikát. „Spustenie funkcie Web Config v internetovom prehliadači" na strane 267

Chybové hlásenia	Riešenie
Ak chcete používať túto funkciu, nainštalujte do počítača softvér. Viac podrobností nájdete v dokumentácii.	Do počítača nainštalujte aplikáciu Epson ScanSmart. „Inštalácia aplikácií jednotlivo" na strane 147
Ak sa nenašiel počítač, skontrolujte nasledujúce. - Spojenie medzi tlačiarňou a počítačom (USB alebo sieť) - Inštalácia potrebného softvéru - Napájanie počítača - Nastavenia brány firewall atď. - Hľadať znova Viac podrobností nájdete v dokumentácii.	Zaistite, aby bol počítač správne pripojený. „Kontrola stavu pripojenia" na strane 163 „Kontrola stavu pripojenia" na strane 171 Uistite sa, že na počítači je nainštalovaný softvér Epson ScanSmart. „Inštalácia aplikácií jednotlivo" na strane 147
Skon., či sú v poč. správne vyk. nastav. Tlačiareň (ako napr. IP adresa) alebo ovl. tlačiarne.	Zaistite, aby bola tlačiareň nasledovne správne zvolená v položke **Vlastnosti** > **Port** v ponuke **Tlačiareň**. Vyberte položku „**USBXXX**" pre pripojenie cez USB, prípadne „**EpsonNet Print Port**" na overenie, či je v sieťovom pripojení nainštalovaný ovládač tlačiarne.
Skontrolujte v počítači, či sú nastavenia portu alebo ovládača tlačiarne správne. Podrobnosti nájdete v dokumentácii.	
Konfigurácia papiera je nast. na Vypnúť. Niektoré funkcie nemusia byť k disp. Podrobnosti si pozrite v dokumentácii.	Ak je nastavenie **Konfigurácia papiera** zakázané, nemôžete použiť funkciu AirPrint.
Nemožno použiť vložené pamäťové zariadenie. Podrobnosti nájdete v dokumentácii.	Použite pamäťové zariadenie, ktoré podporuje produkt. „Parametre pamäťového zariadenia" na strane 281
Tlač bola zrušená, pretože dlhý papier by sa mohol počas tlače vysunúť do polovice.Nastavte dĺžku papiera kratšiu ako 1300 mm.Podrobnosti nájdete v dokumentácii.	Tlač trvá kvôli vysokým teplotám dlho a počas tlače sa môže dlhý papier spolovice vysunúť. ❏ Nastavte dĺžku papiera tak, aby bola kratšia než 1,3 m. ❏ Tlačte pri teplote nižšej než 32 °C.
Tlač bola zrušená, pretože dlhý papier by sa mohol počas tlače vysunúť do polovice.Nastavte položku Kvalita na Štandardne.Podrobnosti nájdete v dokumentácii.	Tlač trvá kvôli veľkému objemu tlačových údajov dlho a počas tlače sa môže dlhý papier spolovice vysunúť. Nastavte položku **Kvalita** na možnosť **Štand.**.
Atramentová poduška tlačiarne pre tlač bez okrajov dosiahla koniec životnosti. Nie je to diel vymeniteľný používateľom. Obráťte sa na podporu spoločnosti Epson.	Obráťte sa na spoločnosť Epson alebo na jej autorizovaného poskytovateľa služieb a požiadajte o výmenu podušky na atrament na tlač bez okrajov*. Nejde o používateľom opraviteľnú súčasť. Tla bez okrajov nie je k dispozícii, ale môžete tlačiť s okrajmi. „Kontaktovanie podpory spoločnosti Epson" na strane 289
Atramentová poduška tlačiarne pre tlač bez okrajov sa blíži ku koncu životnosti. Nie je to diel vymeniteľný používateľom. Obráťte sa na podporu spol. Epson.	Obráťte sa na spoločnosť Epson alebo na jej autorizovaného poskytovateľa služieb a požiadajte o výmenu podušky na atrament na tlač bez okrajov*. Nejde o používateľom opraviteľnú súčasť. Klepnutím na tlačidlo **OK** pokračujte v tlači. „Kontaktovanie podpory spoločnosti Epson" na strane 289

Chybové hlásenia	Riešenie
Chyba tlačiarne Vypnite a znova zapnite napájanie. Ak problém pretrváva, stlačte „Pokračovať“.	Urobte nasledujúce. 1. Otvorte jednotku skenera a odstráňte všetok papier alebo ochranný materiál vo vnútri tlačiarne. Ak je priehľadná fólia zašpinená, vyčistite ju. „Vybratie zaseknutého papiera” na strane 199 „Čistenie priehľadnej fólie” na strane 141 2. Zatvorte jednotku skenera, vypnite napájanie a znova zapnite. Ak sa chybové hlásenie stále zobrazuje aj po vypnutí a zapnutí tlačiarne, obráťte sa oddelenie technickej podpory spoločnosti Epson. „Kontaktovanie podpory spoločnosti Epson” na strane 289
Počas ukladania sa vyskytla chyba. Skontrolujte a v prípade potreby zmeňte pamäťové zariadenie.	Externé pamäťové zariadenie, ako je pamäťová karta, môže byť poškodené. Skontrolujte, či je zariadenie dostupné. „Parametre pamäťového zariadenia” na strane 281
Nemožno rozpoznať médium. Viac podrobností o médiách nájdete v dokumentácii	Použite pamäťové zariadenie, ktoré podporuje produkt. „Parametre pamäťového zariadenia” na strane 281
Vložili ste nasl. Papier do zariadenia XX?	Zmeňte nastavenia tlače, prípadne vložte do kazety na papier taký papier, ktorý zodpovedá nastaveniam tlače, a potom zmeňte nastavenia papiera. Ak nabudúce nechcete toto hlásenie zobrazovať, vyberte ponuku **Nastav.** > **Funkcie vodiaceho prvku** a potom nastavte položku **Nezhoda papiera** na možnosť **Vyp.**.
Recovery Mode Update Firmware	Tlačiareň sa spustila v režime obnovovania, pretože zlyhala aktualizácia firmvéru. Zopakujte pokus o aktualizáciu firmvéru vykonaním nižšie uvedených krokov. 1. Prepojte počítač s tlačiarňou káblom USB. (V režime obnovovania nie je možné vykonať aktualizáciu firmvéru po sieti.) 2. Pozrite si ďalšie pokyny na miestnej webovej lokalite spoločnosti Epson.

* Pri niektorých tlačových cykloch sa môže v poduške na atrament pre tlač bez okrajov zhromaždiť nepatrné množstvo nadbytočného atramentu. Produkt je skonštruovaný tak, aby sa pri dosiahnutí limitu podušky zastavila tlač a predišlo sa pretečeniu atramentu z podušky. To, či a ako často je podušku potrebné vymeniť, závisí od počtu strán vytlačených bez okrajov. Potreba vymeniť podušku neznamená, že tlačiareň prestane fungovať v súlade so svojimi technickými parametrami. Upozornenie na nutnosť výmeny podušky sa zobrazí na tlačiarni. Túto výmenu môže vykonať len autorizovaný poskytovateľ služieb spoločnosti Epson. Záruka od spoločnosti Epson nekryje náklady súvisiace s touto výmenou.

Papier sa zasekáva

Skontrolujte chybu zobrazenú na ovládacom paneli a postupujte podľa pokynov na vybratie zaseknutého papiera vrátane všetkých odtrhnutých kúskov. Potom vymažte chybu. Na LCD obrazovke sa zobrazuje animácia znázorňujúca spôsob vytiahnutia zaseknutého papiera.

> ⚠ ***Upozornenie:***
>
> *Nikdy sa nedotýkajte tlačidiel ovládacieho panela, pokiaľ máte ruku vo vnútri tlačiarne. Ak sa tlačiareň spustí, mohla by spôsobiť zranenie. Dávajte pozor, aby ste sa nedotkli vyčnievajúcich častí a predišli tak zraneniu.*

> ***Upozornenie:***
>
> *Opatrne odstráňte zaseknutý papier. Rázne odstránenie papiera môže poškodiť tlačiareň.*

Vybratie zaseknutého papiera

> ⚠ ***Upozornenie:***
>
> ❏ *Pri otváraní alebo zatváraní jednotky skenera dávajte pozor, aby ste si neprivreli ruku alebo prsty. Inak sa môžete zraniť.*
>
> ❏ *Nikdy sa nedotýkajte tlačidiel ovládacieho panela, pokiaľ máte ruku vo vnútri tlačiarne. Ak sa tlačiareň spustí, mohla by spôsobiť zranenie. Dávajte pozor, aby ste sa nedotkli vyčnievajúcich častí a predišli tak zraneniu.*

1. Roztiahnite podperu papiera a potom ju nakloňte dozadu.

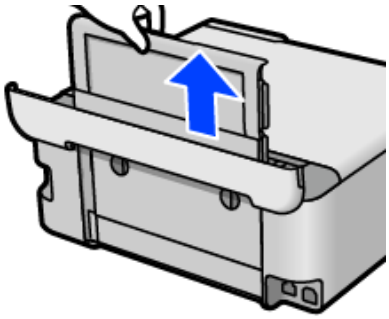

2. Odnímte zadný kryt.

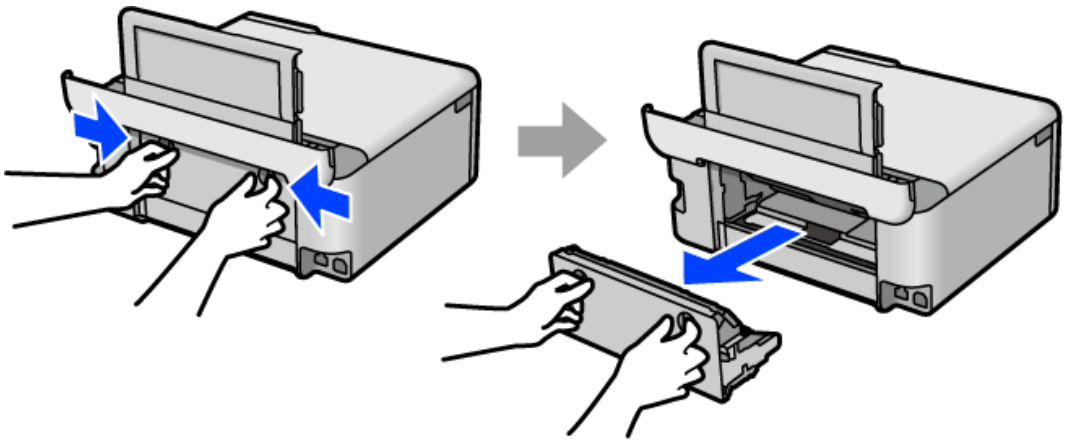

3. Odstráňte zaseknutý papier.

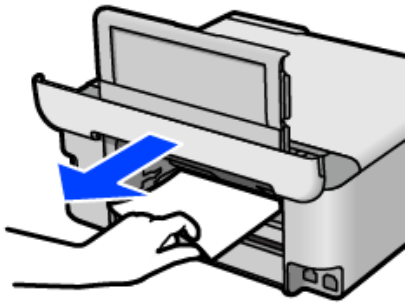

4. Odstráňte zaseknutý papier zo zadného krytu

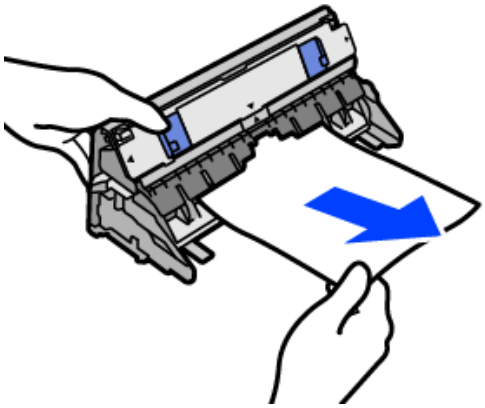

Upozornenie:

Nedotýkajte sa dielov znázornených na obrázku. Inak sa môžu poškodiť.

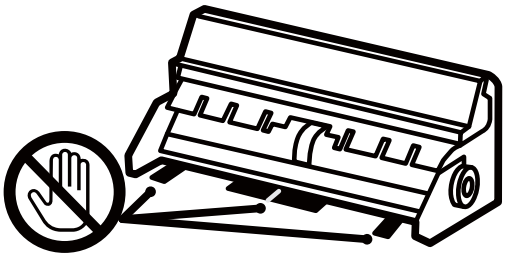

5. Vložte zadný kryt do tlačiarne.
6. Ak je kryt dokumentov otvorený, zatvorte ho.

7. Otvárajte dvomi rukami jednotku skenera, kým sa nezaistí.

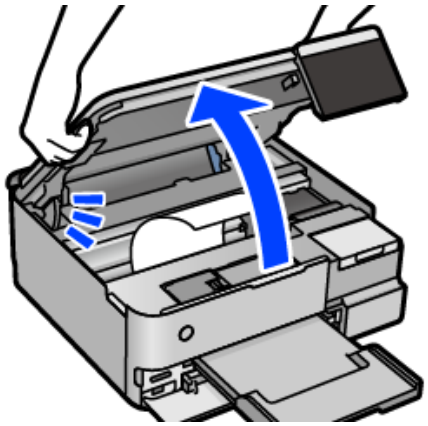

8. Odstráňte zaseknutý papier.

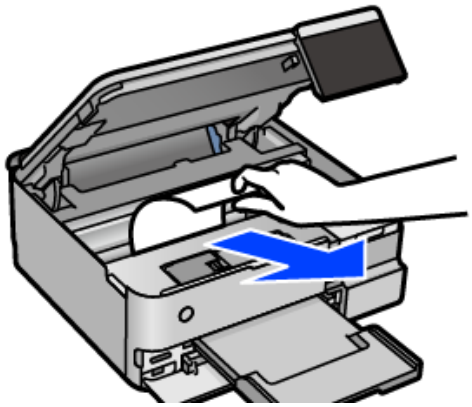

Upozornenie:

Nedotýkajte sa bieleho plochého kábla, priesvitnej fólie ani prepravného zámku vo vnútri tlačiarne. Mohlo by to spôsobiť poruchu.

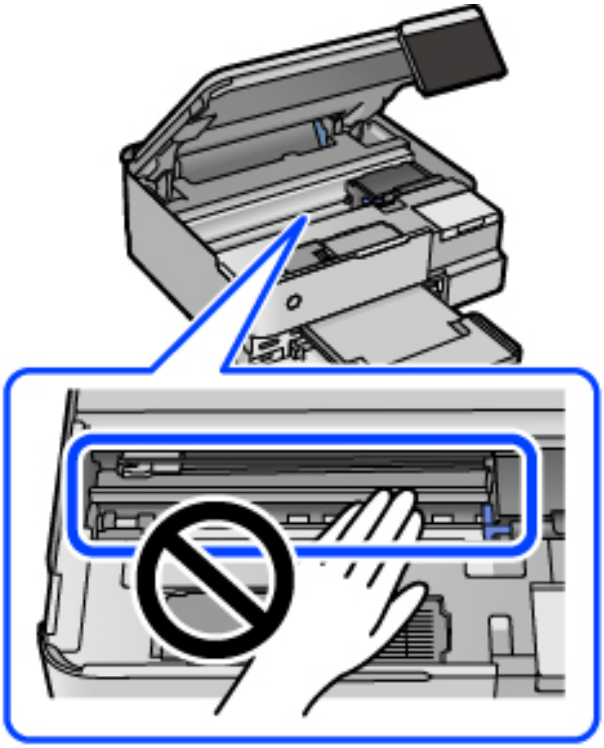

9. Zavrite jednotku skenera.

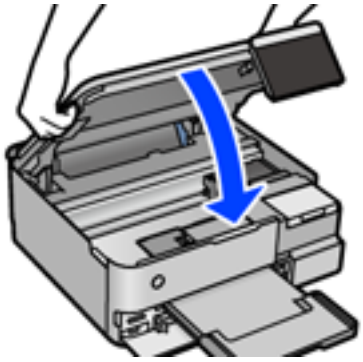

Poznámka:

Jednotka skenera je navrhnutá tak, aby sa zatvárala pomaly a trochu ťažšie. Je to v rámci prevencie pred zachytením prstov. Pokračujte v zatváraní, aj keď cítite určitý odpor.

10. Zatvorte výstupný zásobník.

11. Vytiahnite kazetu na papier.

    Pri kazete na papier ju mierne nadvihnite a potom ju vytiahnite.

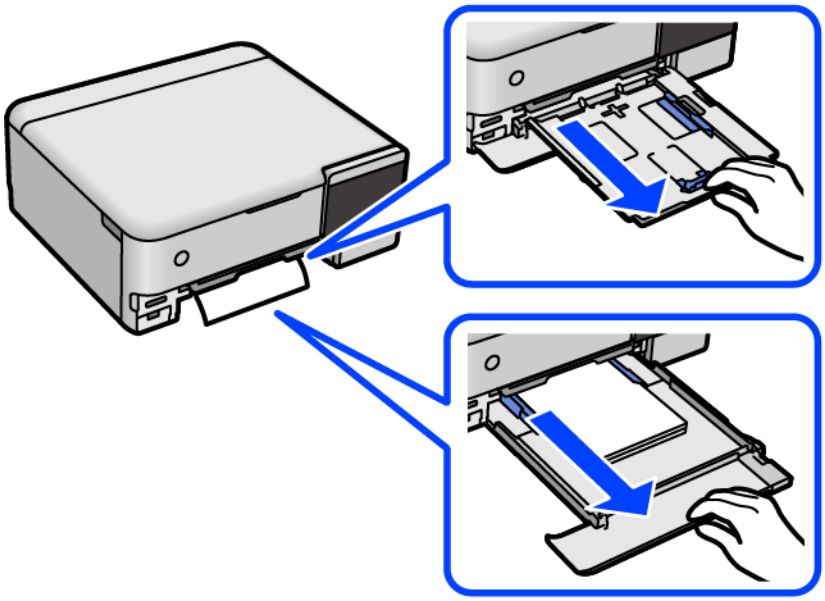

12. Odstráňte zaseknutý papier.

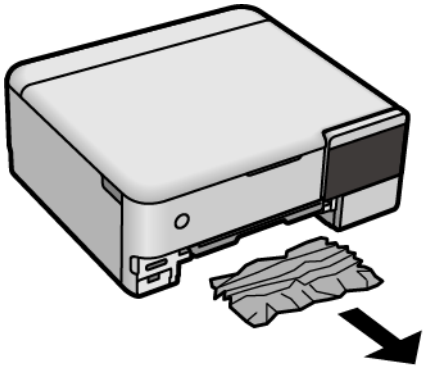

13. Vyrovnajte okraje papiera a vodiace lišty hrán posuňte k okrajom papiera.

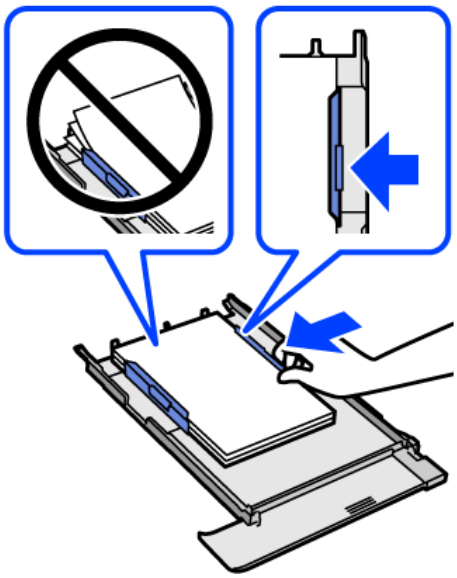

14. Vložte kazetu na papier do tlačiarne.

Prevencia pred zasekávaním papiera

Ak sa papier často zasekáva, skontrolujte nasledujúce.

- ❏ Tlačiareň umiestnite na rovný povrch a prevádzkujte ju v odporúčaných podmienkach okolitého prostredia.
  „Environmentálne technické údaje" na strane 284
- ❏ Používajte papier podporovaný touto tlačiarňou.
  „Dostupný papier a kapacity" na strane 255
- ❏ Postupujte podľa opatrení týkajúcich sa manipulácie s papierom.
  „Bezpečnostné opatrenia pri manipulácii s papierom" na strane 33
- ❏ Vložte papier správnym smerom a posuňte postrannú vodiacu lištu k hrane papiera.
  „Vloženie papiera" na strane 36
- ❏ Neprekračujte pri vkladaní hárkov maximálny počet, ktorý je stanovený pre daný papier.
- ❏ Ak ste vložili niekoľko hárkov papiera, vkladajte len jeden hárok papiera naraz.
- ❏ Uistite sa, že nastavenia veľkosti a typu papiera sa zhodujú so skutočnou veľkosťou a typom papiera, ktorý ste vložili do tlačiarne.
  „Zoznam typov papiera" na strane 35
- ❏ Vyčistite valec vo vnútri tlačiarne.
  „Vylepšenie problémov s podávaním papiera" na strane 131

Je čas znova naplniť atramentom

Bezpečnostné opatrenia pri manipulácii s nádobkami s atramentom

Pred doplnením atramentu si prečítajte nasledujúce pokyny.

Bezpečnostné opatrenia pri skladovaní atramentu

- ❏ Nádoby na atrament chráňte pred priamym slnečným svetlom.
- ❏ Neskladujte nádoby na atrament pri vysokých ani nízkych teplotách.
- ❏ Spoločnosť Epson odporúča spotrebovať atramentovú nádobku pred dátumom vytlačeným na jej obale.
- ❏ Pri skladovaní alebo preprave nádobiek s atramentom dbajte na to, aby sa nádobka nenakláňala, nespadla alebo nebola vystavená teplotným zmenám.V opačnom prípade môže dôjsť k úniku atramentu, aj keď je kryt nádobky s atramentom bezpečne utiahnutý.Keď uťahujete kryt nádobky s atramentom, držte ju v zvislej polohe. Počas prepravy dodržiavajte preventívne opatrenia týkajúce sa vytečenia atramentu, napríklad pri prenášaní nádobky vo vrecku.
- ❏ Ak prenesiete nádobku s atramentom z chladného prostredia do teplého, nechajte ju pred použitím aspoň tri hodiny ohriať na izbovú teplotu.
- ❏ Neotvárajte obal nádobky s atramentom, kým nie ste pripravení naplniť zásobník atramentu.Nádobka s atramentom je vákuovo balená na zachovanie spoľahlivosti.Ak nádobku s atramentom pred použitím necháte dlhý čas vybalenú, môže to znemožniť normálnu tlač.
- ❏ Po otvorení nádobky s atramentom ju odporúčame čo najskôr spotrebovať.

Bezpečnostné opatrenia pri dopĺňaní atramentu

- ❏ Aby sa zaručila špičková kvalita tlače a chránila sa tlačová hlava, keď sa zobrazí upozornenie na nutnosť doplnenia nádobky, v nádobke ešte v skutočnosti zostáva malé množstvo atramentu.Uvedené hodnoty neobsahujú túto rezervu.
- ❏ Ak sa majú dosiahnuť optimálne výsledky pri tlači, nenechávajte príliš dlho nízke hladiny atramentu.
- ❏ Používajte nádobky s atramentom so správnym kódom výrobku pre túto tlačiareň.
- ❏ S atramentom pre túto tlačiareň je potrebné manipulovať opatrne. Pri plnení alebo dopĺňaní atramentového zásobníka môže atrament vystreknúť. Ak sa atrament dostane do kontaktu s oblečením alebo s inými vecami, nemusí byť vždy možné ho odstrániť.
- ❏ Nádobkami na atrament netraste príliš silno ani ich nestláčajte.
- ❏ Ak budete tlačiareň používať ďalej aj potom, čo hladina atramentu klesne pod spodnú hranicu zásobníka, môže sa tlačiareň poškodiť. Naplňte zásobník na atrament po vrchnú čiaru. Tlačiareň počas toho nepoužívajte. Ak sa majú zobrazovať správne odhady hladiny atramentu, po opätovnom naplnení zásobníka vynulujte hladinu atramentu.
- ❏ Ak chcete dosiahnuť optimálnu kvalitu tlače, dopĺňajte atramentové zásobníky po hornú čiaru aspoň raz za rok.

Spotreba atramentu

- ❏ Ak sa má zachovať optimálny výkon tlačovej hlavy, nejaké množstvo atramentu sa spotrebuje zo všetkých atramentových zásobníkov počas činností údržby, ako je napríklad čistenie tlačovej hlavy. Atrament sa môže spotrebovať aj pri zapnutí tlačiarne.

- ❏ Pri čiernobielej tlači alebo tlači v odtieňoch sivej sa v závislosti od typu papiera a nastavení kvality môžu namiesto čierneho atramentu použiť farebné atramenty. Dôvodom je to, že na vytvorenie čiernej farby sa použije zmes farebných atramentov.
- ❏ Atrament v nádobkách s atramentami, ktoré sa dodávajú s tlačiarňou, sa čiastočne použije pri počiatočnom nainštalovaní.Tlačová hlava sa kompletne naplní atramentom, aby sa vytvorili výtlačky vysokej kvality.Pri tomto jednorazovom procese sa spotrebuje isté množstvo atramentu, a preto sa z týchto nádobiek môže vytlačiť menej stránok v porovnaní s budúcimi atramentovými nádobkami.
- ❏ Uvádzané hodnoty výťažnosti sa môžu líšiť v závislosti od tlačených obrázkov, používaného typu papiera, frekvencie tlače a podmienok prostredia, ako je napríklad teplota.
- ❏ Pohľadom skontrolujte úrovne hladín v zásobníkoch atramentu. Ak budete ďalej pokračovať v používaní tlačiarne aj po spotrebovaní atramentu, môže dôjsť k jej poškodeniu. Spoločnosť Epson odporúča doplniť atrament v atramentovom zásobníku po hornú čiaru, keď tlačiareň nie je v prevádzke, aby sa vynulovala hladina atramentu.

Dopĺňanie zásobníkov atramentu

1. Ak je kryt dokumentov otvorený, zatvorte ho.
2. Otvárajte dvomi rukami jednotku skenera, kým sa nezaistí.

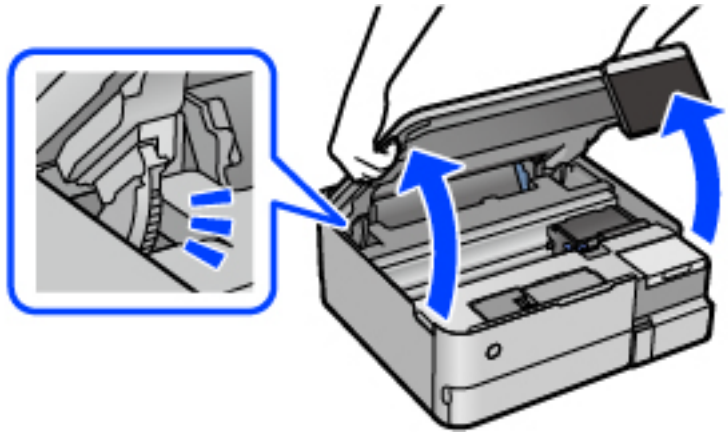

3. Otvorte kryt atramentového zásobníka.

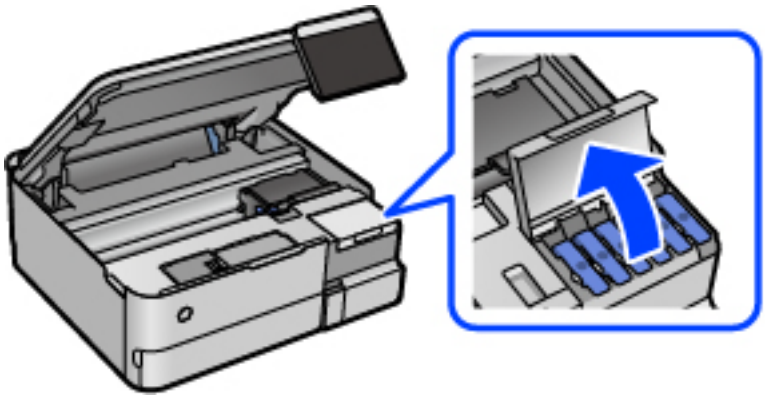

Prečítajte si všetky opatrenia týkajúce sa používania pri napĺňaní atramentom zobrazené na obrazovke a prejdite na ďalšiu obrazovku.

4. Otvorte uzáver zásobníka atramentu.

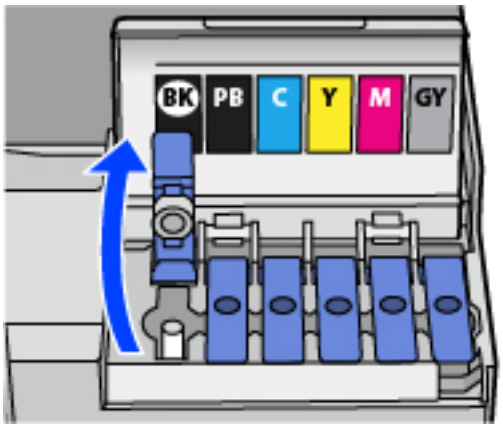

> ***Upozornenie:***
> *Uistite sa, že sa farba atramentového zásobníka zhoduje s farbou atramentu, ktorý sa chystáte doplniť.*

5. Držte nádobku s atramentom vzpriamene, pomaly otočte uzáver a dajte ho dole.

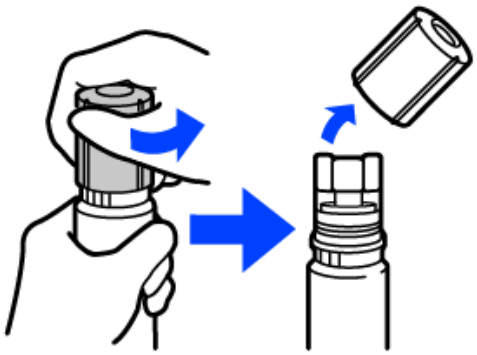

> ***Upozornenie:***
> ❏ *Spoločnosť Epson odporúča používať originálne atramentové nádobky Epson.*
> ❏ *Snažte sa, aby sa nerozlial žiadny atrament.*

6. Skontrolujte vrchnú čiaru (a) v atramentovom zásobníku.

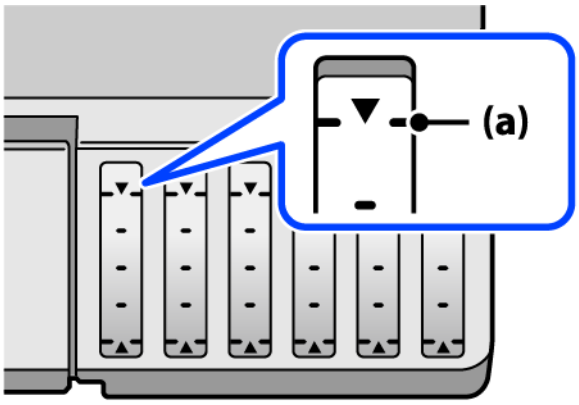

7. Priložte vrchnú časť nádobky na atrament k portu na plnenie, potom ju vložte rovno do portu a napĺňajte atramentom automaticky po vrchnú čiaru.

   Keď vložíte nádobku na atrament do plniaceho portu správnej farby, atrament sa začne nalievať a tok sa zastaví automaticky, keď atrament dosiahne po vrchnú čiaru.

   Ak atrament nezačne prúdiť do zásobníka, vytiahnite nádobku s atramentom a vložte ju znova. Nevyťahujte ani nevkladajte však nádobku s atramentom znova, keď atrament dosiahol po vrchnú čiaru. V opačnom prípade by atrament mohol vytiecť.

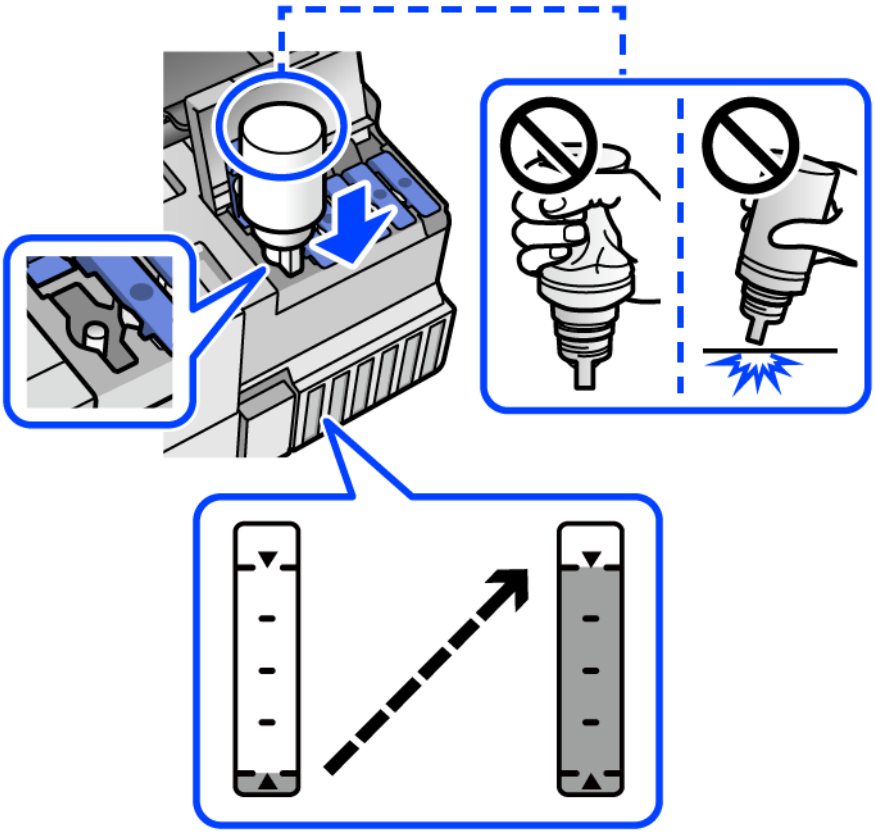

8. Keď ste dokončili dopĺňanie atramentu, vytiahnite nádobku s atramentom.

> ***Upozornenie:***
> *Nenechávajte nádobku s atramentom vloženú, v opačnom prípade sa môže nádobka poškodiť, prípadne môže atrament vytiecť.*

Poznámka:
Ak v nádobke s atramentom zostane nejaký atrament, zatiahnite veko a odložte nádobku postojačky do budúcnosti.

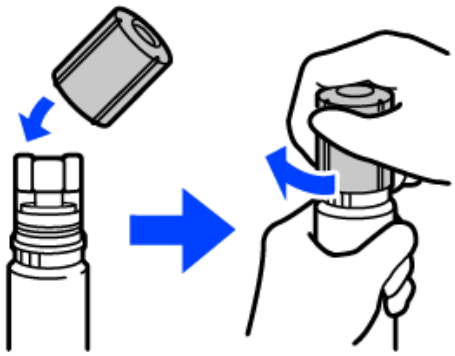

9. Poriadne zatvorte veko atramentového zásobníka.

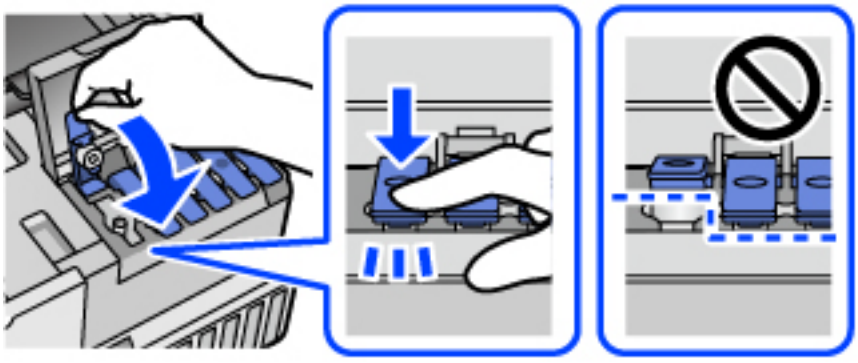

10. Zatvorte pevne kryt atramentového zásobníka.

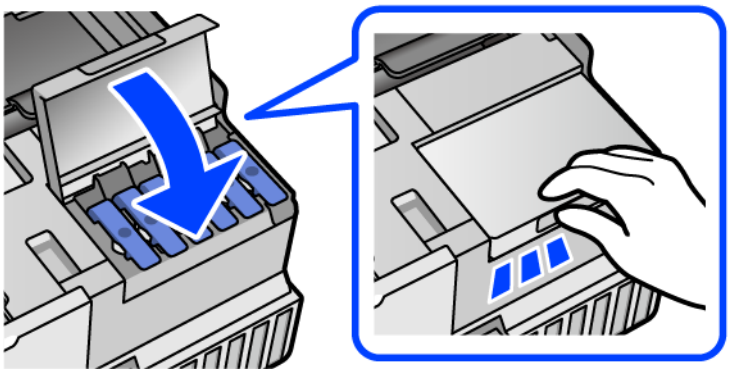

11. Zavrite jednotku skenera.

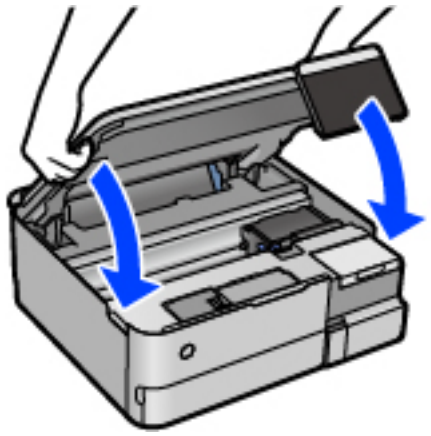

Poznámka:
Jednotka skenera je navrhnutá tak, aby sa zatvárala pomaly a trochu ťažšie. Je to v rámci prevencie pred zachytením prstov. Pokračujte v zatváraní, aj keď cítite určitý odpor.

12. Podľa pokynov na obrazovke nastavte hladinu atramentu farby atramentu, ktorý ste doplnili.

Upozornenie:
V tlači môžete pokračovať aj vtedy, ak ste nedoplnili atrament po vrchnú čiaru v atramentovom zásobníku. Ak chcete, aby tlačiareň pracovala čo najlepšie, doplňte atramentový zásobník po vrchnú čiaru a potom hneď obnovte hladinu atramentu.

Súvisiace informácie

- „Kódy nádobiek s atramentom” na strane 260
- „Bezpečnostné opatrenia pri manipulácii s nádobkami s atramentom” na strane 205
- „Čistenie vytečeného atramentu” na strane 146

Poznámky k vynulovaniu úrovne hladiny atramentu

Po doplnení atramentu nezabudnite vynulovať úroveň hladiny atramentu.

Ak ste doplnili dve alebo viac farieb, musíte vybrať všetky farby, ktoré ste doplnili, a vynulovať úroveň hladiny atramentu.

Kým nevynulujete úroveň hladiny atramentu, zobrazená úroveň hladiny atramentu sa nezmení ani po doplnení atramentu.

Súvisiace informácie

- „Kontrola stavu spotrebného materiálu” na strane 131

Je čas vymeniť skrinku údržby

Bezpečnostné opatrenia pri manipulácii so skrinkou údržby

Pred výmenou skrinky údržby si prečítajte nasledujúce pokyny.

- ❏ Nedotýkajte sa zeleného čipu na bočnej strane skrinky údržby. Mohli by ste tým znemožniť normálnu prevádzku a tlač.
- ❏ Skrinku údržby nevymieňajte počas tlače, inak môže dôjsť k úniku atramentu.
- ❏ Nevyťahujte skrinku údržby ani neotvárajte jej kryt, okrem prípadu, keď vymieňate skrinku, inak môže dôjsť k únikom atramentu.
- ❏ Skrinku údržby, ktorá bola vybratá a dlhú dobu odpojená, nepoužívajte opätovne. Atrament vo vnútri skrinky bude stuhnutý a skrinka nebude môcť absorbovať ďalší atrament.
- ❏ Použitú skrinku údržby nenakláňajte, kým ju neuzavriete do plastového vrecka, inak môže dôjsť k úniku atramentu.
- ❏ Neskladujte skrinku údržby pri vysokých ani nízkych teplotách.
- ❏ Skrinku údržby chráňte pred priamym slnečným svetlom.
- ❏ Skrinku údržby nenechajte spadnúť ani ju nevystavujte silným nárazom.
- ❏ Nedotýkajte sa otvorov v skrinke údržby, aby ste sa nezašpinili atramentom.

Výmena údržbovej kazety

Pri niektorých tlačových cykloch sa môže v skrinke údržby zhromaždiť nepatrné množstvo nadbytočného atramentu. Tlačiareň je skonštruovaná tak, aby sa pri dosiahnutí limitu absorpčnej kapacity skrinky údržby zastavila tlač a predišlo sa pretečeniu atramentu zo skrinky údržby. Frekvencia výmeny skrinky údržby závisí od počtu vytlačených strán, typu materiálu, na ktorý tlačíte, a počtu čistiacich cyklov, ktoré tlačiareň vykoná.

Keď sa objaví hlásenie s výzvou na výmenu údržbovej kazety, pozrite animácie zobrazené na ovládacom paneli. Potreba vymeniť box neznamená, že tlačiareň prestane fungovať v súlade so svojimi technickými parametrami. Záruka od spoločnosti Epson nekryje náklady súvisiace s touto výmenou. Ide o používateľom opraviteľnú súčasť.

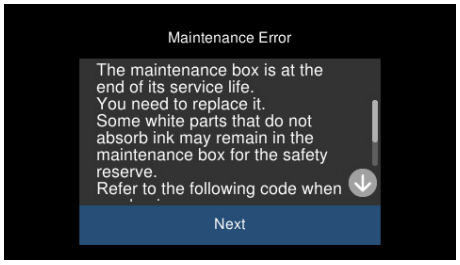

Poznámka:

❏ *Keď je skrinka údržby plná, nemôžete tlačiť ani čistiť tlačovú hlavu, kým ju nevymeníte, aby nedošlo k úniku atramentu. Môžete však vykonávať operácie, pri ktorých sa nepoužíva atrament, ako napríklad skenovanie.*

❏ *Keď sa zobrazí nasledujúca obrazovka, súčasť nemôžu meniť používatelia. Kontaktujte podporu spoločnosti Epson.*

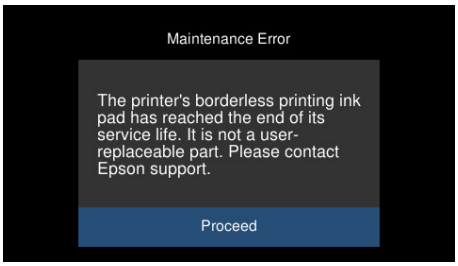

Súvisiace informácie

➡ „Kód skrinky údržby" na strane 261

➡ „Bezpečnostné opatrenia pri manipulácii so skrinkou údržby" na strane 211

Kvalita tlače, kopírovania a skenovania je zlá

Kvalita tlače je nízka

Chýbajúce farby, pruhy alebo nečakané farby na výtlačkoch





Trysky tlačovej hlavy môže byť zanesené.

Riešenia

Urobte kontrolu trysky a pozrite, či trysky tlačovej hlavy nie sú zanesené. Vykonajte kontrolu dýz a vyčistite tlačovú hlavu, ak sú dýzy tlačovej hlavy upchané. Ak ste tlačiareň dlho nepoužívali, trysky tlačovej hlavy môžu byť upchané a vypúšťanie kvapiek atramentu môže byť znemožnené.

➡ „Kontrola a čistenie tlačovej hlavy" na strane 134

Kvalita tlače s čiernym atramentom je zlá

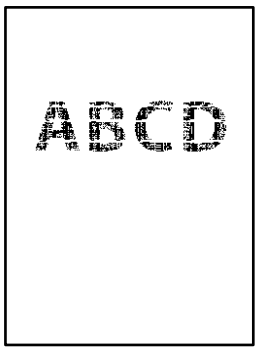

Trysky tlačovej hlavy môže byť zanesené.

❏ Urobte kontrolu trysky a pozrite, či trysky tlačovej hlavy nie sú zanesené. Vykonajte kontrolu dýz a vyčistite tlačovú hlavu, ak sú dýzy tlačovej hlavy upchané. Ak ste tlačiareň dlho nepoužívali, trysky tlačovej hlavy môžu byť upchané a vypúšťanie kvapiek atramentu môže byť znemožnené.

„Kontrola a čistenie tlačovej hlavy" na strane 134

❏ Ak nie je možné problém vyriešiť pomocou vyčistenia hlavy, môžete tlačiť okamžite zmesou farebných atramentov a vytvoriť tak kompozitnú čiernu zmenou nasledujúcich nastavení v systéme Windows.

V ovládači tlačiarne kliknite na položku **Rozšírené nastavenia** na karte **Údržba**. Ak vyberiete možnosť **Použiť zmes farebných atramentov na vytvorenie čiernej**, môžete tlačiť pri kvalite **Štandardne**, ak je položka **Typ papiera** nastavená na možnosť **Obyčajné papiere** alebo **Obálka**.

Majte na pamäti, že táto funkcia nerieši upchatie trysiek. Ak potrebujete riešiť upchatie trysiek, odporúčame obrátiť sa so žiadosťou o opravu na podporu spoločnosti Epson.

Farebné pruhy sa objavujú v intervaloch približne 2.5 cm



Do úvahy pripadajú nasledujúce príčiny.

Nastavenie typu papiera sa nezhoduje s vloženým papierom.

Riešenia

Vyberte vhodné nastavenie typu papiera podľa papiera vloženého v tlačiarni.

Kvalita tlače je nastavená nízko.

Riešenia

Keď tlačíte na obyčajný papier, vytlačte pomocou nastavenia vyššej kvality.

❏ Ovládací panel

Vyberte možnosť **Vysoká** pre nastavenie **Kvalita**.

„Možnosti ponuky pre nastavenia papiera a tlače” na strane 54

❏ Windows

V ovládači tlačiarne vyberte položku **Vysoký** v časti **Kvalita** na karte **Hlavný**.

❏ Mac OS

Vyberte možnosť **Jemné** ako nastavenie pre položku **Kvalita tlače** v ponuke dialógového okna **Nastavenia tlače**.

Tlačová hlava je umiestnená mimo zarovnania.

Riešenia

Na ovládacom paneli vyberte ponuku **Údržba** > **Zarovnanie tlačovej hlavy** > **Vodorovné zarovnanie** a zarovnajte tak tlačovú hlavu.

Rozmazané výtlačky, zvislé pruhy alebo nesprávne zarovnanie



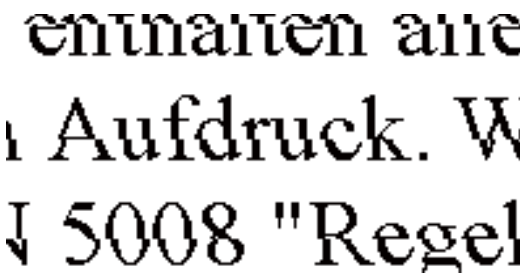

Do úvahy pripadajú nasledujúce príčiny.

Tlačová hlava je umiestnená mimo zarovnania.

Riešenia

Na ovládacom paneli vyberte ponuku **Údržba** > **Zarovnanie tlačovej hlavy** > **Zvislé zarovnanie** a zarovnajte tak tlačovú hlavu.

Je aktivované nastavenie pre dvojsmernú tlač.

Riešenia

Ak sa kvalita tlače nezlepší ani po zarovnaní tlačovej hlavy, deaktivujte nastavenie dvojsmernej tlače.

Pri dvojsmernej (alebo vysokorýchlostnej) tlači tlačí tlačová hlava pri pohybe oboma smermi a môže dôjsť k nesprávnemu zarovnaniu zvislých čiar. Vypnutie tohto nastavenia môže znížiť rýchlosť tlače, ale vylepší sa kvalita tlače.

❏ Ovládací panel

Deaktivujte možnosť **Obojsmerná Nastav.** do **Nastav.** > **Nastavenia tlačiarne**.

❏ Windows

V ovládači tlačiarne zrušte výber položky **Dvojsmerná tlač** na karte **Viac možností**.

❏ Mac OS

Vyberte položku **Preferencie systému** z ponuky Apple > **Tlačiarne a skenery** (alebo **Tlač a skenovanie**, **Tlač a faxovanie**), a potom vyberte tlačiareň. Kliknite na položky **Možnosti a náplne** > **Možnosti** (alebo **Ovládač**). Vyberte možnosť **Vypnuté** pre nastavenie **High Speed Printing**.

Výtlačok vychádza ako prázdny hárok

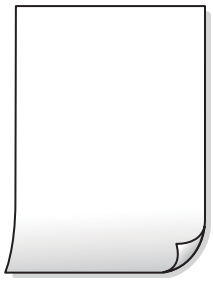

Trysky tlačovej hlavy môže byť zanesené.

Riešenia

Ak sú trysky tlačovej hlavy upchané, urobte kontrolu trysiek a potom skúste funkciu Čistenie prívodu.

➡ „Spustenie pomôcky Čistenie prívodu” na strane 135

Nastavenie tlače a veľkosti papiera vloženého v tlačiarni sú odlišné.

Riešenia

Zmeňte nastavenia tlače podľa veľkosti papiera vloženého do kazety na papier. Vložte do kazety na papier taký papier, ktorý sa zhoduje s nastavením tlače.

Do tlačiarne sa podalo naraz viac hárkov papiera.

Riešenia

Ak chcete zabrániť podaniu viacerých hárkov do tlačiarne naraz, pozrite nasledujúce.

➡ „Niekoľko hárkov papiera sa podáva naraz” na strane 162

Papier je zašpinený alebo ošúchaný



Do úvahy pripadajú nasledujúce príčiny.

Papier je vložený nesprávne.

Riešenia

Pri vodorovných pruhoch (kolmo na smer tlače), prípadne navrchu alebo naspodku papiera, objavia rozmazané vodorovné pásy, vložte papier v správnom smere a posuňte vodiace lišty k hranám papiera.

➡ „Vloženie papiera” na strane 36

Dráha papiera je zašpinená.

Riešenia

Keď sa na papieri objavia zvislé pruhy (vodorovne v smere tlače), prípadne je papier zašpinený, vyčistite dráhu papiera.

➡ „Vyčistenie dráhy papiera pri atramentových škvrnách (keď je povrch výsledku tlače so zvislými škvrnami)” na strane 137

➡ „Vyčistenie dráhy papiera pri atramentových škvrnách (keď je zadná strana výtlačku zašpinená)” na strane 138

Papier je zvlnený.

Riešenia

Položte papier na rovný podklad a skontrolujte, či nie je zvlnený. Ak je, vyrovnajte ho.

Tlačová hlava odiera povrch papiera.

Riešenia

Keď tlačíte na hrubý papier, tlačová hlava je blízko tlačovému povrchu a papier sa môže odierať. V takom prípade aktivujte nastavenie zníženia odierania. Ak toto nastavenie aktivujete, kvalita tlače sa môže zhoršiť, alebo sa môže tlač spomaliť.

❏ Ovládací panel

Na domovskej obrazovke vyberte položky **Nastav.** > **Nastavenia tlačiarne** a potom aktivujte možnosť **Hrubý papier**.

❏ Windows

Kliknite na položku **Rozšírené nastavenia** na karte ovládača tlačiarne **Údržba**, a potom vyberte možnosť **Hrubý papier a obálky**.

❏ Mac OS

Vyberte položku **Preferencie systému** z ponuky Apple > **Tlačiarne a skenery** (alebo **Tlač a skenovanie**, **Tlač a faxovanie**), a potom vyberte tlačiareň. Kliknite na položky **Možnosti a náplne** > **Možnosti** (alebo **Ovládač**). Vyberte možnosť **Zapnuté** pre nastavenie **Hrubý papier a obálky**.

Zadná strana papiera bola potlačená pred tým, než vyschla už predtým potlačená strana.

Riešenia

Pri manuálnej obojstrannej tlači a pred opätovným vložením papiera skontrolujte, či atrament úplne vyschol.

Keď tlačíte pomocou obojstrannej tlače, sýtosť tlače je príliš vysoká a čas na zaschnutie je príliš krátky.

Riešenia

Keď používate funkciu automatickej obojstrannej tlače a tlačíte údaje s vysokou sýtosťou, ako sú napríklad obrázky a grafy, nastavte nižšiu sýtosť tlače a dlhšiu dobu sušenia.

➡ „Obojstranná tlač” na strane 63

➡ „Obojstranná tlač” na strane 63

Tlačené fotografie sú zlepené



Výtlačok bol urobený na nesprávnu stranu fotografického papiera.

Riešenia

Uistite sa, či tlačíte na tlačovú stranu. Keď sa tlačí na nesprávnu stranu fotografického papiera, je potrebné vyčistiť dráhu papiera.

➡ „Vyčistenie dráhy papiera pri atramentových škvrnách (keď je povrch výsledku tlače so zvislými škvrnami)” na strane 137

Obrázky a fotografie sa tlačia v neočakávaných farbách



Do úvahy pripadajú nasledujúce príčiny.

Trysky tlačovej hlavy môže byť zanesené.

Riešenia

Urobte kontrolu trysky a pozrite, či trysky tlačovej hlavy nie sú zanesené. Vykonajte kontrolu dýz a vyčistite tlačovú hlavu, ak sú dýzy tlačovej hlavy upchané. Ak ste tlačiareň dlho nepoužívali, trysky tlačovej hlavy môžu byť upchané a vypúšťanie kvapiek atramentu môže byť znemožnené.

➡ „Kontrola a čistenie tlačovej hlavy” na strane 134

Bola použitá oprava farieb.

Riešenia

Pri tlači z ovládacieho panela alebo ovládača tlačiarne Windows je štandardne v závislosti od typu papiera použité nastavenie automatickej úpravy fotografií Epson (Vylepšenie foto). Skúste zmeniť nastavenie.

❏ Ovládací panel

Zmeňte nastavenie **Vylepšiť** z možnosti **Automaticky** na možnosť **Ľudia**, **Nočná scéna** alebo **Na šírku**. Ak zmena nastavenia nefunguje, vypnite režim **Vylepšenie foto** zvolením možnosti **Vylepšenie vyp.**.

❏ Windows ovládač tlačiarne

Na karte **Viac možností** vyberte možnosť **Vlastné** v položke **Korekcia farieb** a potom kliknite na položku **Spresniť**. Zmeňte nastavenie položky **Korekcia scény** z možnosti **Automaticky** na nejakú inú možnosť. Ak zmena nastavenia nefunguje, použite nejaký iný spôsob pripojenia, nie **PhotoEnhance** v aplikácii **Správa farieb**.

➡ „Možnosti ponuky pre úpravu fotografií” na strane 55

➡ „Úprava farby tlače” na strane 77

Farby na výtlačku sú odlišné od farieb na obrazovke



Vlastnosti farieb pre používané zobrazovacie zariadenie neboli nastavené správne.

Riešenia

Zobrazovacie zariadenia, ako sú napríklad počítačové obrazovky, majú svoje vlastnosti obrazovky. Ak je zobrazenie nevyvážené, obraz nie je zobrazený so správnym jasom a farbami. Nastavte vlastnosti zariadenia. Potom urobte nasledujúce.

❏ Windows

Otvorte okno ovládača tlačiarne, vyberte možnosť **Vlastné** ako nastavenie položky **Korekcia farieb** na karte **Viac možností** a potom kliknite na tlačidlo **Spresniť**. Vyberte možnosť **Norma EPSON** pre nastavenie **Režim farby**.

❏ Mac OS

Prejdite do dialógového okna tlače. V kontextovej ponuke vyberte možnosť **Color Options** a potom kliknite na šípku vedľa položky **Rozšírené nastavenia**. Vyberte možnosť **Norma EPSON** pre nastavenie **Mode**.

Zobrazovacie zariadenie odráža vonkajšie svetlo.

Riešenia

Vyhnite sa priamemu slnečnému svetlu a overte si obraz tam, kde je zaistené príslušné osvetlenie.

Zobrazovacie zariadenie má vysoké rozlíšenie.

Riešenia

Farby môžu byť iné než tie, ktoré vidíte na inteligentných zariadeniach (napríklad smartfónoch alebo tabletoch) s obrazovkami s vysokým rozlíšením.

Zobrazovacie zariadenie a tlačiareň majú odlišný proces produkovania farieb.

Riešenia

Farby na obrazovke nie sú úplne rovnaké ako farby na papieri, pretože zobrazovacie zariadenie a tlačiareň majú odlišný proces vytvárania farieb. Upravte vlastnosti farieb tak, aby boli farby rovnaké.

Nedá sa tlačiť bez okrajov



V nastaveniach tlače nie je nastavená tlač bez okrajov.

Riešenia

V nastaveniach tlače urobte nastavenie tlače bez okrajov. Ak vyberiete typ papiera, ktorý nepodporuje tlač bez okrajov, nemôžete vybrať možnosť **Bez okrajov**. Vyberte typ papiera, ktorý podporuje tlač bez okrajov.

❏ Ovládací panel

Vyberte možnosť **Bez okrajov** v nastavení **Nastavenie okr.**.

❏ Windows

V ovládači tlačiarne vyberte položku **Bez okrajov** na karte **Hlavný**.

❏ Mac OS

V položke **Veľkosť papiera** vyberte veľkosť papiera pre tlač bez okrajov.

➡ „Možnosti ponuky pre nastavenia papiera a tlače” na strane 54

➡ „Papier pre tlač bez okrajov” na strane 258

Počas tlače bez okrajov sú hrany obrazu orezané



Pretože obraz sa mierne zväčší, vyčnievajúca časť sa oreže.

Riešenia

Vyberte nižšie nastavenie zväčšenia.

❏ Ovládací panel

Zmeňte nastavenie **Roztiahnutie**.

❏ Windows

V ovládači tlačiarne kliknite na položku **Nastavenia** vedľa políčka **Bez okrajov** na karte **Hlavný** a potom zmeňte nastavenie.

❏ Mac OS

V ponuke dialógového okna tlače **Rozšírenie** zmeňte nastavenie **Nastavenia tlače**.

➡ „Možnosti ponuky pre nastavenia papiera a tlače” na strane 54

Výtlačok je nesprávne umiestnený, má nesprávnu veľkosť alebo okraje



Do úvahy pripadajú nasledujúce príčiny.

Papier je vložený nesprávne.

Riešenia

Vložte papier správnym smerom a posuňte postrannú vodiacu lištu k hrane papiera.

➡ „Vloženie papiera” na strane 36

Veľkosť papiera nie je nastavená správne.

Riešenia

Vyberte príslušné nastavenie veľkosti papiera.

Upravte nastavenie okrajov v aplikačnom softvéri, aby sa nachádzali v oblasti tlače.

Riešenia

Upravte nastavenie okrajov v aplikácii, aby sa nachádzali v oblasti tlače.

➡ „Oblasť tlače” na strane 276

Pozícia tlače fotografických nálepiek je nesprávna

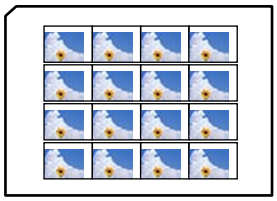

Je potrebné upraviť pozíciu tlače.

Riešenia

Nastavte pozíciu tlače v ponuke **Nastav.** > **Nastavenia tlačiarne** > **Nálepky** na ovládacom paneli.

Vytlačené znaky sú nesprávne alebo skomolené

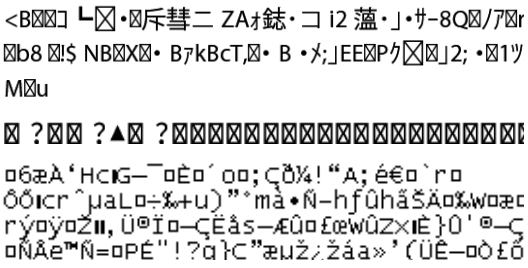

Do úvahy pripadajú nasledujúce príčiny.

Kábel USB nie je zapojený správne.

Riešenia

Kábel rozhrania USB bezpečne zapojte do tlačiarne a počítača.

Je tu úloha čakajúca na vytlačenie.

Riešenia

Zrušte všetky pozastavené tlačové úlohy.

Počítač bol počas tlače ručne uvedený do režimu Dlhodobý spánok alebo režimu Spánok.

Riešenia

Počas tlače nezapínajte manuálne režim **Dlhodobý spánok** počítača alebo režim **Spánok**. Nabudúce, keď zapnete počítač, sa môžu vytlačiť stránky skomoleného textu.

Vytlačený obrázok je prevrátený

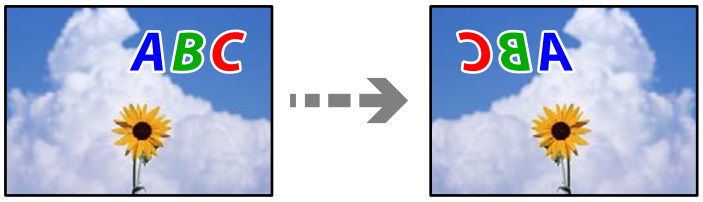

Obrázok je v nastaveniach tlače nastavený na vodorovné prevrátenie.

Riešenia

V ovládači tlačiarne alebo v aplikácii zrušte nastavenie zrkadlového obrazu.

❏ Windows

V ovládači tlačiarne zrušte výber položky **Zrkadlový obraz** na karte **Viac možností**.

❏ Mac OS

Zrušte výber položky **Mirror Image** v ponuke dialógového okna tlače **Nastavenia tlače**.

Mozaikové vzory na výtlačkoch



Vytlačili sa obrázky alebo fotografie s malým rozlíšením.

Riešenia

Pri tlači obrázkov a fotografii tlačte pomocou údajov s vysokým rozlíšením. Obrázky na webových stránkach majú často nízke rozlíšenie a hoci vyzerajú dosť dobre na displeji, kvalita tlače môže byť nižšia.

Kvalita kopírovania je nízka

Chýbajúce farby, pruhy alebo nečakané farby na kópiách





Trysky tlačovej hlavy môže byť zanesené.

Riešenia

Urobte kontrolu trysky a pozrite, či trysky tlačovej hlavy nie sú zanesené. Vykonajte kontrolu dýz a vyčistite tlačovú hlavu, ak sú dýzy tlačovej hlavy upchané. Ak ste tlačiareň dlho nepoužívali, trysky tlačovej hlavy môžu byť upchané a vypúšťanie kvapiek atramentu môže byť znemožnené.

➡ „Kontrola a čistenie tlačovej hlavy” na strane 134

Tlačiareň je možno nastavená na kvalitu tlače Koncept.

Riešenia

Zmeňte nastavenie kvality tlače na niečo iné okrem možnosti Koncept a skúste tlačiť znova.

Farebné pruhy sa objavujú v intervaloch približne 2.5 cm



Do úvahy pripadajú nasledujúce príčiny.

Nastavenie typu papiera sa nezhoduje s vloženým papierom.

Riešenia

Vyberte vhodné nastavenie typu papiera podľa papiera vloženého v tlačiarni.

Kvalita tlače je nastavená nízko.

Riešenia

Keď tlačíte na obyčajný papier, vytlačte pomocou nastavenia vyššej kvality.

Vyberte položky **Rozšírené nastavenia** > **Kvalita** a potom vyberte možnosť **Vysoká** v jednotlivých ponukách kopírovania.

Tlačová hlava je umiestnená mimo zarovnania.

Riešenia

Na ovládacom paneli vyberte ponuku **Údržba** > **Zarovnanie tlačovej hlavy** > **Vodorovné zarovnanie** a zarovnajte tak tlačovú hlavu.

Rozmazané kópie, zvislé pruhy alebo nesprávne zarovnanie



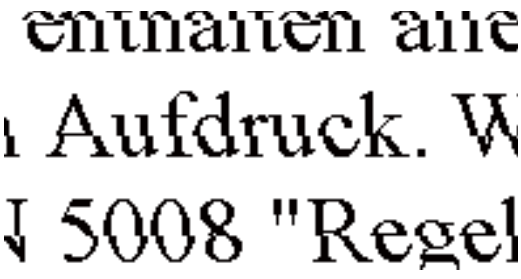

Do úvahy pripadajú nasledujúce príčiny.

Tlačová hlava je umiestnená mimo zarovnania.

Riešenia

Na ovládacom paneli vyberte ponuku **Údržba** > **Zarovnanie tlačovej hlavy** > **Zvislé zarovnanie** a zarovnajte tak tlačovú hlavu.

Je povolená dvojsmerná tlač.

Riešenia

Ak sa kvalita tlače nezlepší ani po zarovnaní tlačovej hlavy, vyberte položky **Nastav.** > **Nastavenia tlačiarne** na ovládacom paneli a potom vypnite funkciu **Obojsmerná**.

Pri dvojsmernej (alebo vysokorýchlostnej) tlači tlačí tlačová hlava pri pohybe oboma smermi a môže dôjsť k nesprávnemu zarovnaniu zvislých čiar. Vypnutie tohto nastavenia môže znížiť rýchlosť tlače.

Výtlačok vychádza ako prázdny hárok

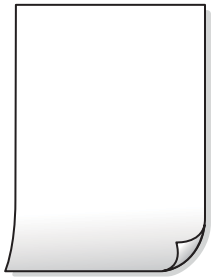

Trysky tlačovej hlavy môže byť zanesené.

Riešenia

Ak sú trysky tlačovej hlavy upchané, urobte kontrolu trysiek a potom skúste funkciu Čistenie prívodu.

➡ „Spustenie pomôcky Čistenie prívodu” na strane 135

Nastavenie tlače a veľkosti papiera vloženého v tlačiarni sú odlišné.

Riešenia

Zmeňte nastavenia tlače podľa veľkosti papiera vloženého do kazety na papier. Vložte do kazety na papier taký papier, ktorý sa zhoduje s nastavením tlače.

Do tlačiarne sa podalo naraz viac hárkov papiera.

Riešenia

Ak chcete zabrániť podaniu viacerých hárkov do tlačiarne naraz, pozrite nasledujúce.

➡ „Niekoľko hárkov papiera sa podáva naraz” na strane 162

Papier je zašpinený alebo ošúchaný



Do úvahy pripadajú nasledujúce príčiny.

Papier je vložený nesprávne.

Riešenia

Pri vodorovných pruhoch (kolmo na smer tlače), prípadne navrchu alebo naspodku papiera, objavia rozmazané vodorovné pásy, vložte papier v správnom smere a posuňte vodiace lišty k hranám papiera.

➡ „Vloženie papiera” na strane 36

Dráha papiera je zašpinená.

Riešenia

Keď sa na papieri objavia zvislé pruhy (vodorovne v smere tlače), prípadne je papier zašpinený, vyčistite dráhu papiera.

➡ „Vyčistenie dráhy papiera pri atramentových škvrnách (keď je povrch výsledku tlače so zvislými škvrnami)” na strane 137

➡ „Vyčistenie dráhy papiera pri atramentových škvrnách (keď je zadná strana výtlačku zašpinená)” na strane 138

Papier je zvlnený.

Riešenia

Položte papier na rovný podklad a skontrolujte, či nie je zvlnený. Ak je, vyrovnajte ho.

Tlačová hlava odiera povrch papiera

Riešenia

Ak sú výtlačky pri kopírovaní hrubého papiera zašpinené, aktivujte možnosť **Hrubý papier** v ponuke **Nastav.** > **Nastavenia tlačiarne** na ovládacom paneli. Ak toto nastavenie aktivujete, kvalita kopírovania sa môže zhoršiť, prípadne sa môže proces spomaliť.

Kopírované fotografie sú zlepené



Kópia bola urobená na nesprávnu stranu fotografického papiera.

Riešenia

Uistite sa, či kopírujete na tlačovú stranu. Ak ste nechtiac kopírovali na nesprávnu stranu fotografického papiera, je potrebné vyčistiť dráhu papiera.

➡ „Vloženie papiera” na strane 36

➡ „Vyčistenie dráhy papiera pri atramentových škvrnách (keď je povrch výsledku tlače so zvislými škvrnami)” na strane 137

Nedá sa kopírovať bez okrajov



V nastaveniach tlače nie je nastavená tlač bez okrajov.

Riešenia

Na ovládacom paneli vyberte položky **Rôzne výtlačky** > **Rôzne kópie** > **Kopírovať/obnoviť fotografie** > **Nastavenie okr.** > **Bez okrajov**. Ak vyberiete typ papiera, ktorý nepodporuje tlač bez okrajov, nedajú sa aktivovať nastavenia tlače bez okrajov. Vyberte typ papiera, ktorý podporuje tlač bez okrajov.

➡ „Kopírovanie bez okrajov” na strane 110

➡ „Papier pre tlač bez okrajov” na strane 258

Počas kopírovania bez okrajov sú hrany obrazu orezané



Pretože obraz sa mierne zväčší, vyčnievajúca časť sa oreže.

Riešenia

Vyberte nižšie nastavenie zväčšenia.

❏ Kopírovanie fotografií

Na ovládacom paneli vyberte položky **Rôzne výtlačky** > **Rôzne kópie** > **Kopírovať/obnoviť fotografie** > **Nastavenie okr.** > **Bez okrajov** a potom zmeňte nastavenie **Roztiahnutie**.

❏ Kopírovanie bez okrajov

Na ovládacom paneli vyberte položky **Rôzne výtlačky** > **Rôzne kópie** > **Kópia bez okrajov** > **Rozšírené nastavenia** > **Roztiahnutie** a potom zmeňte nastavenie.

➡ „Kopírovanie bez okrajov” na strane 110

Pozícia, veľkosť alebo okraje kópií sú nesprávne



Do úvahy pripadajú nasledujúce príčiny.

Papier je vložený nesprávne.

Riešenia

Vložte papier správnym smerom a posuňte postrannú vodiacu lištu k hrane papiera.

➡ „Vloženie papiera” na strane 36

Originály nie sú umiestnené správne.

Riešenia

❏ Uistite sa, že je originál správne umiestnený v rámci značiek zarovnania.

❏ Ak chýba okraj naskenovaného obrázka, originál mierne posuňte ďalej od okraja skla skenera.

➡ „Umiestnenie originálov” na strane 41

Na skle skenera je nejaký prach alebo sú tam škvrny.

Riešenia

Vyčistite sklo skenera a kryt dokumentov suchou, mäkkou a čistou handričkou. Ak sú na skle okolo originálov prach alebo škvrny, tieto sa môžu nachádzať v oblasti kopírovania, čo môže mať za následok nesprávnu polohu kopírovania alebo zmenšenie tlačeného obrázka.

➡ „Čistenie súčasti Sklo skenera” na strane 140

Veľkosť papiera nie je nastavená správne.

Riešenia

Vyberte príslušné nastavenie veľkosti papiera.

Pozícia kopírovania na disku CD/DVD je nesprávna



Do úvahy pripadajú nasledujúce príčiny.

Je potrebné upraviť pozíciu tlače.

Riešenia

V ponuke na ovládacom paneli vyberte položky **Nastav.** > **Nastavenia tlačiarne** > **CD/DVD** a upravte pozíciu tlače.

Na skle skenera je nejaký prach alebo sú tam škvrny.

Riešenia

Vyčistite sklo skenera a kryt dokumentov suchou, mäkkou a čistou handričkou. Ak sú na skle okolo originálov prach alebo škvrny, tieto sa môžu nachádzať v oblasti kopírovania, čo môže mať za následok nesprávnu polohu kopírovania alebo zmenšenie tlačeného obrázka.

➡ „Čistenie súčasti Sklo skenera” na strane 140

Na kopírovanom obraze sa objavujú nerovnomerné farby, šmuhy, bodky alebo rovné čiary



Do úvahy pripadajú nasledujúce príčiny.

Dráha papiera je znečistená.

Riešenia

Dráhu papiera vyčistite vložením a vysunutím papiera bez tlače.

➡ „Vyčistenie dráhy papiera pri atramentových škvrnách (keď je povrch výsledku tlače so zvislými škvrnami)” na strane 137

Na originálach alebo na skle skenera je prach alebo nečistota.

Riešenia

Odstráňte všetok prach alebo nečistoty prilepené na originálach a vyčistite sklo skenera.

➡ „Čistenie súčasti Sklo skenera” na strane 140

Originál bol zatlačený príliš silno.

Riešenia

Ak stlačíte príliš silno, môže sa objaviť rozmazanie, šmuhy a body.

Netlačte príliš silno na originál ani na kryt dokumentov.

➡ „Umiestnenie originálov” na strane 41

Nastavenie sýtosti kopírovania je príliš vysoké.

Riešenia

Znížte nastavenie sýtosti pri kopírovaní.

➡ „Možnosti ponuky pre kopírovanie” na strane 101

Na kopírovanom obraze je vlnitý vzor (známy ako moaré)

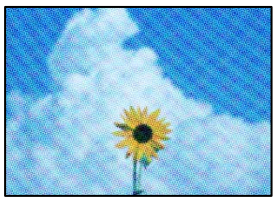

Ak je originál potlačený dokument, ako napríklad časopis alebo katalóg, objavuje sa vzor bodkovaného moaré.

Riešenia

Zmeňte nastavenie zmenšenia a zväčšenia. Ak sa stále objavuje vzor moaré, umiestnite originál pod trochu pozmeneným uhlom.

➡ „Možnosti ponuky pre kopírovanie” na strane 101

Na kópii je opačná strana originálu

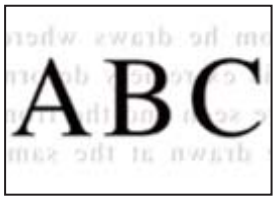

Do úvahy pripadajú nasledujúce príčiny.

Keď skenujete tenké originály, môžu sa pritom skenovať aj obrazy na zadnej strane.

Riešenia

Položte originál na sklo skenera a potom cez neho položte kus čierneho papiera.

➡ „Umiestnenie originálov” na strane 41

Nastavenie sýtosti kopírovania je príliš vysoké.

Riešenia

Znížte nastavenie sýtosti pri kopírovaní.

➡ „Možnosti ponuky pre kopírovanie” na strane 101

Viac originálov sa kopíruje na jeden hárok



Medzera medzi originálmi je príliš malá.

Riešenia

Keď na sklo skenera umiestňujete viaceré originály, aby ste ich jednotlivo kopírovali, ale kopírujete ich na jeden hárok, umiestnite ich vo vzájomnej vzdialenosti minimálne 5 mm. Ak problém pretrváva, umiestňujte originály po jednom.

➡ „Kopírovanie fotografií” na strane 106

Problémy s naskenovaným obrázkom

Na skenovanom obraze sú nepravidelné farby, špina, bodky atď.



Na originálach alebo na skle skenera je prach alebo nečistota.

Riešenia

Odstráňte všetok prach alebo nečistoty prilepené na originálach a vyčistite sklo skenera.

➡ „Čistenie súčasti Sklo skenera” na strane 140

Originál bol zatlačený príliš silno.

Riešenia

Ak stlačíte príliš silno, môže sa objaviť rozmazanie, šmuhy a body.

Netlačte príliš silno na originál ani na kryt dokumentov.

➡ „Umiestnenie originálov” na strane 41

V pozadí skenovaných obrazov sa objavuje odsadenie



Keď skenujete tenké originály, môžu sa pritom skenovať aj obrazy na zadnej strane.

Riešenia

Keď skenujete zo skla skenera, položte čierny papier alebo stolnú podložku na originál.

➡ „Umiestnenie originálov” na strane 41

Nedá sa skenovať správna oblasť



Originály nie sú umiestnené správne.

Riešenia

❏ Uistite sa, že je originál správne umiestnený v rámci značiek zarovnania.

❏ Ak chýba okraj naskenovaného obrázka, originál mierne posuňte ďalej od okraja skla skenera.

➡ „Umiestnenie originálov” na strane 41

Na skle skenera je nejaký prach alebo nečistota.

Riešenia

Ak je pri skenovaní z ovládacieho panela vybratá funkcia Automatické skenovanie oblasti orezania, odstráňte všetky smeti alebo nečistoty zo skla skenera a krytu dokumentu. Ak sa okolo originálu nachádzajú akékoľvek smeti alebo nečistoty, objavia sa v rozšírenej oblasti skenovania.

➡ „Čistenie súčasti Sklo skenera” na strane 140

Keď skenujete viac originálov pomocou aplikácie Epson ScanSmart, nie je medzi originálmi dostatočná medzera.

Riešenia

Keď na sklo skenera položíte viac originálov, zaistite, aby medzi nimi bola medzera aspoň 20 mm (0,8 palca).

➡ „Skenovanie viacerých fotografií súčasne” na strane 126

Nedajú sa vyriešiť problémy na naskenovanom obraze

Ak ste vyskúšali všetky riešenia a problém sa nevyriešil, skontrolujte nasledujúce.

Sú problémy s nastaveniami softvéru na skenovanie.

Riešenia

Pomocou programu Epson Scan 2 Utility inicializujte nastavenia pre softvér skenera.

Poznámka:
Epson Scan 2 Utility je aplikácia dodávaná so softvérom skenera.

1. Spustite program Epson Scan 2 Utility.
   - ❏ Windows 10

     Kliknite na tlačidlo Štart a vyberte položky **EPSON** > **Epson Scan 2 Utility**.
   - ❏ Windows 8.1/Windows 8

     Zadajte názov aplikácie do kľúčového tlačidla Vyhľadávanie, a potom vyberte zobrazenú ikonu.
   - ❏ Windows 7/Windows Vista/Windows XP

     Kliknite na tlačidlo Štart a potom vyberte položky **Všetky programy** alebo **Programy** > **EPSON** > **Epson Scan 2** > **Epson Scan 2 Utility**.
   - ❏ Mac OS

     Vyberte položky **Prejsť** > **Aplikácie** > **Epson Software** > **Epson Scan 2 Utility**.
2. Vyberte kartu **Iné**.
3. Kliknite na položku **Obnoviť**.

Ak inicializácia problém nevyrieši, odinštalujte a znova nainštalujte softvér skenera.

➡ „Inštalácia a odinštalovanie aplikácií jednotlivo” na strane 147

Nemožno vyriešiť problém

Ak sa vám ani po vyskúšaní riešení opísaných vyššie nedarí vyriešiť problém, obráťte sa na oddelenie podpory spoločnosti Epson.

Ak sa nedajú vyriešiť problémy s tlačou alebo kopírovaním, pozrite nasledujúce súvisiace informácie.

Súvisiace informácie

➡ „Nedajú sa vyriešiť problémy s tlačou alebo kopírovaním” na strane 232

Nedajú sa vyriešiť problémy s tlačou alebo kopírovaním

Vyskúšajte nasledujúce riešenia problémov. Začnite od vrchu, kým sa problém nevyrieši.

- ❏ Uistite sa, či sa zhoduje typ papiera vloženého v tlačiarni a typ papiera nastavený v tlačiarni s nastaveniami typu papiera v ovládači tlačiarne.

  „Nastavenia veľkosti a typu papiera” na strane 35
- ❏ Použite nastavenie vyššej kvality na ovládacom paneli alebo v ovládači tlačiarne.
- ❏ Zarovnajte tlačovú hlavu.

  „Zarovnanie tlačovej hlavy” na strane 137
- ❏ Spustite kontrolu trysiek a pozrite, či trysky tlačovej hlavy nie sú zanesené.

  Ak sú na vzore kontroly trysiek chýbajúce časti, trysky sú možno zanesené. Opakujte striedavo čistenie hlavy a kontroly trysiek 3-krát a skontrolujte, či sa zanesenie odstránilo.

  Majte na pamäti, že pri čistení tlačovej hlavy sa spotrebuje nejaký atrament.

  „Kontrola a čistenie tlačovej hlavy” na strane 134

❏ Vypnite tlačiareň, počkajte aspoň 12 hodín a potom skontrolujte, či sa zanesenie odstránilo.

Ak je problémom zanesenie, nechajte tlačiareň chvíľu bez tlačenia. Problém sa môže vyriešiť.

Kým je tlačiareň vypnutá, môžete skontrolovať nasledujúce.

❏ Skontrolujte, či používate originálne nádobky s atramentom od spoločnosti Epson.

Skúste použiť originálne atramentové nádobky Epson. Používanie neoriginálnych nádobiek s atramentom môže znížiť kvalitu tlače.

❏ Skontrolujte, či je priehľadná fólia zašpinená.

Ak sú na priehľadnej fólii nejaké škvrny, opatrne ich utrite.

„Čistenie priehľadnej fólie” na strane 141

❏ Uistite sa, či v tlačiarni nezostali žiadne kúsky papiera.

Keď vyťahujete papier, nedotýkajte sa priehľadnej fólie rukami ani papierom.

❏ Skontrolujte papier.

Skontrolujte, či je papier skrútený, prípadne či je vložený tlačovou stranou nahor.

„Bezpečnostné opatrenia pri manipulácii s papierom” na strane 33

„Dostupný papier a kapacity” na strane 255

„Nedostupné typy papiera” na strane 260

❏ Ak vypnete tlačiareň, počkajte aspoň 12 hodín. Ak sa kvalita tlače ani potom nezlepší, spustite funkciu Čistenie prívodu.

„Spustenie pomôcky Čistenie prívodu” na strane 135

Ak sa problém nevyrieši kontrolou hore uvedených riešení, možno bude potrebné požiadať o opravu. Kontaktujte podporu spoločnosti Epson.

Pridanie alebo výmena počítača alebo zariadení

Pripojenie k tlačiarni, ktorá bola pripojená k sieti. 235

Vynulovanie sieťového pripojenia. 236

Priame pripojenie inteligentného zariadenia a tlačiarne (Wi-Fi Direct). 242

Kontrola stavu sieťového pripojenia. 246

Pripojenie k tlačiarni, ktorá bola pripojená k sieti

Keď už bola tlačiareň pripojená k sieti, môžete pripojiť k tlačiarni počítač alebo inteligentné zariadenie cez sieť.

Používanie sieťovej tlačiarne z druhého počítača

Pri pripájaní tlačiarne k počítaču odporúčame použiť inštalačný program. Inštalačný program môžete spustiť jedným z nasledujúcich spôsobov.

❏ Nastavenie z webovej stránky

Otvorte nasledujúcu webovú stránku a potom zadajte názov výrobku. Prejdite na položku **Nastavenie** a potom spustite nastavenie.

https://epson.sn

❏ Nastavenie pomocou disku so softvérom (len pre modely, ku ktorým je priložený disk so softvérom a pre používateľov s počítačmi so systémom Windows vybavenými diskovými jednotkami)

Vložte do počítača disk so softvérom a potom postupujte podľa pokynov na obrazovke.

Výber tlačiarne

Postupujte podľa pokynov na obrazovke, kým sa nezobrazí nasledujúca obrazovka. Vyberte názov tlačiarne, ku ktorej chcete pripojiť, a potom kliknite na tlačidlo **Ďalej**.

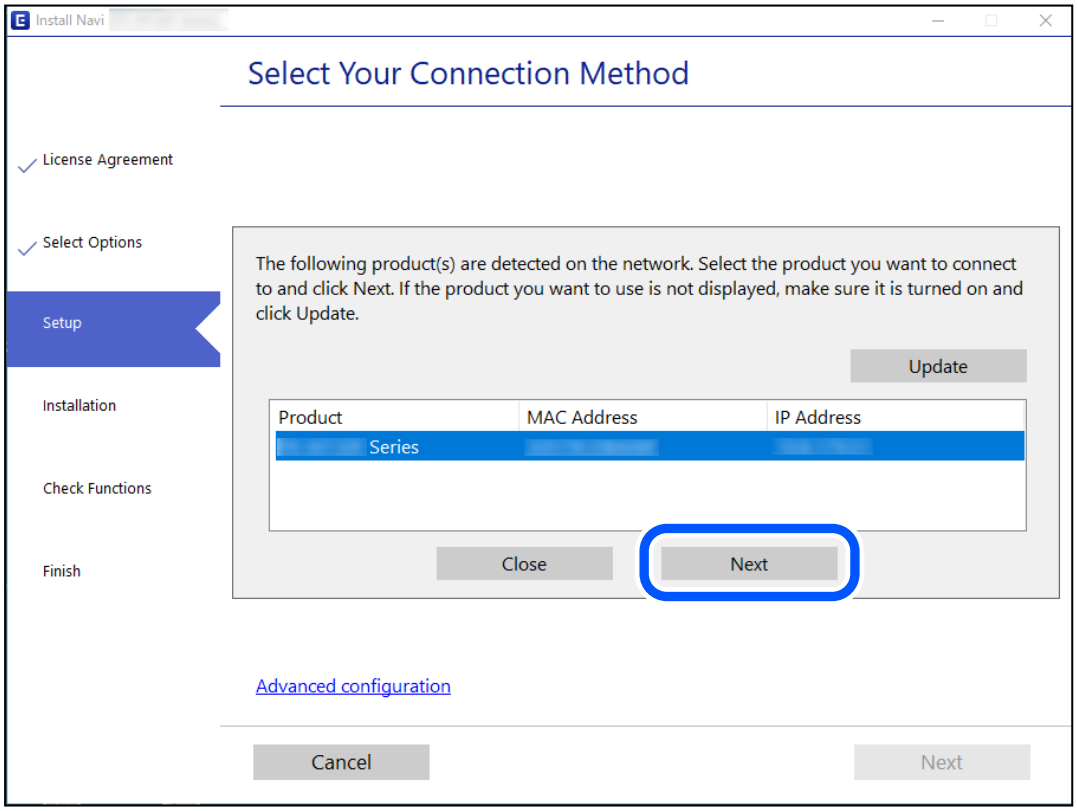

Postupujte podľa pokynov na obrazovke.

Používanie sieťovej tlačiarne z inteligentného zariadenia

Tlačiareň môžete pripojiť k inteligentnému zariadeniu jedným z nasledujúcich spôsobov.

Pripojenie cez bezdrôtový smerovač

Pripojte inteligentné zariadenie k rovnakej sieti Wi-Fi (SSID) ako tlačiareň.

Ďalšie podrobnosti obsahujú nasledujúce zdroje.

„Vytvorenie nastavení na pripojenie k inteligentnému zariadeniu" na strane 236

Pripojenie v režime Wi-Fi Direct

Pripojte inteligentné zariadenie k tlačiarni priamo bez bezdrôtového smerovača.

Ďalšie podrobnosti obsahujú nasledujúce zdroje.

„Priame pripojenie inteligentného zariadenia a tlačiarne (Wi-Fi Direct)" na strane 242

Vynulovanie sieťového pripojenia

V tejto časti je vysvetlené, ako robiť nastavenia sieťového pripojenia a meniť spôsob pripojenia, keď vymeníte bezdrôtový smerovač alebo počítač.

Pri výmene bezdrôtového smerovača

Keď vymeníte bezdrôtový smerovač, urobte nastavenia pripojenia medzi počítačom alebo inteligentným zariadením a tlačiarňou.

Ak zmeníte poskytovateľa internetu a podobne, je potrebné urobiť tieto nastavenia.

Vytvorenie nastavení na pripojenie k počítaču

Pri pripájaní tlačiarne k počítaču odporúčame použiť inštalačný program. Inštalačný program môžete spustiť jedným z nasledujúcich spôsobov.

❏ Nastavenie z webovej stránky

Otvorte nasledujúcu webovú stránku a potom zadajte názov výrobku. Prejdite na položku **Nastavenie** a potom spustite nastavenie.

https://epson.sn

❏ Nastavenie pomocou disku so softvérom (len pre modely, ku ktorým je priložený disk so softvérom a pre používateľov s počítačmi so systémom Windows vybavenými diskovými jednotkami)

Vložte do počítača disk so softvérom a potom postupujte podľa pokynov na obrazovke.

Vytvorenie nastavení na pripojenie k inteligentnému zariadeniu

Keď pripojíte tlačiareň k rovnakej sieti Wi-Fi (SSID) ako inteligentné zariadenie, môžete tlačiareň používať z inteligentného zariadenia. Ak chcete používať tlačiareň z inteligentného zariadenia, nastavte z nasledujúcej webovej stránky. Otvorte webovú stránku z inteligentného zariadenia, ktoré chcete pripojiť k tlačiarni.

https://epson.sn > **Nastavenie**

Pri zmene počítača

Keď zmeníte počítač, urobte nastavenia pripojenia medzi počítačom a tlačiarňou.

Vytvorenie nastavení na pripojenie k počítaču

Pri pripájaní tlačiarne k počítaču odporúčame použiť inštalačný program. Inštalačný program môžete spustiť jedným z nasledujúcich spôsobov.

❏ Nastavenie z webovej stránky

Otvorte nasledujúcu webovú stránku a potom zadajte názov výrobku. Prejdite na položku **Nastavenie** a potom spustite nastavenie.

https://epson.sn

❏ Nastavenie pomocou disku so softvérom (len pre modely, ku ktorým je priložený disk so softvérom a pre používateľov s počítačmi so systémom Windows vybavenými diskovými jednotkami)

Vložte do počítača disk so softvérom a potom postupujte podľa pokynov na obrazovke.

Postupujte podľa pokynov na obrazovke.

Zmena spôsobu pripojenia k počítaču

V tejto časti je vysvetlený spôsob zmeny pripojenia, keď boli počítač a tlačiareň pripojené.

Zmena pripojenia tlačiarne zo siete Ethernet na sieť Wi-Fi

Pripojenie cez sieť Ethernet na sieť Wi-Fi zmeníte z ovládacieho panela tlačiarne. Zmena spôsobu pripojenia je v základe rovnaká ako nastavenia pripojenia cez sieť Wi-Fi.

Súvisiace informácie

➡ „Vytvorenie nastavení siete Wi-Fi z ovládacieho panela” na strane 238

Zmena sieťového pripojenia zo siete Wi-Fi na sieť Ethernet

Podľa ďalej uvedeného postupu zmeníte pripojenie cez sieť Wi-Fi na sieť Ethernet.

1. Na hlavnej obrazovke klepnite na **Nastav.**.
2. Klepnite na položky **Nastavenia siete** > **Nastavenie drôtovej siete LAN**.
3. Klepnite na položku **Spustiť nastavenie**.
4. Skontrolujte hlásenie a potom klepnite na tlačidlo **OK**.
5. Pripojte tlačiareň k smerovaču káblom siete Ethernet.

Zmena z pripojenia cez USB na sieťové pripojenie

Použite inštalačný program a znova nastavte iný spôsob pripojenia.

❏ Nastavenie z webovej stránky

Otvorte nasledujúcu webovú stránku a potom zadajte názov výrobku. Prejdite na položku **Nastavenie** a potom spustite nastavenie.

https://epson.sn

❏ Nastavenie pomocou disku so softvérom (len pre modely, ku ktorým je priložený disk so softvérom a pre používateľov s počítačmi so systémom Windows vybavenými diskovými jednotkami)

Vložte do počítača disk so softvérom a potom postupujte podľa pokynov na obrazovke.

Výber možnosti zmeny spôsobov pripojenia

Postupujte podľa pokynov na obrazovke, kým sa nezobrazí nasledujúca obrazovka.

Vyberte sieťové pripojenie, ktoré chcete použiť — **Pripojiť cez bezdrôtovú sieť (Wi-Fi)** alebo **Pripojiť cez káblovú sieť LAN (Ethernet)**, potom kliknite na tlačidlo **Ďalej**.

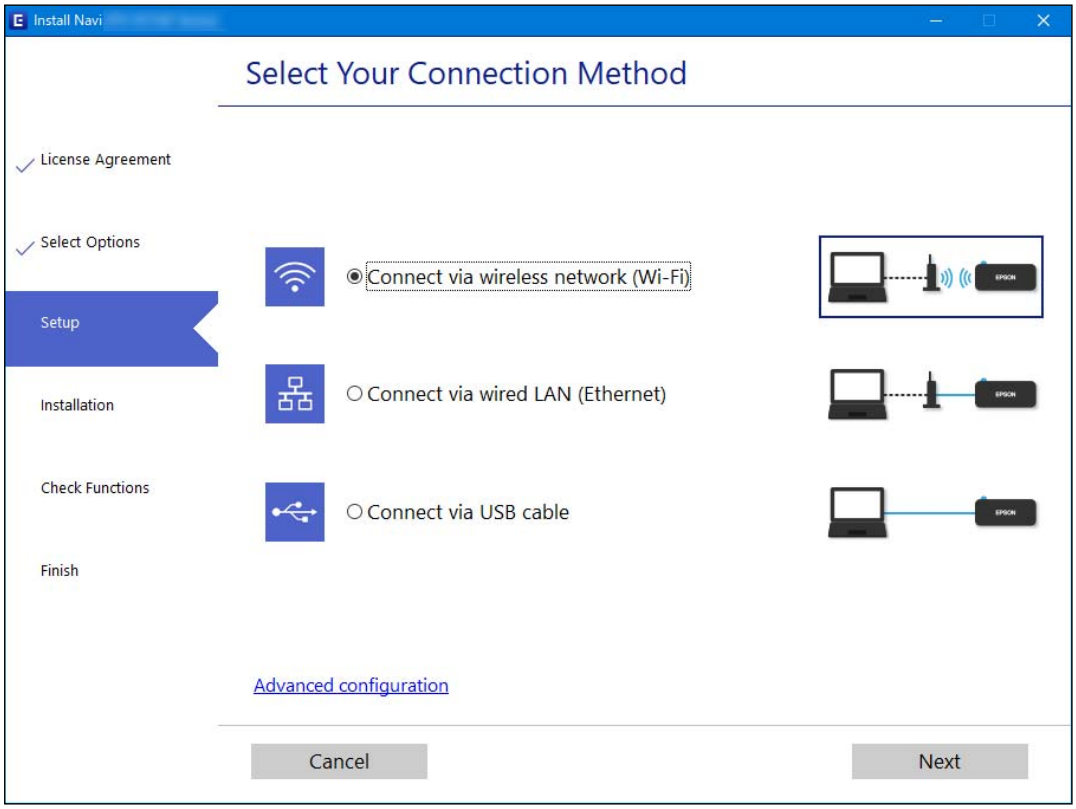

Poznámka:
Zobrazený spôsob pripojenia sa líši v závislosti od modelu.

Postupujte podľa pokynov na obrazovke.

Vytvorenie nastavení siete Wi-Fi z ovládacieho panela

Nastavenia siete môžete vytvoriť z ovládacieho panela tlačiarne viacerými spôsobmi. Vyberte spôsob pripojenia, ktorý vyhovuje prostrediu a podmienkam, ktoré používate.

Ak poznáte údaje bezdrôtového smerovača, ako je napríklad SSID a heslo, môžete urobiť nastavenia ručne.

Ak bezdrôtový smerovač podporuje funkciu WPS, môžete urobiť nastavenia pomocou tlačidla Push Setup.

Po pripojení tlačiarne k sieti pripojte k tlačiarni zo zariadenia, ktoré chcete používať (počítač, inteligentné zariadenie, tablet atď.).

Súvisiace informácie

➡ „Vytvorenie nastavení siete Wi-Fi zadaním SSID a hesla” na strane 239

➡ „Nastavenie siete Wi-Fi tlačidlom (WPS)” na strane 240

➡ „Nastavenie Wi-Fi kódom PIN (WPS)” na strane 241

Vytvorenie nastavení siete Wi-Fi zadaním SSID a hesla

Z ovládacieho panela tlačiarne môžete zadať údaje potrebné na pripojenie k bezdrôtovému smerovaču. Ak chcete nastaviť týmto spôsobom, je potrebné vedieť SSID a heslo pre bezdrôtový smerovač.

Poznámka:
Ak používate bezdrôtový smerovač s jeho predvolenými nastaveniami, SSID a heslo sú na štítku. Ak nepoznáte SSID a heslo, pozrite dokumentáciu priloženú k bezdrôtovému smerovaču.

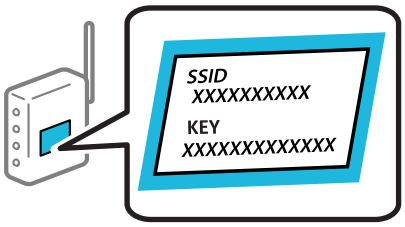

1. Na hlavnej obrazovke klepnite na  .
2. Klepnite na položku **Wi-Fi (odpor.)**.

   Ak už bola tlačiareň pripojená cez sieť Ethernet, klepnite na možnosť **Smerovač**.
3. Klepnite na položku **Spustiť nastavenie**.

   Ak je už sieťové pripojenie nastavené, zobrazia sa podrobnosti o pripojení. Klepnutím na položku **Zmeniť nastavenia** zmeníte nastavenia.

   Ak už bola tlačiareň pripojená cez sieť Ethernet, klepnite na možnosť **Zmeň. na prip. Wi-Fi.** a potom po overení hlásenia klepnite na možnosť **Áno**.
4. Klepnite na položku **Sprievodca nastavením Wi-Fi**.
5. Vyberte SSID bezdrôtového smerovača.

   Poznámka:
   - ❏ *Ak SSID, ku ktorému chcete pripojiť, nie je na ovládacom paneli tlačiarne zobrazené, vyberte možnosť **Nové hľadanie**, čím zoznam aktualizujete. Ak sa stále nezobrazuje, klepnite na možnosť **Zadať manuálne** a potom zadajte SSID priamo.*
   - ❏ *Ak nepoznáte názov siete (SSID), skontrolujte, či nie je napísané na štítku na bezdrôtovom smerovači. Ak používate bezdrôtový smerovač s jeho predvolenými nastaveniami, použite SSID na štítku. Ak nemôžete nájsť žiadne údaje, pozrite dokumentáciu, ktorá bola priložená k bezdrôtovému smerovaču.*

6. Klepnite do políčka **Zadať heslo** a potom zadajte heslo.

   Poznámka:
   ❏ *V hesle sa rozlišujú malé/veľké písmená.*

   ❏ *Ak nepoznáte heslo, skontrolujte, či nie je napísané na štítku na bezdrôtovom smerovači. Na štítku môže byť heslo nazvané „Network Key“, „Wireless Password“ atď. Ak používate bezdrôtový smerovač s jeho predvolenými nastaveniami, použite heslo napísané na štítku.*

7. Keď ste nastavenie dokončili, klepnite na položku **Spustiť nastavenie**.

8. Klepnite na položku **Zatvoriť**.

   Ak neklepnete na položku **Zatvoriť**, po určitom čase sa obrazovka automaticky zatvorí.

   Poznámka:
   *Ak sa nepodarí pripojiť, vložte obyčajný papier s veľkosťou A4 a potom klepnutím na položku **Vytlačiť kontrolnú správu** vytlačte správu o pripojení.*

9. Na obrazovke nastavení sieťového pripojenia klepnite na položku **Zatvoriť**.

Súvisiace informácie

➡ „Zadávanie znakov” na strane 29

➡ „Kontrola stavu sieťového pripojenia” na strane 246

Nastavenie siete Wi-Fi tlačidlom (WPS)

Sieť Wi-Fi môžete nastaviť automaticky stlačením tlačidla na bezdrôtovom smerovači. Ak sú splnené nasledujúce podmienky, môžete nastaviť pomocou tohto spôsobu.

❏ Bezdrôtový smerovač je kompatibilný s funkciou WPS (Zabezpečené nastavenie Wi-Fi).

❏ Aktuálne pripojenie Wi-Fi bolo nadviazané stlačením tlačidla na bezdrôtovom smerovači.

1. Na hlavnej obrazovke klepnite na  .

2. Klepnite na položku **Wi-Fi (odpor.)**.

   Ak už bola tlačiareň pripojená cez sieť Ethernet, klepnite na **Smerovač**.

3. Klepnite na položku **Spustiť nastavenie**.

   Ak je už sieťové pripojenie nastavené, zobrazia sa podrobnosti o pripojení. Klepnutím na položku **Zmeniť nastavenia** zmeníte nastavenia.

   Ak už bola tlačiareň pripojená cez sieť Ethernet, klepnite na možnosť **Zmeň. na prip. Wi-Fi.** a potom po overení hlásenia klepnite na **Áno**.

4. Klepnite na položku **Nastavenie tlačidla (WPS)**.

5. Podržte stlačené tlačidlo [WPS] na bezdrôtovom smerovači, kým nezačne indikátor zabezpečenia blikať.

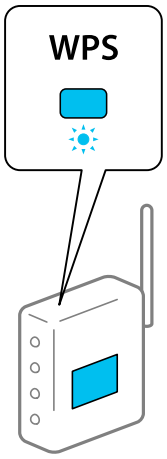

Ak neviete, kde je tlačidlo [WPS], prípadne nie sú na bezdrôtovom smerovači žiadne tlačidlá, pozrite si dokumentáciu dodávanú k bezdrôtovému smerovaču, kde nájdete podrobnosti.

6. Klepnite na položku **Spustiť nastavenie**.

7. Klepnite na položku **Zatvoriť**.

   Ak neklepnete na položku **Zatvoriť**, po určitom čase sa obrazovka automaticky zatvorí.

   Poznámka:
   Ak sa nepodarí pripojiť, reštartujte bezdrôtový smerovač, premiestnite ho bližšie k tlačiarni a skúste to znova. Ak to stále nefunguje, vytlačte správu o sieťovom pripojení a pozrite riešenie.

8. Na obrazovke nastavení sieťového pripojenia klepnite na položku **Zatvoriť**.

Súvisiace informácie

➡ „Kontrola stavu sieťového pripojenia” na strane 246

Nastavenie Wi-Fi kódom PIN (WPS)

Môžete automaticky pripojiť k bezdrôtovému smerovaču pomocou kódu PIN. Týmto spôsobom nastavte, ak bezdrôtový smerovač podporuje funkciu WPS (Wi-Fi Protected Setup). Pomocou počítača zadajte kód PIN do bezdrôtového smerovača.

1. Na hlavnej obrazovke klepnite na  .

2. Klepnite na položku **Wi-Fi (odpor.)**.

   Ak už bola tlačiareň pripojená cez sieť Ethernet, klepnite na **Smerovač**.

3. Klepnite na položku **Spustiť nastavenie**.

   Ak je už sieťové pripojenie nastavené, zobrazia sa podrobnosti o pripojení. Klepnutím na položku **Zmeniť nastavenia** zmeníte nastavenia.

   Ak už bola tlačiareň pripojená cez sieť Ethernet, klepnite na možnosť **Zmeň. na prip. Wi-Fi.** a potom po overení hlásenia klepnite na možnosť **Áno**.

4. Klepnite na položky **Iné** > **Nastavenie kódu PIN (WPS)**.

5. Pomocou počítača zadajte v časovom limite dvoch minút do bezdrôtového smerovača kód PIN (osemciferné číslo) zobrazené na ovládacom paneli tlačiarne.

   Poznámka:
   Pozrite si dokumentáciu k bezdrôtovému smerovaču, kde nájdete ďalšie podrobnosti o zadávaní kódu PIN.

6. Na ovládacom paneli tlačiarne klepnite na položku **Spustiť nastavenie**.

7. Klepnite na položku **Zatvoriť**.

   Ak neklepnete na položku **Zatvoriť**, po určitom čase sa obrazovka automaticky zatvorí.

   Poznámka:
   Ak sa nepodarí pripojiť, reštartujte bezdrôtový smerovač, premiestnite ho bližšie k tlačiarni a skúste to znova. Ak to stále nefunguje, vytlačte správu o pripojení a pozrite riešenie.

8. Na obrazovke nastavení sieťového pripojenia klepnite na položku **Zatvoriť**.

Súvisiace informácie

➡ „Kontrola stavu sieťového pripojenia” na strane 246

Priame pripojenie inteligentného zariadenia a tlačiarne (Wi-Fi Direct)

Režim Wi-Fi Direct (Jednoduchý prístupový bod) umožňuje pripojiť inteligentné zariadenie priamo k tlačiarni bez bezdrôtového smerovača a tlačiť z inteligentného zariadenia.

Čo je režim Wi-Fi Direct

Použite tento spôsob pripojenia, keď nepoužívate Wi-Fi doma alebo vo firme, prípadne ak chcete pripojiť tlačiareň k inteligentnému zariadeniu priamo. V tomto režime funguje tlačiareň ako bezdrôtový smerovač a môžete k nej pripojiť zariadenia bez toho, aby ste používali bežný bezdrôtový smerovač. Zariadenia priamo pripojené k tlačiarni však nemôžu prostredníctvom tlačiarne medzi sebou komunikovať.

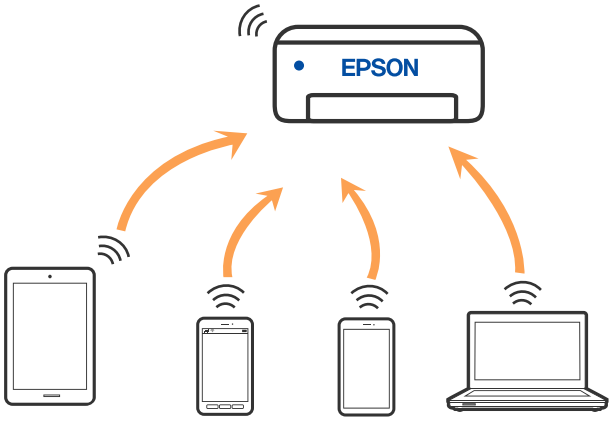

Tlačiareň môže byť pripojená cez Wi-Fi alebo Ethernet a v režime Wi-Fi Direct (Jednoduchý prístupový bod) súčasne. Ak však spustíte sieťové pripojenie v režime Wi-Fi Direct (Jednoduchý prístupový bod), keď je tlačiareň pripojená cez Wi-Fi, pripojenie cez Wi-Fi sa preruší.

Pripojenie k zariadeniam pomocou funkcie Wi-Fi Direct

Tento spôsob umožňuje pripojiť tlačiareň priamo k zariadeniam bez bezdrôtového smerovača.

Poznámka:
Pre používateľov systému iOS alebo Android je praktické použiť nastavenie z aplikácie Epson Smart Panel.

Tieto nastavenia pre tlačiareň a zariadenie, ktoré chcete pripojiť, je potrebné robiť len raz. Dokým nevypnete režim Wi-Fi Direct ani neobnovíte predvolené nastavenia siete, nie je potrebné znova robiť tieto nastavenia.

1. Na hlavnej obrazovke klepnite na  .
2. Klepnite na položku **Wi-Fi Direct**.
3. Klepnite na položku **Spustiť nastavenie**.
4. Vyberte možnosť **Ďalšie metódy**.
5. Vyberte možnosť **Zariadenia s iným OS**.

6. Na obrazovke Wi-Fi na zariadení vyberte SSID zobrazené na ovládacom paneli tlačiarne a potom zadajte heslo.

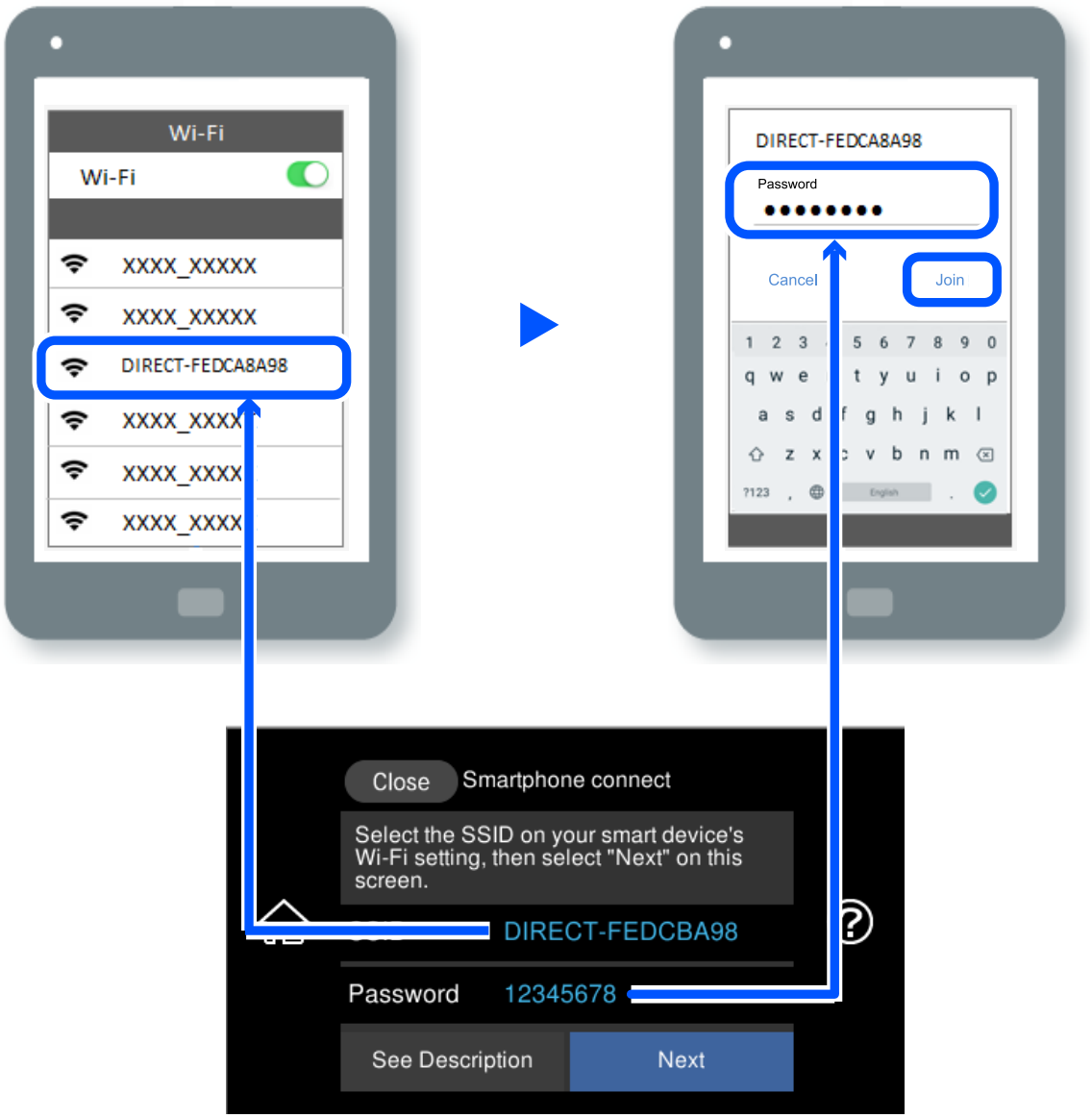

7. Na obrazovke aplikácie tlače pre zariadenie vyberte tlačiareň, ku ktorej sa chcete pripojiť.

8. Na ovládacom paneli tlačiarne vyberte položku **Dokonč.**.

Pri zariadeniach, ktoré už boli predtým pripojené k tlačiarni, vyberte názov siete (SSID) na obrazovke Wi-Fi na zariadení, ku ktorej chcete znova pripojiť.

Poznámka:
Ak používate zariadenie so systémom iOS, môžete pripojiť aj naskenovaním kódu QR bežným fotoaparátom systému iOS. Pozrite dole uvedený odkaz https://epson.sn.

Odpojenie v režime Wi-Fi Direct (Jednoduchý prístupový bod)

Poznámka:
Keď je pripojenie v režime Wi-Fi Direct (Jednoduchý prístupový bod) vypnuté, všetky počítače a inteligentné zariadenia pripojené k tlačiarni v režime Wi-Fi Direct (Jednoduchý prístupový bod) sú odpojené. Ak chcete odpojiť konkrétne zariadenie, odpojte zo zariadenia, nie z tlačiarne.

1. Na hlavnej obrazovke klepnite na  .
2. Vyberte možnosť **Wi-Fi Direct**.
   Zobrazia sa informácie režimu Wi-Fi Direct.
3. Klepnite na položku **Spustiť nastavenie**.
4. Klepnite na  .
5. Vyberte možnosť **Zakázať Wi-Fi Direct**.
6. Klepnite na položku **Vypnúť nastavenia**.
7. Keď sa zobrazí správa o dokončení, zatvorte obrazovku.
   Po určitom čase sa obrazovka automaticky zatvorí.
8. Zatvorte obrazovku **Nastavenia sieťového pripojenia**.

Zmena nastavení režimu Wi-Fi Direct (Jednoduchý prístupový bod), napríklad SSID

Keď je aktivované pripojenie Wi-Fi Direct (Jednoduchý prístupový bod), môžete zmeniť nastavenia cez ponuku  > **Wi-Fi Direct** > **Spustiť nastavenie** >  . Potom sa zobrazia nasledujúce položky ponuky.

Zmeniť názov siete

Môžete na svoj povinný názov zmeniť názov siete (SSID) pre režim Wi-Fi Direct (Jednoduchý prístupový bod) použitý na pripojenie k tlačiarni. Názov siete (SSID) môžete nastaviť v znakoch ASCII, ktoré sú zobrazené na softvérovej klávesnici na ovládacom paneli. Môžete zadať najviac 22 znakov.

Keď zmeníte názov siete (SSID), všetky pripojené zariadenia sa odpoja. Použite názov siete (SSID), ak chcete znova pripojiť zariadenie.

Zmena hesla

Môžete na svoju povinnú hodnotu zmeniť heslo pre režim Wi-Fi Direct (Jednoduchý prístupový bod) použitý na pripojenie k tlačiarni. Heslo môžete nastaviť v znakoch ASCII, ktoré sú zobrazené na softvérovej klávesnici na ovládacom paneli. Môžete zadať 8 až 22 znakov.

Keď zmeníte heslo, všetky pripojené zariadenia sa odpoja. Použite nové heslo, ak chcete znova pripojiť zariadenie.

Zmeniť Frequency Range

Zmeňte frekvenčný rozsah režimu Wi-Fi Direct používaného na pripojenie k tlačiarni. Môžete vybrať pásmo 2,4 GHz alebo 5 GHz.

Keď zmeníte frekvenčný rozsah, všetky pripojené zariadenia sa odpoja. Znova pripojte zariadenie.

Majte na pamäti, že nie je možné znova pripojiť zo zariadení, ktoré nepodporujú frekvenčný rozsah 5 GHz, keď ho zmeníte na 5 GHz.

Zakázať Wi-Fi Direct

Vypnite nastavenia režimu Wi-Fi Direct (Jednoduchý prístupový bod) pre tlačiareň. Keď to vypnete, všetky zariadenia pripojené k tlačiarni cez pripojenie v režime Wi-Fi Direct (Jednoduchý prístupový bod) sa odpoja.

Obnoviť štand. nastavenia

Môžete obnoviť všetky nastavenia režimu Wi-Fi Direct (Jednoduchý prístupový bod) na predvolené hodnoty.

Informácie o pripojení inteligentného zariadenia v režime Wi-Fi Direct (Jednoduchý prístupový bod) uložené v tlačiarni sa odstránia.

Kontrola stavu sieťového pripojenia

Podľa nasledujúceho postupu môžete skontrolovať stav sieťového pripojenia.

Súvisiace informácie

➡ „Kontrola stavu sieťového pripojenia z ovládacieho panela” na strane 246
➡ „Tlač správy o sieťovom pripojení” na strane 247

Kontrola stavu sieťového pripojenia z ovládacieho panela

Stav sieťového pripojenia môžete skontrolovať pomocou ikony siete alebo informácií o sieti na ovládacom paneli tlačiarne.

Kontrola stavu sieťového pripojenia pomocou ikony siete

Stav sieťového pripojenia a intenzitu rádiových vĺn môžete skontrolovať pomocou ikony siete na hlavnej obrazovke tlačiarne.



Súvisiace informácie

➡ „Návod k ikone Sieť" na strane 27

Zobrazenie podrobných informácií o sieti z ovládacieho panela

Keď je tlačiareň pripojená k sieti, môžete tiež zobraziť informácie týkajúce sa siete zvolením ponúk siete, ktoré chcete skontrolovať.

1. Na hlavnej obrazovke klepnite na **Nastav.**.
2. Vyberte položky **Nastavenia siete** > **Stav siete**.
3. Ak chcete overiť údaje, vyberte ponuky, ktoré chcete skontrolovať.
   - ❏ Stav káblovej siete LAN/Wi-Fi

     Zobrazuje informácie o sieti (názov zariadenia, pripojenie, intenzita signálu, zistenie IP adresy atď.) pri pripojení k sieti Ethernet alebo Wi-Fi.
   - ❏ Stav Wi-Fi Direct

     Zobrazuje, či je položka Wi-Fi Direct (Jednoduchý prístupový bod) pre pripojenia Wi-Fi Direct (Jednoduchý prístupový bod) povolená alebo zakázaná.
   - ❏ List so stav. tlače

     Vytlačí hárok stavu siete. Informácie o sieti Ethernet, Wi-Fi, režime Wi-Fi Direct (Jednoduchý prístupový bod) a podobne sa vytlačia na dve alebo viac strán.

Tlač správy o sieťovom pripojení

Môžete vytlačiť správu o sieťovom pripojení a skontrolovať tak stav medzi tlačiarňou a bezdrôtovým smerovačom.

1. Vložte papiere.
2. Na hlavnej obrazovke klepnite na položku **Nastav.**.
3. Klepnite na položky **Nastavenia siete** > **Kontrola pripojenia**.

   Spustí sa kontrola pripojenia.
4. Klepnite na položku **Vytlačiť kontrolnú správu**.
5. Podľa pokynov na obrazovke tlačiarne vytlačte správu o sieťovom pripojení.

   Ak sa vyskytne chyba, skontrolujte správu o sieťovom pripojení a potom postupujte podľa vytlačených riešení.
6. Klepnite na položku **Zatvoriť**.

Súvisiace informácie

➡ „Hlásenia a riešenia v správe o sieťovom pripojení" na strane 248

Hlásenia a riešenia v správe o sieťovom pripojení

Skontrolujte hlásenia a kódy chýb v správe o sieťovom pripojení a potom postupujte podľa riešení.

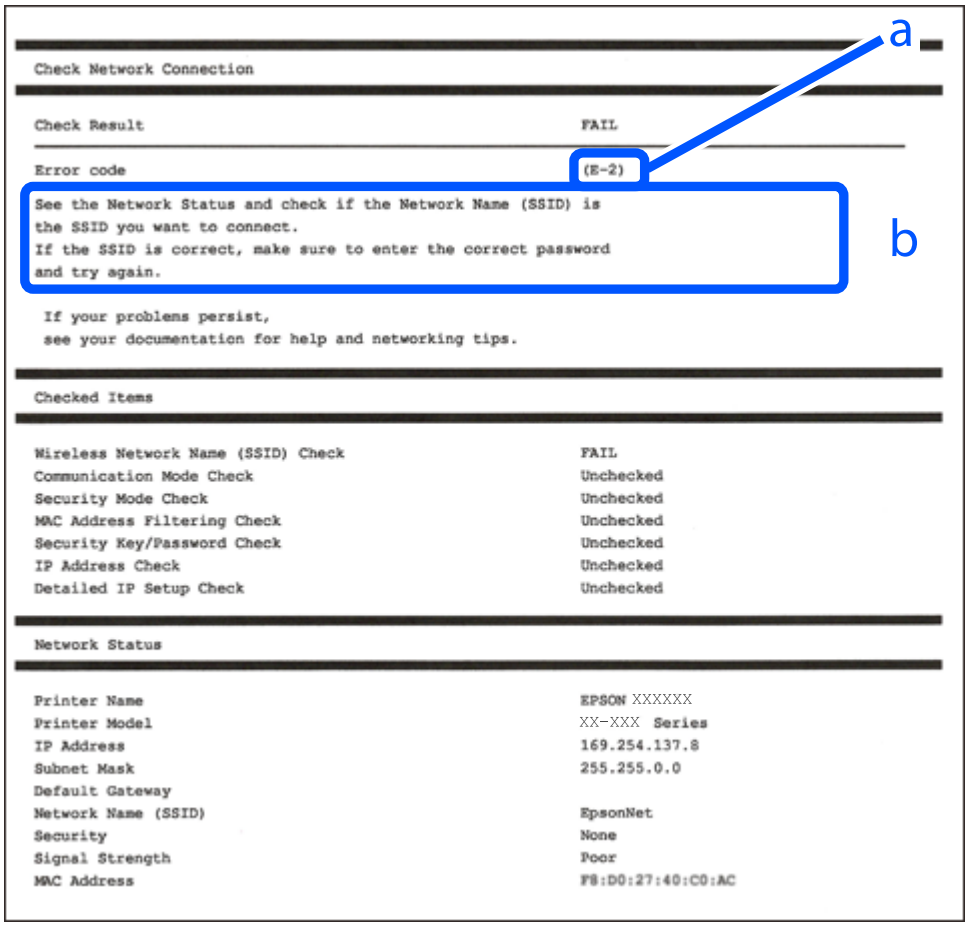

a. Kód chyby

b. Hlásenia v položke Sieťové prostredie

Súvisiace informácie

- „E-1” na strane 249
- „E-2, E-3, E-7” na strane 249
- „E-5” na strane 250
- „E-6” na strane 250
- „E-8” na strane 250
- „E-9” na strane 251
- „E-10” na strane 251
- „E-11” na strane 251
- „E-12” na strane 252
- „E-13” na strane 252
- „Hlásenia v sieťovom prostredí” na strane 253

E-1

Riešenia:

- ❏ Uistite sa, či je kábel siete Ethernet pripojený k tlačiarni, rozbočovaču alebo inému sieťovému zariadeniu.
- ❏ Uistite sa, či sú rozbočovač alebo iné sieťové zariadenia zapnuté.
- ❏ Ak chcete pripojiť tlačiareň cez Wi-Fi, urobte znova nastavenia Wi-Fi pre tlačiareň, pretože bola zakázaná.

E-2, E-3, E-7

Riešenia:

- ❏ Skontrolujte, či je váš bezdrôtový smerovač zapnutý.
- ❏ Skontrolujte, či sú počítač alebo zariadenie pripojené k bezdrôtovému smerovaču správne.
- ❏ Vypnite bezdrôtový smerovač. Počkajte asi 10 sekúnd a potom znova zapnite.
- ❏ Umiestnite tlačiareň bližšie k bezdrôtovému smerovaču a odstráňte všetky prekážky medzi nimi.
- ❏ Ak ste SSID zadali ručne, skontrolujte, či je správne. Skontrolujte SSID v časti **Stav siete** v správe o sieťovom pripojení.
- ❏ Ak má bezdrôtový smerovač viacero SSID, vyberte identifikátor SSID, ktorý sa zobrazí. Keď SSID používa frekvenciu, ktorá nie je kompatibilná, tlačiareň ho nezobrazí.
- ❏ Ak používate na nadviazanie sieťového pripojenia tlačidlo Push Button Setup, uistite sa, že bezdrôtový smerovač podporuje funkciu WPS. Nie je možné použiť tlačidlo Push Button Setup, ak bezdrôtový smerovač nepodporuje funkciu WPS.
- ❏ Zaistite, aby boli v názve SSID len znaky ASCII (písmená, číslice a symboly). Tlačiareň nemôže zobraziť SSID, ktoré obsahuje iné znaky než ASCII.
- ❏ Pred pripojením k bezdrôtovému smerovač sa uistite, že poznáte SSID a heslo. Ak používate bezdrôtový smerovač s jeho predvolenými nastaveniami, SSID a heslo sú na štítku na bezdrôtovom smerovači. Ak nepoznáte SSID a heslo, obráťte sa na osobu, ktorá nainštalovala bezdrôtový smerovač, prípadne si pozrite dokumentáciu k bezdrôtovému smerovaču.
- ❏ Keď pripájate k SSID vygenerovanému pomocou funkcie zosieťovania na inteligentnom zariadení, skontrolujte SSID a heslo v dokumentácii, ktorá bola priložená k inteligentnému zariadeniu.
- ❏ Ak sa pripojenie cez Wi-Fi občas preruší, skontrolujte ďalej uvedené podmienky. Ak sa tohto prípadu týkajú nejaké z týchto podmienok, vynulujte nastavenia siete prevzatím a spustením softvéru z nasledujúcej webovej stránky.

  https://epson.sn > **Nastavenie**

  - ❏ Iné inteligentné zariadenie bolo pridané do siete pomocou tlačidla.
  - ❏ Sieť Wi-Fi bola nastavená iným spôsobom a nie pomocou tlačidla.

Súvisiace informácie

➡ „Vytvorenie nastavení na pripojenie k počítaču” na strane 237

➡ „Vytvorenie nastavení siete Wi-Fi z ovládacieho panela” na strane 238

E-5

Riešenia:

Uistite sa, či je typ zabezpečenia bezdrôtového smerovača nastavený na jeden z nasledujúcich. Ak nie je, zmeňte typ zabezpečenia na bezdrôtovom smerovači a potom vynulujte nastavenia siete na tlačiarni.

- ❏ WEP-64 bitové (40 bitov)
- ❏ WEP-128 bitové (104 bitov)
- ❏ WPA PSK (TKIP/AES)*
- ❏ WPA2 PSK (TKIP/AES)*
- ❏ WPA (TKIP/AES)
- ❏ WPA2 (TKIP/AES)
- ❏ WPA3-SAE (AES)

* WPA PSK je tiež známe ako WPA Personal. WPA2 PSK je tiež známe ako WPA2 Personal.

E-6

Riešenia:

- ❏ Skontrolujte, či je vypnuté filtrovanie adresy MAC. Ak je zapnuté, zaregistrujte adresu MAC tlačiarne, aby nebola filtrovaná. Podrobnosti nájdete v dokumentácii dodanej s bezdrôtovým smerovačom. Adresu MAC tlačiarne môžete skontrolovať v časti **Stav siete** v správe o pripojení k sieti.
- ❏ Ak bezdrôtový smerovač používa zdieľané overenie pomocou zabezpečenia WEP, skontrolujte, či sú overovací kľúč a index správne.
- ❏ Ak je počet pripojiteľných zariadení v bezdrôtovom smerovači menší ako počet sieťových zariadení, ktoré chcete pripojiť, vykonajte v bezdrôtovom smerovači nastavenia na zvýšenie počtu pripojiteľných zariadení. Informácie o vykonávaní nastavení nájdete v dokumentácii dodanej s bezdrôtovým smerovačom.

Súvisiace informácie

➡ „Vytvorenie nastavení na pripojenie k počítaču” na strane 237

E-8

Riešenia:

- ❏ Aktivujte funkciu DHCP na bezdrôtovom smerovači, ak je položka Získať IP adresu nastavená na možnosť Automaticky.
- ❏ Ak je položka Získať IP adresu nastavená na tlačiarni na možnosť Ručne, ručne nastavená IP adresa je mimo rozsah (napríklad: 0.0.0.0) a je to neplatné. Nastavte platnú IP adresu z ovládacieho panela tlačiarne.

Súvisiace informácie

➡ „Nastavenia siete” na strane 273

E-9

Riešenia:

Skontrolujte nasledujúce.

❏ Zariadenia sú zapnuté.

❏ Môžete mať prístup k internetu a ďalším počítačom alebo sieťovým zariadeniam v rovnakej sieti zo zariadení, ktoré chcete pripojiť k tlačiarni.

Ak sa tlačiareň a sieťové zariadenia po potvrdení vyššie uvedeného stále nemôžu pripojiť, vypnite bezdrôtový smerovač. Počkajte asi 10 sekúnd a potom znova zapnite. Potom vynulujte nastavenia siete prevzatím a spustením inštalačného programu z nasledujúcej webovej stránky.

https://epson.sn > **Nastavenie**

Súvisiace informácie

➡ „Vytvorenie nastavení na pripojenie k počítaču” na strane 237

E-10

Riešenia:

Skontrolujte nasledujúce.

❏ Ďalšie zariadenia v sieti sú zapnuté.

❏ Sieťové adresy (IP adresa, maska podsiete a predvolená brána) sú správne, ak ste na tlačiarni nastavili položku Získať IP adresu na možnosť Ručne.

Vynulujte sieťovú adresu, ak sú nesprávne. IP adresu, masku podsiete a predvolenú bránu môžete skontrolovať v časti **Stav siete** v správe o sieťovom pripojení.

Keď je funkcia DHCP aktivovaná, zmeňte na tlačiarni položku Získať IP adresu na možnosť Automaticky. Ak chcete nastaviť IP adresu ručne, skontrolujte IP adresu v časti **Stav siete** v správe o sieťovom pripojení a potom na obrazovke nastavenia siete vyberte možnosť Ručne. Nastavte masku podsiete na [255.255.255.0].

Ak sa tlačiareň a sieťové zariadenia stále nemôžu pripojiť, vypnite bezdrôtový smerovač. Počkajte asi 10 sekúnd a potom znova zapnite.

Súvisiace informácie

➡ „Nastavenia siete” na strane 273

E-11

Riešenia:

Skontrolujte nasledovné.

❏ Adresa predvolenej brány je správna, ak ste nastavenie tlačiarne Nastavenie TCP/IP nastavili na Manuálne.

❏ Zariadenie, ktoré je nastavené ako predvolená brána, je zapnuté.

Nastavte správnu adresu predvolenej brány. Adresu predvolenej brány môžete skontrolovať v časti **Stav siete** v správe o pripojení k sieti.

Súvisiace informácie

➡ „Nastavenia siete” na strane 273

E-12

Riešenia:

Skontrolujte nasledujúce.

❏ Ďalšie zariadenia v sieti sú zapnuté.

❏ Sieťové adresy (IP adresa, maska podsiete a predvolená brána) sú správne, ak ste ich zadávali ručne.

❏ Sieťové adresy iných zariadení (maska podsiete a predvolená brána) sú rovnaké.

❏ IP adresa nie je v konflikte s inými zariadeniami.

Ak sa tlačiareň a sieťové zariadenia po overení hore uvedeného stále nemôžu pripojiť, skúste nasledujúce.

❏ Vypnite bezdrôtový smerovač. Počkajte asi 10 sekúnd a potom znova zapnite.

❏ Pomocou inštalačného programu urobte znova nastavenia siete. Môžete ho spustiť z nasledujúcej webovej stránky.

https://epson.sn > **Nastavenie**

❏ Môžete zaregistrovať viac hesiel na bezdrôtovom smerovači, ktorý používa typ zabezpečenia WEP. Ak sú zaregistrované viaceré heslá, skontrolujte, či je prvé zaregistrované heslo nastavené na tlačiarni.

Súvisiace informácie

➡ „Nastavenia siete” na strane 273

➡ „Vytvorenie nastavení na pripojenie k počítaču” na strane 237

E-13

Riešenia:

Skontrolujte nasledujúce.

❏ Sieťové zariadenia, ako sú napríklad bezdrôtový smerovač, rozbočovač a smerovač, sú zapnuté.

❏ Nastavenie TCP/IP pre sieťové zariadenia neboli urobené ručne. (Ak je nastavenie TCP/IP na tlačiarni automatické, pričom nastavenie TCP/IP pre iné sieťové zariadenia je robené ručne, sieť tlačiarne sa môže líšiť od siete iných zariadení.)

Ak to po overení hore uvedeného stále nefunguje, skúste nasledujúce.

❏ Vypnite bezdrôtový smerovač. Počkajte asi 10 sekúnd a potom znova zapnite.

❏ Urobte pomocou inštalačného programu nastavenia siete na počítači, ktorý je v rovnakej sieti. Môžete ho spustiť z nasledujúcej webovej stránky.

https://epson.sn > **Nastavenie**

❏ Môžete zaregistrovať viac hesiel na bezdrôtovom smerovači, ktorý používa typ zabezpečenia WEP. Ak sú zaregistrované viaceré heslá, skontrolujte, či je prvé zaregistrované heslo nastavené na tlačiarni.

Súvisiace informácie

➡ „Nastavenia siete” na strane 273

➡ „Vytvorenie nastavení na pripojenie k počítaču” na strane 237

Hlásenia v sieťovom prostredí

Hlásenie	Riešenie
Prostredie Wi-Fi sa potrebuje vylepšiť. Vypnite bezdrôtový smerovač a potom ho zase zapnite. Ak sa pripojenie nezlepší, pozrite si dokumentáciu bezdrôtového smerovača.	Po premiestnení tlačiarne bližšie k bezdrôtovému smerovaču a odstránení prekážok medzi nimi vypnite bezdrôtový smerovač. Počkajte asi 10 sekúnd a potom znova zapnite. Ak sa stále nepripojí, pozrite si dokumentáciu priloženú k bezdrôtovému smerovaču.
*Viac zariadení sa nemôže pripojiť. Ak chcete pridať ďalšie, odpojte jedno z prip. zariadení.	Počítač a inteligentné zariadenia, ktoré možno pripojiť súčasne, sú pripojené úplne v režime pripojenia Wi-Fi Direct (Jednoduchý prístupový bod). Ak chcete pridať ďalší počítač alebo inteligentné zariadenie, odpojte najprv jedno z pripojených zariadení, prípadne ho najprv pripojte k inej sieti. Kontrolou hárku o stave siete alebo cez ovládací panel tlačiarne môžete overiť počet bezdrôtových zariadení, ktoré môžu byť pripojené súčasne, a počet pripojených zariadení.
Rovnaká SSID ako Wi-Fi Direct je v prostredí. Ak sa vám nedá pripojiť inteligentné zariadenie k tlačiarni, zmeňte Wi-Fi Direct SSID.	Na ovládacom paneli tlačiarne prejdite na obrazovku Wi-Fi Direct Setup, vyberte ponuku a zmeňte nastavenie. Môžete zmeniť názov siete nasledujúci za výrazom DIRECT-XX-. Zadajte najviac 22 znakov.

Tlač hárku stavu siete

Po jeho vytlačení môžete skontrolovať podrobné informácie o sieti.

1. Vložte papiere.
2. Na hlavnej obrazovke klepnite na **Nastav.**.
3. Klepnite na položky **Nastavenia siete** > **Stav siete**.
4. Klepnite na položku **List so stav. tlače**.
5. Skontrolujte hlásenie a potom vytlačte hárok so stavom siete.
6. Klepnite na tlačidlo **Zatvoriť**.

Informácie o produkte

Informácie o papieri. 255

Informácie o spotrebných produktoch. 260

Informácie o softvéri. 261

Zoznam ponuky nastavení. 270

Parametre produktu. 276

Informácie o súlade s nariadeniami. 285

Informácie o papieri

Dostupný papier a kapacity

Originálny papier Epson

Spoločnosť Epson odporúča používať originálny papier Epson, aby ste dosiahli vysokokvalitné výtlačky.

Poznámka:

❏ *Dostupnosť papiera sa líši podľa umiestnenia. Najnovšie informácie o dostupnosti papiera vo vašej oblasti vám poskytne podpora spoločnosti Epson.*

❏ *Pozrite nasledujúcu časť, kde nájdete informácie o dostupných typoch papiera pre tlač bez okrajov a obojstrannú tlač.*

„Papier pre tlač bez okrajov" na strane 258

„Papier pre obojstrannú tlač" na strane 259

Papier vhodný na tlač dokumentov

Názov média	Veľkosť	Kapacita vkladania (listy)			
		Zásobník papiera 1	Zásobník papiera 2	Zadný podávač papiera	Zadný podávač papiera*
Epson Bright White Ink Jet Paper	A4	-	100	40	1

* Pri použití otvoru zadného podávača papiera, nie je možné tlačiť v oblasti 20 mm od spodnej hrany.

Papier vhodný na tlač dokumentov a fotografie

Názov média	Veľkosť	Kapacita vkladania (listy)			
		Zásobník papiera 1	Zásobník papiera 2	Zadný podávač papiera	Zadný podávač papiera*
Epson Photo Quality Ink Jet Paper	A4	-	80	40	1
Epson Double-sided Photo Quality Ink Jet Paper	A4	-	50	1	1
Epson Matte Paper-Heavyweight	A4	-	20	20	1
Epson Double-Sided Matte Paper	A4	-	1	20	1

* Pri použití otvoru zadného podávača papiera, nie je možné tlačiť v oblasti 20 mm od spodnej hrany.

Papier vhodný na tlač fotografií

Názov média	Veľkosť	Kapacita vkladania (listy)			
		Zásobník papiera 1	Zásobník papiera 2	Zadný podávač papiera	Zadný podávač papiera*
Epson Ultra Glossy Photo Paper	A4	-	20	20	1
	13×18 cm (5×7 palcov), 10×15 cm (4×6 palcov)	20	20	20	-
Epson Premium Glossy Photo Paper	A4	-	20	20	1
	13×18 cm (5×7 palcov), 10×15 cm (4×6 palcov)	20	20	20	-
Epson Premium Semigloss Photo Paper	A4	-	20	20	1
	10×15 cm (4×6 palcov)	20	20	20	-
Epson Photo Paper Glossy	A4	-	20	20	1
	13×18 cm (5×7 palcov), 10×15 cm (4×6 palcov)	20	20	20	-
Epson Value Glossy Photo Paper	A4	-	20	20	1
	10×15 cm (4×6 palcov)	20	20	20	-

* Pri použití otvoru zadného podávača papiera, nie je možné tlačiť v oblasti 20 mm od spodnej hrany.

Rôzne iné typy papiera

Názov média	Veľkosť	Kapacita vkladania (listy)			
		Zásobník papiera 1	Zásobník papiera 2	Zadný podávač papiera	Zadný podávač papiera*1
Epson Photo Stickers*2	A6	1	1	1	-
Epson Iron-On Cool Peel Transfer Paper*2	A4	-	1	1	1

*1 Pri použití otvoru zadného podávača papiera, nie je možné tlačiť v oblasti 20 mm od spodnej hrany.

*2 K dispozícii je len tlač z počítača.

Komerčne dostupný papier

Poznámka:
Pozrite nasledujúcu časť, kde nájdete informácie o dostupných typoch papiera pre tlač bez okrajov a obojstrannú tlač.

„Papier pre tlač bez okrajov" na strane 258

„Papier pre obojstrannú tlač" na strane 259

Obyčajné papiere

Názov média	Veľkosť	Kapacita vkladania (listy)			
		Zásobník papiera 1	Zásobník papiera 2	Zadný podávač papiera	Zadný podávač papiera*1
Kopírovací papier Obyčajný papier*2 Hlavičkový papier*3	Legal, 8,5×13 palcov, Indian-Legal	–	–	50	1
	A4, B5, Letter, 16K (195×270 mm)	–	100	50	1
	A5	–	100	50	–
	A6, B6	20	100	50	–
	Definovaná používateľom*4 (mm) 89×127 až 215,9×297	–	1	–	–
	Definovaná používateľom*4 (mm) 54×86 až 215,9×2000	–	–	1	–
	Definovaná používateľom*4 (mm) 182×254 až 215,9×2000	–	–	–	1

*1 Pri použití otvoru zadného podávača papiera, nie je možné tlačiť v oblasti 20 mm od spodnej hrany.

*2 Na vkladanie preddierovaného papiera použite zadný podávač papiera.

*3 Papier, na ktorom sú v hlavičke predtlačené informácie, ako napríklad meno odosielateľa alebo názov spoločnosti. Navrchu papiera musí byť okraj aspoň 5 mm. Tlač na obidve strany a bez okrajov nie je pre hlavičkový papier k dispozícii.

*4 K dispozícii je len tlač z počítača.

Tenké papiere, Hrubé papiere

Názov média	Veľkosť	Kapacita vkladania (listy)			
		Zásobník papiera 1	Zásobník papiera 2	Zadný podávač papiera	Zadný podávač papiera*1
Tenký papier	Legal, Letter, 8,5×13 palcov, A4, B5, A5, A6, B6, 16K (195×270 mm), Indian Legal	-	-	1	-
	Definovaná používateľom*2 (mm) 54×86 až 215,9×2000	-	-	1	-
Hrubý papier (0,61 mm až 1,30 mm)	Legal, Letter, 8,5×13 palcov, A4, B5, 16K (195×270 mm), Indian Legal	-	-	-	1
	Definovaná používateľom*2 (mm) 182×254 až 215,9×2000	-	-	-	1

*1 Pri použití otvoru zadného podávača papiera, nie je možné tlačiť v oblasti 20 mm od spodnej hrany.

*2 K dispozícii je len tlač z počítača.

Obálka

Názov média	Veľkosť	Kapacita vkladania (obálky)			
		Zásobník papiera 1	Zásobník papiera 2	Zadný podávač papiera	Zadný podávač papiera
Obálka	Obálka #10, Obálka DL, Obálka C6	–	10	10	–

Papier pre tlač bez okrajov

Originálny papier Epson

- ❏ Epson Bright White Ink Jet Paper
- ❏ Epson Photo Quality Ink Jet Paper
- ❏ Epson Double-sided Photo Quality Ink Jet Paper
- ❏ Epson Matte Paper-Heavyweight

❏ Epson Ultra Glossy Photo Paper

❏ Epson Premium Glossy Photo Paper

❏ Epson Premium Semigloss Photo Paper

❏ Epson Photo Paper Glossy

❏ Epson Value Glossy Photo Paper

Súvisiace informácie

➡ „Dostupný papier a kapacity” na strane 255

Komerčne dostupný papier

❏ Obyčajný papier, Kopírovací papier, Hlavičkový papier*

❏ Tenký papier*

* Pri tlači bez okrajov môžete použiť papier s veľkosťou Legal, Letter, A4 a papier s vlastnou veľkosťou.

Súvisiace informácie

➡ „Dostupný papier a kapacity” na strane 255

Papier pre obojstrannú tlač

Originálny papier Epson

❏ Epson Bright White Ink Jet Paper

❏ Epson Double-sided Photo Quality Ink Jet Paper

❏ Epson Double-Sided Matte Paper

Súvisiace informácie

➡ „Dostupný papier a kapacity” na strane 255

Komerčne dostupný papier

❏ Kopírovací papier, Obyčajný papier*1

❏ Tenký papier. Hrubý papier*2

*1 Na automatickú obojstrannú tlač, môžete použiť papier s veľkosťou A4, Letter, B5, 16K a Vlastná veľkosť (182×257 až 215,9×297 mm).

*2 Len ručná obojstranná tlač.

Súvisiace informácie

➡ „Dostupný papier a kapacity” na strane 255

Nedostupné typy papiera

Nepoužívajte nasledujúce papiere. Takéto typy papiera môžu spôsobiť zaseknutie a atrament sa môže na výtlačku rozmazať.

❏ Zvlnené papiere

❏ Odtrhnuté alebo odrezané papiere

❏ Zložené papiere

❏ Vlhké papiere

❏ Príliš hrubé alebo príliš tenké papiere

❏ Papiere s nálepkami

Nepoužívajte nasledujúce obálky. Takéto typy obálky môžu spôsobiť zaseknutie a atrament sa môže na výtlačku rozmazať.

❏ Skrútené alebo zložené obálky

❏ Obálky s lepiacimi povrchmi na chlopniach alebo obálky s okienkami

❏ Príliš tenké obálky

Počas tlače sa môžu skrútiť.

Informácie o spotrebných produktoch

Kódy nádobiek s atramentom

Spoločnosť Epson odporúča používať originálne atramentové nádobky Epson.

Nižšie sa uvádzajú kódy originálnych nádobiek s atramentom Epson.

Upozornenie:

❏ *Záruka spoločnosti Epson sa nevzťahuje na poškodenie spôsobené inými atramentami ako tými, ktoré sú určené. Medzi iné sa počíta aj akýkoľvek originálny atrament Epson, ktorý nebol navrhnutý pre túto tlačiareň, alebo akýkoľvek atrament tretej strany.*

❏ *Iné produkty, ktoré nevyrobila spoločnosť Epson, môžu spôsobiť poškodenie, ktoré nie je pokryté zárukami Epson, a za určitých okolností môžu spôsobiť nestále správanie tlačiarne.*

Poznámka:

❏ *Kódy na nádobkách s atramentom sa môžu líšiť podľa umiestnenia. Ak potrebujete správne kódy pre vašu oblasť, obráťte sa na podporu spoločnosti Epson.*

❏ *Nádobky s atramentom môžu obsahovať recyklovaný materiál, to však neovplyvňuje funkciu ani prevádzku tlačiarne.*

❏ *Technické údaje a vzhľad nádobky s atramentom sa môžu v záujme zlepšenia funkčnosti zmeniť bez predchádzajúceho upozornenia.*

Pre Európu

Produkt	BK: Black (Čierna)	PB: Photo Black (Fotografická čierna)	C: Cyan (Azúrová)	M: Magenta (Purpurová)	Y: Yellow (Žltá)	GY: Grey (Sivá)
ET-8500 Series	114	114	114	114	114	114
L8160 Series	115	115	115	115	115	115

Poznámka:
Informácie o výdatnosti nádobiek s atramentom Epson nájdete na nasledujúcej webovej stránke.

https://www.epson.eu/pageyield

For Australia and New Zealand

BK: Black (Čierna)	PB: Photo Black (Fotografická čierna)	C: Cyan (Azúrová)	M: Magenta (Purpurová)	Y: Yellow (Žltá)	GY: Grey (Sivá)
552	552	552	552	552	552

Kód skrinky údržby

Skrinku údržby si môže zakúpiť a vymeniť používateľ. Spoločnosť Epson odporúča používať originálnu skrinku údržby Epson.

Nasleduje kód originálnej skrinky údržby Epson.

C9345

Upozornenie:
Po nainštalovaní skrinky údržby do tlačiarne sa už nedá použiť v iných tlačiarňach.

Informácie o softvéri

Táto časť uvádza sieťové služby a softvérové produkty, ktoré sú k dispozícii pre tlačiareň na webovej lokalite spoločnosti Epson.

Softvér na tlač

Aplikácia na tlač z počítača (ovládač tlačiarne pre systém Windows)

Ovládač tlačiarne ovláda tlačiareň podľa príkazov z aplikácie. Vykonaním nastavení v ovládači tlačiarne dosiahnete najlepšie výsledky tlače. Môžete tiež skontrolovať stav tlačiarne alebo ju udržovať v najlepšom prevádzkovom stave pomocou pomôcky ovládača tlačiarne.

Poznámka:
*Môžete zmeniť jazyk ovládača tlačiarne. Z nastavenia **Jazyk** na karte **Údržba** vyberte jazyk, ktorý chcete použiť.*

Prístup k ovládaču tlačiarne z aplikácií

Ak chcete použiť nastavenia iba pre aplikáciu, ktorú používate, prejdite k ovládaču tlačiarne z danej aplikácie.

V ponuke **Súbor** vyberte položku **Tlačiť** alebo **Nastavenie tlače**. Vyberte tlačiareň a potom kliknite na tlačidlo **Predvoľby** alebo **Vlastnosti**.

Poznámka:
Operácie sa líšia v závislosti od aplikácie. Podrobnosti nájdete v Pomocníkovi aplikácie.

Otvorenie ovládača tlačiarne z ovládacieho panela

Ak chcete vykonať nastavenia, ktoré sa vzťahujú na všetky aplikácie, otvorte ovládač z ovládacieho panela.

❏ Windows 10/Windows Server 2019/Windows Server 2016

Kliknite na tlačidlo Štart, potom vyberte položky **Systém Windows** > **Ovládací panel** > **Zobraziť zariadenia a tlačiarne** v časti **Hardvér a zvuk**. Kliknite pravým tlačidlom na tlačiareň, alebo ju podržte stlačenú a potom vyberte položku **Predvoľby tlače**.

❏ Windows 8.1/Windows 8/Windows Server 2012 R2/Windows Server 2012

Vyberte položky **Pracovná plocha** > **Nastavenia** > **Ovládací panel** > **Zobraziť zariadenia a tlačiarne** v časti **Hardvér a zvuk**. Kliknite pravým tlačidlom na tlačiareň, alebo ju podržte stlačenú a potom vyberte položku **Predvoľby tlače**.

❏ Windows 7/Windows Server 2008 R2

Kliknite na tlačidlo Štart a vyberte položky **Ovládací panel** > **Zobraziť zariadenia a tlačiarne** v časti **Hardvér a zvuk**. Kliknite na tlačiareň pravým tlačidlom a vyberte položku **Predvoľby tlače**.

❏ Windows Vista/Windows Server 2008

Kliknite na tlačidlo Štart a vyberte položky **Ovládací panel** > **Tlačiarne** v časti **Hardvér a zvuk**. Kliknite na tlačiareň pravým tlačidlom a vyberte položku **Predvoľby tlače**.

❏ Windows XP/Windows Server 2003 R2/Windows Server 2003

Kliknite na tlačidlo Štart a vyberte položky **Ovládací panel** > **Tlačiarne a ďalší hardvér** > **Tlačiarne a faxy**. Kliknite na tlačiareň pravým tlačidlom a vyberte položku **Predvoľby tlače**.

Prístup k ovládaču tlačiarne cez ikonu tlačiarne na paneli úloh

Ikona tlačiarne na paneli úloh pracovnej plochy je odkazová ikona, ktorá umožňuje rýchly prístup k ovládaču tlačiarne.

Ak kliknete na ikonu tlačiarne a vyberiete možnosť **Nastavenia tlačiarne**, prejdete do rovnakého okna nastavení tlačiarne, ako je to zobrazené z ovládacieho panela. Ak na túto ikonu kliknete dvakrát, môžete skontrolovať stav tlačiarne.

Poznámka:
*Ak nie je ikona tlačiarne zobrazená na paneli úloh, prejdite do okna ovládača tlačiarne, kliknite na položku **Preferencie monitorovania** na karte **Údržba** a vyberte možnosť **Zaregistrujte ikonu odkazu na paneli úloh**.*

Spustenie nástroja

Prejdite do okna ovládača tlačiarne. Kliknite na kartu **Údržba**.

Súvisiace informácie

➡ „Tlač z počítača — Windows” na strane 62

Vykonanie prevádzkových nastavení ovládača tlačiarne v systéme Windows

Môžete vykonať nastavenia, ako je zapnutie programu **EPSON Status Monitor 3**.

1. Prejdite do okna ovládača tlačiarne.
2. Kliknite na položku **Rozšírené nastavenia** na karte **Údržba**.
3. Vykonajte požadované nastavenia a potom kliknite na tlačidlo **OK**.

   Vysvetlenie jednotlivých položiek nastavení nájdete v online Pomocníkovi.

Súvisiace informácie

➡ „Aplikácia na tlač z počítača (ovládač tlačiarne pre systém Windows)” na strane 261

Aplikácia na tlač z počítača (ovládač tlačiarne pre systém Mac OS)

Ovládač tlačiarne ovláda tlačiareň podľa príkazov z aplikácie. Vykonaním nastavení v ovládači tlačiarne dosiahnete najlepšie výsledky tlače. Môžete tiež skontrolovať stav tlačiarne alebo ju udržovať v najlepšom prevádzkovom stave pomocou pomôcky ovládača tlačiarne.

Prístup k ovládaču tlačiarne z aplikácií

Kliknite na položku **Nastavenie strany** alebo **Tlačiť** v ponuke **Súbor** v aplikácii. Ak je to potrebné, kliknutím na položku **Zobraziť detaily** (alebo na položku ▼) rozbaľte okno tlače.

Poznámka:
*V závislosti od použitej aplikácie sa **Nastavenie strany** nemusí zobraziť v ponuke **Súbor** a operácie na zobrazenie obrazovky tlače sa môžu líšiť. Podrobnosti nájdete v Pomocníkovi k aplikácii.*

Spustenie nástroja

Vyberte položku **Preferencie systému** z ponuky Apple > **Tlačiarne a skenery** (alebo **Tlač a skenovanie**, **Tlač a faxovanie**), a potom vyberte tlačiareň. Kliknite na položky **Možnosti a náplne** > **Utilita** > **Otvoriť utilitu tlačiarne**.

Súvisiace informácie

➡ „Tlač z počítača — Mac OS” na strane 79

Návod k ovládaču tlačiarne — Mac OS

Epson Printer Utility

Môžete používať funkcie údržby ako kontrola trysiek a čistenie tlačovej hlavy a spustením aplikácie **EPSON Status Monitor** môžete skontrolovať stav tlačiarne a informácie o chybách.

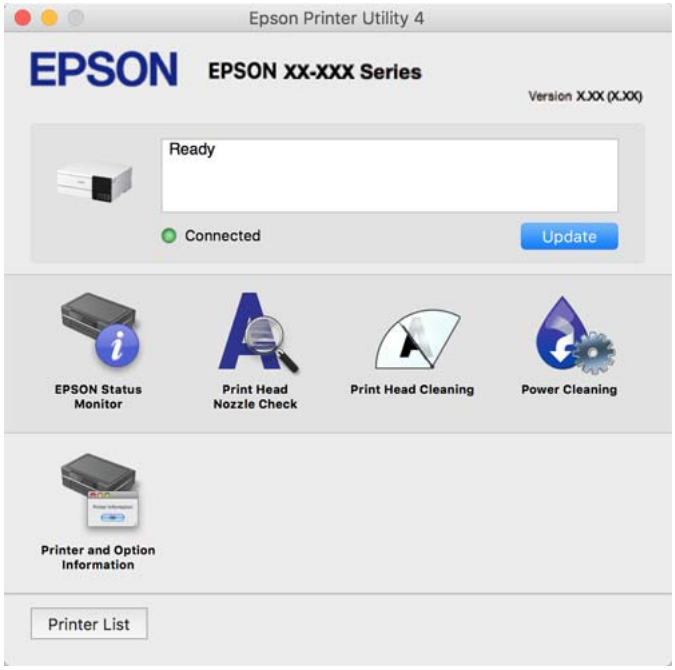

Otvorenie okna prevádzkových nastavení ovládača tlačiarne v systéme Mac OS

Vyberte položku **Preferencie systému** z ponuky Apple > **Tlačiarne a skenery** (alebo **Tlač a skenovanie**, **Tlač a faxovanie**), a potom vyberte tlačiareň. Kliknite na položky **Možnosti a náplne** > **Možnosti** (alebo **Ovládač**).

Aplikácia na rýchlu a zábavnú tlač z počítača (Epson Photo+)

Epson Photo+ je aplikácia, ktorá umožňuje jednoduchú tlač obrázkov s rôznym rozložením. Môžete použiť množstvo šablón a robiť aj opravu obrázkov a nastaviť umiestnenie počas prezerania a ukážky dokumentu. Obrázky môžete vylepšiť pridaním textu a pečiatok kamkoľvek chcete. Keď tlačíte na originálny fotografický papier Epson, výkon atramentu je maximalizovaný vytvorením nádherného vzhľadu s vynikajúcimi farbami.

Prichádza aj s nasledujúcimi funkciami. Podrobnosti nájdete v Pomocníkovi aplikácie. Najnovšie aplikácie si môžete prevziať z webovej stránky spoločnosti Epson.

https://www.epson.com

- ❏ Tlač štítkov na disk (len podporované modely)
- ❏ Tlač vytvorených kódov QR
- ❏ Tlač fotografií zobrazujúcich dátum a čas nasnímania

Poznámka:

- ❏ *Operačné systémy Windows Server nie sú podporované.*
- ❏ *Ak chcete túto aplikáciu používať, musí byť nainštalovaný ovládač tlačiarne pre túto tlačiareň.*

Spustenie Windows

❏ Windows 10

Kliknite na tlačidlo Štart a vyberte položky **Epson Software** > **Epson Photo+**.

❏ Windows 8.1/Windows 8

Zadajte názov aplikácie do kľúčového tlačidla Vyhľadávanie, a potom vyberte zobrazenú ikonu.

❏ Windows 7/Windows Vista/Windows XP

Kliknite na tlačidlo Štart a vyberte položky **Všetky programy** alebo **Programy** > **Epson Software** > **Epson Photo+**.

Spustenie Mac OS

Vyberte položky **Prejsť** > **Aplikácie** > **Epson Software** > **Epson Photo+**.

Súvisiace informácie

➡ „Inštalácia aplikácií jednotlivo" na strane 147

Aplikácia pre jednoduché ovládanie tlačiarne z inteligentného zariadenia (Epson Smart Panel)

Epson Smart Panel je aplikácia, ktorá umožňuje ľahko vykonávať operácie tlačiarne vrátane tlače, kopírovania alebo skenovania z inteligentného zariadenia, ako je napríklad smartfón alebo tablet. Môžete pripojiť tlačiareň a inteligentné zariadenie cez bezdrôtovú sieť, skontrolovať úrovne hladín atramentov a stav tlačiarne a vyhľadať riešenie, ak sa vyskytne chyba. Môžete tiež jednoducho kopírovať zaregistrovaním funkcie kopírovať obľúbené.

Vyhľadajte a nainštalujte Epson Smart Panel zo služby App Store alebo Google Play.



Sprievodca obrazovkou programu Epson Smart Panel

Spustite aplikáciu Epson Smart Panel z inteligentného zariadenia a na domovskej obrazovke vyberte položku, ktorú chcete použiť.

Nasledujúce obrazovky sa môžu zmeniť bez upozornenia. Obsah sa môže líšiť v závislosti od produktu.

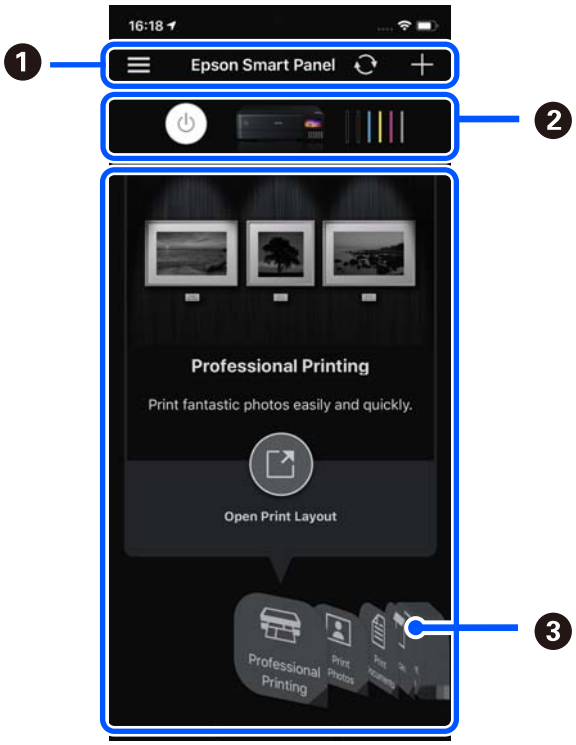

❶	☰ zobrazuje nastavenia aplikácie a informácie o spôsobe používania aplikácie. + spustí registráciu tlačiarne.
❷	Zobrazuje názov tlačiarne a úrovne hladín atramentu.
❸	Keď vyberiete ponuku, ktorú chcete použiť, zobrazí sa obrazovka ponuky.

Aplikácia na využitie rôznej fotografickej tlače (Epson Creative Print)

Epson Creative Print je aplikácia umožňujúca využiť rôzne typy fotografickej tlače, ako je napríklad tlač koláže z inteligentného zariadenia (napríklad smartfónu alebo tabletu).

Môžete si ju nainštalovať z hlavnej stránky aplikácie Epson iPrint.

Aplikácia na jednoduchú tlač z aplikácie systému Android (Epson Print Enabler)

Epson Print Enabler je aplikácia umožňujúca bezdrôtovo tlačiť dokumenty, e-maily, fotografie a webové stránky priamo z telefónu so systémom Android alebo tabletu (Android v4.4 alebo novší). Niekoľkými ťuknutiami zariadenie so systémom Android rozpozná tlačiareň Epson, ktorá je pripojená k rovnakej bezdrôtovej sieti.

Aplikáciu Epson Print Enabler si vyhľadajte v službe Google Play a nainštalujte.

Softvér na skenovanie

Aplikácia na skenovanie z počítača (Epson ScanSmart)

Táto aplikácia umožňuje v jednoduchých krokoch ľahko skenovať dokumenty a fotografie a potom naskenované obrazy uložiť.

Podrobnosti o používaní funkcií nájdete v Pomocníkovi k aplikácii Epson ScanSmart.

Spustenie Windows

❏ Windows 10

Kliknite na tlačidlo Štart a vyberte položky **Epson Software** > **Epson ScanSmart**.

❏ Windows 8.1/Windows 8

Zadajte názov aplikácie do kľúčového tlačidla Vyhľadávanie, a potom vyberte zobrazenú ikonu.

❏ Windows 7

Kliknite na tlačidlo Štart a vyberte položky **Všetky programy** > **Epson Software** > **Epson ScanSmart**.

Spustenie Mac OS

Vyberte položky **Prejsť** > **Aplikácie** > **Epson Software** > **Epson ScanSmart**.

Softvér na úpravu nastavení

Aplikácia na konfiguráciu činností tlačiarne (Web Config)

Web Config je aplikácia spúšťaná vo webových prehliadačoch ako Microsoft Edge alebo Safari, v počítači alebo v inteligentnom zariadení. Môžete potvrdiť stav tlačiarne alebo zmeniť sieťovú službu a nastavenia tlačiarne. Ak chcete použiť funkciu Web Config, pripojte tlačiareň a počítač alebo zariadenie do tej istej siete.

Podporované sú nasledujúce prehliadače. Používajte najnovšiu verziu.

Microsoft Edge, Internet Explorer, Firefox, Chrome, Safari

Poznámka:
Počas prevádzky Web Config sa môže zobraziť výzva na zadanie hesla správcu. Ďalšie podrobnosti nájdete v súvisiacich informáciách nižšie.

Súvisiace informácie

➡ „Predvolená hodnota hesla správcu” na strane 16

Spustenie funkcie Web Config v internetovom prehliadači

1. Skontrolujte IP adresu tlačiarne.

   Na domovskej obrazovke tlačiarne vyberte ikonu siete a potom vyberte aktívny spôsob pripojenia na overenie IP adresu tlačiarne.

   Poznámka:
   IP adresu môžete skontrolovať v správe o sieťovom pripojení.

2. Internetový prehliadač spustite z počítača alebo smartfónu a potom zadajte adresu IP tlačiarne.

   Formát:

   IPv4: http://adresa IP tlačiarne/

   IPv6: http://[adresa IP tlačiarne]/

   Príklady:

   IPv4: http://192.168.100.201/

   IPv6: http://[2001:db8::1000:1]/

   Poznámka:
   Aplikáciu Web Config môžete tiež spustiť pomocou smartfónu na informačnej obrazovke Epson Smart Panel.

   Pretože tlačiareň pri prístupe k protokolu HTTPS používa vlastný podpísaný certifikát, v prehľadávači sa pri spustení aplikácie Web Config zobrazuje upozornenie. To neznamená problém a možno to bezpečne ignorovať.

Súvisiace informácie

➡ „Aplikácia pre jednoduché ovládanie tlačiarne z inteligentného zariadenia (Epson Smart Panel)” na strane 265

➡ „Tlač správy o sieťovom pripojení” na strane 247

Spustenie Web Config v systéme Windows

Pri pripájaní počítača k tlačiarni pomocou WSD spustite Web Config podľa nižšie uvedených krokov.

1. Otvorte na počítači zoznam tlačiarní.

   ❏ Windows 10

   Kliknite na tlačidlo Štart, potom vyberte položky **Systém Windows** > **Ovládací panel** > **Zobraziť zariadenia a tlačiarne** v časti **Hardvér a zvuk**.

   ❏ Windows 8.1/Windows 8

   Vyberte položky **Pracovná plocha** > **Nastavenia** > **Ovládací panel** > **Zobraziť zariadenia a tlačiarne** v časti **Hardvér a zvuk** (alebo **Hardvér**).

   ❏ Windows 7

   Kliknite na tlačidlo Štart a vyberte položky **Ovládací panel** > **Zobraziť zariadenia a tlačiarne** v časti **Hardvér a zvuk**.

   ❏ Windows Vista

   Kliknite na tlačidlo Štart a vyberte položky **Ovládací panel** > **Tlačiarne** v časti **Hardvér a zvuk**.

2. Kliknite na tlačiareň pravým tlačidlom a vyberte položku **Vlastnosti**.

3. Vyberte kartu **Webová služba** a kliknite na adresu URL.

   Pretože tlačiareň pri prístupe k protokolu HTTPS používa vlastný podpísaný certifikát, v prehľadávači sa pri spustení aplikácie Web Config zobrazuje upozornenie. To neznamená problém a možno to bezpečne ignorovať.

Spustenie Web Config v systéme Mac OS

1. Vyberte položku **Preferencie systému** z ponuky Apple > **Tlačiarne a skenery** (alebo **Tlač a skenovanie**, **Tlač a faxovanie**), a potom vyberte tlačiareň.
2. Kliknite na **Možnosti a náplne** > **Zobraziť webovú stránku tlačiarne**.

   Pretože tlačiareň pri prístupe k protokolu HTTPS používa vlastný podpísaný certifikát, v prehľadávači sa pri spustení aplikácie Web Config zobrazuje upozornenie. To neznamená problém a možno to bezpečne ignorovať.

Aplikáciu na nastavenie zariadenia v sieti (EpsonNet Config)

Aplikácia EpsonNet Config vám umožňuje nastaviť adresy a protokoly sieťového rozhrania. Ďalšie informácie nájdete v sprievodcovi aplikáciou EpsonNet Config alebo v jej pomocníkovi.

Spustenie Windows

❏ Windows 10/Windows Server 2019/Windows Server 2016

Kliknite na tlačidlo Štart a vyberte položky **EpsonNet** > **EpsonNet Config**.

❏ Windows 8.1/Windows 8/Windows Server 2012 R2/Windows Server 2012

Zadajte názov aplikácie do kľúčového tlačidla Vyhľadávanie, a potom vyberte zobrazenú ikonu.

❏ Windows 7/Windows Vista/Windows XP/Windows Server 2008 R2/Windows Server 2008/Windows Server 2003 R2/Windows Server 2003

Kliknite na tlačidlo Štart a vyberte položky **Všetky programy** alebo **Programy** > **EpsonNet** > **EpsonNet Config SE** > **EpsonNet Config**.

Spustenie Mac OS

Prejsť > **Aplikácie** > **Epson Software** > **EpsonNet** > **EpsonNet Config SE** > **EpsonNet Config**.

Softvér na aktualizáciu

Aplikácia na aktualizáciu softvéru a firmvéru (EPSON Software Updater)

EPSON Software Updater je aplikácia, ktorá nainštaluje nový softvér, aktualizácie firmvéru a návody cez internet. Ak chcete pravidelne kontrolovať informácie o aktualizácii, môžete nastaviť interval kontroly nových aktualizácií cez nastavenia automatickej aktualizácie v programe EPSON Software Updater.

Poznámka:
Operačné systémy Windows Server nie sú podporované.

Spustenie Windows

❏ Windows 10

Kliknite na tlačidlo Štart a vyberte položky **Epson Software** > **EPSON Software Updater**.

❏ Windows 8.1/Windows 8

Zadajte názov aplikácie do kľúčového tlačidla Vyhľadávanie, a potom vyberte zobrazenú ikonu.

❏ Windows 7/Windows Vista/Windows XP

Kliknite na tlačidlo Štart a potom vyberte položky **Všetky programy** (alebo **Programy**) > **Epson Software** > **EPSON Software Updater**.

Poznámka:
*Môžete tiež spustiť program EPSON Software Updater kliknutím na ikonu tlačiarne na paneli úloh na pracovnej ploche a výberom možnosti **Aktualizácia softvéru**.*

Spustenie Mac OS

Vyberte položky **Prejsť** > **Aplikácie** > **Epson Software** > **EPSON Software Updater**.

Súvisiace informácie

➡ „Inštalácia aplikácií jednotlivo” na strane 147

Zoznam ponuky nastavení

Vyberte položku **Nastav.** na hlavnej obrazovke tlačiarne a urobte rôzne nastavenia.

Počítadlo výtlačkov

Vyberte ponuky na ovládacom paneli, ako je opísané ďalej.

Nastav. > **Počítadlo výtlačkov**

Zobrazuje celkový počet výtlačkov, čiernobielych výtlačkov, farebných výtlačkov a celkový počet strán podaných do tlačiarne (vrátane položiek, ako je napríklad hárok stavu) od dátumu, kedy ste tlačiareň kúpili.

Zákl. nastavenia

Vyberte ponuky na ovládacom paneli, ako je opísané ďalej.

Nastav. > **Zákl. nastavenia**

Zvuk:

Nastavte hlasitosť.

Jas LCD displeja:

Umožňuje nastaviť jas displeja LCD.

Automatické zapnutie:

Vyberte možnosť **Zap.**, ak chcete tlačiareň automaticky zapínať, keď prijme tlačovú alebo skenovaciu úlohu cez USB pripojenie alebo cez sieť. Mierne sa zvýši spotreba energie v pohotovostnom režime v porovnaní s úplným vypnutím tlačiarne.

Použite nastavenie **Časovač vypnutia**, ak chcete automaticky vypnúť tlačiareň, keď sa tlačová alebo skenovacia úloha dokončí a uplynie nastavený časový interval bez vykonania činností. Je to užitočné, ak tlačíte z miesta na diaľku, napríklad cez internet.

Časovač vypnutia:

Vaše zariadenie môže obsahovať túto funkciu alebo funkciu **Nast. vyp. napáj.** v závislosti od miesta nákupu.

Vyberte toto nastavenie, ak chcete tlačiareň vypínať automaticky, ak sa po určenú dobu nepoužíva. Môžete nastaviť dobu, ktorá uplynie pred aplikovaním správy napájania. Výber dlhšej doby ovplyvní energetickú efektivitu zariadenia. Pred vykonaním akejkoľvek zmeny zohľadnite dopad na životné prostredie.

Nast. vyp. napáj.:

Vaše zariadenie môže obsahovať túto funkciu alebo funkciu **Časovač vypnutia** v závislosti od miesta nákupu.

❏ Vypnúť napájanie pri nečinnosti

Toto nastavenie vyberte v prípade, že chcete, aby sa tlačiareň vypla po uplynutí určenej doby nečinnosti. Výber dlhšej doby ovplyvní energetickú efektivitu zariadenia. Pred vykonaním akejkoľvek zmeny zohľadnite dopad na životné prostredie.

❏ Vypnúť napájanie pri odpojení

Toto nastavenie vyberte, ak chcete, aby sa tlačiareň vypla po určenej dobe, keď sa odpoja všetky porty vrátane portu USB. Táto funkcia nemusí byť k dispozícii, závisí to od regiónu.

Informácie o určenej dobe nájdete na nasledujúcej webovej stránke.

https://www.epson.eu/energy-consumption

Časovač režimu spánku:

Nastavte časový limit, po uplynutí ktorého sa prejde do režimu spánku (úsporný režim), keď tlačiareň nevykonala žiadne úkony. Po uplynutí času nastavenia sa LCD obrazovka zmení na čiernu.

Jazyk/Language:

Zvoľte jazyk používaný na LCD obrazovke.

Farba pozadia:

Zmeňte farbu pozadia LCD obrazovky.

Jas LED indikátora výs. zásobníka:

Nastavte jas LED indikátora výstupného zásobníka počas tlače. Vyberte možnosť Vypnuté, ak chcete LED indikátor výstupného zásobníka počas tlače vypnúť.

Ods. vš. nast.:

Obnoví predvolené hodnoty položky **Zákl. nastavenia**.

Súvisiace informácie

➡ „Šetrenie energie” na strane 146

Nastavenia tlačiarne

Vyberte ponuky na ovládacom paneli, ako je opísané ďalej.

Nastav. > **Nastavenia tlačiarne**

Nastavenie zdroja papiera:

Nastavenie papiera:

Umožňuje vybrať veľkosť a typ papiera vloženého v zdroji papiera. Môžete vytvoriť nastavenia **Obľúbené nast. pap.** pre veľkosť a typ papiera.

Konfigurácia papiera:

Voľnou možnosti **Zap.** zobrazíte automaticky obrazovku nastavenia papiera **Nastav.** > **Nastavenia tlačiarne** > **Nastavenie zdroja papiera** > **Nastavenie papiera**, keď je papier vložený v zdroji papiera. Ak deaktivujete túto funkciu, nemôžete tlačiť zo zariadenia iPhone, iPad ani iPod touch pomocou režimu AirPrint.

CD/DVD:

Upravuje pozíciu tlače na disk CD/DVD posunutím nahor, nadol, doľava alebo doprava.

CD, Vnútorný/Vonkajší:

Upravuje polohu tlače podľa vnútorného a vonkajšieho priemeru disku CD/DVD. Určiť je možné až do 120 mm pre vonkajší priemer a minimálne 18 mm pre vnútorný priemer. Disk CD/DVD alebo zásuvka CD/DVD sa môže zašpiniť, čo závisí od nastavenia. Nastavte oblasť tlače tak, aby zodpovedala oblasti tlače disku CD/DVD. Tu nastavená oblasť tlače je prvotná hodnota, keď tlačíte fotografie z pamäťovej karty na disk CD/DVD.

Nálepky:

Upravuje pozíciu tlače fotografickej nálepky posunutím nahor, nadol, doľava alebo doprava.

Hrubý papier:

Vyberte možnosť **Zap.**, ak chcete zabrániť vzniku atramentových škvŕn na výtlačkoch. Tlač sa však môže spomaliť.

Tichý režim:

Vyberte možnosť **Zap.**, ak chcete redukovať rušenie počas tlače. Tlač sa však môže spomaliť. V závislosti od typu papiera a zvolených nastavení kvality tlače sa rozdiel v úrovni hluku tlačiarne nemusí prejaviť.

Doba schnutia atramentu:

Vyberte dobu schnutia atramentu pri obojstrannej tlači. Tlačiareň po vytlačení jednej strany tlačí na druhú stranu. Ak je výtlačok rozmazaný, predĺžte čas.

Obojsmerná:

Vyberte možnosť **Zap.**, ak chcete zmeniť smer tlače. Tlačí sa, keď sa tlačová hlava posúva doľava a doprava. Ak sú vodorovné linky na výtlačku rozmazané alebo zle zarovnané, vypnutím tejto funkcie sa môže problém vyriešiť. Môže sa však znížiť rýchlosť tlače.

Hustota:

Slúži na úpravu sýtosti tlače.

Ods. vš. nast.

Obnoví predvolené hodnoty položky **Nastavenia tlačiarne**.

Nastavenia siete

Vyberte ponuky na ovládacom paneli, ako je opísané ďalej.

Nastav. > **Nastavenia siete**

Nastavenie Wi-Fi:

Nastavte alebo zmeňte nastavenia bezdrôtovej siete. Vyberte spomedzi nasledujúcich spôsob pripojenia a potom postupujte podľa pokynov na ovládacom paneli.

Wi-Fi (odpor.):

- ❏ Sprievodca nastavením Wi-Fi
- ❏ Nastavenie tlačidla (WPS)
- ❏ Iné
  - ❏ Nastavenie kódu PIN (WPS)
  - ❏ Automatické pripojenie k Wi-Fi
  - ❏ Zakázať Wi-Fi

    Problémy so sieťou sa vám môže podariť vyriešiť vypnutím nastavení pripojenia Wi-Fi alebo ich opätovným nakonfigurovaním. Vyberte položky  > **Wi-Fi (odpor.)** > **Zmeniť nastavenia** > **Iné** > **Zakázať Wi-Fi** > **Spustiť nastavenie**.

Wi-Fi Direct:

- ❏ iOS
- ❏ Zariadenia s iným OS
- ❏ Menu
  - ❏ Zmeniť názov siete
  - ❏ Zmena hesla
  - ❏ Zmeniť Frequency Range

    Toto nastavenie nemusí byť v závislosti od odosielateľa zobrazené.
  - ❏ Zakázať Wi-Fi Direct
  - ❏ Obnoviť štand. nastavenia

Nastavenie drôtovej siete LAN:

Nastavte alebo zmeňte sieťové pripojenie, ktoré používa kábel siete LAN alebo smerovač. Keď sa táto možnosť používa, pripojenia cez Wi-Fi sú vypnuté.

Stav siete:

Zobrazí alebo vytlačí aktuálne sieťové nastavenia.

- ❏ Stav káblovej siete LAN/Wi-Fi
- ❏ Stav Wi-Fi Direct
- ❏ List so stav. tlače

Kontrola pripojenia:

Skontroluje aktuálne sieťové pripojenie a vytlačí správu. Ak sa vyskytli problémy s pripojením, vyriešte problém pomocou správy.

Rozšírené:

Urobte nasledujúce podrobné nastavenia.

❏ Názov zariadenia

❏ TCP/IP

❏ Proxy server

Súvisiace informácie

➡ „Vytvorenie nastavení siete Wi-Fi zadaním SSID a hesla” na strane 239

➡ „Nastavenie siete Wi-Fi tlačidlom (WPS)” na strane 240

➡ „Priame pripojenie inteligentného zariadenia a tlačiarne (Wi-Fi Direct)” na strane 242

➡ „Kontrola stavu sieťového pripojenia” na strane 246

Nastavenia webovej služby

Vyberte ponuky na ovládacom paneli, ako je opísané ďalej.

Nastav. > **Nastavenia webovej služby**

Služby Epson Connect:

Zobrazí informáciu o tom, či je tlačiareň zaregistrovaná a pripojená k službe Epson Connect. Zaregistrovať do služby môžete cez položku **Zaregistrovať**, potom postupujte podľa pokynov. Keď ste sa zaregistrovali, môžete zmeniť nasledujúce nastavenia.

❏ Prerušiť/Obnoviť

❏ Zrušenie registrácie

Podrobnosti nájdete na nasledujúcej webovej stránke.

https://www.epsonconnect.com/

http://www.epsonconnect.eu (len Európa)

Súvisiace informácie

➡ „Tlač pomocou cloudovej služby” na strane 98

Nastavenie zdieľania súborov

Vyberte ponuky na ovládacom paneli, ako je opísané ďalej.

Nastav. > **Nastavenie zdieľania súborov**

Vyberte spôsob pripojenia tlačiarne k počítaču, ktorý bude mať oprávnenie na zápis na pamäťovú kartu vloženú v tlačiarni. Oprávnenie na čítanie a zápis dané počítaču s prioritným pripojením. Ostatné počítače majú oprávnenie len na čítanie.

Nastavenia tlače z fotoaparátu

Vyberte ponuky na ovládacom paneli, ako je opísané ďalej.

Nastav. > **Nastavenia tlače z fotoaparátu**

Keď tlačíte z digitálneho fotoaparátu, urobte nastavenia.

Súvisiace informácie

➡ „Možnosti ponuky pre úpravu fotografií" na strane 55

Funkcie vodiaceho prvku

Vyberte ponuky na ovládacom paneli, ako je opísané ďalej.

Nastav. > **Funkcie vodiaceho prvku**

Nezhoda papiera:

Zobrazuje upozornenie, ak nastavenia papiera (nastavenia tlače) pre tlačovú úlohu nezodpovedajú nastaveniam papiera na tlačiarni urobeným pri vkladaní papiera. Toto nastavenie zabraňuje tlači omylom.

Režim automatického výberu:

Keď sa vykonáva nejaká z nasledujúcich činností, zobrazia sa ponuky príslušnej činnosti.

- ❏ Je vložená pamäťová karta.
- ❏ Je vložená USB pamäť.

Všetky nastavenia:

Aktivuje alebo deaktivuje všetky nápomocné funkcie.

Ods. vš. nast.:

Obnoví predvolené hodnoty **Funkcie vodiaceho prvku**.

Zákaznícky prieskum

Vyberte ponuky na ovládacom paneli, ako je opísané ďalej.

Nastav. > **Zákaznícky prieskum**

Vyberte možnosť **Schváliť**, ak chcete poskytnúť informácie o používaní produktu (napríklad počet výtlačkov) spoločnosti Seiko Epson Corporation.

Aktualizácia firmvéru

Vyberte ponuky na ovládacom paneli, ako je opísané ďalej.

Nastav. > **Aktualizácia firmvéru**

Aktualizovať:

Skontrolujte, či bola na sieťový server odovzdaná najnovšia verzia firmvéru. Firmvér je aktualizovaný, keď sa nájdete nový firmvér. Keď sa aktualizácia spustí, nemožno ju prerušiť.

Oznámenie:

Vyberte možnosť **Zap.**, ak chcete dostávať upozornenie, že je k dispozícii aktualizácia firmvéru.

Súvisiace informácie

➡ „Aktualizácia firmvéru tlačiarne pomocou ovládacieho panela" na strane 152

Obnoviť štand. nastavenia

Vyberte ponuky na ovládacom paneli, ako je opísané ďalej.

Nastav. > **Obnoviť štand. nastavenia**

Nastavenia siete

Obnoví nastavenia siete na predvolené hodnoty.

Všetky okrem Nastavení siete

Obnoví všetky predvolené hodnoty nastavení okrem nastavení siete.

Všetky nastavenia

Obnoví všetky nastavenia na predvolené hodnoty.

Parametre produktu

Technické údaje o tlačiarni

Umiestnenie trysiek na tlačovej hlave		Trysky na čierny atrament: 180 Trysky na farebný atrament: 180 pre každú farbu
Gramáž papiera*	Obyčajný papier	64 až 90 g/m² (17 až 24 libry)
	Obálky	Obálka #10, DL, C6: 75 až 100 g/m² (20 až 27 libry)

* Hoci je hrúbka papiera v tomto rozsahu, papier sa nemusí podávať do tlačiarne, prípadne môže byť výsledná tlač horšej kvality. Závisí to od vlastností alebo kvality papiera.

Oblasť tlače

Tlačitená oblasť pre samostatné hárky

Kvalita tlače môže byť v tieňovaných oblastiach nižšia kvôli mechanizmu tlačiarne.

Tlač s okrajmi

Keď tlačíte pomocou otvoru zadného podávača papiera, nie je možné tlačiť v oblasti 20.0 mm od spodnej hrany.

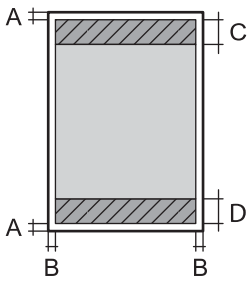

A	3.0 mm (0.12 palca)
B	3.0 mm (0.12 palca)
C	41.0 mm (1.62 palca)
D	37.0 mm (1.46 palca)

Tlač bez okrajov

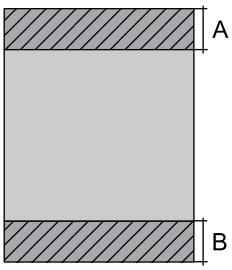

A	44.0 mm (1.73 palca)
B	40.0 mm (1.57 palca)

Tlačiteľná oblasť pre obálky

Kvalita tlače môže byť v tieňovaných oblastiach nižšia kvôli mechanizmu tlačiarne.

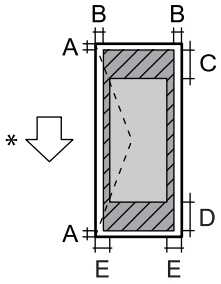

A	3.0 mm (0.12 palca)
B	3.0 mm (0.12 palca)
C	18.0 mm (0.71 palca)
D	41.0 mm (1.62 palca)
E	5.0 mm (0.20 palca)

* Smer podávania papiera.

Technické údaje skenera

Typ skeneru	S plochým dnom
Fotoelektrické zariadenie	CIS
Maximálna veľkosť dokumentu	216×297 mm (8.5×11.7 palcov) A4, Letter
Rozlíšenie	1200 dpi (hlavný sken) 4800 dpi (vedľajší sken)

Farebné rozlíšenie	Farba ❏ 48 bitov na pixel interne (16 bitov na pixel na farbu interne) ❏ 24 bitov na pixel externe (8 bitov na pixel na farbu externe) Odtiene sivej ❏ 16 bitov na pixel interne ❏ 8 bitov na pixel externe Čiernobiela ❏ 16 bitov na pixel interne ❏ 1 bitov na pixel externe
Svetelný zdroj	LED

Technické údaje o rozhraní

Pre počítač	Hi-Speed USB*
Pre externé zariadenia USB a PictBridge	Hi-Speed USB

* Káble USB 3.0 nie sú podporované.

Parametre siete

Parametre Wi-Fi

Parametre Wi-Fi nájdete v nasledujúcej tabuľke.

Krajiny alebo oblasti mimo dole uvedených	Tabuľka A
Írsko, Spojené kráľovstvo, Rakúsko, Nemecko, Lichtenštajnsko, Švajčiarsko, Francúzsko, Belgicko, Luxembursko, Holandsko, Taliansko, Portugalsko, Španielsko, Dánsko, Fínsko, Nórsko, Švédsko, Island, Austrália, Nový Zéland, Čína, Kórejská republika	Tabuľka B
Guadeloupe, Martinik, Mayotte, Nová Kaledónia, SaintPierre, Miquelon, Réunion, Francúzska Polynézia, Francúzska Guyana, Wallis Futuna	Ak si môžete vybrať nasledujúcu ponuku, pozrite si tabuľku B. Ak nemôžete, pozrite si tabuľku A. **Nastav.** > **Nastavenia siete** > **Nastavenie Wi-Fi** > **Wi-Fi Direct** >  > **Zmeniť Frequency Range** * Po výbere vyššie uvedenj ponuky sa zapne, Wi-Fi Direct. Ak chcete vypnúť režim Wi-Fi Direct, vyberte položky **Nastav.** > **Nastavenia siete** > **Nastavenie Wi-Fi** > **Wi-Fi Direct** >  > **Zakázať Wi-Fi Direct**

Tabuľka A

Normy	IEEE 802.11b/g/n*1
Frekvenčný rozsah	2,4 GHz
Kanály	1/2/3/4/5/6/7/8/9/10/11/12/13
Režimy koordinácie	Infraštruktúra, Wi-Fi Direct (Jednoduchý prístupový bod)*2, *3
Bezpečnostné protokoly*4	WEP (64/128bit), WPA2-PSK (AES)*5, WPA3-SAE (AES)

*1: K dispozícii len pre HT20.

*2: Nepodporuje sa pre IEEE 802.11b.

*3: Režimy Infraštruktúra a Wi-Fi Direct alebo pripojenie cez sieť Ethernet sa môžu používať súčasne.

*4: Wi-Fi Direct podporuje len WPA2-PSK (AES).

*5: V súlade so štandardmi WPA2 s podporou zabezpečenia WPA/WPA2 Personal.

Tabuľka B

Normy	IEEE 802.11a/b/g/n*1/ac		
Frekvenčné rozsahy	IEEE 802.11b/g/n: 2,4 GHz, IEEE 802.11a/n/ac: 5 GHz		
Kanály	Wi-Fi	2,4 GHz	1/2/3/4/5/6/7/8/9/10/11/12/13
		5 GHz*2	W52 (36/40/44/48), W53 (52/56/60/64), W56 (100/104/108/112/116/120/124/128/132/136/140), W58 (149/153/157/161/165)
	Wi-Fi Direct	2,4 GHz	1/2/3/4/5/6/7/8/9/10/11/12/13
		5 GHz*2	W52 (36/40/44/48) W58 (149/153/157/161/165)
Režimy pripojenia	Infraštruktúra, Wi-Fi Direct (Jednoduchý prístupový bod)*3, *4		
Bezpečnostné protokoly*5	WEP (64/128bit), WPA2-PSK (AES)*6, WPA3-SAE (AES)		

*1: K dispozícii len pre HT20.

*2: Dostupnosť týchto kanálov a použitie výrobkov v exteriéri cez tieto kanály sa líši v závislosti od miesta. Ďalšie informácie nájdete na webovej stránke https://support.epson.net/wifi5ghz/

*3: Nepodporuje sa pre IEEE 802.11b.

*4: Režimy Infraštruktúra a Wi-Fi Direct alebo pripojenie cez sieť Ethernet sa môžu používať súčasne.

*5: Wi-Fi Direct podporuje len WPA2-PSK (AES).

*6: V súlade so štandardmi WPA2 s podporou zabezpečenia WPA/WPA2 Personal.

Technické parametre siete Ethernet

Normy	IEEE802.3i (10BASE-T)*1 IEEE802.3u (100BASE-TX) IEEE802.3az (energeticky úsporný Ethernet)*2
Komunikačný režim	Auto, 10 Mb/s plný duplex, 10 Mb/s polovičný duplex, 100 Mb/s plný duplex, 100 Mb/s polovičný duplex
Konektor	RJ-45

*1 Na zabránenie nebezpečenstvu rušenia rádiovej komunikácie používajte kábel kategórie 5e alebo vyššej kategórie STP (tienená skrútená dvojlinka).

*2 Pripojené zariadenie musí vyhovovať štandardom IEEE802.3az.

Funkcie siete a IPv4/IPv6

Funkcie			**Podporované**	**Poznámky**
Tlač cez sieť	EpsonNet Print (Windows)	IPv4	✓	-
	Standard TCP/IP (Windows)	IPv4, IPv6	✓	-
	Tlač cez WSD (Windows)	IPv4, IPv6	✓	Windows Vista alebo novší
	Tlač cez Bonjour (Mac OS)	IPv4, IPv6	✓	-
	Tlač cez IPP (Windows, Mac OS)	IPv4, IPv6	✓	-
	Tlače cez PictBridge (Wi-Fi)	IPv4	✓	Digitálny fotoaparát
	Epson Connect (tlač do e-mailu, tlač na diaľku)	IPv4	✓	-
	AirPrint (iOS, Mac OS)	IPv4, IPv6	✓	iOS 5 alebo novší, Mac OS X v10.7 alebo novší
Skenovanie cez sieť	Epson Scan 2	IPv4, IPv6	✓	-
	Epson ScanSmart	IPv4	✓	Windows 7 alebo novší, Mac OS X El Capitan alebo novší
	Event Manager	IPv4	✓	Windows XP, Vista, Mac OS X v10.6 až Yosemite
	Epson Connect (skenovanie do cloudu)	IPv4	✓	-
	AirPrint (skenovanie)	IPv4, IPv6	✓	OS X Mavericks alebo novší

Funkcie			Podporované	Poznámky
Fax	Odosielanie faxu	IPv4	-	-
	Prijímanie faxu	IPv4	-	-
	AirPrint (Faxout)	IPv4, IPv6	-	-

Bezpečnostný protokol

SSL/TLS	HTTPS server/klient, IPPS
SNMPv3	

Podporované služby tretích strán

AirPrint	Tlač	iOS 5 alebo novší/Mac OS X v10.7.x alebo novší
	Skenovanie	OS X Mavericks alebo novší

Parametre pamäťového zariadenia

Technické údaje o podporovaných pamäťových kartách

Kompatibilné pamäťové karty	Maximálne kapacity
miniSD*	2 GB
miniSDHC*	32 GB
microSD*	2 GB
microSDHC*	32 GB
microSDXC*	64 GB
SD	2 GB
SDHC	32 GB
SDXC	64 GB

* Vložte do zásuvky na pamäťovú kartu adaptér. V opačnom prípade sa môže karta zaseknúť.

Technické údaje podporovaných pamäťových zariadení

Kompatibilné pamäťové zariadenia	Maximálne kapacity
Jednotka CD-R[*1, *2] Jednotka DVD-R[*1, *2] Jednotka Blu-ray™[*1, *2]	CD-ROM/CD-R: 700 MB DVD-ROM/DVD-R: 4,7 GB (CD-RW, DVD+R, DVD±RW, DVD-RAM a Blu-ray Disc™ nie sú podporované.)
Mechanika pevného disku[*1] Jednotka USB Flash	2 TB (formátované v systéme FAT, FAT32 alebo exFAT)
Čítačka na viac kariet[*3]	2 TB (formátované v systéme FAT, FAT32 alebo exFAT)

*1 Neodporúčame používať pamäťové zariadenia, ktoré sú napájané cez USB. Používajte len pamäťové zariadenia s nezávislým zdrojom striedavého prúdu.

*2 Iba na čítanie.

*3 Do čítačky na viac kariet vložte len jednu pamäťovú kartu. Čítačky na viac kariet s vloženými viacerými kartami naraz nie sú podporované.

Nie je možné použiť nasledujúce zariadenia:

❏ Zariadenie, ktoré vyžaduje vyhradený ovládač

❏ Zariadenie s nastaveniami zabezpečenia (heslo, šifrovanie a pod.)

❏ Zariadenie so zabudovaným rozbočovačom USB

Spoločnosť Epson nemôže zaručiť funkčnosť všetkých externe pripojených zariadení.

Špecifikácie podporovaných údajov

Formát súborov	JPEG (*.JPG) so štandardom Exif verzie 2.31, digitálne fotoaparáty kompatibilné s DCF[*1] ver. 1.0 alebo 2.0[*2]
Veľkosť obrázka	Vodorovne: 80 až 10200 obrazových bodov Zvisle: 80 až 10200 obrazových bodov
Veľkosť súboru	Menej ako 2 GB
Maximálny počet súborov	9990

*1 Design rule for Camera File system (Pravidlo vyhotovenia pre systém fotosúborov).

*2 Fotografické údaje uložené v zabudovanej pamäti digitálneho fotoaparátu nie sú podporované.

Poznámka:
Ak je na displeji LCD zobrazené hlásenie „!“, tlačiareň nemôže rozpoznať obrazový súbor. Ak v tej situácii vyberiete rozloženie viacerých obrázkov, vytlačia sa prázdne časti.

Rozmery

Rozmery	Uskladnenie ❏ Šírka: 403 mm (15.9 palcov) ❏ Hĺbka: 369 mm (14.5 palcov) ❏ Výška: 162 mm (6.4 palcov) Tlač ❏ Šírka: 403 mm (15.9 palcov) ❏ Hĺbka: 612 mm (24.1 palcov) ❏ Výška: 347 mm (13.7 palcov)
Hmotnosť*	Pribl. 8.4 kg (18.5 libry)

* Bez atramentu a napájacieho kábla.

Elektrotechnické údaje

Menovité napätie	Stried. 100 – 120 V	Stried. 220 – 240 V	Stried. 220 – 240 V*
Menovitý frekvenčný rozsah	50 až 60 Hz	50 až 60 Hz	50 až 60 Hz
Menovitý prúd	0.6 A	0.3 A	0.3 A
Spotreba energie (s pripojením USB)	Samostatné kopírovanie: približne 17.0 W (ISO/IEC24712) Pohotovostný režim: približne 7.4 W Režim spánku: približne 0.8 W Vypnuté: približne 0.2 W	Samostatné kopírovanie: približne 17.0 W (ISO/IEC24712) Pohotovostný režim: približne 7.5 W Režim spánku: približne 0.8 W Vypnuté: približne 0.3 W	Samostatné kopírovanie: približne 17.0 W (ISO/IEC24712) Pohotovostný režim: približne 7.5 W Režim spánku: približne 0.9 W Vypnuté: približne 0.2 W

* Pre používateľov na Strednom Východe, v Zámorských územiach, Afrike a Číne.

Poznámka:

❏ *Napätie sa uvádza na štítku tlačiarne.*

❏ *Európski používatelia nájdu podrobnosti o spotrebe energie na nasledujúcej webovej lokalite.*

https://www.epson.eu/energy-consumption

Environmentálne technické údaje

Prevádzka	Použite tlačiareň v rozsahu zobrazenom v nasledujúcom grafe. 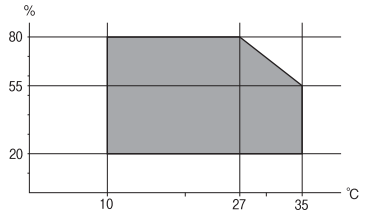 Teplota: 10 až 35 °C (50 až 95 °F) Vlhkosť: 20 až 80 % relatívnej vlhkosti (bez kondenzácie)
Uskladnenie	Teplota: -20 až 40 °C (-4 až 104 °F)* Vlhkosť: 5 až 85% relatívnej vlhkosti (bez kondenzácie)

* Skladovanie pri teplote 40 °C (104 °F) je možné jeden mesiac.

Špecifikácie okolitého prostredia pre nádobky s atramentom

Teplota skladovania	-30 až 40 °C (-22 až 104 °F)*
Teplota zmrazenia	-16 °C (3.2 °F) Atrament sa topí a je použiteľný po približne 3 hodinách pri teplote 25 °C (77 °F).

* Skladovanie pri teplote 40 °C (104 °F) je možné jeden mesiac.

Systémové požiadavky

❏ Windows

Windows Vista, Windows 7, Windows 8/8.1, Windows 10 alebo novší (32-bitový, 64-bitový)

Windows XP SP3 (32-bitový)

Windows XP Professional x64 Edition SP2

Windows Server 2003 (SP2) alebo novší

❏ Mac OS

Mac OS X v10.6.8 alebo novší

Poznámka:

❏ *Systém Mac OS nemusí podporovať niektoré aplikácie a funkcie.*

❏ *Nepodporuje sa súborový systém UNIX pre (UFS) pre Mac OS.*

Informácie o súlade s nariadeniami

Normy a osvedčenia

Normy a schválenia pre americký model

Bezpečnosť	UL60950-1 CAN/CSA-C22.2 No.60950-1
EMC	FCC Part 15 Subpart B Class B CAN ICES-3 (B)/NMB-3 (B)

Toto zariadenie obsahuje nasledujúci bezdrôtový modul.

Výrobca: Seiko Epson Corporation

Typ: J26H005

Toto zariadenie vyhovuje článku 15 pravidiel FCC a článku RSS-210 pravidiel IC. Spoločnosť Epson nezodpovedá za nesplnenie požiadaviek ochrany v dôsledku neodporúčanej úpravy zariadenia. Prevádzka podlieha dvom nasledujúcim podmienkam: (1) toto zariadenie nesmie produkovať nežiaduce rušenie a (2) toto zariadenie musí byť schopné absorbovať akékoľvek rušenie vrátane rušenia, ktoré by mohlo spôsobiť, že zariadenie nebude pracovať správne.

Toto zariadenie je určené na prevádzku v interiéri a čo najďalej od okien, aby sa zabezpečením maximálneho tienenia predišlo rušeniu rádiových vĺn licencovaných služieb. Zariadenie (alebo jeho vysielacia anténa) umiestnené v exteriéri podlieha licencii.

Toto zariadenie je v súlade s FCC/IC pre limity vystavenia radiácii pre neregulované prostredie a vyhovuje smernici FCC o vystavení rádiovým frekvenciám (RF) v prílohe C k predpisom OET65 a RSS-102 týkajúcim sa vystaveniu rádiovým frekvenciám (RF). Toto zariadenie musí byť umiestnené a prevádzkované vo vzdialenosti od radiátora minimálne 7,9 palca (20 cm) alebo ďalej od tela používateľa (vrátane končatín, ako sú ruky, zápästie, chodidlá a členky).

Normy a schválenia pre európsky model

Pre používateľov v Európe

Spoločnosť Seiko Epson Corporation vyhlasuje, že nasledujúci model rádiového zariadenia je v súlade so Smernicou 2014/53/EU. Celý text vyhlásenia o súlade pre EÚ je k dispozícii na nasledujúcej webovej stránke.

https://www.epson.eu/conformity

C721A

Určené na použitie len v nasledujúcich krajinách: Írsko, Spojené kráľovstvo, Rakúsko, Nemecko, Lichtenštajnsko, Švajčiarsko, Francúzsko, Belgicko, Luxembursko, Holandsko, Taliansko, Portugalsko, Španielsko, Dánsko, Fínsko, Nórsko, Švédsko, Island, Chorvátsko, Cyprus, Grécko, Slovinsko, Malta, Bulharsko, Česko, Estónsko, Maďarsko, Lotyšsko, Litva, Poľsko, Rumunsko a Slovensko.

Spoločnosť Epson nezodpovedá za nesplnenie požiadaviek ochrany v dôsledku neodporúčanej úpravy zariadení.

Frekvencia	Maximálny príkon prenosu rádiovej frekvencie

2400 až 2483,5 MHz	20 dBm (EIRP)
5150 až 5250 MHz	20 dBm (EIRP)
5250 až 5350 MHz	20 dBm (EIRP)
5470 až 5725 MHz	20 dBm (EIRP)

CE

Normy a schválenia pre austrálsky model

EMC	AS/NZS CISPR32 Class B

Spoločnosť Epson týmto vyhlasuje, že nasledujúce modely zariadení vyhovujú základným požiadavkám a ďalším príslušným ustanoveniam smernice AS/NZS4268:

C721A

Spoločnosť Epson nezodpovedá za nesplnenie požiadaviek ochrany v dôsledku neodporúčanej úpravy zariadení.

ZICTA Typové schválenie pre používateľov v Zambii

Informácie o typovom schválení pre ZICTA nájdete na nasledovnej webovej stránke.

https://support.epson.net/zicta/

Obmedzenia kopírovania

Dodržiavajte nasledujúce obmedzenia, aby sa zabezpečilo zodpovedné a zákonné používanie tlačiarne.

Zákon zakazuje kopírovanie nasledujúcich predmetov:

- ❏ Bankovky, mince, vládou emitované obchodovateľné cenné papiere, vládne dlhopisy a obecné cenné papiere
- ❏ Nepoužité známky, pohľadnice s predplateným poštovným a iné poštové predmety s vyznačeným platným poštovným
- ❏ Štátom vydané kolky a cenné papiere vydané podľa zákonného postupu

Pri kopírovaní nasledujúcich predmetov postupujte opatrne:

- ❏ Privátne obchodovateľné cenné papiere (listinné akcie, postupiteľné zmenky, šeky a pod.), mesačné permanentky, zľavnené lístky a pod.
- ❏ Cestovné pasy, vodičské preukazy, záruky spôsobilosti, diaľničné známky, stravné lístky, vstupenky a pod.

Poznámka:
Kopírovanie týchto materiálov môže zakazovať aj zákon.

Zodpovedné používanie materiálov chránených autorským právom:

Zariadenia možno zneužiť nedovoleným kopírovaním materiálov chránených autorským právom. Pokiaľ nekonáte na pokyn informovaného zástupcu, pri kopírovaní publikovaného materiálu buďte zodpovední a ohľaduplní a získajte povolenie držiteľa autorského práva.

Kde získať pomoc

Webová stránka technickej podpory. 289

Kontaktovanie podpory spoločnosti Epson. 289

Webová stránka technickej podpory

Ak potrebujete ďalšiu pomoc, navštívte nižšie uvedenú webovú stránku technickej podpory spoločnosti Epson. Vyberte príslušnú krajinu alebo oblasť a prejdite do sekcie podpory na príslušnej miestnej webovej lokalite spoločnosti Epson. Na stránke nájdete tiež najnovšie ovládače, odpovede na časté otázky, príručky a ďalšie užitočné položky na prevzatie.

https://support.epson.net

https://www.epson.eu/support (Európa)

Ak vaše zariadenie od spoločnosti Epson nefunguje správne a problém nedokážete vyriešiť, požiadajte o pomoc oddelenie podpory spoločnosti Epson.

Kontaktovanie podpory spoločnosti Epson

Predtým, ako sa skontaktujete so spoločnosťou Epson

Ak výrobok od spoločnosti Epson nefunguje správne a vzniknutý problém sa nedarí odstrániť pomocou informácií o odstraňovaní problémov, ktoré sú uvedené v príručkách, obráťte sa na oddelenie podpory spoločnosti Epson. V prípade, že oddelenie podpory spoločnosti Epson pre vašu oblasť sa nižšie neuvádza, obráťte sa na dodávateľa, u ktorého ste si výrobok zakúpili.

Podpora spoločnosti Epson vám bude vedieť pomôcť oveľa rýchlejšie, ak poskytnete nasledujúce informácie:

- ❏ Sériové číslo výrobku
  (Štítok so sériovým číslom sa obvykle nachádza na zadnej časti výrobku.)
- ❏ Model výrobku
- ❏ Verzia softvéru výrobku
  (Kliknite na tlačidlo **About**, **Version Info**, alebo podobné tlačidlo v softvérovom produkte.)
- ❏ Značka a model vášho počítača
- ❏ Názov a verzia operačného systému počítača
- ❏ Názvy a verzie softvérových aplikácií, ktoré obvykle používate s daným výrobkom

Poznámka:
V závislosti od výrobku môžu byť sieťové nastavenia uložené v pamäti zariadenia. V dôsledku poruchy alebo opravy výrobku sa nastavenia môžu stratiť. Spoločnosť Epson nezodpovedá za stratu akýchkoľvek údajov ani za zálohovanie a/alebo obnovenie nastavení, a to ani počas záručného obdobia. Odporúčame, aby ste si svoje údaje zálohovali sami alebo si ich zaznamenali.

Pomoc pre používateľov v Európe

Informácie o kontaktovaní zákazníckej podpory spoločnosti Epson nájdete v dokumente Paneurópska záruka.

Pomoc pre používateľov v Austrálii

Spoločnosť Epson Australia chce poskytovať zákaznícky servis na vysokej úrovni. Okrem príručiek k zariadeniu poskytujeme nasledujúce zdroje, kde nájdete požadované informácie:

Internetová adresa URL

https://www.epson.com.au

Navštívte webové stránky spoločnosti Epson Australia. Oplatí sa sem-tam na ne zájsť! Na stránkach nájdete oblasť na prevzatie ovládačov, kontaktné miesta na spoločnosť Epson, informácie o nových zariadeniach a technickú podporu (e-mail).

Centrum pomoci Epson

Telefón: 1300-361-054

Centrum pomoci Epson slúži ako konečné riešenie, aby naši klienti mali zabezpečený prístup k poradenstvu. Operátori v centre pomoci vám môžu pomôcť pri inštalácii, konfigurácii a prevádzke zariadenia značky Epson. Personál z centra pomoci vám pred kúpou môže poskytnúť informačný materiál o nových zariadeniach značky Epson a poradiť, kde sa nachádza najbližší dodávateľ alebo servisné miesto. Získate tu odpovede na rôzne dopyty.

Odporúčame, aby ste pri telefonáte mali poruke všetky potrebné informácie. Čím viac informácií si pripravíte, tým rýchlejšie budeme môcť pomôcť s riešením problému. Medzi tieto informácie patria príručky k zariadeniu Epson, typ počítača, operačný systém, aplikačné programy a všetky, z vášho pohľadu potrebné informácie.

Preprava zariadenia

Spoločnosť Epson odporúča uchovať obal zariadenia na budúcu prepravu. Zároveň sa odporúča aj zaistenie zásobníka atramentu páskou a ponechanie zariadenia vo zvislej polohe.

Pomoc pre používateľov na Novom Zélande

Spoločnosť Epson New Zealand chce poskytovať zákaznícky servis na vysokej úrovni. Okrem dokumentácie zariadenia poskytujeme nasledujúce zdroje, kde nájdete požadované informácie:

Internetová adresa URL

https://www.epson.co.nz

Navštívte webové stránky spoločnosti Epson New Zealand. Oplatí sa sem-tam na ne zájsť! Na stránkach nájdete oblasť na prevzatie ovládačov, kontaktné miesta na spoločnosť Epson, informácie o nových zariadeniach a technickú podporu (e-mail).

Centrum pomoci Epson

Telefón: 0800 237 766

Centrum pomoci Epson slúži ako konečné riešenie, aby naši klienti mali zabezpečený prístup k poradenstvu. Operátori v centre pomoci vám môžu pomôcť pri inštalácii, konfigurácii a prevádzke zariadenia značky Epson. Personál z centra pomoci vám pred kúpou môže poskytnúť informačný materiál o nových zariadeniach značky Epson a poradiť, kde sa nachádza najbližší dodávateľ alebo servisné miesto. Získate tu odpovede na rôzne dopyty.

Odporúčame, aby ste pri telefonáte mali poruke všetky potrebné informácie. Čím viac informácií si pripravíte, tým rýchlejšie budeme môcť pomôcť s riešením problému. Medzi tieto informácie patrí dokumentácia zariadenia Epson, typ počítača, operačný systém, aplikačné programy a všetky, z vášho pohľadu potrebné informácie.

Preprava zariadenia

Spoločnosť Epson odporúča uchovať obal zariadenia na budúcu prepravu. Zároveň sa odporúča aj zaistenie zásobníka atramentu páskou a ponechanie zariadenia vo zvislej polohe.