EPSON

ET-1910 Series L1350 Series

Kullanım Kılavuzu

Yazdırma

Yazıcının Bakımını Yapma

Sorun Çözme

NPD7651-03 TR

İçindekiler

Bu Kılavuza Kılavuz

Kılavuzlara Giriş. 6
Önemli Güvenlik Talimatları (kağıda basılı kılavuz). 6
Buradan Başlayın (kağıda basılı kılavuz). 6
Kullanım Kılavuzu (dijital kılavuz). 6
En Son Kılavuzlar Hakkında Bilgi. 6
Bilgi Arama. 6
Yalnızca İhtiyacınız Olan Sayfaları Yazdırma. 7
Bu Kılavuz Hakkında. 8
İşaret ve Semboller. 8
Ekran Görüntüleri ve Çizimler Hakkında Notlar. . 8
İşletim Sistemi Referansları. 9
Ticari Markalar. 9
Telif Hakkı. 10

Önemli Yönergeler

Güvenlik Talimatları. 12
Mürekkep İçin Güvenlik Yönergeleri. 12
Yazıcıyla İlgili Öneriler ve Uyarılar. 12
Yazıcı Kurulumu Hakkında Öneriler ve Uyarılar. 13
Yazıcının Kullanılması Hakkında Öneriler ve Uyarılar. 13
İnternete Bağlanmak için Öneriler ve Uyarılar. . . 14
Yazıcıyı Kablosuz Bağlantı ile Kullanma Önerileri ve Uyarıları. 14
Yazıcıyı Taşıma veya Depolama Hakkında Öneriler ve Uyarılar. 14
Yönetici Parolasıyla İlgili Notlar. 14
Kişisel Bilgilerinizin Korunması. 15

Parça Adları ve İşlevleri

Ön. 17
İç. 17
Arka. 18

Kontrol Paneli Kılavuzu

Düğme ve İşlevler. 20
Işıklar ve Yazıcı Durumunu Kontrol Etme. 21

Kağıt Yükleme

Kağıt Kullanımı Önlemleri. 26
Kağıt Türlerinin Listesi. 27
Web Config Kullanarak Kağıt Boyutu ve Türü Ön Ayarlarını Kontrol Etme ve Değiştirme. 28
Kağıt Yükleme. 28
Arka Kağıt Besleyiciye Kağıt Yükleme. 28
Çeşitli Kağıtları Yükleme. 30
Zarfları Yükleme. 30
Uzun Kağıtları Yükleme. 30

Yazdırma

Belgeleri Yazdırma. 33
Bilgisayardan Yazdırma. 33
Mobil Cihazlardan Belgeleri Yazdırma. 48
Zarflara Yazdırma. 50
Bilgisayardan Zarflara Yazdırma (Windows). . . . 50
Bilgisayardan Zarflara Yazdırma (Mac OS). 51
Web Sayfalarını Yazdırma. 51
Bilgisayardan Web Sayfalarını Yazdırma. 51
Mobil Cihazlardan Web Sayfalarını Yazdırma. . . 51
Bulut Hizmeti Kullanarak Yazdırma. 52

Yazıcının Bakımını Yapma

Mürekkep Seviyelerini Kontrol Etme. 55
Baskı Kalitesini İyileştirme. 55
Yazdırma Kalitesini Ayarlama. 55
Yazdırma Başlığını Kontrol Etme ve Temizleme. . 56
Güçlü Temizleme öğesini Çalıştırma. 58
Güçlü Mürekkep Yıkama öğesini Çalıştırma. . . . 59
Başlık tıkanmasını önleme. 61
Yazdırma Başlığını Hizalama. 61
Mürekkep Lekeleri için Kağıt Yolunu Temizleme 61
Yazıcıyı Temizleme. 62
Sıçrayan Mürekkebi Temizleme. 63

Şu Durumlarda

Bilgisayar Olarak Değiştirirken. 65
Güç Tasarrufu. 65
Güç Tasarrufu — Windows. 65
Güç Tasarrufu — Mac OS. 66
Wi-Fi Bağlantınızı Devre Dışı Bırakma. 66
Yazıcıdan Beslenen Toplam Sayfa Miktarını Kontrol Etme. 66
Uygulamaları Ayrı Ayrı Yükleme. 67
Orijinal bir Epson yazıcı sürücüsü yüklü olup olmadığını kontrol etme — Windows. 68

Orijinal bir Epson yazıcı sürücüsü yüklü olup olmadığını kontrol etme — Mac OS. 69
Ağ Bağlantısını Yeniden Ayarlama. 70
Bir Bilgisayara Bağlanırken Ayarların Yapılması. .70
Bir Mobil Cihaza Bağlanırken Ayarların Yapılması. 71
W-Fi Ayarlarını Kontrol Panelinden Yapma. 71
Yazıcının Ağ Bağlantı Durumunu Kontrol Etme (Ağ Bağlantısı Raporu). 73
Ağ Bağlantısı Raporu Hakkında Mesaj ve Çözümler. 74
Mobil Bir Cihazı ve Yazıcıyı Doğrudan Bağlama (Wi-Fi Direct). 80
Wi-Fi Direct Hakkında. 80
Wi-Fi Direct Yoluyla Cihazlara Bağlanma. 80
Wi-Fi Direct (Basit AP) Ayarlarını Değiştirme. . .81
Yazıcı Bağlantısını Ekleme veya Değiştirme. 82
Bir Yazıcıyı Birden Fazla Bilgisayara Kurmak İçin. 82
Bağlantıyı Wi-Fi'dan USB'ye Değiştirme. 83
Yazıcı için Statik IP Adresi Ayarlama. 84
Yazıcıyı Taşıma ve Depolama. 85

Sorun Çözme

Yazdırılamıyor. 90
Sorun Çözme. 90
Uygulama veya Yazıcı Sürücüsü Düzgün Çalışmıyor. 91
Yazıcı Ağa Bağlanamıyor. 94
Kağıt Düzgün Bir Şekilde Beslenmiyor. 98
Yazdırma Kalitesi Düşük. 100
Bantlanma veya Beklenmeyen Renkler Görünüyor veya Renkler Eksik. 100
Siyah Mürekkep ile Yazdırma Kalitesi Düşük. . . 100
Renkli Bantlar Yaklaşık 2.5 cm (1.0 inç) Aralıklarla Görünür. 101
Bulanık Baskılar, Dikey Şerit veya Yanlış Hizalama. 102
Çıktı Boş Bir Sayfa Olarak Çıkıyor. 103
Açılı Basılmış. 103
Kağıt Lekeli veya Zedelenmiş. 104
Yazdırılan Fotoğraflar Yapışkan. 105
Görüntüler ve Fotoğraflar Beklenilmeyen Renklerde Yazdırılıyor. 105
Çıktıdaki Renkler Ekrandakilerden Farklı. 106
Kenar Boşlukları Olmadan Yazdırılamıyor. 107
Görüntünün Kenarları Kenarlıksız Yazdırma Sırasında Kırpıldı. 107
Çıktı Konumu, Boyutu veya Kenar Boşlukları Yanlış. 108
Basılı Karakterler Yanlış veya Bozuk. 109
Yazdırılan Görüntü Ters. 109
Baskılarda Mozaik Gibi Desenler. 110
Yazıcı Sürücüsünde Kağıt Türü veya Kağıt Kaynağı Seçilemiyor. 110
Orijinal bir Epson yazıcısı sürücüsü yüklenmemiş.. 110
Işıklar ve Yazıcı Durumunu Kontrol Etme. 110
Kağıt Sıkışıyor. 113
Sıkışan Kağıdı Çıkarma. 114
Kağıt Sıkışması Hatası Düzelmedi. 116
Kağıt Sıkışmalarını Önleme. 116
Mürekkep Doldurma Zamanı. 117
Mürekkep Şişesi Kullanma Önlemleri. 117
Mürekkep Tanklarını Doldurma. 118
Bakım Kutusunu Değiştirmenin Zamanı Geldi. . . 122
Bakım Kutusu İşleme Alma Tedbirleri. 122
Bir Bakım Kutusunun Değiştirilmesi. 122
Yazıcı Beklendiği Gibi Çalıştırılamıyor. 126
Yazıcı Açılmıyor veya Kapanmıyor. 126
İşlemler Yavaş. 128
Çalışma Sesi Yüksek. 129
Manuel 2 Taraflı Yazdırma Gerçekleştirilemiyor (Windows). 129
Yazdırma Ayarları Menüsü Görüntülenmiyor (Mac OS). 130
Bir kağıt sıkışmasını veya kağıt bitti hatasını gideremiyorsanız. 130
Sorun Çözülemiyor. 134
Yazdırma Sorunları Çözülemiyor. 135

Ürün Bilgileri

Kağıt Bilgileri. 137
Kullanılabilir Kağıtlar ve Kapasiteler. 137
Kullanılamayan Kağıt Türleri. 142
Sarf Malzemesi Ürünleri Bilgileri. 142
Mürekkep Şişesi Kodları. 142
Bakım Kutusu Kodu. 144
Yazılım Bilgileri. 144
Bilgisayardan Yazdırma İçin Uygulama (Windows Yazıcı Sürücüsü). 145
Bilgisayardan Yazdırma İçin Uygulama (Mac OS Yazıcı Sürücüsü). 146
Yazıcı İşlemlerini Yapılandırma İçin Uygulama (Web Config). 146
Yazılım ve Bellenimi Güncelleme İçin Uygulama (Epson Software Updater). 147
Ürün Özellikleri. 148

Yazıcı Özellikleri. 148
Arayüz Özellikleri. 149
Ağ Özellikleri. 149
Desteklenen Üçüncü Taraf Hizmetleri. 151
Boyutlar. 151
Elektrik Özellikleri. 151
Çevre Teknik Özellikleri. 152
Sistem Gereksinimleri. 153
Düzenleyici Bilgileri. 153
Standartlar ve Onaylar. 153
Kopyalama Sınırlamaları. 156

Nereden Yardım Alınır

Teknik Destek Web Sitesi. 158
Epson Desteğe Başvurma. 158
Epson ile İletişime Geçmeden Önce. 158
ABD ve Kanada'daki Kullanıcılar için Yardım. . 158
Latin Amerika'daki Kullanıcılar için Yardım. . . 159
Avrupa'daki Kullanıcılar için Yardım. 160
Orta Doğu, Türkiye, Afrika, Orta ve Batı Asya'daki Kullanıcılar İçin Yardım. 161
Tayvan'daki Kullanıcılar İçin Yardım. 161
Avustralya'daki Kullanıcılar için Yardım. 161
Yeni Zelanda'daki Kullanıcılar İçin Yardım. . . . 162
Singapur'daki Kullanıcılar için Yardım. 162
Tayland'daki Kullanıcılar için Yardım. 163
Vietnam'daki Kullanıcılar için Yardım. 163
Endonezya'daki Kullanıcılar için Yardım. 163
Hong Kong'daki Kullanıcılar için Yardım. 164
Malezya'daki Kullanıcılar için Yardım. 164
Hindistan'daki Kullanıcılar için Yardım. 165
Filipinler'deki Kullanıcılar için Yardım. 165
Güney Kore'deki Kullanıcılar İçin Yardım. 166

Bu Kılavuza Kılavuz

Kılavuzlara Giriş. 6

Bilgi Arama. 6

Yalnızca İhtiyacınız Olan Sayfaları Yazdırma. 7

Bu Kılavuz Hakkında. 8

Ticari Markalar. 9

Telif Hakkı. 10

Kılavuzlara Giriş

Epson yazıcınızla aşağıdaki kılavuzlar verilir. Kılavuzların yanı sıra çeşitli Epson yazılım uygulamaları ile birlikte verilen yardım bilgilerine de bakmayı unutmayın.

Önemli Güvenlik Talimatları (kağıda basılı kılavuz)

Size bu yazıcının güvenli kullanımı için talimatlar sunar.

Buradan Başlayın (kağıda basılı kılavuz)

Yazıcının ayarlanması ve yazılımın kurulması hakkında bilgi verir.

Kullanım Kılavuzu (dijital kılavuz)

Bu kılavuz. PDF ve Web kılavuzu olarak mevcuttur. Yazıcıyı kullanma ve sorunları çözme hakkında ayrıntılı bilgi ile talimatlar sağlar.

En Son Kılavuzlar Hakkında Bilgi

ABD, Kanada ve Latin Amerika

En son kılavuzları görüntülemek için https://support.epson.com adresini ziyaret edin ve ürününüzü arayın.

Diğer Bölgeler

- Kağıda basılı kılavuz

  https://www.epson.eu/support adresindeki Epson Avrupa destek web sitesini ya da https://support.epson.net/ adresindeki Epson dünya çapında destek web sitesini ziyaret edin.

- Dijital kılavuz

  Aşağıdaki web sitesini ziyaret edin, ürün adını girin ve ardından **Destek** kısmına gidin.

  https://epson.sn

Bilgi Arama

PDF kılavuz, anahtar sözcüğe göre bulmak istediğiniz bilgiyi aramanızı veya yer işaretlerini kullanarak doğrudan belirli kısımlara atlamanızı sağlar. Bu bölümde bilgisayarınızda Adobe Acrobat Reader'de açılmış bir PDF kılavuzun nasıl kullanılacağı açıklanmaktadır.

Anahtar sözcüğe göre arama

Menü > **Ara** > **Gelişmiş Arama** üzerine tıklayın. Arama penceresinde bulmak istediğiniz bilgi için anahtar sözcüğü (metin) girin ve sonra **Ara** öğesine tıklayın. İsabetler bir liste olarak görüntülenir. O sayfaya gitmek için görüntülenen isabetlerden birine tıklayın.

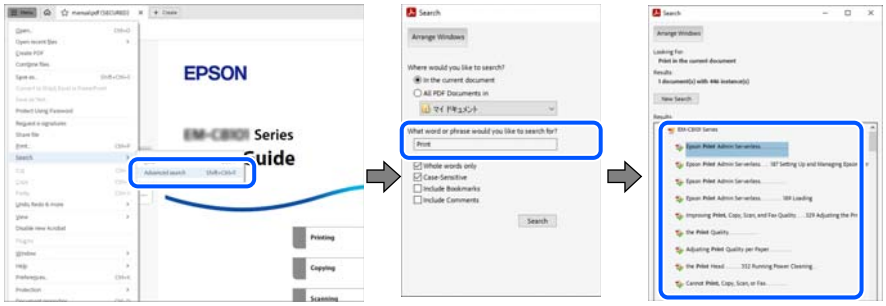

Doğrudan yer işaretlerinden atlama

O sayfaya atlamak için bir başlığa tıklayın. O bölümdeki alt düzey başlıkları görüntülemek için + veya > öğesine tıklayın. Önceki sayfaya dönmek için klavyenizde aşağıdaki işlemi gerçekleştirin.

❏ Windows: **Alt** tuşunu basılı tutun ve sonra ← öğesine basın.

❏ Mac OS: bir komut tuşunu basılı tutun ve sonra ← öğesine basın.

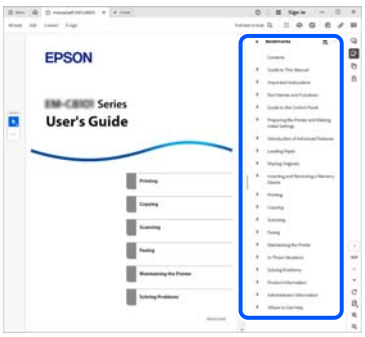

Yalnızca İhtiyacınız Olan Sayfaları Yazdırma

Yalnızca gereken sayfaları çıkarabilir ve yazdırabilirsiniz. **Dosya** menüsünde **Yazdır** öğesine tıklayın ve sonra **Yazdırılacak Sayfalar** içindeki **Sayfalar** içinde yazdırmak istediğiniz sayfaları belirtin.

❏ Sayfa serisi belirtmek için başlangıç sayfası ve bitiş sayfası arasına bir tire girin.

Örnek: 20-25

❑ Seri olmayan sayfaları belirtmek için sayfaları virgüllerle ayırın.
Örnek: 5, 10, 15

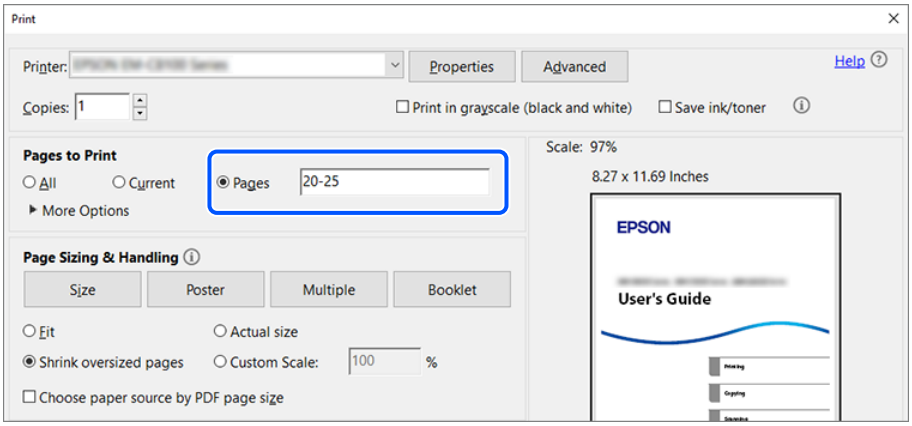

Bu Kılavuz Hakkında

Bu kısımda işaret ve sembollerin anlamı, açıklamalar hakkında notlar ve bu kılavuzda kullanılan işletim sistemi referansı bilgileri açıklanmaktadır.

İşaret ve Semboller

Dikkat:
Kendinize bir zarar gelmemesi için uyulması gereken talimatlar.

Önemli:
Aygıtınıza bir zarar gelmemesi için uyulması gereken talimatlar.

Not:
Tamamlayıcı ve referans bilgiler sağlar.

İlgili Bilgi

➡ İlgili bölümlere bağlantılar.

Çalıştırma talimatları Web Video Kılavuzları belgelerini sağlar. İlgili bilgiler bağlantısına bakın.

Ekran Görüntüleri ve Çizimler Hakkında Notlar

❑ Yazıcı sürücüsü ekran görüntüleri Windows 11 veya macOS High Sierra'dan alınmıştır (10.13). Ekranlarda görüntülenen içerik, model, durum ve bölgeye göre değişir.

❑ Bu kılavuzda kullanılan çizimler sadece örnek amaçlıdır. Modele bağlı olarak küçük farklılıklar olsa da talimatlar aynıdır.

İşletim Sistemi Referansları

Windows

Bu kılavuzda, "Windows 11", "Windows 10", "Windows 8.1", "Windows 8", "Windows 7", "Windows Server 2025", "Windows Server 2022", "Windows Server 2019", "Windows Server 2016", "Windows Server 2012 R2", "Windows Server 2012", "Windows Server 2008 R2" ve "Windows Server 2008" gibi terimlerle aşağıdaki işletim sistemleri ifade edilmektedir. Ayrıca “Windows” ile tüm sürümler ifade edilmektedir.

- ❏ Microsoft® Windows® 11 işletim sistemi
- ❏ Microsoft® Windows® 10 işletim sistemi
- ❏ Microsoft® Windows® 8.1 işletim sistemi
- ❏ Microsoft® Windows® 8 işletim sistemi
- ❏ Microsoft® Windows® 7 işletim sistemi
- ❏ Microsoft® Windows Server® 2025 işletim sistemi
- ❏ Microsoft® Windows Server® 2022 işletim sistemi
- ❏ Microsoft® Windows Server® 2019 işletim sistemi
- ❏ Microsoft® Windows Server® 2016 işletim sistemi
- ❏ Microsoft® Windows Server® 2012 R2 işletim sistemi
- ❏ Microsoft® Windows Server® 2012 işletim sistemi
- ❏ Microsoft® Windows Server® 2008 R2 işletim sistemi
- ❏ Microsoft® Windows Server® 2008 işletim sistemi

Mac OS

Bu kılavuzda, “Mac OS” Mac OS X 10.9.5 veya sonrasını, ayrıca macOS 10.12 veya sonrasını ifade etmek için kullanılır.

Ticari Markalar

- ❏ Microsoft, Microsoft Edge, Windows, Windows Server, Windows Vista and Windows XP are trademarks of the Microsoft group of companies.
- ❏ Apple, Mac, macOS, OS X, Bonjour, Safari, AirPrint, iPad, iPhone, and iPod touch are trademarks of Apple Inc., registered in the U.S. and other countries.
- ❏ Use of the Works with Apple badge means that an accessory has been designed to work specifically with the technology identified in the badge and has been certified by the developer to meet Apple performance standards.
- ❏ The Mopria™ word mark and the Mopria™ Logo are registered and/or unregistered trademarks of Mopria Alliance, Inc. in the United States and other countries. Unauthorized use is strictly prohibited.
- ❏ IOS is a trademark or registered trademark of Cisco in the U.S. and other countries and is used under license.
- ❏ Chrome, ChromeOS, Chromebook, Google Play and Android are trademarks of Google LLC.
- ❏ Adobe, Acrobat, and Reader are either registered trademarks or trademarks of Adobe in the United States and/or other countries.
- ❏ QR Code is a registered trademark of DENSO WAVE INCORPORATED in Japan and other countries.

- Firefox is a trademark of the Mozilla Foundation in the U.S. and other countries.
- Wi-Fi® and Wi-Fi Direct® are registered trademarks of Wi-Fi Alliance®. Wi-Fi Protected Setup™, WPA™, WPA2™ and WPA3™ are trademarks of Wi-Fi Alliance®.
- Genel Uyarı: diğer tüm ticari markalar ilgili sahiplerinin mülkiyetindedir ve yalnızca tanımlama amacıyla kullanılır.

Telif Hakkı

Bu belgenin herhangi bir kısmı, Seiko Epson Corporation'ın yazılı izni olmadan kısmen veya bütün olarak çoğaltılamaz, bilgi erişim sistemlerinde saklanamaz veya elektronik, mekanik yöntemlerle, fotokopi, kayıt yöntemleriyle veya diğer yöntemlerle başka ortamlara aktarılamaz. Burada bulunan bilgilerin kullanımı konusunda herhangi bir patent yükümlülüğü olduğu varsayılmamıştır. Buradaki bilgilerin kullanılması sonucu oluşan zararlar için de herhangi bir sorumluluk kabul edilmez. Burada bulunan bilgiler yalnızca bu Epson ürünü ile kullanılmak üzere tasarlanmıştır. Epson, bu bilgilerin diğer ürünlerle ilgili olarak herhangi bir şekilde kullanılmasından sorumlu değildir.

Seiko Epson Corporation ve bağlı kuruluşları ürünü satın alanın veya üçüncü kişilerin kaza, ürünün yanlış veya kötü amaçla kullanılması, ürün üzerinde yetkisiz kişilerce yapılan değişiklikler, onarımlar veya tadilatlar veya (ABD hariç olmak üzere) Seiko Epson Corporation'ın çalıştırma ve bakım talimatlarına aykırı hareketler nedeniyle uğradıkları zarar, kayıp, maliyet veya gider konusunda ürünü satın alana ve üçüncü kişilere karşı kesinlikle yükümlü olmayacaktır.

Seiko Epson Corporation tarafından Orijinal Epson Ürünü veya Epson Tarafından Onaylanmış Ürün olarak tanımlananlar dışında herhangi bir opsiyonun veya sarf malzemesi ürünün kullanılmasından kaynaklanan herhangi bir zarar veya sorun için Seiko Epson Corporation ve yan kuruluşları sorumlu tutulamaz.

Seiko Epson Corporation tarafından Epson Tarafından Onaylanmış Ürün olarak tanımlananlar dışında herhangi bir arayüz kablosu kullanıldığında oluşan elektromanyetik parazitlerden kaynaklanan herhangi bir hasar için Seiko Epson Corporation sorumlu tutulamaz.

© 2025-2026 Seiko Epson Corporation

Bu kılavuzun içeriği ve bu ürünün teknik özellikleri önceden haber verilmeksizin değiştirilebilir.

Önemli Yönergeler

Güvenlik Talimatları. 12

Yazıcıyla İlgili Öneriler ve Uyarılar. 12

Kişisel Bilgilerinizin Korunması. 15

Güvenlik Talimatları

Bu yazıcıyı güvenli bir şekilde kullanabilmek için bu talimatlara uyun. İleride başvurmak üzere bu kılavuzu saklayın. Ayrıca, yazıcı üzerinde belirtilen tüm uyarılara ve talimatlara uymaya özen gösterin.

- ❏ Yalnızca yazıcıyla verilen güç kablosunu kullanın ve kabloyu başka bir ekipmanla kullanmayın. Bu yazıcıyla başka kabloların kullanımı veya ekipmanla ürünle verilen güç kablosunun kullanımı yangına veya elektrik çarpmasına neden olabilir.
- ❏ Yazıcınızla birlikte gelen güç kablosunda topraklama pimi varsa, yazıcıyı topraklı bir prize bağlayın. Bu talimata riayet edilmemesi, yangın veya elektrik çarpmasına neden olabilir.
- ❏ Güç kablonuzun ilgili yerel güvenlik standardına uygun olduğundan emin olun.
- ❏ Yazıcı kılavuzunda özellikle belirtilmedikçe elektrik kablosunu, fişini, yazıcı ünitesini veya çevresel üniteleri kendi başınıza hiçbir zaman sökmeyin, değiştirmeyin veya tamir etmeye çalışmayın.
- ❏ Aşağıdaki durumlarda yazıcının fişini çıkarın ve servis için yetkili bir servis personeline başvurun:

  Güç kablosu veya fiş hasar görmüş, yazıcının içine su girmiş, yazıcı yere düşürülmüş veya kasası zarar görmüş, yazıcı normal biçimde çalışmıyor veya çalışması eskisinden farklı. Çalıştırma talimatlarında belirtilmemiş kumanda parçalarını ayarlamayın.
- ❏ Yazıcıyı, fişinin kolayca çıkarılabileceği bir prizin yakınına yerleştirin.
- ❏ Yazıcıyı açık alanlara, aşırı kir veya toz, su, ısı kaynaklarının yanına veya şok, titreme, yüksek sıcaklık veya neme maruz kalabileceği yerlere yerleştirmeyin veya bu tarz alanlarda depolamayın.
- ❏ Yazıcının üzerine sıvı sıçratmamaya ve yazıcıyı ıslak ellerle kullanmamaya dikkat edin.
- ❏ Yazıcıyı kalp pillerinden en az 22 cm (8,7 inç) uzakta tutun. Yazıcının yaydığı radyo dalgaları, kalp pillerinin çalışmasını olumsuz yönde etkileyebilir.

Mürekkep İçin Güvenlik Yönergeleri

- ❏ Mürekkep tankları, mürekkep tankı kapakları ve açılmış mürekkep şişeleri veya mürekkep şişesi kapaklarını ele alırken mürekkebe dokunmamaya özen gösterin.
  - ❏ Cildinize mürekkep bulaşırsa söz konusu yeri su ve sabunla iyice yıkayın.
  - ❏ Mürekkep gözünüze kaçarsa gözünüzü hemen bol suyla yıkayın. Gözünüzü bol suyla yıkadıktan sonra, yine de bir rahatsızlık hissederseniz veya görmenizde bir sorun olursa, hemen bir doktora başvurun.
  - ❏ Ağzınıza mürekkep kaçarsa, hemen bir doktora başvurun.
- ❏ Bakım kutusunu sökmeyin; aksi durumda gözlerinize veya cildinize mürekkep bulaşabilir.
- ❏ Mürekkep şişesini çok şiddetli sallamayın veya güçlü darbelere maruz bırakmayın; mürekkep sızıntısı oluşabilir.
- ❏ Mürekkep şişeleri ve bakım kutusunu çocukların ulaşamayacağı yerlerde saklayın. Mürekkebi içmeyin.

Yazıcıyla İlgili Öneriler ve Uyarılar

Yazıcıya veya malınıza zarar vermeyi önlemek için şu yönergeleri okuyun ve izleyin. Bu kılavuzu daha sonra başvurmak üzere saklayın.

Yazıcı Kurulumu Hakkında Öneriler ve Uyarılar

- ❑ Yazıcı üzerindeki hava deliklerini ve aralıkları tıkamayın ya da örtmeyin.
- ❑ Yalnızca, yazıcının etiketinde belirtilen türde güç kaynağı kullanın.
- ❑ Düzenli olarak açılıp kapatılan fotokopi makineleri ya da hava kontrol sistemleri gibi cihazlarla aynı prize takmaktan kaçının.
- ❑ Duvar üzerinde bulunan düğmelerle veya otomatik zaman ayarlayıcılarla kontrol edilen elektrik prizleri kullanmayın.
- ❑ Tüm bilgisayar sistemini, hoparlörler ya da kablosuz telefonların yuvaları gibi elektromanyetik parazite neden olabilecek kaynaklardan uzak tutun.
- ❑ Güç kabloları aşınma, kesilme, yıpranma, kıvrılma ve bükülmeyi önleyecek şekilde yerleştirilmelidir. Güç kablolarının üzerine cisimler koymayın ve güç kablolarının üzerine basılmasına veya kabloların üzerinden geçilmesine izin vermeyin. Tüm güç kablolarının uçlarını düz tutmaya özellikle dikkat edin.
- ❑ Yazıcıyla birlikte bir uzatma kablosu kullanırsanız, uzatma kablosuna takılan cihazların toplam amper değerinin kablonun amper değerini geçmediğinden emin olun. Ayrıca, elektrik prizine bağlı aygıtların toplam amper değerinin de elektrik prizinin amper değerini aşmadığından emin olun.
- ❑ Bu yazıcıyı Almanya'da kullanmayı düşünüyorsanız, kısa devre durumunda veya bu yazıcının fazla akım çekmesi durumunda gerekli korumayı sağlamak için bina tesisatında 10 veya 16 amperlik devre kesiciler kullanılmalıdır.
- ❑ Yazıcıyı kablo ile bilgisayara veya başka bir aygıta bağlarken, konektör yönlerinin doğru olmasına dikkat edin. Her konektör için yalnızca bir doğru yön vardır. Bir konektörü yanlış yönde takmak, kabloya bağlı iki aygıta da zarar verebilir.
- ❑ Yazıcıyı düz, sağlam ve yazıcının tabanından her yöne doğru daha geniş bir zemine yerleştirin. Yazıcı, eğimli bir zeminde düzgün çalışmaz.
- ❑ Yazıcı üzerinde yazıcı kapağını tamamen kaldırabileceğiniz kadar boşluk olmasını sağlayın.
- ❑ Yazıcının önünde kağıdın tam olarak çıkartılabilmesi için yeterli yer bırakın.
- ❑ Ani ısı ve nem değişikliklerinin olduğu yerleri seçmeyin. Ayrıca yazıcıyı, doğrudan güneş ışığı alan yerlerden, güçlü ışık ya da ısı kaynaklarından uzak tutun.

Yazıcının Kullanılması Hakkında Öneriler ve Uyarılar

- ❑ Yazıcının üzerindeki yuvalara herhangi bir cisim sokmayın.
- ❑ Yazıcı çalışır durumdayken, elinizi yazıcının içine sokmayın.
- ❑ Yazıcının içindeki beyaz düz kabloya veya mürekkep tüplerine dokunmayın.
- ❑ Yazıcının içinde ya da çevresinde yanıcı gazlar içeren aerosol ürünler kullanmayın. Bu, yangına neden olabilir.
- ❑ Yazdırma kafasını elinizle hareket ettirmeyin; aksi taktirde yazıcı zarar görebilir.
- ❑ Mürekkep seviyesi tanktaki alt çizginin altındayken yazıcının uzun süre kullanılması, yazıcının hasar görmesine neden olabilir. Yazıcı çalışmıyor durumdayken mürekkep tankını en üst çizgiye kadar doldurun. Doğru mürekkep seviyesi tahminini görüntülemek için, tankı doldurduktan sonra mürekkep seviyesini sıfırlayın.
- ❑ Yazıcıyı her zaman ⏻ düğmesini kullanarak kapatın. ⏻ ışığının yanıp sönmesi duruncaya kadar yazıcının fişini çıkarmayın veya prizden gücünü kapatmayın.
- ❑ Yazıcıyı uzun bir süre kullanmayacaksanız elektrik kablosunu prizden çektiğinizden emin olun.

İnternete Bağlanmak için Öneriler ve Uyarılar

Bu ürünü doğrudan İnternet'e bağlamayın. Bir yönlendirici veya güvenlik duvarı tarafından korunan bir ağa bağlayın.

Yazıcıyı Kablosuz Bağlantı ile Kullanma Önerileri ve Uyarıları

- ❏ Bu yazıcıdan gelen radyo dalgaları tıbbi cihazların çalışmasını bozarak arızalara neden olabilir.Bu yazıcıyı tıbbi tesisler içinde ya da tıbbi cihaz yanında kullanırken, tıbbi tesisin ilgili sorumlularının talimatlarına ve tıbbi cihaza ilişkin tüm ilgili uyarı ve yönetmeliklere uyun.
- ❏ Bu yazıcıdan gelen radyo dalgaları otomatik kapılar ya da yangın alarmları gibi otomatik kumandalı cihazların çalışmasını olumsuz etkileyebilir ve arızadan ötürü kazalara neden olabilir.Bu yazıcıyı otomatik kumandalı cihazlar yanında kullanırken bu cihazlardaki tüm ilgili uyarı ve talimatları takip edin.

Yazıcıyı Taşıma veya Depolama Hakkında Öneriler ve Uyarılar

- ❏ Yazıcıyı depolarken veya taşırken sarsmayın, dikey olarak veya baş aşağı koymayın; aksi takdirde mürekkep akabilir.
- ❏ Yazıcıyı bir yere taşımadan önce, yazdırma kafasının yuvasında (en sağ) olduğundan emin olun.

Yönetici Parolasıyla İlgili Notlar

Bu yazıcı, bir ağa bağlanırken üründe depolanan cihaz ayarlarında ve ağ ayarlarında yetkisiz erişimi veya değişiklikleri önlemek için bir yönetici parolası belirlemenizi sağlar.

Yönetici Parolasının Varsayılan Değeri

Yönetici parolasının varsayılan değeri, gösterilen gibi ürünün üzerindeki etikette basılıdır.

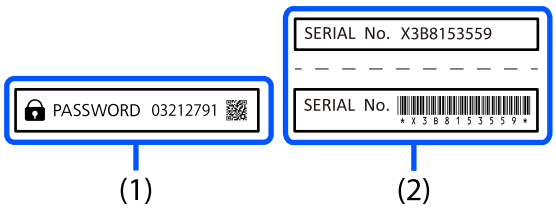

Hem (1) hem de (2) numaralı etiketler takılıysa, (1)'deki etikette yazılı olan PASSWORD'un yanındaki değer varsayılan değerdir. Bu örnekte, varsayılan değer 03212791'dir.

Not:
Etiket (1) görülmesi zor bir konumda olduğundan, konumu onaylamak için bağlantıdaki bilgileri kontrol edin.

https://support.epson.net/manu/adminpw/index.html

Etiketi (1) bulamazsanız, (2)'deki etikette basılı seri numarası varsayılan değerdir. Bu örnekte, varsayılan değer X3B8153559'dur.

Yönetici Parolasını Değiştirme

Güvenlik nedeniyle, varsayılan parolayı değiştirmenizi öneririz.

Parola Web Config'den değiştirilebilir. Parolayı değiştirirken, yeni parolanın en az 8 tek baytlık alfanümerik karakter ve sembol içerdiğinden emin olun.

İlgili Bilgi

➡ "Bir Web Tarayıcısında Web Config Çalıştırma" sayfa 146

Yönetici Parolası Girmenizi Gerektiren İşlemler

Aşağıdaki işlemleri gerçekleştirirken yönetici parolasını girmeniz istenirse, yazıcıda ayarlanan yönetici parolasını girin.

- ❑ Yazıcının bellenim sürümünü bir bilgisayardan veya mobil cihazdan güncellerken
- ❑ Web Config gelişmiş ayarlarında oturum açarken
- ❑ Yazıcının ayarlarını değiştirebilen bir uygulama kullanarak ayar yaparken.

Yönetici Parolasını Başlatma

Ağ ayarlarını başlatarak yönetici parolasını varsayılan ayarlara döndürebilirsiniz.

İlgili Bilgi

➡ "Düğme ve İşlevler" sayfa 20

Kişisel Bilgilerinizin Korunması

Yazıcıyı birisine verir veya elden çıkarırsanız yazıcının düğmelerini kullanarak varsayılan ağ ayarlarını geri yükleyin.

İlgili Bilgi

➡ "Düğme ve İşlevler" sayfa 20

Parça Adları ve İşlevleri

Ön. 17

İç. 17

Arka. 18

Ön

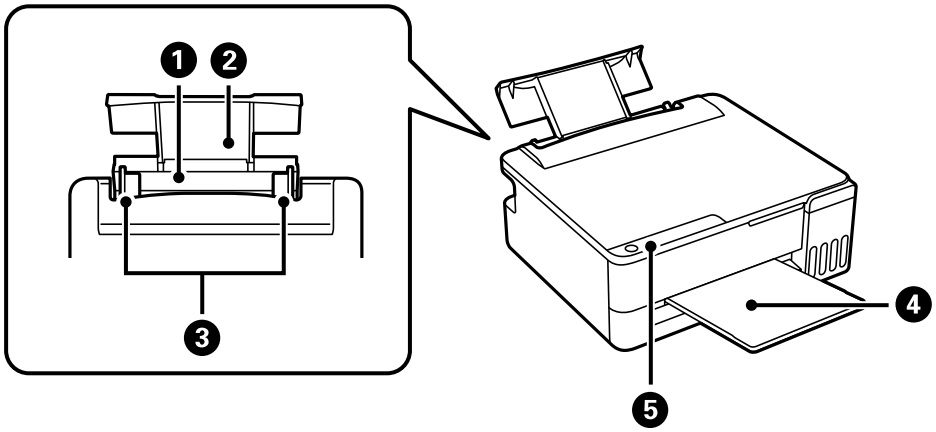

1	Arka kağıt besleyici	Kağıt yüklenir.
2	Kağıt desteği	Yüklenen kağıdı destekler.
3	Kenar kılavuzları	Kağıdın yazıcıya doğrudan girebilmesi için kağıdın kenarlarına doğru kaydırın.
4	Çıkış tepsisi	Çıkarılan kağıdı tutar.
5	Kontrol paneli	Yazıcıyı çalıştırmanızı sağlar ve yazıcının durumunu gösterir.

İç

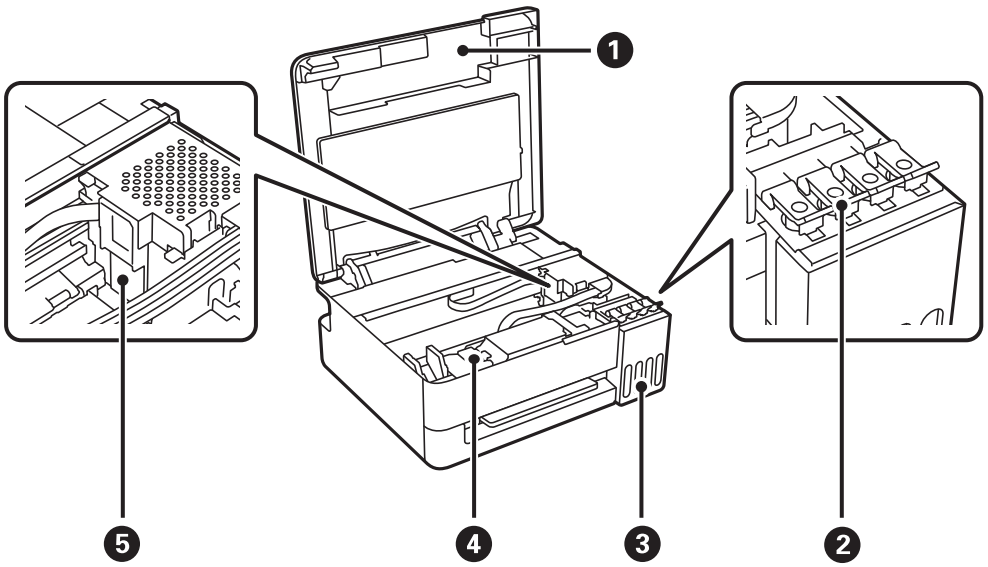

1	Yazıcı kapağı	Yazıcı içine sıkışan kağıdı çıkarırken açın. Yabancı maddelerin yazıcının içine girmesini engellemek için yazıcı kullanılmıyorken bu kapağı kapalı tutun.
2	Mürekkep tankı başlığı	Mürekkep tankını doldurmak için açın.

❸	Mürekkep haznesi tankı (Mürekkep tankı)	Yazdırma başlığına mürekkep besler.
❹	Bakım kutusu kapağı	Bakım kutusunu değiştirirken açın. Bakım kutusu, temizleme veya yazdırma sırasında çok az miktarda fazla mürekkebi toplayan bir kaptır.
❺	Yazdırma başlığı	Mürekkep, yazdırma başlığı püskürtme uçlarının altından çıkarılır.

Arka

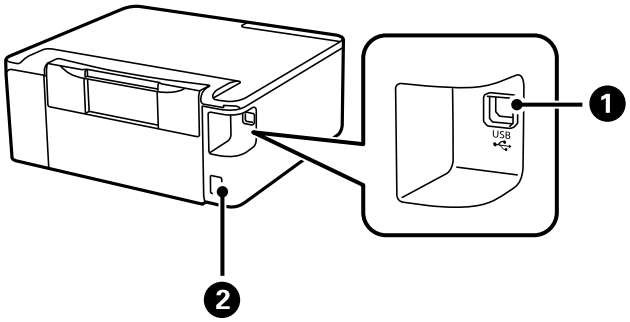

❶	USB bağlantı noktası	Bir bilgisayara bağlanmak için USB kablosu bağlayın.
❷	AC girişi	Güç kablosunu bağlayın.

Kontrol Paneli Kılavuzu

Düğme ve İşlevler. 20

Işıklar ve Yazıcı Durumunu Kontrol Etme. 21

Düğme ve İşlevler

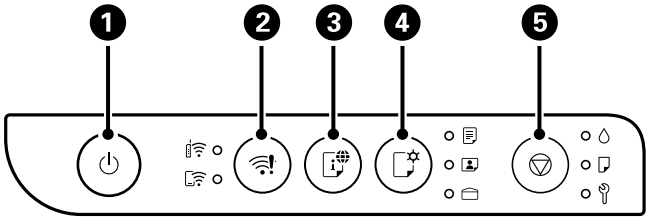

1	Yazıcıyı açar veya kapatır. Güç kablosunu çıkarmadan önce güç ışığının kapalı olduğundan emin olun.
2	Bir ağ hatası olduğunda, bu düğmeye basılması hatayı iptal eder. Wi-Fi otomatik kurulumunu gerçekleştirmek için bu düğmeyi en az 5 saniye basılı tutun ve ardından yönlendiricinizdeki WPS düğmesine basın.
3	Bu düğmeye basarak bir ağ bağlantısı raporu yazdırabilir ve bu raporu kullanarak yazıcıyı ağda kullanırken karşılaşabileceğiniz sorunların nedenlerini belirleyebilirsiniz. Daha ayrıntılı ağ ayarları ve bağlantı durumu gerekiyorsa, bir ağ durumu sayfası yazdırmak için bu düğmeyi en az 5 saniye basılı tutun.
4	AirPrint veya Mopria kullanarak yazdırırken, kağıt boyutunu ve türünü seçmek için bu düğmeye basın. Seçilen kağıt için ışık (/ /) açıldığında. Bu düğmeyi ilk kez kullanmadan önce, Web Config'i kullanarak / / ile ilişkili kağıt boyutunu ve türünü ayarlayın. "Web Config Kullanarak Kağıt Boyutu ve Türü Ön Ayarlarını Kontrol Etme ve Değiştirme" sayfa 28
5	Mevcut işlemi durdurur. Ayrıca baskı kafası temizliği yapmak için de kullanılır. "Yazdırma Başlığını Kontrol Etme ve Temizleme" sayfa 56

Düğme Kombinasyonlarının İşlevleri

Düğme kombinasyonlarına basılarak ek işlevler kullanılabilir.

+	**PIN Kodu Kurulumu (WPS)** ve düğmelerine aynı anda basılı tutarak PIN Kodu Ayarını (WPS) başlatın.
+	**Wi-Fi Direct (Basit EN) Kurulumu** Wi-Fi Direct (Basit EN) Kurulumunu başlatmak için ve düğmelerine aynı anda basılı tutun.
+	**Ağ Hizmetini Devre Dışı Bırak** Epson Connect ayarlarını devre dışı bırakmak için düğmesine basılı tutarken yazıcıyı açın.
+	**Varsayılan Ağ Ayarlarını Geri Yükle** Varsayılan ağ ayarlarını geri yüklemek için düğmesini basılı tutarken yazıcıyı açın. Ağ ayarları geri yüklendiğinde, ağ durum ışıkları dönüşümlü olarak yanıp söner ve ardından kapanır.
+	**Yazdırma Başlığı Kontrolü Deseni** Başlık kontrolü desenini yazdırmak için düğmesini basılı tutarken yazıcıyı açın.

İlgili Bilgi

➡ "Web Config Kullanarak Kağıt Boyutu ve Türü Ön Ayarlarını Kontrol Etme ve Değiştirme" sayfa 28

Işıklar ve Yazıcı Durumunu Kontrol Etme

Kontrol panelindeki ışıklar yazıcının durumunu gösterir.

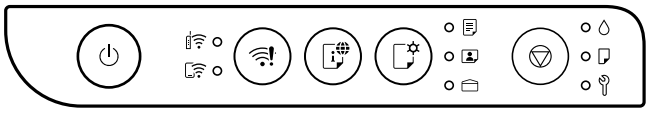

Normal Durum

●: Yanık

Işık	Durum
	Yazıcı bir kablosuz (Wi-Fi) ağa bağlı.
	Yazıcı, Wi-Fi Direct (Basit AP) modunda kablosuz (Wi-Fi) ağa bağlı.
	Yazıcı, ışıkla gösterilen kağıda yazdıracak şekilde ayarlanmıştır. Bu ayar yalnızca AirPrint veya Mopria ile yazdırılırken kullanılır, böylece diğer yöntemleri kullanarak yazdırırken ışığı yok sayabilirsiniz. Daha fazla bilgi için düğmesinin açıklamalarına bakın. "Düğme ve İşlevler" sayfa 20

Hata Durumu

Bir hata olduğunda, ışık yanar veya yanıp söner. Yazıcıyı bir bilgisayarla kullanıyorsanız, hata ayrıntıları bilgisayar ekranında görüntülenir.

●/●: Yanık

/: Yanıp Sönüyor

Işık	Durum	Çözümler
	Wi-Fi bağlantı hatası oluştu.	düğmesine basarak hatayı giderin ve yeniden deneyin.
	İlk mürekkep dolumu tamamlanmamış olabilir.	İlk mürekkep dolumunu tamamlamak için *Buradan Başlayın* posterine bakın.
	Hiçbir kağıt yüklü değil ya da birden fazla sayfa tek seferde yüklenmiş.	Kağıt yükleyin ve düğmesine basın.

Işık	Durum	Çözümler
	Bir kağıt sıkışması oluştu.	Kağıdı çıkarın ve ⊽ düğmesine basın. Kağıdı çıkardıktan ve cihazın gücünü kapatıp tekrar açtıktan sonra kağıt sıkışması hatası devam ediyorsa, yazıcının içinde sıkışmış başka kağıtlar olabilir. A4 veya Letter boyutundaki kağıdı, kısa kenarı önde olacak şekilde arka kağıt besleme yuvasına yerleştirin ve ardından ⊽ düğmesine basarak içindeki kağıdı çıkarın. "Sıkışan Kağıdı Çıkarma" sayfa 114 Hata düzelmezse Epson destek ile irtibata geçin.
	Bakım kutusu kullanım ömrünün sonuna yaklaşmakta.	Bakım kutusu değiştirilene kadar ışık yanıp sönmeye devam eder. 💧 ve 🔧 ışıkları sırayla yanıncaya dek yazdırmaya devam edebilirsiniz.
	❑ Yazıcı doğru şekilde kapatılmadı.* ❑ Yazıcı çalışma sırasında kapatıldığından, püskürtmelerde kuruma ve tıkanma oluşabilir. * Bir güç şeridi veya kesici ile güç kapatıldı, fiş prizden çekildi veya başka bir elektrik arızası oluştu.	❑ Hatayı temizlemek için ⊽ düğmesine basın. Bir püskürtme ucu kontrolü yapmanızı öneririz. Bekleyen tüm yazdırma işlerini iptal edin. "Yazdırma Başlığını Kontrol Etme ve Temizleme" sayfa 56 ❑ Yazıcıyı kapatmak için ⏻ düğmesine bastığınızdan emin olun.
	Alternatif olarak yanıp sönüyor: Kenarlıksız yazdırma mürekkep pedi kullanım ömrünün sonuna yaklaşmakta ya da sonunda.	Kenarlıksız yazdırma mürekkep pedinin*1*2 değiştirilmesi gerekiyor. Kenarlıksız yazdırma mürekkep pedini değiştirmek için Epson veya yetkili bir servis sağlayıcı ile iletişime geçin. Kullanıcının servisini yapabileceği bir parça değildir. Bilgisayarda yazdırmaya devam edebileceğinizi söyleyen bir mesaj bilgisayarda veya mobil aygıtta gösterildiğinde, yazdırmaya devam etmek için ⊽ düğmesine basın. Işıklar bir süre yanıp sönmeyi keserse ancak mürekkep pedi değiştirilene dek düzenli aralıklar ile yanıp sönmeyi sürdürürler. Kenarlıksız yazdırma kullanılamaz ancak kenarlıklı yazdırma kullanılabilir.
	Aynı anda yanıp sönüyor: Mürekkep pedi kullanım ömrünün sonuna yaklaşmakta ya da sonunda.	Mürekkep pedinin değiştirilmesi gerekiyor. Mürekkep pedini değiştirmek için Epson veya yetkili bir servis sağlayıcı ile iletişime geçin. Mürekkep pedleri, kullanıcı tarafından bakımı yapılabilecek parçalar değildir. Bilgisayarda veya mobil aygıtta görüntülenen mesajı kontrol edin ve ardından hatayı gidermek veya temizlemeye devam etmek için ⊽ düğmesine basın. Mürekkep pedleri hizmet ömrünün sonuna ulaştığında artık temizlik gerçekleştiremezsiniz. Yazdırma yapılabilir ancak çıktıların kalitesi garanti edilemez.

Işık	Durum	Çözümler
	Alternatif olarak yanıp sönüyor: Aşağıdaki sorunlardan biri oluştu: ❏ Bakım kutusunda yeterli boş alan olmadığı için Güçlü Mürekkep Yıkama veya temizleme işlemi gerçekleştirilemiyor. ❏ Bakım kutusu düzgün takılmamış. ❏ Bakım kutusu kullanım ömrünün sonuna gelmiş.	Aşağıdakilerden birini yapın. **Güçlü Mürekkep Yıkama veya temizleme gerçekleştirirken:** ❏ Bakım kutusunu değiştirin, hatayı gidermek için ⊘ düğmesine basın ve ardından tekrar deneyin. ❏ Bakım kutusunu hemen değiştiremiyorsanız, hatayı silmek için ⊘ düğmesine basın. Yazdırma yapılabilir ancak çıktıların kalitesi garanti edilemez. Hata devam ederse bakım kutusunu değiştirin ve ardından ⊘ düğmesine basın. **Yukarıdakilerin dışında:** Bakım kutusunu doğru şekilde yerine takın ve ardından ⊘ düğmesine basın. Hata devam ederse bakım kutusunu değiştirin ve ardından ⊘ düğmesine basın.
⏻ ışığı hariç tüm ışıklar yanar.	Yazıcı, bellenim sürümü güncellemesi başarısız olduğu için kurtarma modunda başlatılmıştır.	Bellenim sürümünü tekrar güncellemeyi denemek için aşağıdaki adımları izleyin. 1. Bilgisayarı ve yazıcıyı bir USB kablosuyla bağlayın. ***Önemli:*** ❏ *Kurtarma modu sırasında, bellenim sürümünü bir ağ bağlantısı üzerinden güncelleyemezsiniz. Yalnızca bir USB bağlantısı kullanabilirsiniz.* ❏ *USB 2.0 tipi A-B kablosu kullanın. Bazı modellerde USB 3.0 kablosunu da kullanabilirsiniz.* 2. En son aygıt yazılımını yerel Epson web sitenizden bilgisayarınıza indirin ve ardından güncellemeyi başlatın.
⏻ ışığı dahil tüm ışıklar yanıp söner.	Bir yazıcı hatası oluştu.	Yazıcı içindeki kâğıdı çıkarın. Gücü kapatın ve yeniden açın. Gücü kapatıp tekrar açtıktan sonra hata oluşmaya devam ederse Epson destek birimi ile irtibata geçin.

*1: **ABD, Kanada ve Latin Amerika dışındaki bölgelerde bulunan kullanıcılar için not:** bazı baskı döngülerinde, kenarlıksız baskı mürekkep pedinde çok az miktarda fazla mürekkep toplanabilir. Pedden mürekkep sızıntısını önlemek için ped sınıra ulaştığında ürünün kenarlıksız yazdırmayı durdurması tasarlanmıştır. Bunun gerekip gerekmediği ve ne sıklıkla gerektiği, kenarlıksız yazdırma seçeneğini kullanarak kaç sayfa yazdırdığınıza göre değişir. Pedin değiştirilmesi ihtiyacı yazıcınızın teknik özelliklerine göre çalışmayı durdurduğu anlamına gelmez. Pedin değiştirilmesi gerektiğinde yazıcı size bildirecektir ve bu işlem sadece bir yetkili Epson Servis sağlayıcısı tarafından gerçekleştirilebilir. Epson garantisi bu değiştirmeyi kapsamaz.

*2: **ABD, Kanada ve Latin Amerika'daki kullanıcılar için not:** bazı baskı döngülerinde, kenarlıksız baskı mürekkep pedinde çok az miktarda fazla mürekkep toplanabilir. Pedden mürekkep sızıntısını önlemek için ped sınıra ulaştığında ürünün kenarlıksız yazdırmayı durdurması tasarlanmıştır. Bunun gerekip gerekmediği ve ne sıklıkla gerektiği, kenarlıksız yazdırma seçeneğini kullanarak kaç sayfa yazdırdığınıza göre değişir. Pedin değiştirilmesi ihtiyacı yazıcınızın teknik özelliklerine göre çalışmayı durdurduğu anlamına gelmez. Yazıcı, pedin değiştirilmesi gerektiğinde size bilgi verecektir ve bu işlem yalnızca yetkili bir Epson Servis sağlayıcısı tarafından gerçekleştirilebilir. Bu durum, ürünün standart garanti süresi içinde meydana gelirse, kenarlıksız baskı mürekkep pedlerinin değiştirilmesi, bölgesel garanti koşullarına bağlı olarak standart garanti kapsamında karşılanabilir. Ayrıntılı bilgi için bölgenizdeki Epson garanti politikasına bakın.

İlgili Bilgi

➡ "Bakım Kutusunu Değiştirmenin Zamanı Geldi" sayfa 122
➡ "Sıkışan Kağıdı Çıkarma" sayfa 114
➡ "Epson Desteğe Başvurma" sayfa 158

Kağıt Yükleme

Kağıt Kullanımı Önlemleri. 26

Kağıt Türlerinin Listesi. 27

Web Config Kullanarak Kağıt Boyutu ve Türü Ön Ayarlarını Kontrol Etme ve Değiştirme. 28

Kağıt Yükleme. 28

Çeşitli Kağıtları Yükleme. 30

Kağıt Kullanımı Önlemleri

- ❏ Belgeler ile birlikte verilen talimat sayfalarını okuyun.
- ❏ Orijinal Epson kağıtla yüksek kaliteli çıktılar elde etmek için kağıdı kağıtla sağlanan sayfalarda belirtilen ortamda kullanın.
- ❏ Yüklemeden önce kağıdın kenarlarını havalandırın ve hizalayın. Fotoğraf kağıdını havalandırmayın veya kıvırmayın. Bu işlem, yazdırılabilir tarafın hasar görmesine sebep olabilir.

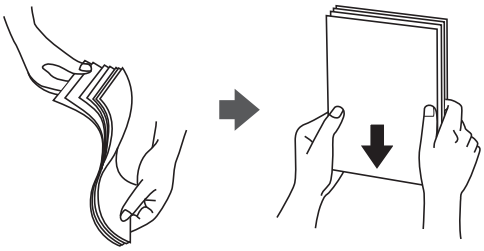

- ❏ Kağıt kıvrılmış veya katlanmış ise yüklemeden önce bu kağıdı düzeltin veya hafifçe ters yöne kıvırın. Kıvrılmış veya katlanmış kağıda yazdırmanız, kağıt besleme sorunlarına ve çıktılarda lekelere neden olabilir.

- ❏ Önceden basılmış kağıdın bir tarafına yazdırırken manuel 2 taraflı yazdırma için kağıt besleme sorunları sık sık oluşabilir. Kağıt sıkışmaları devam ederse yaprak sayısını yarıya indirin veya daha da azaltın veya bir kerede bir kağıt yapağı yükleyin.
- ❏ Uzun grenli kağıt kullandığınızdan emin olun. Ne tür kağıt kullandığınızdan emin değilseniz, kağıt özelliklerini teyit etmek için kağıt ambalajını kontrol edin veya üretici ile iletişim kurun.
- ❏ Yüklemeden önce zarfların kenarlarını havalandırın ve hizalayın. Yığın haline getirilmiş zarflar havayla dolmuşsa onları yüklemeden önce sıkıştırarak düzleştirin.

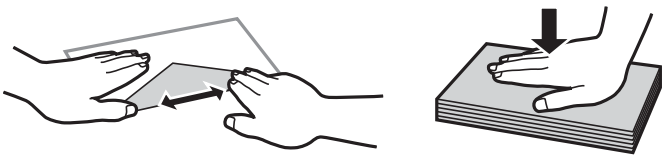

İlgili Bilgi

➡ “Kullanılabilir Kağıtlar ve Kapasiteler” sayfa 137
➡ “Kullanılamayan Kağıt Türleri” sayfa 142

Kağıt Türlerinin Listesi

Optimum baskı sonuçları elde etmek için kağıda uygun kağıt türünü seçin.

ABD, Kanada ve Latin Amerika

Ortam Adı	Ortam Türü
Epson Bright White Ink Jet Paper	Düz kağıtlar
Epson Ultra Glossy Photo Paper Epson Value Glossy Photo Paper	Epson Ultra Glossy
Epson Premium Glossy Photo Paper	Epson Premium Glossy
Epson Premium Semigloss Photo Paper	Epson Premium Semigloss
Epson Photo Paper Glossy	Photo Paper Glossy
Epson Matte Paper-Heavyweight Epson Double-Sided Matte Paper	Epson Matte
Epson Photo Quality Ink Jet Paper Epson Double-sided Photo Quality Ink Jet Paper	Epson Photo Quality Ink Jet

* Mobil aygıtlar için bu ortam türleri Epson Smart Panel kullanılarak yazdırılırken seçilebilir.

Diğer Bölgeler

Ortam Adı	Ortam Türü
Epson Bright White Ink Jet Paper	Düz kağıtlar
Epson Ultra Glossy Photo Paper Epson Value Glossy Photo Paper	Epson Ultra Glossy
Epson Premium Glossy Photo Paper	Epson Premium Glossy
Epson Premium Semigloss Photo Paper	Epson Premium Semigloss
Epson Photo Paper Glossy	Photo Paper Glossy
Epson Matte Paper-Heavyweight Epson Double-Sided Matte Paper	Epson Matte
Epson Photo Quality Ink Jet Paper Epson Double-sided Photo Quality Ink Jet Paper	Epson Photo Quality Ink Jet

* Mobil aygıtlar için bu ortam türleri Epson Smart Panel kullanılarak yazdırılırken seçilebilir.

Web Config Kullanarak Kağıt Boyutu ve Türü Ön Ayarlarını Kontrol Etme ve Değiştirme

AirPrint veya Mopria kullanarak yazdırdığınızda, Web Config kullanarak , ve ile bağlantılı kağıt boyutunu ve tipini kontrol edebilir veya değiştirebilirsiniz.

1. Web Config'i çalıştırın.
2. **Gelişmiş Ayarlar** > **Yzc Ayarları** > **Ortam Önayarları** öğesini seçin.
3. , ve düğmeleri ile ilişkili kağıt boyutunu ve tür ayarlarını kontrol edin veya değiştirin.

İlgili Bilgi

➡ "Bir Web Tarayıcısında Web Config Çalıştırma" sayfa 146
➡ "Düğme ve İşlevler" sayfa 20

Kağıt Yükleme

Arka Kağıt Besleyiciye Kağıt Yükleme

1. Kağıt desteğini dışa çekin.

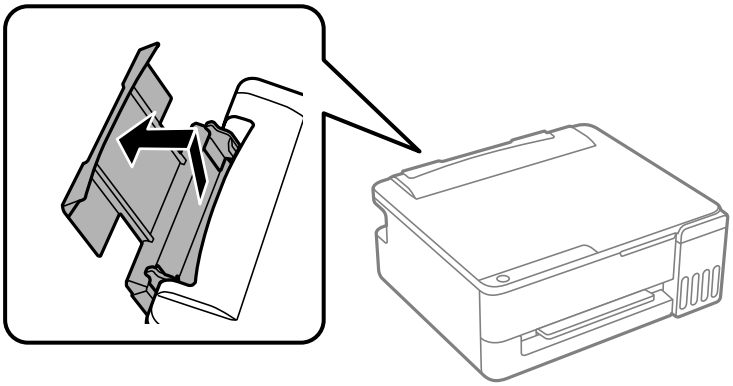

2. Kenar kılavuzlarını dışa kaydırın.

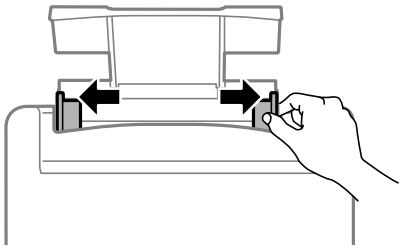

3. Kağıdı, yazdırılabilir yüzü yukarı bakacak şekilde kağıt desteğinin ortasına yerleştirin.

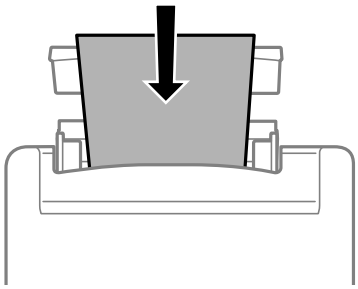

Önemli:

- *Kağıtta belirtilen maksimum sayıda sayfadan fazla yükleme yapmayın. Düz kağıt için, kenar kılavuzlarındaki ▼ sembollerinin hemen altındaki çizginin üzerine yükleme yapmayın.*
- *Öncelikle kağıt kısa kenarını yükleyin. Ancak uzun kenarı kullanıcı tanımlı boyutun genişliği olarak ayarladığınızda, öncelikle uzun kağıt kenarını yükleyin.*

4. Yan kenar kılavuzlarını kağıdın kenarlarına kadar kaydırın.

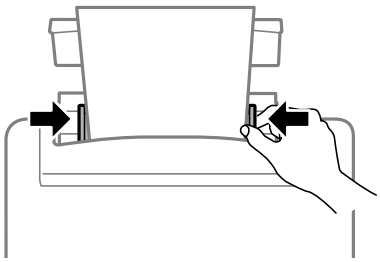

5. Kağıt yüklenirken ışığı veya son kullanılan kağıdın (, ya da) ışığı yanar. Yazıcı sürücüsünü kullanarak yazdırdığınızda veya bir kopya oluşturduğunuzda ışığı görmezden gelebilirsiniz. AirPrint veya Mopria kullanarak yazdırdığınızda, yazıcıya yüklenen kağıdın ışığını seçmek için düğmesine basın.

6. Çıkış tepsisini dışa kaydırın.

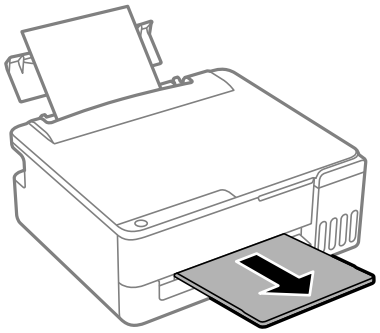

Not:
Kalan kağıdı paketine geri koyun. Kağıdı yazıcı içinde bırakmanız durumunda kağıt kıvrılabilir veya yazdırma kalitesi düşebilir.

İlgili Bilgi

➡ "AirPrint Kullanarak Belgeleri Yazdırma" sayfa 49
➡ "Mopria Print Service Kullanarak Yazdırma" sayfa 50
➡ "Kullanılabilir Kağıtlar ve Kapasiteler" sayfa 137
➡ "Kullanılamayan Kağıt Türleri" sayfa 142

Çeşitli Kağıtları Yükleme

Zarfları Yükleme

Zarfları kağıt desteği ortasına önce kısa kenarından zarfların kapağı aşağı gelecek şekilde yükleyin ve kenar kılavuzlarını zarfların kenarlarına kaydırın.

Not:

Kağıt yüklenirken ışığı veya son kullanılan kağıdın (, ya da) ışığı yanar. Yazıcı sürücüsünü kullanarak yazdırdığınızda veya bir kopya oluşturduğunuzda ışığı görmezden gelebilirsiniz. AirPrint veya Mopria kullanarak yazdırdığınızda, yazıcıya yüklenen kağıdın ışığını seçmek için düğmesine basın.

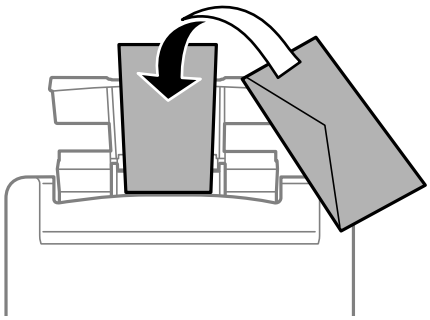

İlgili Bilgi

➡ "AirPrint Kullanarak Belgeleri Yazdırma" sayfa 49
➡ "Mopria Print Service Kullanarak Yazdırma" sayfa 50
➡ "Kullanılabilir Kağıtlar ve Kapasiteler" sayfa 137
➡ "Kullanılamayan Kağıt Türleri" sayfa 142
➡ "Kağıt Kullanımı Önlemleri" sayfa 26

Uzun Kağıtları Yükleme

Legal boyuttan büyük kağıtları yükleyeceğinizde, kağıt desteğini kaldırın ve kenarın ön kenarını düzleştirin.

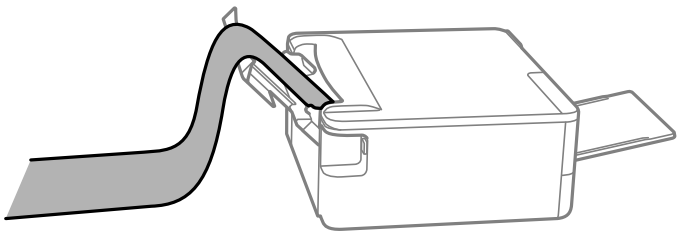

- ❏ Kağıdın ucunun dik kesildiğinden emin olun. Çapraz bir kesit kağıt besleme sorunlarına neden olabilir.
- ❏ Uzun kağıt çıkış tepsisinde tutulamaz. Kağıdın yere düşmemesine dikkat edin.
- ❏ Beslenmekte veya çıkarılmakta olan kağıda dokunmayın. Elinizi yaralayabilir veya yazdırma kalitesinin düşmesine neden olabilir.

İlgili Bilgi

➡ "Kullanılabilir Kağıtlar ve Kapasiteler" sayfa 137

➡ "Kullanılamayan Kağıt Türleri" sayfa 142

Yazdırma

Belgeleri Yazdırma. 33

Zarflara Yazdırma. 50

Web Sayfalarını Yazdırma. 51

Bulut Hizmeti Kullanarak Yazdırma. 52

Belgeleri Yazdırma

Bilgisayardan Yazdırma

Bu bölümde, örnek olarak Windows kullanarak bilgisayarınızdan bir belgenin nasıl yazdırılacağı açıklanmaktadır. Mac OS üzerinde prosedür farklı olabilir veya bazı özellikler desteklenmeyebilir.

Kolay Ayarları Kullanarak Yazdırma

Not:
Uygulamaya bağlı olarak işlemler farklılık gösterebilir. Ayrıntılar için uygulamanın yardımına bakın.

1. Yazıcıya kağıt yükleyin.

   "Arka Kağıt Besleyiciye Kağıt Yükleme" sayfa 28

2. Yazdırmak istediğiniz dosyayı açın.

3. **Dosya** menüsünden **Yazdır** veya **Yazdırma Ayarı** öğesini seçin.

4. Yazıcınızı seçin.

5. Yazıcı sürücüsü penceresine erişim için **Tercihler** veya **Özellikler** öğesini seçin.

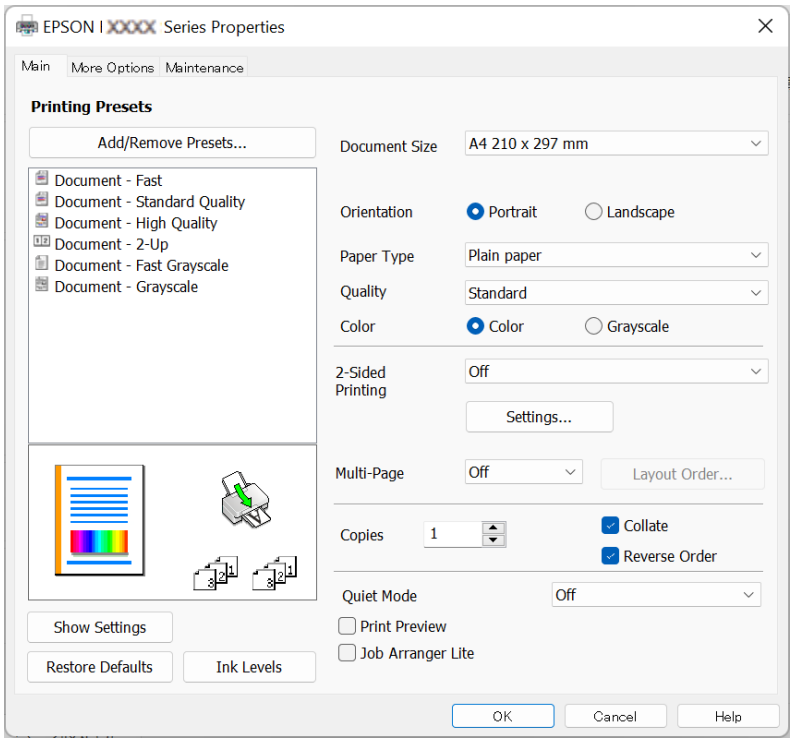

6. Ayarları gerektiği gibi değiştirin.

   Ayar öğelerinin açıklamaları için çevrimiçi yardımı inceleyebilirsiniz. Bir öğeye sağ tıklandığında **Yardım** görüntülenir.

7. Yazıcı sürücüsü penceresini kapatmak için **OK** öğesine tıklayın.

8. **Yazdır** öğesini tıklatın.

İlgili Bilgi

➡ "Kağıt Türlerinin Listesi" sayfa 27
➡ "Kullanılabilir Kağıtlar ve Kapasiteler" sayfa 137

Kolay Yazdırma İçin Yazdırma Önayarlarını Ekleme

Yazıcı sürücüsünde kendi sık kullanılan yazdırma önayarınızı oluşturursanız, listeden önayarı seçerek kolayca yazdırabilirsiniz.

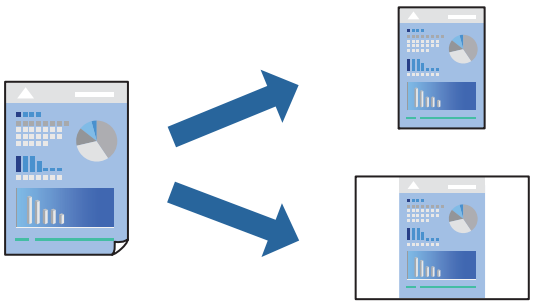

1. Yazıcı sürücüsünün **Ana** veya **Daha Fazla Seçenek** sekmesinde, her öğeyi ayarlayın (**Kağıt Boyutu** ve **Kağıt Türü** gibi).
2. **Yazdırma Ön Ayarları** içinde **Önayarları Ekle/Kaldır** öğesini tıklatın.
3. Bir **Ad** girin ve gerekirse bir açıklama girin.
4. **Kaydet** öğesini tıklatın.

   Not:
   *Eklenen bir önayarı silmek için **Önayarları Ekle/Kaldır** öğesini tıklatın, listeden silmek istediğiniz önayar adını seçin ve ardından silin.*
5. **Yazdır** öğesini tıklatın.

Aynı ayarları kullanarak bir sonraki yazdırmak istediğinizde, kayıtlı ayar adını **Yazdırma Ön Ayarları** içinden seçin ve **OK** öğesini tıklatın.

İlgili Bilgi

➡ "Kağıt Yükleme" sayfa 28
➡ "Kolay Ayarları Kullanarak Yazdırma" sayfa 33

2 Taraflı Yazdırma

Yazıcı sürücüsü otomatik olarak tek sayfaları ve çift sayfaları ayrı ayrı yazdıracaktır. Tek sayfalar yazdırıldığında, talimatlara göre kağıdı ters çevirin ve çift sayfaları yazdırın.

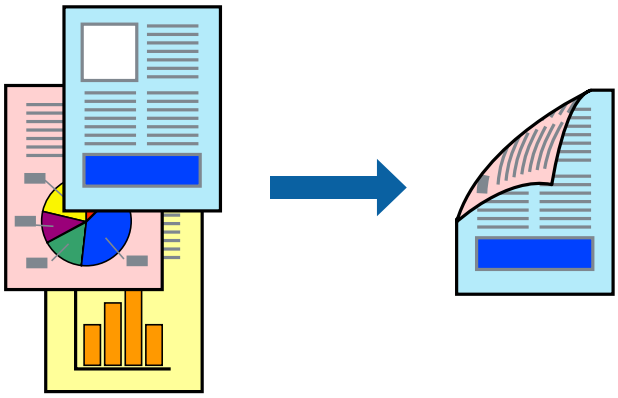

Not:
Bu özellik, kenarlıksız yazdırma için kullanılamaz.

Yazıcı sürücüsüne erişin ve ardından aşağıdaki ayarları yapın.

Ana sekmesi > **2- taraflı yazdırma**

İlgili Bilgi

➡ "2 Taraflı Yazdırma İçin Kağıt" sayfa 141
➡ "Manuel 2 Taraflı Yazdırma Gerçekleştirilemiyor (Windows)" sayfa 129

Kitapçık Yazdırma

Sayfaları yeniden sıralayarak ve çıktıyı katlayarak oluşturulabilecek bir kitapçık da yazdırabilirsiniz.

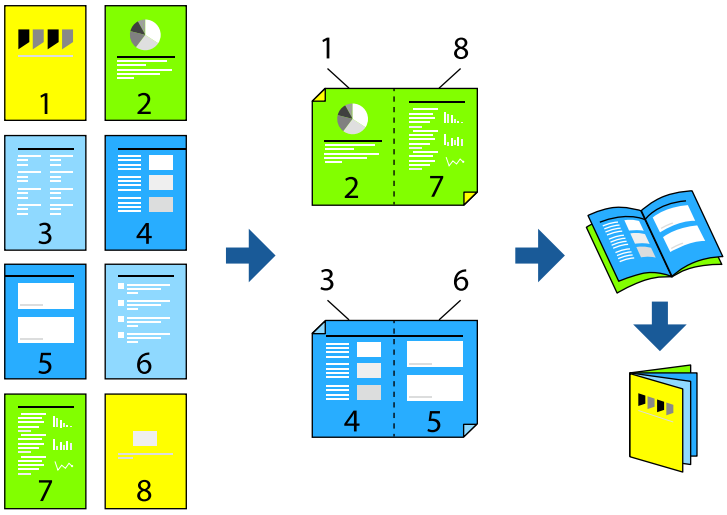

Not:
Bu özellik, kenarlıksız yazdırma ile kullanılamaz.

Yazıcı sürücüsüne erişin ve ardından aşağıdaki ayarları yapın.

Ana sekmesinde, **2- taraflı yazdırma** öğesinden 2 taraflı yazdırma yöntemini ve ardından**Ayarlar** > **Kitapçık** öğelerini seçin.

İlgili Bilgi

➡ "Kullanılabilir Kağıtlar ve Kapasiteler" sayfa 137
➡ "Kağıt Yükleme" sayfa 28
➡ "Kolay Ayarları Kullanarak Yazdırma" sayfa 33
➡ "2 Taraflı Yazdırma İçin Kağıt" sayfa 141
➡ "Manuel 2 Taraflı Yazdırma Gerçekleştirilemiyor (Windows)" sayfa 129

Birden Fazla Sayfayı bir Sayfaya Yazdırma

Birkaç sayfalık veriyi tek bir kağıda yazdırabilirsiniz.

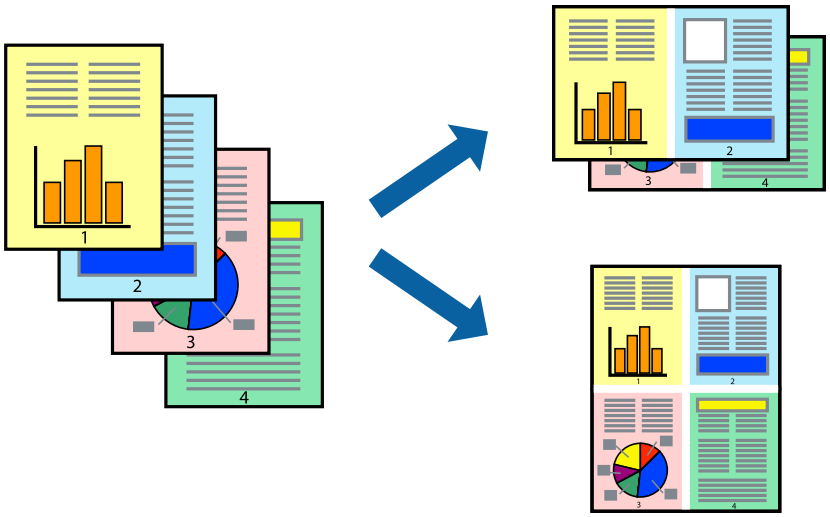

Not:
Bu özellik, kenarlıksız yazdırma ile kullanılamaz.

Yazıcı sürücüsüne erişin ve ardından aşağıdaki ayarları yapın.

Ana sekmesi > **Çok sayfalı** > **2 yanyana**, vs.

İlgili Bilgi

➡ "Kağıt Yükleme" sayfa 28
➡ "Kolay Ayarları Kullanarak Yazdırma" sayfa 33

Kağıt Boyutuna Uydurarak Yazdırma

Yazıcıya yüklediğiniz kağıt boyutuna uydurarak yazdırma yapabilirsiniz.

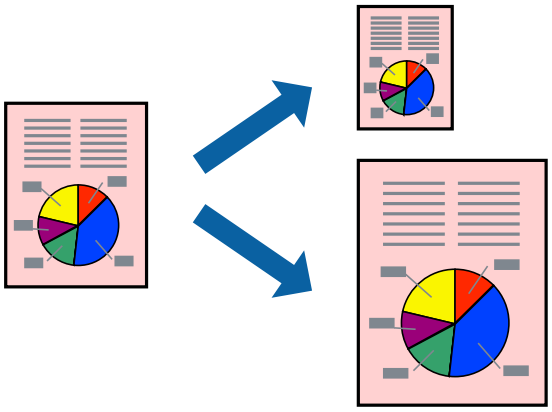

Not:
Bu özellik, kenarlıksız yazdırma ile kullanılamaz.

Yazıcı sürücüsüne erişin ve ardından aşağıdaki ayarları yapın.

Daha Fazla Seçenek sekmesi >**Çıktı Kağıt** kısmında, yüklenen kağıdın boyutunu seçin.

İlgili Bilgi

➡ "Kağıt Yükleme" sayfa 28
➡ "Kolay Ayarları Kullanarak Yazdırma" sayfa 33

Herhangi Bir Büyütme Oranında Küçültülmüş veya Büyütülmüş Belge Yazdırma

Bir belgenin boyutunu belirli bir yüzde olarak küçültebilir veya büyütebilirsiniz.

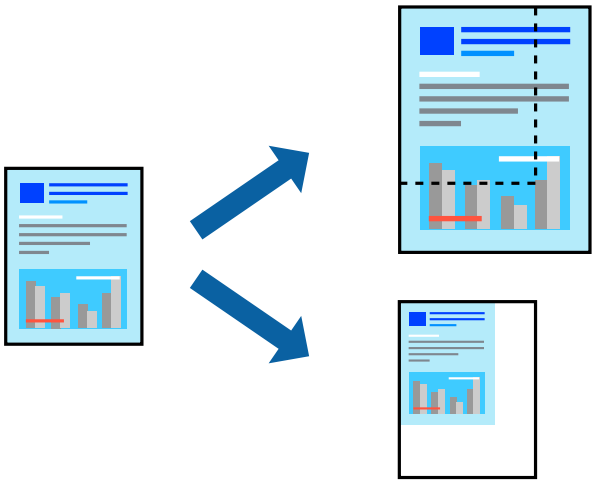

Not:
Bu özellik, kenarlıksız yazdırma ile kullanılamaz.

1. Yazıcı sürücüsünün **Daha Fazla Seçenek** sekmesinde, **Kağıt Boyutu** ayarından belge boyutunu seçin.
2. **Çıktı Kağıt** ayarından üzerine yazdırmak istediğiniz kağıt boyutunu seçin.
3. **Belgeyi Küçült/Büyüt**, **Yakınlaştır** seçeneklerini seçin ve bir yüzde girin.

İlgili Bilgi

➡ "Kağıt Yükleme" sayfa 28
➡ "Kolay Ayarları Kullanarak Yazdırma" sayfa 33

Bir Görüntüyü Birden Fazla Büyütme Sayfasına Yazdırma (Poster Oluşturma)

Bu özellik, bir görüntüyü birden fazla sayfaya yazdırmanızı sağlar. Bunları bantlayıp bir araya getirerek büyük bir poster oluşturabilirsiniz.

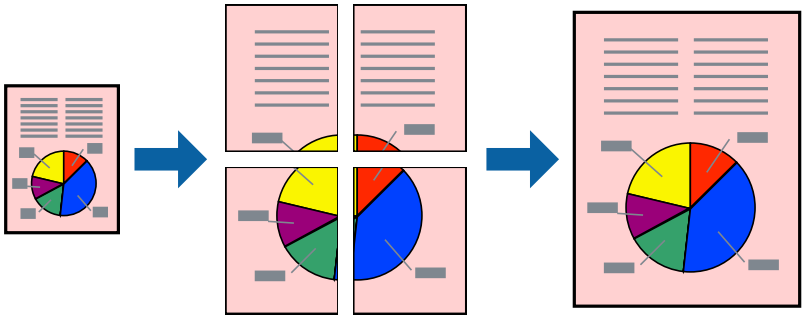

Not:
Bu özellik, 2 taraflı yazdırma ile kullanılamaz.

Yazıcı sürücüsüne erişin ve ardından aşağıdaki ayarları yapın.

Ana sekmesi > **Çok sayfalı** > **2x2 Poster**, vs.

İlgili Bilgi

➡ "Kağıt Yükleme" sayfa 28
➡ "Kolay Ayarları Kullanarak Yazdırma" sayfa 33

Üst Üste Binen Hizalama İşaretleri Kullanarak Posterler Yapma

2x2 Poster seçildiğinde ve **Çakışan Hizalama İşaretleri**, **Kesme KıIavuz Çizgilerini Yazdır**'nda seçildiğinde nasıl poster yapılacağının bir örneği.

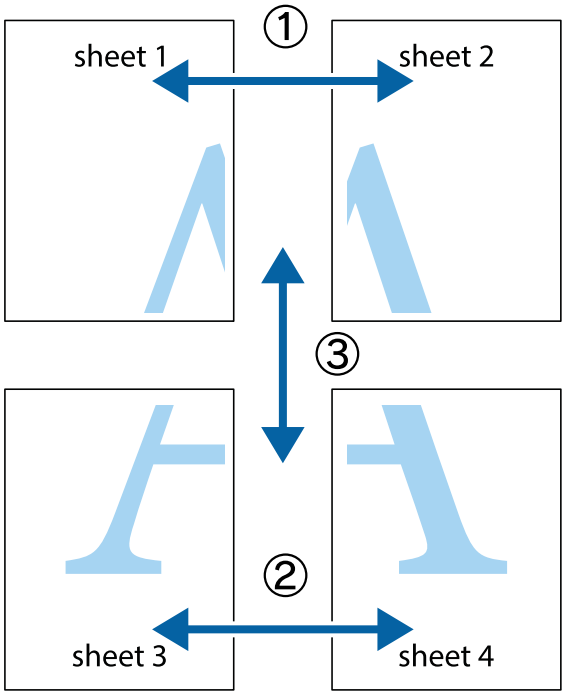

1. Sheet 1 ve Sheet 2 hazırlayın. Üst ve alt çarpı işaretlerinin ortasından dikey mavi çizgi boyunca Sheet 1 kenar boşluklarını kesin.

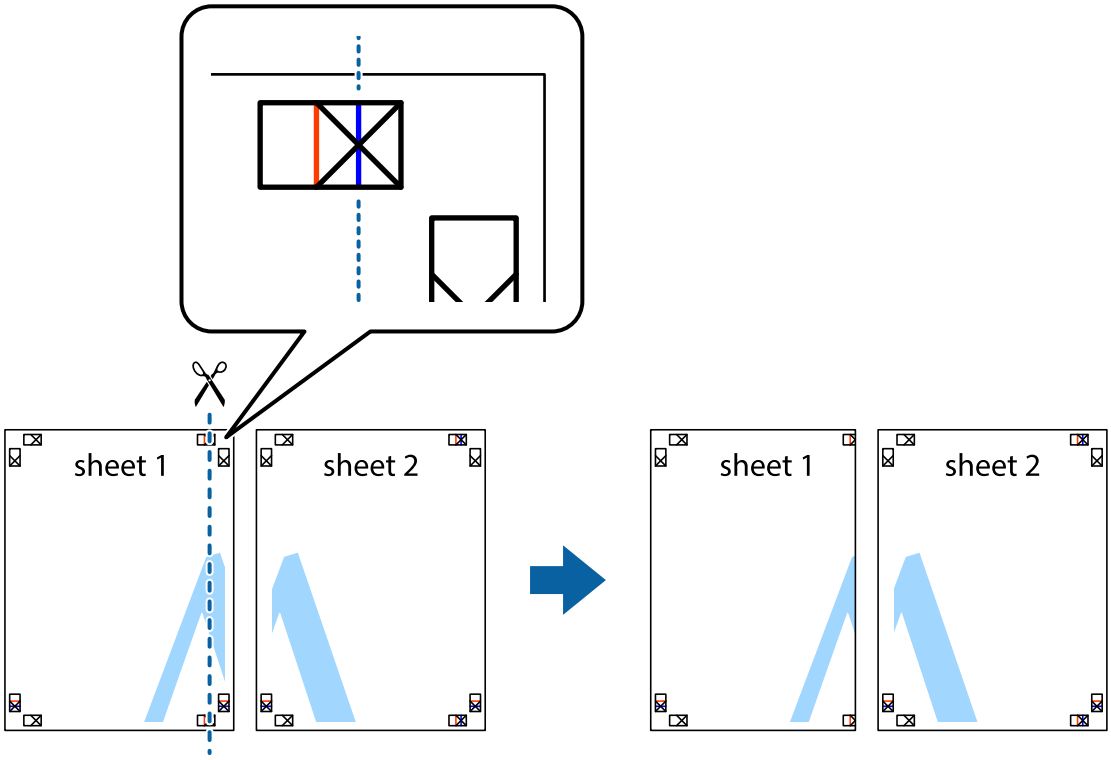

2. Sheet 1 kenarını Sheet 2 üstüne yerleştirip, çarpı işaretlerini hizalayın ve ardından iki sayfayı arkadan geçici olarak bantlayın.

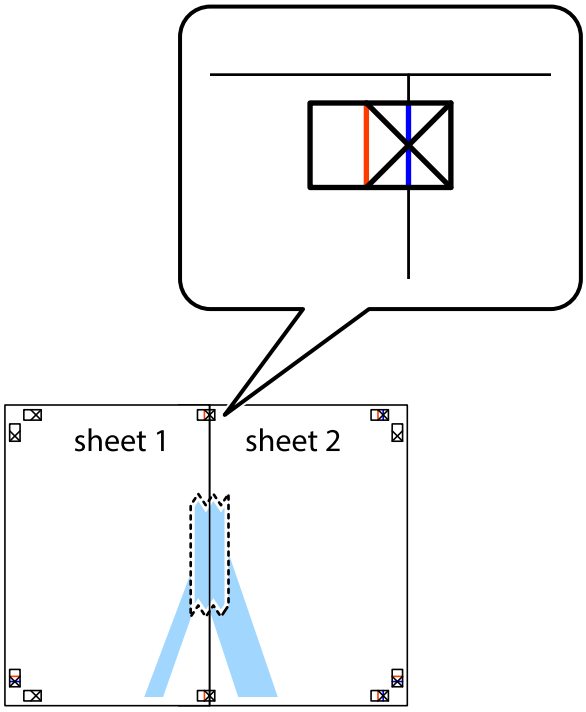

3. Hizalama işaretlerindeki kırmızı dikey çizgi boyunca bantlı sayfaları ikiye kesin (bu sefer çarpı işaretlerinin solundaki çizgi).

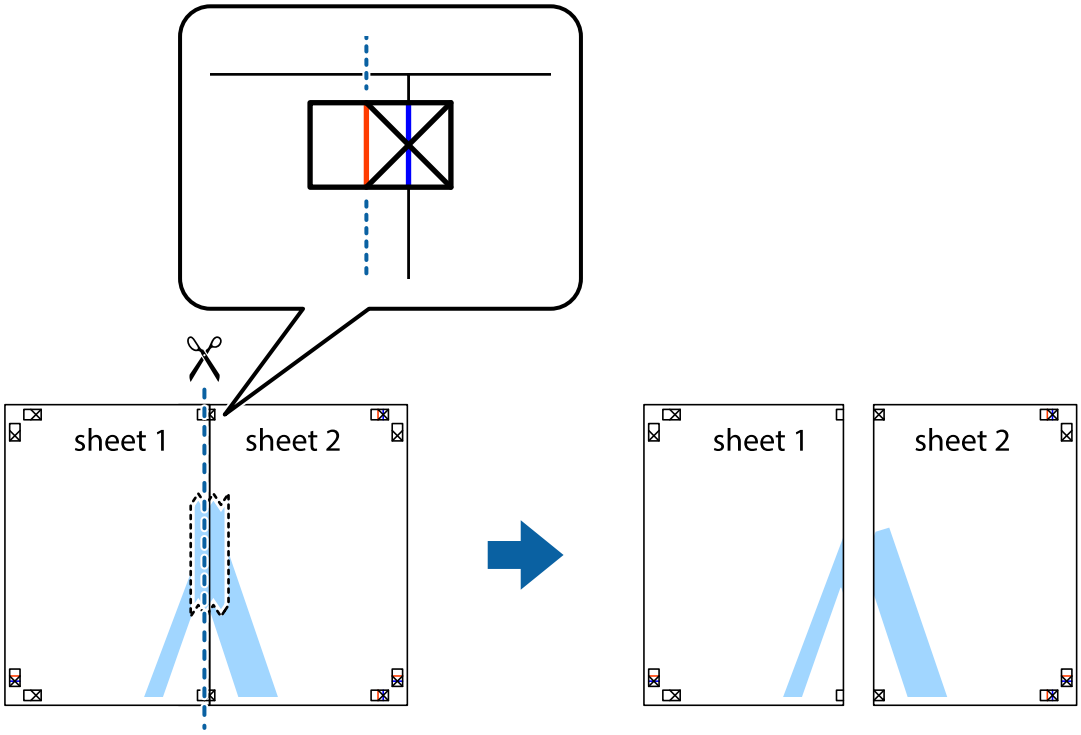

4. Sayfaları arkadan birbirine bantlayın.

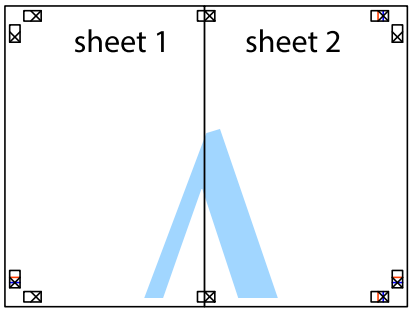

5. Sheet 3 ve Sheet 4'yı birbirine bantlamak için 1'den 4'e kadar olan adımları tekrarlayın.

6. Sol ve sağ çarpı işaretlerinin ortasından yatay mavi çizgi boyunca Sheet 1 ve Sheet 2 kenar boşluklarını kesin.

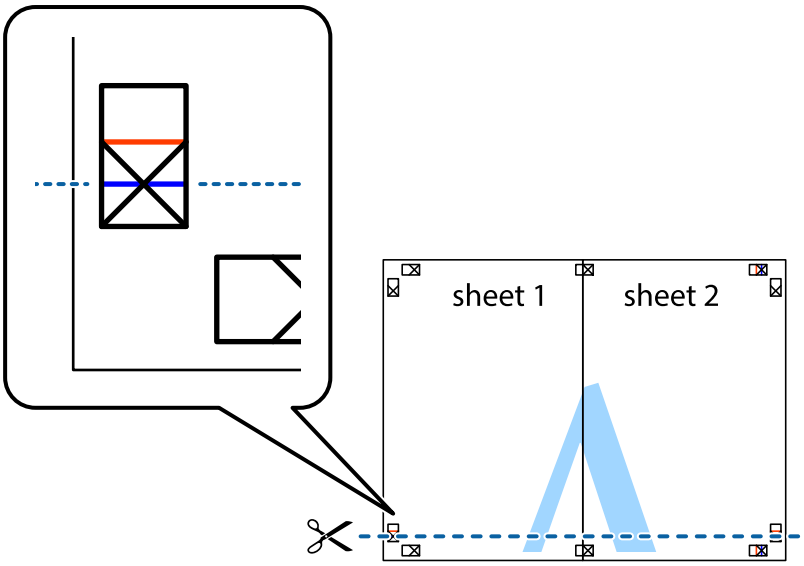

7. Sheet 1 ve Sheet 2 kenarını Sheet 3 ve Sheet 4 kenarına yerleştirin ve ardından çarpı işaretlerini hizalayıp, arkadan geçici olarak birbirine bantlayın.

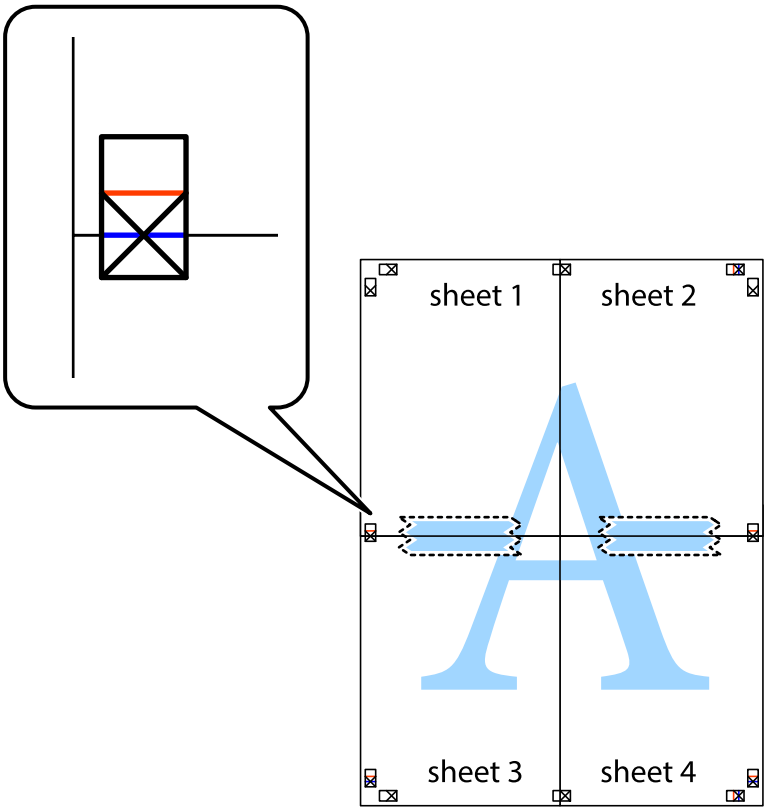

8. Hizalama işaretlerindeki kırmızı yatay çizgi boyunca bantlı sayfaları ikiye kesin (bu sefer çarpı işaretlerinin üstündeki çizgi).

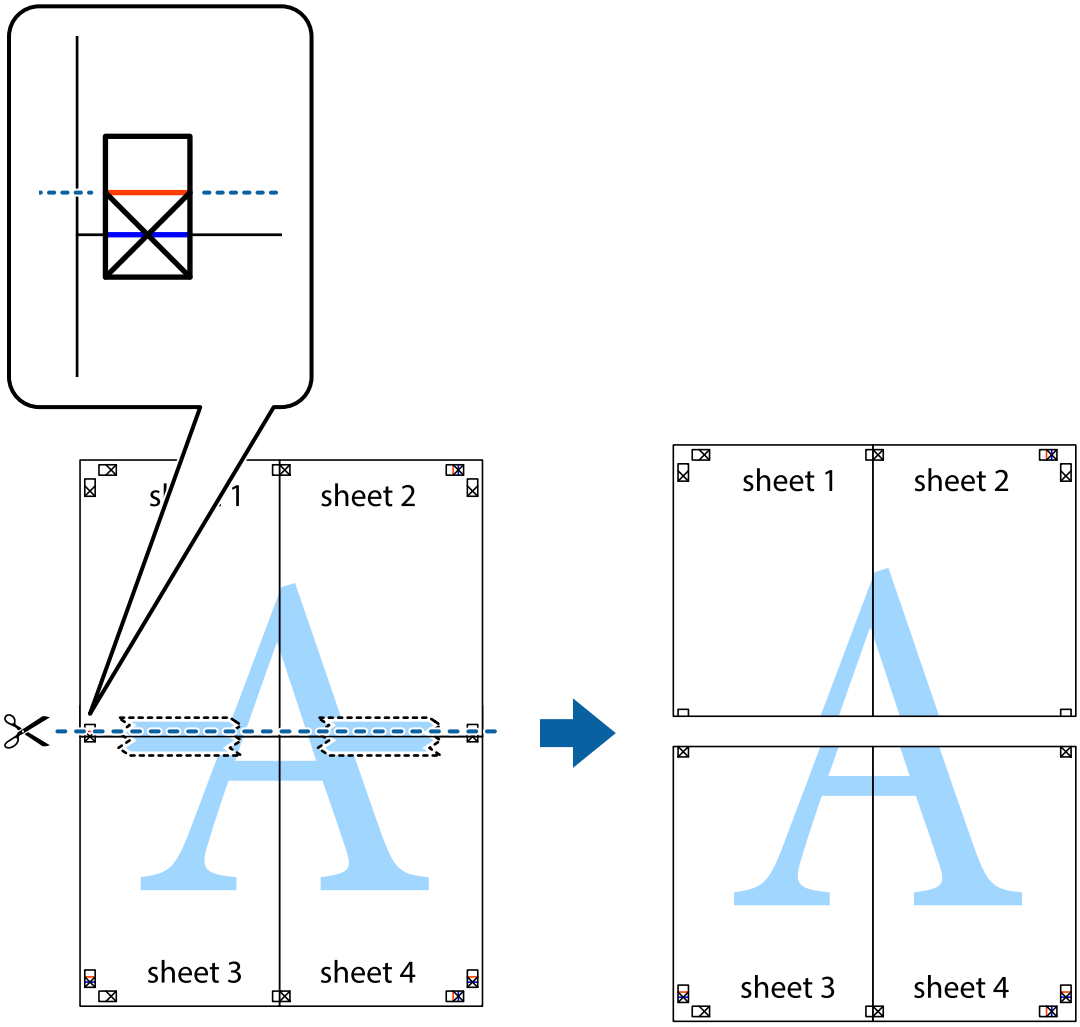

9. Sayfaları arkadan birbirine bantlayın.

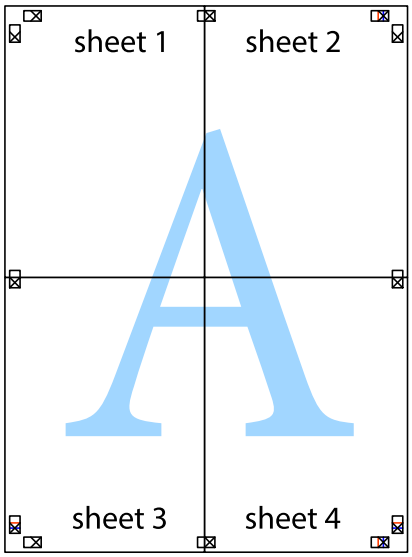

10. Kalan kenar boşluklarını dış kılavuz boyunca kesin.

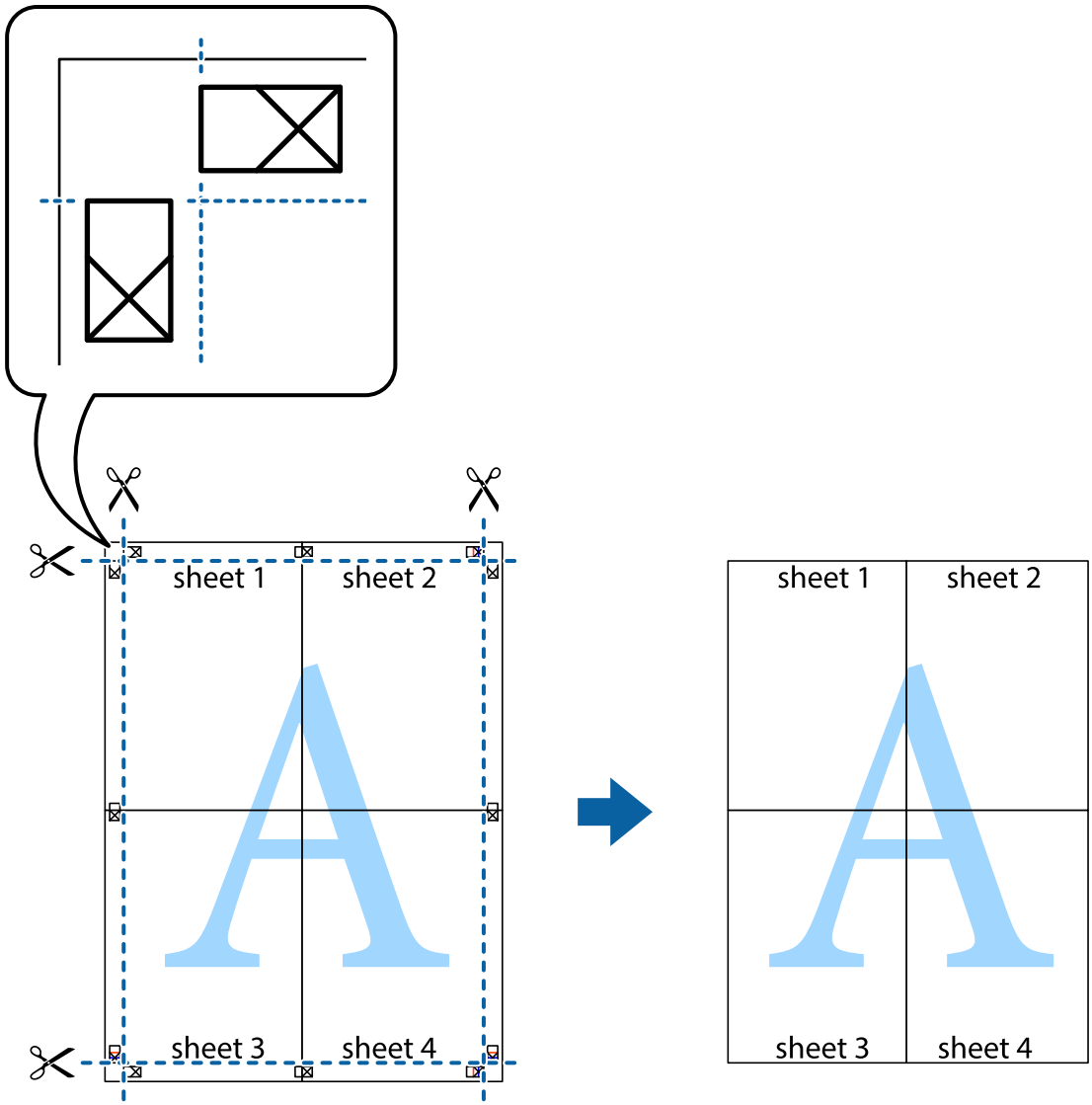

İlgili Bilgi

➡ "Kağıt Yükleme" sayfa 28
➡ "Kolay Ayarları Kullanarak Yazdırma" sayfa 33

Üstbilgi ve Altbilgiyle Yazdırma

Kullanıcı adı ve yazdırma tarihi gibi bilgileri üstbilgide veya altbilgide yazdırabilirsiniz.

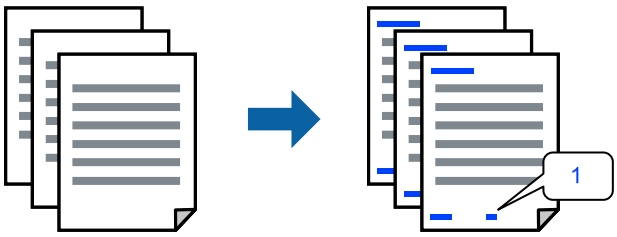

Yazıcı sürücüsüne erişin ve ardından aşağıdaki ayarları yapın.

Daha Fazla Seçenek sekmesi > **Filigran Özellikleri** > **Üstbilgi/Altbilgi**

İlgili Bilgi

➡ "Kağıt Yükleme" sayfa 28

➡ "Kolay Ayarları Kullanarak Yazdırma" sayfa 33

Kopyalama Önleme Deseni Yazdırma

Çıktılarınızda bir kopyalama önleme deseni yazdırabilirsiniz. Yazdırırken, harflerin kendileri yazdırılmaz ve tüm yazdırma hafifçe ekran tonlanır. Orijinali kopyalarından ayırt etmek için fotokopi çekildiğinde gizli harfler görünür.

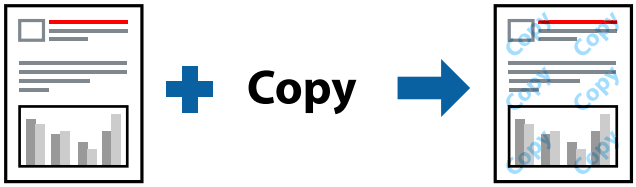

Kopyalama Koruması Deseni aşağıdaki koşullar altında kullanılabilir:

- ❑ Kağıt Türü: Düz kağıtlar
- ❑ Kalite: Standart
- ❑ Kenarlıksız: seçili değil
- ❑ Renk Düzeltme: Otomatik

Yazıcı sürücüsüne erişin ve ardından aşağıdaki ayarları yapın.

Daha Fazla Seçenek sekmesi > **Filigran Özellikleri** > **Kopyalama Koruması Deseni**

İlgili Bilgi

➡ "Kağıt Yükleme" sayfa 28

➡ "Kolay Ayarları Kullanarak Yazdırma" sayfa 33

Birden Fazla Dosyayı Birlikte Yazdırma

İş Düzenleyici Lite farklı uygulamalar tarafından oluşturulan birden fazla dosyayı birleştirmenize ve tek bir yazdırma işi olarak yazdırmanıza imkan tanır. Çok sayfalı düzen ve 2 taraflı yazdırma gibi birleştirilmiş dosyalar için yazdırma ayarlarını belirtebilirsiniz.

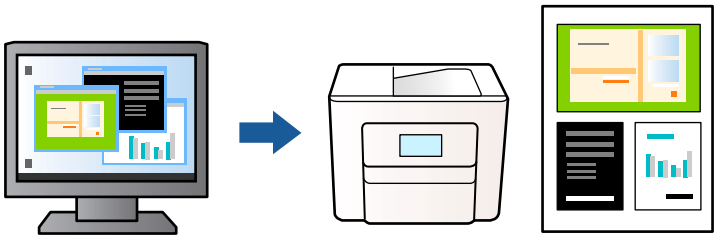

1. Yazıcı sürücüsünün **Ana** sekmesinde, **İş Düzenleyici Lite** öğesini seçin ve sonra **Tamam** öğesine tıklayın.

2. **Yazdır** öğesini tıklatın.

   Yazdırmayı başlattığınızda, İş Düzenleyici Lite penceresi görüntülenir.

3. İş Düzenleyici Lite penceresi açıkken geçerli dosyayla birleştirmek istediğiniz dosyayı açın ve sonra yukarıdaki adımları tekrarlayın.

4. İş Düzenleyici Lite penceresinde Projeyi Yazdır öğesine eklenmiş bir yazdırma işi seçtiğinizde sayfa düzenini değiştirebilirsiniz.

5. Yazdırmayı başlatmak için **Dosya** menüsünden **Yazdır** öğesine tıklayın.

   Not:
   *Tüm yazdırma verilerini Projeyi Yazdır öğesine eklemeden önce İş Düzenleyici Lite penceresini kapatırsanız geçerli olarak üzerinde çalıştığınız yazdırma işi iptal edilir. Geçerli işi kaydetmek için **Dosya** menüsünden **Kaydet** öğesine tıklayın. Kaydedilen dosyaların uzantısı "ecl"dir.*

   *Bir Yazdırma Projesi açmak için, İş Düzenleyici Lite penceresini açmak üzere yazıcı sürücüsünün **Bakım** sekmesinde **İş Düzenleyici Lite** öğesine tıklayın. Daha sonra dosyayı seçmek için **Aç** menüsünden **Dosya** öğesini seçin.*

İlgili Bilgi

➡ "Kağıt Yükleme" sayfa 28
➡ "Kolay Ayarları Kullanarak Yazdırma" sayfa 33

Renk Evrensel Yazdırma Özelliği Kullanılarak Yazdırma

Çıktılardaki metin ve görüntülerin görünürlüğünü iyileştirebilirsiniz.

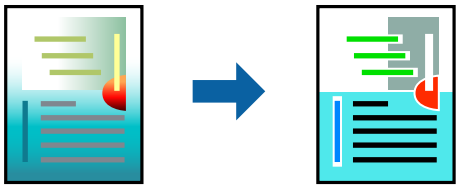

Renkli Evrensel Baskı yalnızca aşağıdaki ayarlar seçildiğinde kullanılabilir.

- ❏ Kağıt Türü: Düz kağıtlar
- ❏ Kalite: Standart veya daha yüksek bir kalite
- ❏ Renk: Renk
- ❏ Uygulamalar: Microsoft® Office 2007 veya üzeri
- ❏ Metin Boyutu: 96 punto veya daha az

Yazıcı sürücüsüne erişin ve ardından aşağıdaki ayarları yapın.

Daha Fazla Seçenek sekmesi > **Renk Düzeltme** > **Görüntü Seçenekleri** > **Renkli Evrensel Baskı**

İlgili Bilgi

➡ "Kağıt Yükleme" sayfa 28
➡ "Kolay Ayarları Kullanarak Yazdırma" sayfa 33

Yazdırma Rengini Ayarlama

Yazdırma işlemi için kullanılan renkleri ayarlayabilirsiniz. Bu ayarlamalar orijinal veriye uygulanmaz.

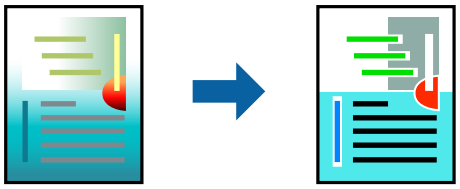

Yazıcı sürücüsüne erişin ve ardından aşağıdaki ayarları yapın.

Daha Fazla Seçenek sekmesi > **Renk Düzeltme** > **Özel** > **Gelişmiş**, vs.

İlgili Bilgi

➡ "Kağıt Yükleme" sayfa 28
➡ "Kolay Ayarları Kullanarak Yazdırma" sayfa 33

İnce Çizgileri Vurgulamak İçin Yazdırma

Yazdırmak için çok ince olan çizgileri kalınlaştırabilirsiniz.

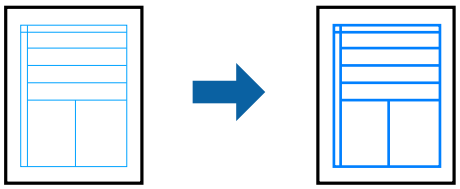

Yazıcı sürücüsüne erişin ve ardından aşağıdaki ayarları yapın.

Daha Fazla Seçenek sekmesi > **Renk Düzeltme** > **Görüntü Seçenekleri** > **İnce Çizgileri Vurgula**

İlgili Bilgi

➡ "Kağıt Yükleme" sayfa 28
➡ "Kolay Ayarları Kullanarak Yazdırma" sayfa 33

Temiz Barkodlar Yazdırma

Yazdırılan barkodlar doğru okunamıyorsa, mürekkep akmasını azaltarak daha net yazdırabilirsiniz. Bu özelliği yalnızca yazdırdığınız barkod taranamıyorsa etkinleştirin. Bulanıklık giderme şartlara bağlı olarak her zaman mümkün olmayabilir.

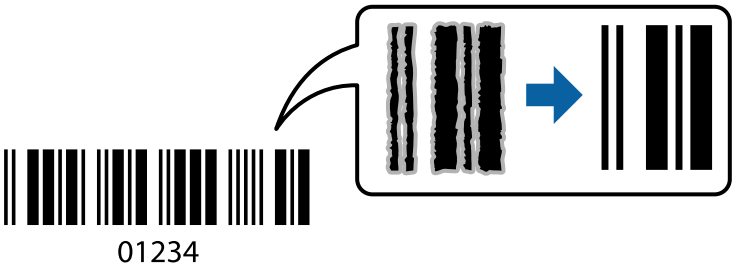

Bu özelliği aşağıdaki kağıt türleri ve baskı kaltesi için kullanabilirsiniz.

❏ Kağıt Türü: Düz kağıtlar veya Zarf

❏ Kalite: Standart

Yazıcı sürücüsüne erişin ve ardından aşağıdaki ayarları seçin.

Bakım sekmesi > **Genişletilmiş Ayarlar** > **Barkot modu**

İlgili Bilgi

➡ "Kağıt Yükleme" sayfa 28

➡ "Kolay Ayarları Kullanarak Yazdırma" sayfa 33

Mobil Cihazlardan Belgeleri Yazdırma

Belgeleri bir mobil cihazdan yazdırabilirsiniz.

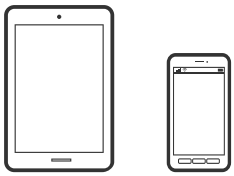

Epson Smart Panel Kullanarak Yazdırma

Epson Smart Panel, bir mobil cihazdan yazdırma dahil yazıcı işlemlerini kolayca gerçekleştirmenizi sağlayan bir uygulamadır. Yazıcıyı ve mobil cihazı kablosuz bir ağ üzerinden birbirine bağlayabilir, mürekkep seviyelerini ve yazıcı durumunu kontrol edebilir ve bir hata oluşursa çözümlere bakabilirsiniz.

Aşağıdaki URL veya QR kodundan Epson Smart Panel'i yükleyin.

https://support.epson.net/smpdl/

Epson Smart Panel'i başlatıp, ardından ana ekranda yazdırma menüsünü seçin.

AirPrint Kullanarak Belgeleri Yazdırma

AirPrint, iPhone, iPad, iPod touch ve Mac'ten sürücüleri yükleme veya yazılım indirme gereksinimi olmadan anında kablosuz yazdırma sağlar.

Works with Apple AirPrint

Not:
Yazıcınızın kontrol panelindeki kağıt yapılandırma mesajlarını devre dışı bıraktıysanız AirPrint kullanamazsınız. Gerekirse mesajları etkinleştirmek için aşağıdaki bağlantıya bakın.

1. Yazıcınızı kablosuz yazdırma için ayarlayın. Aşağıdaki bağlantıya bakın.

   ABD ve Kanada

   "Ağ Bağlantısını Yeniden Ayarlama" sayfa 70

   Diğer Bölgeler

   https://epson.sn

2. Apple aygıtını yazıcınızın kullandığıyla aynı kablosuz ağa bağlayın.

3. Yazıcı için kağıt boyutu ve tür ön ayarlarını seçmek için Web Config'i kullanın.

   Gelişmiş Ayarlar > **Yzc Ayarları** > **Ortam Önayarları** kısmında seçili kağıt bilgilerini kontrol edebilir ve değiştirebilirsiniz. Ayrıntılar için aşağıdaki İlgili bilgiler bölümüne bakın.

4. Yazıcıya kağıt yükleyin.

   Işığı veya son kez kullanılan kağıt için olan ışık (, veya) açılır.

   "Arka Kağıt Besleyiciye Kağıt Yükleme" sayfa 28

5. Yazıcıya yüklenen kağıdın ışığını seçmek için düğmesine art arda basın.

6. Aygıtınızdan yazıcıya iş göndererek yazdırma işlemi gerçekleştirin.

   Not:
   Ayrıntılar için Apple web sitesindeki AirPrint sayfasına bakın.

İlgili Bilgi

➡ "Bir Bağlantı Kurulduğu Halde Yazdıramıyor (iOS)" sayfa 94

➡ "Web Config Kullanarak Kağıt Boyutu ve Türü Ön Ayarlarını Kontrol Etme ve Değiştirme" sayfa 28

Mopria Print Service Kullanarak Yazdırma

Mopria Print Service birçok üreticinin Mopria sertifikalı yazıcılarına ve çok fonksiyonlu yazıcılarına baskı yapma olanağı sağlar. Android telefonunuzdan veya tabletinizden mobil yazdırma işlemini Google Play Store'daki Mopria Print Service uygulamasını kullanarak gerçekleştirebilirsiniz.

Daha fazla ayrıntı için https://mopria.org adresindeki Mopria web sitesine bakın.

Yazıcı için kağıt boyutu ve tür ön ayarlarını seçmek için Web Config'i kullanın. **Gelişmiş Ayarlar** > **Yzc Ayarları** > **Ortam Önayarları** kısmında seçili kağıt bilgilerini kontrol edebilir ve değiştirebilirsiniz. Ayrıntılar için aşağıdaki İlgili bilgiler bölümüne bakın.

Yazıcıya kağıt yüklenirken, son kullanılan kağıt için ışık veya ışık (, veya) yanar.

Yazıcıya yüklenen kağıdın ışığını seçmek için düğmesine art arda basın.

İlgili Bilgi

➡ "Bir Bağlantı Kurulduğu Halde Yazdıramıyor (iOS)" sayfa 94
➡ "Web Config Kullanarak Kağıt Boyutu ve Türü Ön Ayarlarını Kontrol Etme ve Değiştirme" sayfa 28

Epson Print Enabler'ı Kullanarak Yazdırma

Belgelerinizi, e-postalarınızı, fotoğraflarınızı ve web sayfalarınızı Android doğrudan telefonunuzdan veya tabletinizden (Android v7.0 veya üstü) yazdırabilirsiniz. Birkaç dokunuşla Android aygıtınız aynı kablosuz ağa bağlı Epson yazıcıyı keşfedecektir.

Epson Print Enabler'ı Google Play'den arayın ve yükleyin.

Android aygıtınızda **Ayarlar** sekmesine gidin, **Yazdırma** seçeneğini seçin ve ardından Epson Print Enabler'ı etkinleştirin. Chrome gibi bir Android uygulamasından menü simgesine dokunun ve ekrandakileri yazdırın.

Not:
*Yazıcınızı göremiyorsanız **Tüm Yazıcılar**'a dokunun ve yazıcınızı seçin.*

Zarflara Yazdırma

Bilgisayardan Zarflara Yazdırma (Windows)

1. Yazıcıya zarfları yükleyin.

   "Zarfları Yükleme" sayfa 30

2. Yazdırmak istediğiniz dosyayı açın.

3. Yazıcı sürücüsü penceresine erişin.
4. **Ana** sekmesinde **Kağıt Boyutu** içinden zarf boyutunu seçin ve sonra **Kağıt Türü** içinden **Zarf** öğesini seçin.
5. **Ana** ve **Daha Fazla Seçenek** sekmelerinde diğer öğeleri gerektiği gibi ayarlayın ve sonra **Tamam** öğesini tıklatın.
6. **Yazdır** öğesini tıklatın.

Bilgisayardan Zarflara Yazdırma (Mac OS)

1. Yazıcıya zarfları yükleyin.
   "Zarfları Yükleme" sayfa 30
2. Yazdırmak istediğiniz dosyayı açın.
3. Yazdırma iletişimine ulaşmak için **Dosya** menüsünden **Yazdır** öğesini veya başka bir komut seçin.
4. **Kağıt Boyutu** ayarıyla aynı boyutu seçin.
5. Açılır menüden **Yazdırma Ayarları** öğesini seçin.
6. **Ortam Türü** ayarı olarak **Zarf**'ı seçin.
7. Diğer öğeleri gerektiği gibi ayarlayın.
8. **Yazdır** öğesini tıklatın.

Web Sayfalarını Yazdırma

Bilgisayardan Web Sayfalarını Yazdırma

Epson Photo+ web sayfalarını görüntülemenizi, belirtilen alanı kırpmanızı ve sonra onları yazdırmanızı sağlar. Ayrıntılar için uygulamanın yardımına bakın.

Mobil Cihazlardan Web Sayfalarını Yazdırma

Aşağıdaki URL veya QR kodundan Epson Smart Panel'i yükleyin.

https://support.epson.net/smpdl/

Web tarayıcısı uygulamanızda yazdırmak istediğiniz web sayfasını açın. Web tarayıcı uygulamasının menüsünden **Paylaş** öğesine dokunun, **Smart Panel** öğesini seçin ve ardından yazdırmaya başlayın.

Bulut Hizmeti Kullanarak Yazdırma

Epson Connect'i İnternet üzerinden kullanarak herhangi bir zamanda ve herhangi bir yerden akıllı telefonunuz, tablet bilgisayarınız veya dizüstü bilgisayarınızla kolayca yazdırma yapabilirsiniz. Bu hizmeti kullanmak için kullanıcıyı ve yazıcıyı Epson Connect'te kaydetmeniz gerekir.

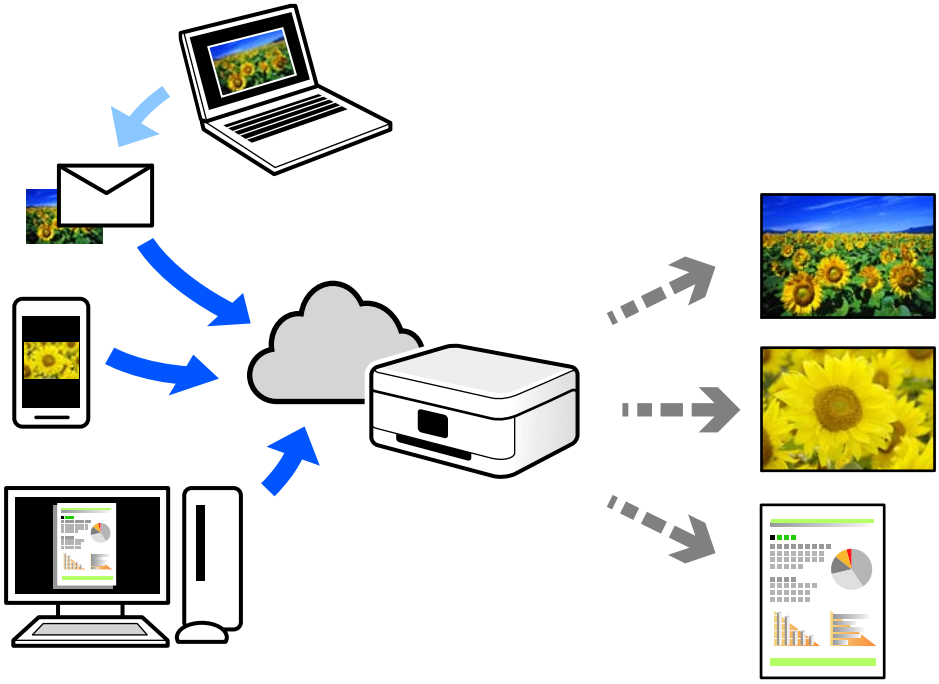

İnternet'te bulunan özellikler şu şekildedir.

❏ Email Print

Yazıcıya atanmış bir e-posta adresine belge veya resim gibi ekleri içeren bir e-posta gönderdiğinizde, bu e-postayı ve ekleri ev veya ofis yazıcınız gibi uzak konumlardan yazdırabilirsiniz.

❏ Epson Smart Panel

Bu Uygulama iOS ve Androidiçindir ve bir akıllı telefon veya tabletten yazdırmanıza olanak tanır. Belgeleri, görüntüleri ve web sitelerini doğrudan aynı kablosuz LAN'da bulunan bir yazıcıya göndererek yazdırabilirsiniz.

❏ Remote Print Driver

Bu, Uzak Yazdırma Sürücüsü tarafından desteklenen paylaşılan bir sürücüdür. Uzak bir konumda bir yazıcı kullanarak yazdırırken, normal uygulamalar penceresindeki yazıcıyı değiştirerek yazdırabilirsiniz.

Kurma veya yazdırma hakkında ayrıntılar için Epson Connect web portalına bakın.

https://epson.com/connect (ABD)

https://epson.ca/connect (Kanada)

https://latin.epson.com/connect (Latin Amerika)

https://www.epsonconnect.eu (Avrupa)

https://www.epsonconnect.ae (Orta Doğu, Türkiye, Afrika, Orta ve Batı Asya)

https://www.epsonconnect.com (Diğer bölgeler)

Yazıcının Bakımını Yapma

Mürekkep Seviyelerini Kontrol Etme. 55

Baskı Kalitesini İyileştirme. 55

Yazıcıyı Temizleme. 62

Sıçrayan Mürekkebi Temizleme. 63

Mürekkep Seviyelerini Kontrol Etme

Kalan gerçek mürekkep miktarını teyit etmek için, yazıcının tüm mürekkep tanklarındaki seviyeleri görsel olarak kontrol edin.

Önemli:

Mürekkep seviyesi alt çizginin altındayken yazıcının uzun süre kullanılması yazıcıya zarar verebilir.

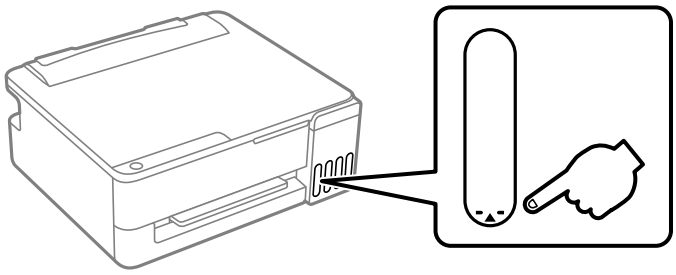

İlgili Bilgi

➡ "Mürekkep Tanklarını Doldurma" sayfa 118

Baskı Kalitesini İyileştirme

Yazdırma Kalitesini Ayarlama

Boş sayfaların çıkarıldığını, hizalanmamış dikey çizgiler, bulanık görüntüler veya yatay bantlar olduğunu fark ederseniz, **Yazdırma Kalitesi Ayarı**'ı deneyin.

Önemli:

Yazdırma Kalitesi Ayarı *yaptıktan sonra başlık temizliği gerekebilir. Başlık temizliği yaparken aşağıdaki maddeleri kontrol edin.*

- ❑ *Kafa temizleme mürekkep tüketir ve gereğinden fazla yapılamamalıdır.*
- ❑ *Mürekkep azaldığında yazdırma kafasını temizleyemeyebilirsiniz.*
- ❑ *Kafa temizleme sırasında yazıcıyı kapatmayın. Kafa temizleme işlemi tamamlanmazsa yazdırma işlemi gerçekleştiremeyebilirsiniz.*

1. Aşağıdaki URL veya QR kodundan Epson Smart Panel'i yükleyin.

   https://support.epson.net/smpdl/

2. Epson Smart Panel programını başlatın.

3. Yazıcıyı mobil cihazınıza bağlamak için Epson Smart Panel'deki talimatları izleyin.

4. Bağlantı kurulduktan sonra, ana ekranda yazıcınızın simgesini seçin.

5. **Bakım Menüsü** menüsünden **Baskı Kalitesi Ayarlaması (baskı kalitesini otomatik olarak ayarla)** öğesini seçin.

6. Ekrandaki talimatları izleyerek ayar desenini mobil cihazınızdan yazdırın ve tarayın.

   Ayarlamalar otomatik olarak gerçekleştirilir.

   Not:
   - ❏ *Mobil cihazın performansına bağlı olarak otomatik ayarlama başarısız olabilir.*
   - ❏ *Ayarlama modelini doğru bir şekilde tespit etmek, otomatik ayarlama işleminin başarılı olmasını sağlayabilir. Aşağıdaki koşulları sağlayın:*
     - ❏ Çekim ortamı uygun (yeterli aydınlık, gölgesiz ve model desensiz bir yüzeye yerleştirilmiş).
     - ❏ Kamera titremesini önlemek için mobil cihaz sabit tutuluyor. Bulanıklık algılama özelliği kullanılsa da, bu %100 doğruluk garantisi vermez.
     - ❏ İşlem sırasında mobil cihazda yeterli bellek ve depolama alanı mevcut.
   - ❏ *Kullandığınız uygulamanın sürümüne bağlı olarak, ekran düzeni, düğme adları ve kullanım prosedürleri bu kılavuzda yer alan açıklamalardan farklılık gösterebilir.*

Yazdırma Başlığını Kontrol Etme ve Temizleme

İşlemi Web Video Kılavuzları kısmından da izleyebilirsiniz. Aşağıdaki web sitesine erişin.

https://support.epson.net/publist/vlink.php?code=NPD7668

Başlıklar tıkalıysa çıktılar soluk olur, görünür bantlar vardır veya beklenmeyen renkler görülür. Başlıklar ciddi şekilde tıkandıysa boş bir sayfa yazdırılacaktır. Yazdırma kalitesi düştüğünde, önce başlıkların tıkalı olup olmadığını kontrol etmek için başlık kontrolü özelliğini kullanın. Başlıklar tıkalıysa yazdırma başlığını temizleyin.

Önemli:
- ❏ *Kafa temizliği sırasında yazıcı kapağını açmayın ya da yazıcıyı kapatmayın. Kafa temizleme işlemi tamamlanmazsa yazdırma işlemi gerçekleştiremeyebilirsiniz.*
- ❏ *Kafa temizleme mürekkep tüketir ve gereğinden fazla yapılamamalıdır.*
- ❏ *Mürekkep azaldığında yazdırma kafasını temizleyemeyebilirsiniz.*
- ❏ *Püskürtme ucu kontrolü ve Temizleniyor işlemi dönüşümlü olarak 3 kez veya Güçlü Temizleme bir kez gerçekleştirildikten sonra baskı kalitesi artmadıysa, en az 12 saat yazdırmadan bekleyin (yazıcıyı kapatmanızı öneririz) ve ardından püskürtme ucu kontrolü yapın. Baskı kalitesi hala iyileşmediyse, Temizleniyor adresini ve püskürtme ucu kontrolünü tekrar çalıştırın. Hala düzelmediyse, Güçlü Mürekkep Yıkama gerçekleştirin.*
- ❏ *Yazdırma başlığının kurumasını önlemek için güç açıkken yazıcı fişini çekmeyin.*

Yazıcının kontrol panelini kullanarak yazdırma başlığını kontrol edebilir ve temizleyebilirsiniz.

1. Yazıcıya A4- veya Letter-boyutlu düz kağıt yükleyin.

2. Yazıcıyı kapatmak için ⏻ düğmesine basın.

3. ⊽ düğmesini basılı tutarken yazıcıyı açın ve güç ışığı yanıp sönerken düğmeleri serbest bırakın.

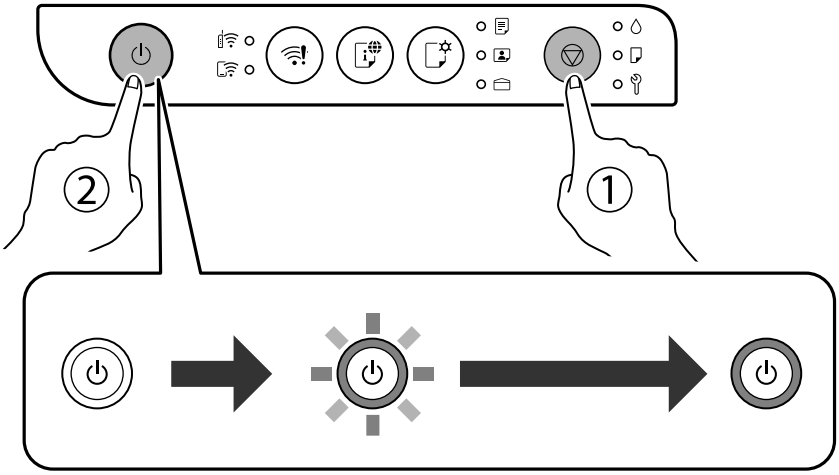

Başlık kontrolü deseni yazdırılır.

Not:
Başlık kontrolü deseninin yazdırılmaya başlaması biraz zaman alabilir.

4. Yazdırma başlığı başlıklarının tıkanıp tıkanmadığını görmek için yazdırılan deseni kontrol edin.

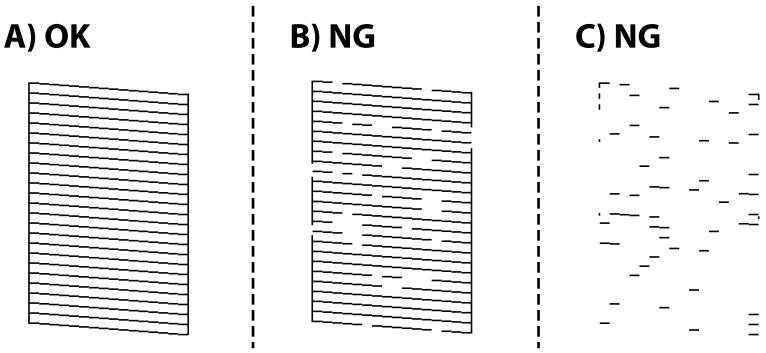

❏ A:

Tüm satırlar yazdırılır. Başka adım gerekmez.

❏ B veya B'ye yakın

Bazı başlıklar tıkalı. Güç ışığı yanıp sönünceye kadar ⊽ düğmesini beş saniye basılı tutun.

Yazdırma kafası temizliği başlar.

Not:
Yazdırma kafası temizliğinin başlatılması biraz zaman alabilir.

❏ C veya C'ye yakın

Çıktı boş bir sayfa olarak geliyorsa veya yarısından fazlası eksikse, bu, püskürtme uçlarının çoğunun tıkalı olduğunu gösterir. **Güçlü Temizleme** öğesini çalıştırın. Ayrıntılar için aşağıdaki İlgili bilgiler bölümüne bakın.

5. Güç ışığı yanıp sönmeyi kestiğinde, bir püskürtme denetimi deseni yazdırın. Tüm çizgiler tamamen yazdırılana kadar temizleme ve yazdırmayı tekrarlayın.

> **Önemli:**
> *Püskürtme ucu kontrolü ve Temizleniyor işlemi dönüşümlü olarak 3 kez veya Güçlü Temizleme bir kez gerçekleştirildikten sonra baskı kalitesi artmadıysa, en az 12 saat yazdırmadan bekleyin (yazıcıyı kapatmanızı öneririz) ve ardından püskürtme ucu kontrolü yapın. Baskı kalitesi hala iyileşmediyse, Temizleniyor adresini ve püskürtme ucu kontrolünü tekrar çalıştırın. Hala düzelmediyse, Güçlü Mürekkep Yıkama gerçekleştirin.*

Not:
Ayrıca yazıcı sürücüsünden yazdırma başlığını kontrol edebilir ve temizleyebilirsiniz.

❑ *Windows*

***Bakım** sekmesinde bulunan **Bakım** öğesine tıklayın ve ardından **Yzdrm Kafası Bşlk Kntrolü** öğesini seçin.*

❑ *Mac OS*

*Apple menüsü > **Sistem Tercihleri** (veya **Sistem Ayarları**) > **Yazıcılar ve Tarayıcılar** (veya **Yazdır ve Tara**, **Yazdır ve Faksla**) > Epson(XXXX) > **Seçenekler ve Sarf Malzemeleri** > **Yardımcı Program** > **Yazıcı Yardımcı Programını Aç** > **Yzdrm Kafası Bşlk Kntrolü***

İlgili Bilgi

➡ "Güçlü Temizleme öğesini Çalıştırma" sayfa 58
➡ "Güçlü Temizleme İşlemini Çalıştırma (Windows)" sayfa 58
➡ "Güçlü Temizlik öğesini çalıştırma (Mac OS)" sayfa 59
➡ "Güçlü Mürekkep Yıkama öğesini Çalıştırma" sayfa 59
➡ "Güçlü Mürekkep Yıkama İşlemini Çalıştırma (Windows)" sayfa 60
➡ "Mürekkep Temizlemeyi Etkinleştirme öğesini çalıştırma (Mac OS)" sayfa 60

Güçlü Temizleme öğesini Çalıştırma

Güçlü Temizleme özelliği şu durumlarda yazdırma kalitesini iyileştirebilir.

❑ Başlıkların çoğu tıkalı olduğunda.

❑ Çıktı boş bir sayfa olarak çıktığında.

Bu özelliği çalıştırmadan önce, başlıkların birçoğunun tıkalı olup olmadığını kontrol etmek için başlık kontrolü özelliğini kullanın, ardından aşağıdaki talimatları okuyun.

> **Önemli:**
> *Güçlü Temizleme işleminde kullanılan mürekkep Temizleniyor işlemindekinden fazla olduğunda.*

İlgili Bilgi

➡ "Yazdırma Başlığını Kontrol Etme ve Temizleme" sayfa 56

Güçlü Temizleme İşlemini Çalıştırma (Windows)

1. Yazıcı sürücüsü penceresine erişin.

2. **Bakım** >**Bakım** > **Yzdrm Kafası Tmzleme** > **Güçlü Temizleme** sekmesine tıklayın.

3. Ekrandaki talimatları izleyin.

> ***Önemli:***
> *Güçlü Temizleme çalıştırıldıktan sonra baskı kalitesi iyileşmediyse, en az 12 saat boyunca yazdırmadan bekleyin (yazıcıyı kapatmanızı öneririz) ve ardından bir püskürtme ucu kontrolü çalıştırın. Baskı kalitesi hala iyileşmediyse, Temizleniyor adresini ve püskürtme ucu kontrolünü tekrar çalıştırın. Hala düzelmediyse, Güçlü Mürekkep Yıkama gerçekleştirin.*

İlgili Bilgi

➡ "Yazdırma Başlığını Kontrol Etme ve Temizleme" sayfa 56
➡ "Güçlü Mürekkep Yıkama öğesini Çalıştırma" sayfa 59

Güçlü Temizlik öğesini çalıştırma (Mac OS)

1. Apple menüsü > **Yazıcılar ve Tarayıcılar** (veya **Yazdırma ve Tarama** veya **Yazdırma ve Fakslama**) kısmından **Sistem Tercihleri** (veya **Sistem Ayarları**) öğesini ve sonra yazıcıyı seçin.
2. **Seçenekler ve Sarf Malzemeleri** > **Yardımcı Program** > **Yazıcı Yardımcı Programını Aç** öğesini tıklatın.
3. **Yzdrm Kafası Tmzleme** > **Güçlü Temizlik** öğesine tıklayın.
4. Ekrandaki talimatları izleyin.

> ***Önemli:***
> *Güçlü Temizlik çalıştırıldıktan sonra baskı kalitesi iyileşmediyse, en az 12 saat boyunca yazdırmadan bekleyin (yazıcıyı kapatmanızı öneririz) ve ardından bir püskürtme ucu kontrolü çalıştırın. Baskı kalitesi hala iyileşmediyse, Temizleniyor adresini ve püskürtme ucu kontrolünü tekrar çalıştırın. Hala düzelmediyse, Mürekkep Temizlemeyi Etkinleştirme gerçekleştirin.*

İlgili Bilgi

➡ "Yazdırma Başlığını Kontrol Etme ve Temizleme" sayfa 56
➡ "Güçlü Mürekkep Yıkama öğesini Çalıştırma" sayfa 59

Güçlü Mürekkep Yıkama öğesini Çalıştırma

Güçlü Mürekkep Yıkama yardımcı programı, mürekkep tüpleri içindeki mürekkebi değiştirmenize yardımcı olur. Aşağıdaki durumlarda yazdırma kalitesini iyileştirmek için bu özelliği kullanmanız gerekebilir.

- ❏ Mürekkep seviyeleri mürekkep tankı pencerelerinde görülmeyecek kadar düşük olduğunda yazdırma işi yaptınız veya kafa temizliğini çalıştırdınız.
- ❏ Püskürtme ucu kontrolünü ve temizleniyor işlemini üç kez veya Güçlü Temizleme işlemini bir kez gerçekleştirdiniz, en az 12 saat yazdırmadan beklediniz, temizleniyor işlemini tekrar gerçekleştirdiniz, ancak tüm püskürtme ucu kontrol çizgileri hala tam olarak yazdırılmıyor.

Bu işlemi gerçekleştirmeden önce aşağıdaki talimatları okuyun.

Önemli:

Mürekkep tanklarında yeterli miktarda mürekkep bulunduğundan emin olun.

Tüm mürekkep tanklarının en az üçte birinin dolu olduğunu görsel olarak onaylayın. Güçlü Mürekkep Yıkama sırasında mürekkep seviyelerinin düşük olması ürüne zarar verebilir.

Önemli:

Mürekkep bakım kutusuna bırakılacaktır. Bakım kutusu dolarsa, yazdırmaya devam etmek için yedek bir bakım kutusu hazırlamanız ve takmanız gerekir.

Not:
Mürekkep seviyeleri veya bakım kutusundaki boş alan Güçlü Mürekkep Yıkama için yetersiz olduğunda, bu işlemi gerçekleştiremezsiniz. Bu durumda bile, bakım kutusunda yazdırmaya devam etmek için yeterli mürekkep ve boş alan olabilir.

Güçlü Mürekkep Yıkama İşlemini Çalıştırma (Windows)

1. Yazıcı sürücüsü penceresine erişin.
2. **Bakım** sekmesinde bulunan **Bakım** öğesine tıklayın ve ardından **Güçlü Mürekkep Yıkama** öğesini seçin.
3. Ekrandaki talimatları izleyin.

Önemli:

Tüm püskürtme ucu kontrol çizgileri Güçlü Mürekkep Yıkama çalıştırıldıktan sonra hala tam olarak yazdırılmamışsa, Epson destek ile iletişime geçin.

İlgili Bilgi

➡ "Yazdırma Başlığını Kontrol Etme ve Temizleme" sayfa 56

Mürekkep Temizlemeyi Etkinleştirme öğesini çalıştırma (Mac OS)

1. Apple menüsü > **Yazıcılar ve Tarayıcılar** (veya **Yazdırma ve Tarama** veya **Yazdırma ve Fakslama**) kısmından **Sistem Tercihleri** (veya **Sistem Ayarları**) öğesini ve sonra yazıcıyı seçin.
2. **Seçenekler ve Sarf Malzemeleri** > **Yardımcı Program** > **Yazıcı Yardımcı Programını Aç** öğesini tıklatın.
3. **Mürekkep Temizlemeyi Etkinleştirme** öğesine tıklayın.
4. Ekrandaki talimatları izleyin.

Önemli:

Tüm püskürtme ucu kontrol çizgileri Mürekkep Temizlemeyi Etkinleştirme çalıştırıldıktan sonra hala tam olarak yazdırılmamışsa, Epson destek ile iletişime geçin.

İlgili Bilgi

➡ "Yazdırma Başlığını Kontrol Etme ve Temizleme" sayfa 56

Başlık tıkanmasını önleme

Yazıcı çalışırken elektrik kablosu çıkarıldığında veya elektrik kesintisi olduğunda, yazdırma başlığı düzgün kapatılmayabilir. Yazdırma başlığı olduğu gibi bırakılırsa kuruyacak ve püskürtme uçları (mürekkep çıkışları) tıkanacaktır.

Yazıcıyı açıp kapatırken her zaman güç düğmesini kullanın.

Güç kablosunun bağlantısını kesmeden önce güç ışığının sönük olduğunu kontrol edin.

Kapatılmazsa mürekkebin kendisi kuruyabilir. Dolma kalemin veya yağ ölçer kaleminin kurumasını önlemek için kapağını kapattığınız gibi mürekkebin kurumasını önlemek için yazdırma başlığının düzgün kapatıldığından emin olun.

Bu gibi durumlarda, yazdırma başlığını kapatmak için yazıcıyı en kısa sürede yeniden açıp kapatın.

Yazdırma Başlığını Hizalama

Dikey veya yatay çizgilerin yanlış hizalandığını veya görüntülerin bulanık olduğunu fark ederseniz, yazdırma başlığını hizalayın.

Yazdırma Kafasını Hizalama — Windows

1. Yazıcıya A4- veya Letter-boyutlu düz kağıt yükleyin.
2. Yazıcı sürücüsü penceresine erişin.
3. **Bakım** sekmesinde bulunan **Bakım** öğesine tıklayın ve ardından **Yazdırma Kafası Hizalama** öğesini seçin.
4. Ekrandaki talimatları izleyin.

Yazdırma Kafasını Hizalama — Mac OS

1. Yazıcıya A4- veya Letter-boyutlu düz kağıt yükleyin.
2. Apple menüsü > **Yazıcılar ve Tarayıcılar** (veya **Yazdırma ve Tarama** veya **Yazdırma ve Faks**) içinden **Sistem Tercihleri** (veya **Sistem Ayarları**) öğesini ve ardından yazıcıyı seçin.
3. **Seçenekler ve Sarf Malzemeleri** > **Yardımcı Program** > **Yazıcı Yardımcı Programını Aç** öğesini tıklatın.
4. **Yazdırma Kafası Hizalama** öğesine tıklayın.
5. Ekrandaki talimatları izleyin.

Mürekkep Lekeleri için Kağıt Yolunu Temizleme

Çıktılar lekeli veya eskimiş görünüyorsa, içerideki ruloyu temizleyin.

> ***Önemli:***
> *Yazıcının içini temizlemek için kağıt mendil kullanmayın. Yazdırma başlığı başlıkları tiftikle tıkanabilir.*

Kağıt Yolunu Temizleme — Windows

1. Yazıcı sürücüsü penceresine girin.
2. **Kağıt Kılavuzu Temizleme** sekmesinde **Bakım** öğesine tıklayın.
3. Ekrandaki talimatları izleyin.

Kağıt Yolunu Temizleme — Mac OS

1. Apple menüsü > **Yazıcılar ve Tarayıcılar** (veya **Yazdırma ve Tarama** veya **Yazdırma ve Faks**) içinden **Sistem Tercihleri** (veya **Sistem Ayarları**) öğesini ve ardından yazıcıyı seçin.
2. **Seçenekler ve Sarf Malzemeleri** > **Yardımcı Program** > **Yazıcı Yardımcı Programını Aç** öğesini tıklatın.
3. **Kağıt Kılavuzu Temizleme** öğesine tıklayın.
4. Ekrandaki talimatları izleyin.

Yazıcıyı Temizleme

Bileşenler ve muhafaza kirli veya tozluysa yazıcıyı kapatın ve bunları suyla nemlendirilmiş yumuşak, temiz bir bezle temizleyin. Kiri gideremiyorsanız, nemli beze az miktarda hafif deterjan eklemeyi deneyin.

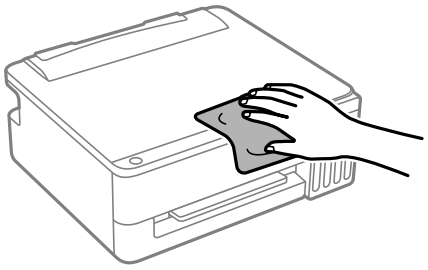

Önemli:

- ❑ *Yazıcı mekanizması veya elektrikli bileşenler içine su girmemesine dikkat edin. Aksi halde, yazıcı hasar görebilir.*
- ❑ *Bileşenleri temizlemek için kesinlikle alkol veya boya tineri kullanmayın. Bu kimyasallar zarar verebilir.*
- ❑ *Aşağıdaki çizimde gösterilen parçalara dokunmayın. Bu, arızaya neden olabilir.*

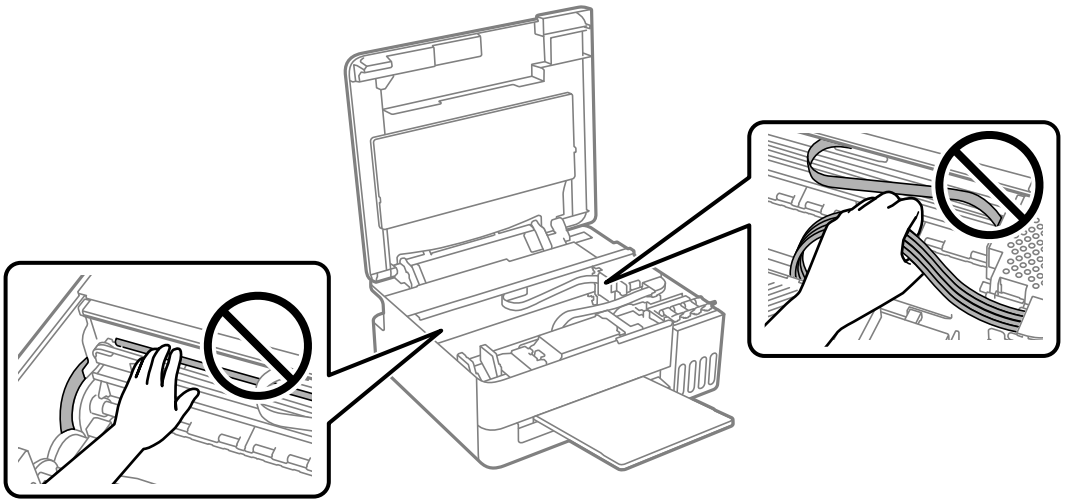

Sıçrayan Mürekkebi Temizleme

Mürekkep sıçrarsa şu yollarla temizleyin.

- ❑ Tank çevresindeki alana mürekkep yapışırsa havsız, temiz bir bez veya kulak temizleme çubuğu kullanarak mürekkebi temizleyin.
- ❑ Mürekkep masaya veya yere dökülürse hemen silin. Mürekkep kuruduktan sonra lekenin giderilmesi zor olacaktır. Lekenin yayılmasını önlemek için mürekkebi kuru bir bezle toplayın ve daha sonra da nemli bir bezle silin.
- ❑ Mürekkep elinize bulaşırsa, ellerinizi su ve sabunla yıkayın.

Şu Durumlarda

Bilgisayar Olarak Değiştirirken. 65

Güç Tasarrufu. 65

Wi-Fi Bağlantınızı Devre Dışı Bırakma. 66

Yazıcıdan Beslenen Toplam Sayfa Miktarını Kontrol Etme. 66

Uygulamaları Ayrı Ayrı Yükleme. 67

Ağ Bağlantısını Yeniden Ayarlama. 70

Mobil Bir Cihazı ve Yazıcıyı Doğrudan Bağlama (Wi-Fi Direct). 80

Yazıcı Bağlantısını Ekleme veya Değiştirme. 82

Yazıcıyı Taşıma ve Depolama. 85

Bilgisayar Olarak Değiştirirken

Yeni bilgisayara yazıcı sürücüsünü ve diğer yazılımları yüklemeniz gerekir.

ABD, Kanada ve Latin Amerika

Aşağıdaki web sitesine erişin ve ürününüz için arama yapın. Ürününüzün yazılım paketini indirerek çalıştırın ve kurulum programını çalıştırmak için ekrandaki talimatları izleyin.

https://support.epson.com

Diğer Bölgeler

Aşağıdaki web sitesine erişin ve sonra ürünün adını girin. **Kurulum** öğesine gidin ve sonra ayarlamayı başlatın. Ekrandaki talimatları izleyin.

https://epson.sn

Güç Tasarrufu

Belli bir süre hiçbir işlem yapılmazsa yazıcı uyku moduna girer ya da otomatik olarak kapanır. Güç yönetimi uygulanmadan önceki süreyi ayarlayabilirsiniz. Herhangi bir artış, ürünün enerji verimliliğini etkileyecektir. Herhangi bir değişiklik yapmadan önce lütfen çevreyi düşünün.

Yazıcı, satın alındığı konuma bağlı olarak, belirli bir süre boyunca ağa bağlanmadığında otomatik olarak kapatan bir özelliğe sahip olabilir.

https://www.epson.eu/energy-consumption

Güç Tasarrufu — Windows

1. Yazıcı sürücüsü penceresine erişin.
2. **Bakım** sekmesinde **Yazıcı ve Seçenek Bilgileri** öğesini tıklatın.
3. Aşağıdakilerden birini yapın.

   Not:
   *Ürünü satın aldığınız yere bağlı olarak ürününüzde **Kapanma Zamanlayıcısı** özelliği ya da **Etkin Değilse Kapat** ve **Bağlantı Kesilirse Kapat** özellikleri bulunabilir.*

   - ❏ **Uyku Zamanlayıcısı** ayarından yazıcının uyku moduna girmeden önce geçecek süreyi seçin ve **Gönderim** öğesine tıklayın. Yazıcıyı otomatik kapatmak için **Kapanma Zamanlayıcısı** ayarından süreyi seçin ve **Gönderim** öğesine tıklayın.
   - ❏ **Uyku Zamanlayıcısı** ayarından yazıcının uyku moduna girmeden önce geçecek süreyi seçin ve **Gönderim** öğesine tıklayın. Yazıcıyı otomatik olarak kapatmak için **Etkin Değilse Kapat** veya **Bağlantı Kesilirse Kapat** ayarından süreyi seçin ve ardından **Gönderim** öğesine tıklayın.
4. **Tamam** öğesini tıklatın.

İlgili Bilgi

➡ "Bilgisayardan Yazdırma İçin Uygulama (Windows Yazıcı Sürücüsü)" sayfa 145

Güç Tasarrufu — Mac OS

1. Apple menüsü > **Yazıcılar ve Tarayıcılar** (veya **Yazdırma ve Tarama** veya **Yazdırma ve Faks**) içinden **Sistem Tercihleri** (veya **Sistem Ayarları**) öğesini ve ardından yazıcıyı seçin.

2. **Seçenekler ve Sarf Malzemeleri** > **Yardımcı Program** > **Yazıcı Yardımcı Programını Aç** öğesini tıklatın.

3. **Yazıcı Ayarları** öğesine tıklayın.

4. Aşağıdakilerden birini yapın.

   Not:
   *Ürünü satın aldığınız yere bağlı olarak ürününüzde **Kapanma Zamanlayıcısı** özelliği ya da **Etkin Değilse Kapat** ve **Bağlantı Kesilirse Kapat** özellikleri bulunabilir.*

   - ❑ **Uyku Zamanlayıcısı** ayarından yazıcının uyku moduna girmeden önce geçecek süreyi seçin ve **Uygula** öğesine tıklayın. Yazıcıyı otomatik kapatmak için **Kapanma Zamanlayıcısı** ayarından süreyi seçin ve **Uygula** öğesine tıklayın.
   - ❑ **Uyku Zamanlayıcısı** ayarından yazıcının uyku moduna girmeden önce geçecek süreyi seçin ve **Uygula** öğesine tıklayın. Yazıcıyı otomatik olarak kapatmak için **Etkin Değilse Kapat** veya **Bağlantı Kesilirse Kapat** ayarından süreyi seçin ve ardından **Uygula** öğesine tıklayın.

Wi-Fi Bağlantınızı Devre Dışı Bırakma

Yazıcınızla artık bir Wi-Fi (kablosuz LAN) bağlantısı kullanmanız gerekmiyorsa, bunu devre dışı bırakabilirsiniz.

Gereksiz Wi-Fi sinyallerini kaldırarak bekleme gücünüzdeki yükü de azaltabilirsiniz.

1. Yazıcı açıksa kapatın.

2. düğmesini basılı tutarken yazıcıyı açın.

   Varsayılan ağ ayarları geri yüklenir ve Wi-Fi bağlantısı devre dışı bırakılır.

   Not:
   Wi-Fi'yi tekrar kullanmak için ağ ayarlarını yeniden yapılandırmanız gerekir.

İlgili Bilgi

➡ "Düğme ve İşlevler" sayfa 20

Yazıcıdan Beslenen Toplam Sayfa Miktarını Kontrol Etme

Yazıcıdan beslenen toplam sayfa miktarını kontrol edebilirsiniz. Bilgiler püskürtme ucu kontrol deseninde gösterilir.

1. Yazıcıya A4- veya Letter-boyutlu düz kağıt yükleyin.

2. Yazıcıyı kapatmak için düğmesine basın.

3. ⊘ düğmesini basılı tutarken yazıcıyı açın ve güç ışığı yanıp sönerken düğmeleri serbest bırakın.

Not:
Ayrıca yazıcı sürücüsünden beslenen toplam sayfa sayısını kontrol edebilirsiniz.

❑ *Windows*

***Bakım** sekmesinde **Yazıcı ve Seçenek Bilgileri** öğesini tıklatın.*

❑ *Mac OS*

*Apple menüsü > **Sistem Tercihleri** (veya **Sistem Ayarları**) > **Yazıcılar ve Tarayıcılar** (veya **Yazdır ve Tara**, **Yazdır ve Faksla**) > Epson(XXXX) > **Seçenekler ve Sarf Malzemeleri** > **Yardımcı Program** > **Yazıcı Yardımcı Programını Aç** > **Yazıcı ve Seçenek Bilgileri***

Uygulamaları Ayrı Ayrı Yükleme

Bilgisayarınızı ağa bağlayın ve web sitesinden uygulamaların en son sürümünü yükleyin. Bilgisayarınızda yönetici olarak oturum açın. Bilgisayar sorarsa yönetici parolasını girin.

Not:
❑ *Uygulamayı tekrar yüklerken uygulamayı öncelikle kaldırmanız gerekir.*

❑ *En son uygulamaları Epson web sitesinden indirebilirsiniz.*

https://www.epson.com

❑ *Windows Server işletim sistemlerini kullanıyorsanız, Epson Software Updater öğesini kullanamazsınız. En son uygulamaları Epson web sitesinden indirin.*

1. Yazıcının ve bilgisayarın iletişim için kullanılabilir olduğundan ve yazıcının Internet'e bağlı olduğundan emin olun.

2. Epson Software Updater programını başlatın.

   Ekran görüntüsü Windows'tan bir örnektir.

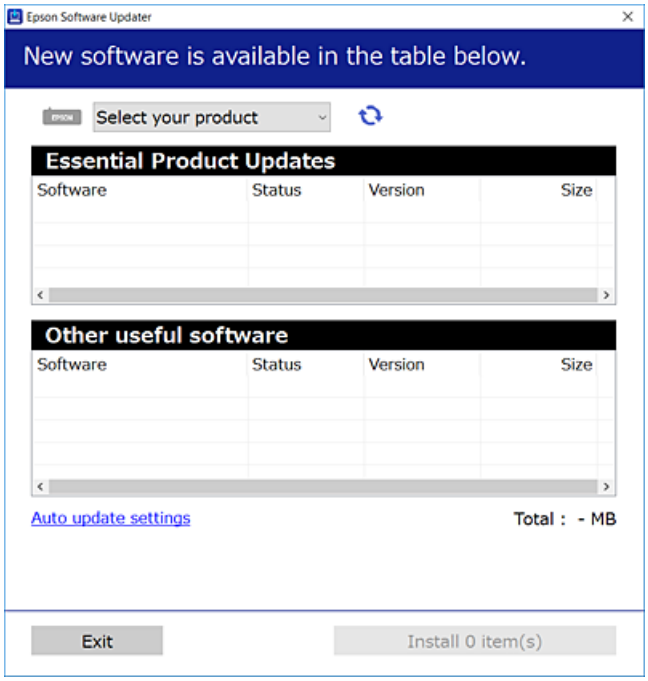

3. Yazıcınızı seçin ve sonra kullanılabilir en son uygulamaları kontrol etmek için öğesine tıklayın.

4. Yüklemek veya güncellemek istediğiniz öğeleri seçin ve yükle düğmesine tıklayın.

> ***Önemli:***
>
> *Güncelleme tamamlanana kadar yazıcıyı kapatmayın veya fişini çıkarmayın. Aksi halde yazıcıda arızayla sonuçlanabilir.*

İlgili Bilgi

➡ "Yazılım ve Bellenimi Güncelleme İçin Uygulama (Epson Software Updater)" sayfa 147

Orijinal bir Epson yazıcı sürücüsü yüklü olup olmadığını kontrol etme — Windows

Aşağıdaki yöntemlerden birini kullanarak orijinal bir Epson yazıcı sürücüsünün bilgisayarınızda yüklü olup olmadığını kontrol edebilirsiniz.

❑ Windows 11/Windows Server 2025

Başlat düğmesine tıklayın, **Ayarlar** > **Bluetooth ve aygıtlar** > **Yazıcılar ve tarayıcılar** öğelerini seçin ve **İlgili ayarlar**altında **Yazdırma sunucusu özellikleri** öğesine tıklayın.

❑ Windows 10/Windows 8.1/Windows 8/Windows 7/Windows Server 2022/Windows Server 2019/Windows Server 2016/Windows Server 2012 R2/Windows Server 2012/Windows Server 2008 R2

Donanım ve Ses'te **kontrol paneli** > **Aygıtları ve yazıcıları görüntüle**'yi (**Yazıcılar**, **Yazıcılar ve Fakslar**) seçin, yazıcı simgesine ve ardından pencerenin üst kısmındaki **Yazdırma sunucusu özellikleri**'ne tıklayın.

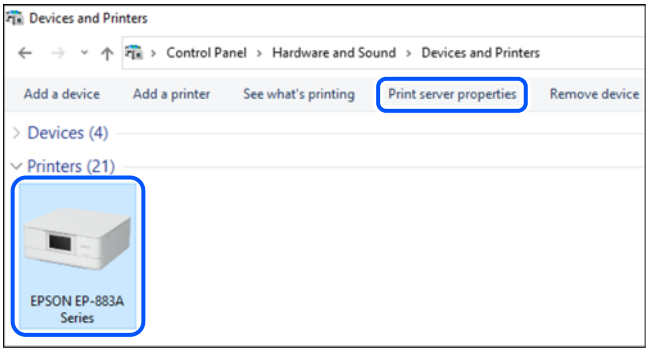

❑ Windows Server 2008

Yazıcılar klasörüne sağ tıklayın ve **Yönetici olarak çalıştır** > **Sunucu Özellikleri**'ne tıklayın.

Sürücüler sekmesine tıklayın. Yazıcınızın adı listede görüntülenirse orijinal bir Epson yazıcı sürücüsü bilgisayarınıza yüklenir.

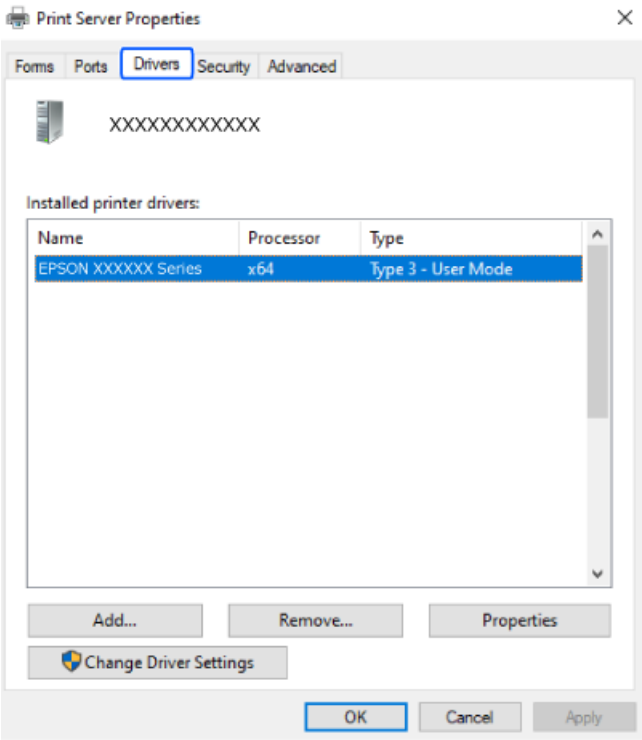

İlgili Bilgi

➡ "Uygulamaları Ayrı Ayrı Yükleme" sayfa 67

Orijinal bir Epson yazıcı sürücüsü yüklü olup olmadığını kontrol etme — Mac OS

Aşağıdaki yöntemlerden birini kullanarak orijinal bir Epson yazıcı sürücüsünün bilgisayarınızda yüklü olup olmadığını kontrol edebilirsiniz.

Apple menüsü > **Yazıcılar ve Tarayıcılar** (veya **Yazdırma ve Tarama**, **Yazdırma ve Fakslama**) kısmından **Sistem Tercihleri** (veya **Sistem Ayarları**) öğesini ve sonra yazıcıyı seçin. **Seçenekler ve Malzemeler** üzerine tıkladığınızda

Seçenekler sekmesi ve **İzlence** sekmesi görüntülenirse ve **İzlence** sekmesine tıkladığınızda **Yazıcı İzlencesi'ni Aç** düğmesi görüntüleniyorsa, bilgisayarınız orijinal bir Epson yazıcı sürücüsü zaten yüklüdür.

İlgili Bilgi

➡ "Uygulamaları Ayrı Ayrı Yükleme" sayfa 67

Ağ Bağlantısını Yeniden Ayarlama

Yazıcı ağının aşağıdaki durumlarda yapılandırılması gerekir.

❑ Ağ bağlantısı olan bir yazıcı kullanırken

❑ Ağ ortamınız değiştiğinde

❑ Kablosuz yönlendiriciyi değiştirirken

❑ Bağlantı yöntemini bilgisayara değiştirme

Bir Bilgisayara Bağlanırken Ayarların Yapılması

Aşağıdaki yöntemlerden birini kullanarak yükleyiciyi çalıştırabilirsiniz.

Web sitesini ayarlama

ABD, Kanada ve Latin Amerika

Aşağıdaki web sitesine erişin ve ürününüz için arama yapın. Ürününüzün yazılım paketini indirerek çalıştırın ve kurulum programını çalıştırmak için ekrandaki talimatları izleyin.

https://support.epson.com

Diğer Bölgeler

Aşağıdaki web sitesine erişin ve sonra ürünün adını girin. **Kurulum** öğesine gidin ve sonra ayarlamayı başlatın.

https://epson.sn

İşlemi Web Video Kılavuzları kısmından da izleyebilirsiniz. Aşağıdaki web sitesine erişin.

https://support.epson.net/publist/vlink.php?code=NPD7415

Yazılım diskini kullanarak kurulum

Yazıcınız bir yazılım diskiyle birlikte geldiyse ve disk sürücülü bir Windows bilgisayar kullanıyorsanız, diski bilgisayara takın ve ardından ekrandaki yönergeleri izleyin.

Bir Mobil Cihaza Bağlanırken Ayarların Yapılması

Aynı kablosuz ağa bağlı olduklarında yazıcıyı mobil cihazınızdan kullanabilirsiniz.

ABD, Kanada ve Latin Amerika

Aşağıdakilere sahip olduğunuzdan emin olun.

- ❏ Kablosuz ağa bağlı, Bluetooth özelliği etkin ve Epson Smart Panel uygulaması yüklü bir mobil cihaz (Epson Smart Panel iOS ve Android cihazlar için mevcuttur)
- ❏ Kablosuz ağ adı (SSID) ve parola

Not:
Bluetooth bağlantısı oluşturmak ve sürdürmek için mobil cihazınız yazıcıya yeterince yakın olmalıdır.

Ürünün açık ve yazdırmaya hazır olduğundan emin olun.

Not:
Kablosuz yazdırmayı ayarlamadan önce ilk kurulumu ve mürekkep kurulumunu gerçekleştirmelisiniz

Epson Smart Panel uygulamasını açın.

Aşağıdakilerden birini yapın:

- ❏ Uygulama ürünü otomatik olarak tanırsa, kablosuz bağlantıyı kurmak için ekrandaki talimatları izleyin.
- ❏ Uygulama ürünü otomatik olarak tanımazsa, + simgesini seçin, yeni bir ürün ayarlama seçeneğini belirleyin ve ekrandaki talimatları izleyin.

Diğer Bölgeler

Yeni bir bağlantı kurmak için, yazıcıya bağlamak istediğiniz mobil cihazdan aşağıdaki web sitesine erişin. Ürün adını girin, Kurulum kısmına gidin ve ardından kurulumu başlatın.

https://epson.sn

İşlemi Web Video Kılavuzları kısmından izleyebilirsiniz. Aşağıdaki web sitesine erişin.

https://support.epson.net/publist/vlink.php?code=VC00006

Not:
Mobil cihazınız ile yazıcı arasındaki bağlantıyı önceden kurduysanız ancak yeniden yapılandırmanız gerekiyorsa, bunu Epson Smart Panel gibi bir uygulamadan yapabilirsiniz.

W-Fi Ayarlarını Kontrol Panelinden Yapma

Yazıcı bağlantısını kurmak için bir bilgisayar veya mobil cihaz kullanmıyorsanız, bunu kontrol panelinden yapabilirsiniz.

Yazıcının kontrol panelinden birçok yolla ağ ayarlarını yapabilirsiniz. Kullandığınız ortamla ve koşullarla eşleşen bağlantı yöntemini seçin.

Basmalı Düğme Kurulumunu (WPS) Kullanarak Wi-Fi Ayarlarını Yapılandırma

Kablosuz yönlendiricide bir düğmeye basarak bir Wi-Fi ağını otomatik ayarlayabilirsiniz. Aşağıdaki koşullar karşılandığında, bu yöntemi kullanarak ayarlayabilirsiniz.

❏ Kablosuz yönlendirici WPS (Wi-Fi Korumalı Kurulumu) ile uyumludur.

❏ Kablosuz yönlendiricide bir düğmeye basarak geçerli Wi-Fi bağlantısı kurulmuştur.

Not:
Düğmeyi bulamıyorsanız veya yazılımı kullanarak ayarlarsanız, kablosuz yönlendiriciyle sağlanan belgelere bakın.

1. Güvenlik ışıkları yanıp sönene kadar kablosuz yönlendiricide [WPS] düğmesini basılı tutun.

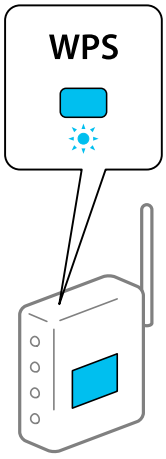

[WPS] düğmesinin nerede olduğunu bilmiyorsanız veya kablosuz yönlendiricide hiç düğme yoksa ayrıntılar için kablosuz yönlendiricinizle sağlanan belgelere bakın.

2. Yazıcıdaki düğmesini ışığı ve ışığı dönüşümlü olarak yanıp sönene kadar en az 5 saniye basılı tutun.

Bağlantı ayarı başlatılacaktır. Bir bağlantı kurulduğunda, ışığı yanar.

Not:
ışığı ve ışığı sırayla yanıp sönerken yazıcı bir bağlantı hatası durumundadır. Bu durumda yazıcıdaki düğmesine basın, kablosuz yönlendiriciyi yeniden başlatın, yazıcıya yaklaştırın ve tekrar deneyin. Hala çalışmıyorsa bir ağ bağlantısı raporu yazdırın ve çözümü kontrol edin.

PIN Kodu Kurulumu (WPS) ile Wi-Fi Ayarlarını Yapılandırma

Ağ durum sayfasında yazılı bir PIN kodu kullanarak bir kablosuz yönlendiriciye bağlanabilirsiniz. Bir kablosuz yönlendirici WPS (Wi-Fi Korumalı Kurulumu) özellikliyse ayarlamak için bu yöntemi kullanabilirsiniz. Kablosuz yönlendiriciye bir PIN kodu girmek için bir bilgisayar kullanın.

1. Yazıcıya kağıt yükleyin.

   "Arka Kağıt Besleyiciye Kağıt Yükleme" sayfa 28

2. Yazıcıdaki düğmesine en az 5 saniye basılı tutun.

   Ağ durumu sayfası yazdırılır.

   Not:
   düğmesini en az 5 saniye içinde bırakırsanız, bir ağ bağlantısı raporu yazdırılır. PIN kodu bilgisinin bu raporda yazılmadığını unutmayın.

3. düğmesini basılı tutarken, ışığı ve ışığı sırayla yanıp sönene kadar düğmesine basın.

4. Ağ durumu sayfasının [WPS-PIN Code] sütununda yazılı PIN kodunu (sekiz basamaklı bir sayı) kablosuz yönlendiriciye göndermek için iki dakika içinde bilgisayarınızı kullanın.

   Bir bağlantı kurulduğunda, ışığı yanar.

   Not:
   - *Bir PIN kodu girme hakkında ayrıntılar için kablosuz yönlendiricinizle sağlanan belgelere bakın.*
   - *ışığı ve ışığı sırayla yanıp sönerken yazıcı bir bağlantı hatası durumundadır. Bu durumda yazıcıdaki düğmesine basın, kablosuz yönlendiriciyi yeniden başlatın, yazıcıya yaklaştırın ve tekrar deneyin. Hala çalışmıyorsa bir ağ bağlantısı raporu yazdırın ve çözümü kontrol edin.*

Yazıcının Ağ Bağlantı Durumunu Kontrol Etme (Ağ Bağlantısı Raporu)

Yazıcı ve yönlendirici arasındaki ağ bağlantısının durumunu kontrol etmek için bir rapor yazdırabilirsiniz.

1. Yazıcıya kağıt yükleyin.

2. düğmesine basın.

   Ağ bağlantısı raporu yazdırılır.

   Bir hata oluştuysa, ağ bağlantısı raporunu kontrol edin ve olası nedenleri ve çözümleri gözden geçirin.

İlgili Bilgi

➡ "Ağ Bağlantısı Raporu Hakkında Mesaj ve Çözümler" sayfa 74

Ağ Bağlantısı Raporu Hakkında Mesaj ve Çözümler

Ağ bağlantısı raporundaki mesaj ve hata kodlarını kontrol edin ve sonra çözümleri izleyin.

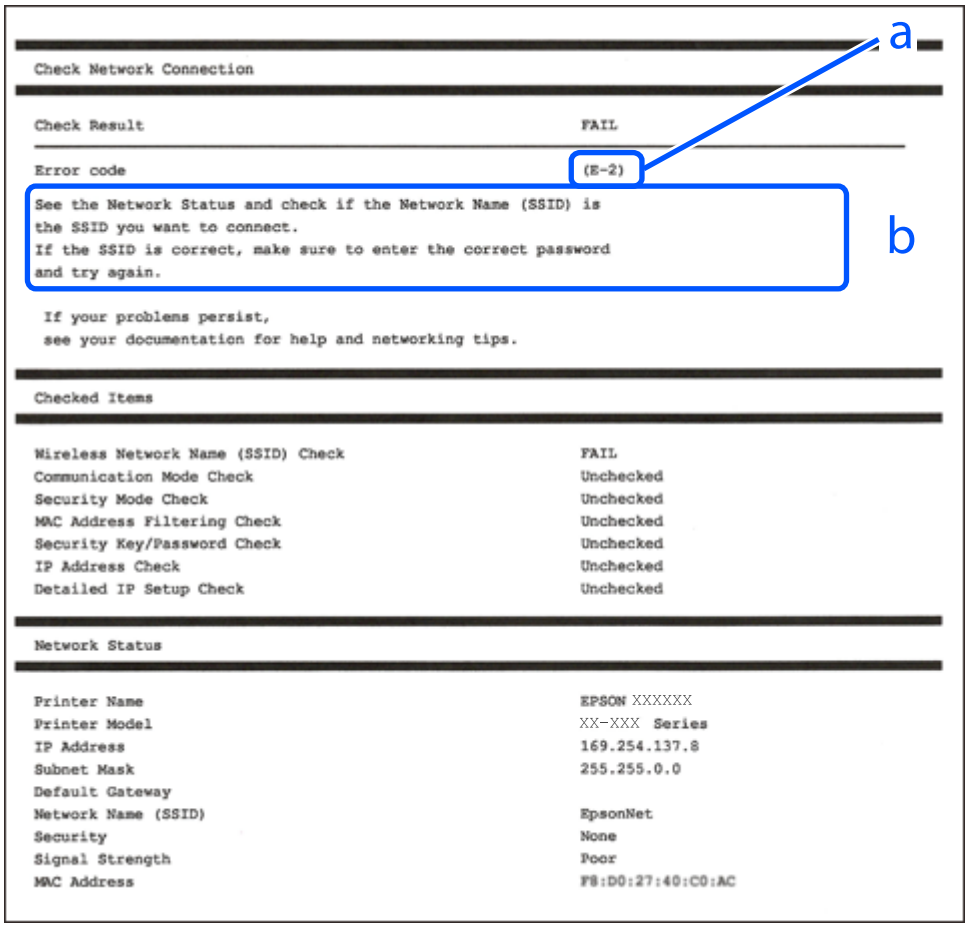

a. Hata kodu

b. Ağ Ortamındaki Mesajlar

İlgili Bilgi

➡ "E-1" sayfa 75
➡ "E-2, E-3, E-7" sayfa 75
➡ "E-5" sayfa 76
➡ "E-6" sayfa 76
➡ "E-8" sayfa 77

➡ "E-9" sayfa 77
➡ "E-10" sayfa 77
➡ "E-11" sayfa 78
➡ "E-12" sayfa 78
➡ "E-13" sayfa 79
➡ "Ağ Ortamındaki Mesaj" sayfa 80

E-1

Çözümler:

- ❑ Hub veya diğer ağ aygıtlarının açık olduğundan emin olun.
- ❑ Yazıcıyı Wi-Fi ile bağlamak istiyorsanız, devre dışı bırakılacağından yazıcı için Wi-Fi ayarlarını yeniden yapın.

İlgili Bilgi

➡ "W-Fi Ayarlarını Kontrol Panelinden Yapma" sayfa 71

E-2, E-3, E-7

Çözümler:

- ❑ Kablosuz yönlendiricinizin açık olduğundan emin olun.
- ❑ Bilgisayarınızın veya diğer aygıtların kablosuz yönlendiriciye düzgün bağlandığını kontrol edin.
- ❑ Kablosuz yönlendiriciyi kapatın. Yaklaşık 10 saniye bekleyin ve sonra açın.
- ❑ Yazıcıyı kablosuz yönlendiriciye yakın bir yere koyun ve aralarındaki engelleri kaldırın.
- ❑ SSID'yi el ile girdiyseniz, doğru olup olmadığını kontrol edin. Ağ bağlantısı raporunun **Ağ Durumu** kısmından SSID'ye bakın.
- ❑ Bir kablosuz yönlendiricinin birden fazla SSID'si varsa görüntülenen SSID'yi seçin. SSID uyumlu olmayan bir frekans kullanıyorsa, yazıcı bunu görüntülemeyecektir.
- ❑ Ağ bağlantısını kurmak için düğme ayarını kullanıyorsanız kablosuz yönlendiricinizin WPS'yi desteklediğinden emin olun. Kablosuz yönlendiriciniz WPS'yi desteklemiyorsa düğme ayarını kullanamazsınız.
- ❑ Kablosuz yönlendiriciyi bağlamadan önce SSID'nizi ve parolanızı bildiğinizden emin olun. Varsayılan ayarlarıyla bir kablosuz yönlendirici kullanıyorsanız, SSID ve parola erişim noktasındaki etiket üzerindedir. SSID ve parolanızı bilmiyorsanız, kablosuz yönlendiriciyi ayarlayan kişiye başvurun veya kablosuz yönlendiriciyle sağlanan belgelere bakın.
- ❑ İnternet paylaşımlı bir mobil cihazdan üretilen bir SSID'ye bağlanmak istiyorsanız, mobil cihazla sağlanan belgelerdeki SSID ve parolayı kontrol edin.

❏ Wi-Fi bağlantınız aniden kesilirse aşağıdaki durumları kontrol edin. Bu durumlardan herhangi biri varsa aşağıdaki web sitesinden yazılımı indirerek ve çalıştırarak ağ ayarlarınızı sıfırlayın.

https://support.epson.com (ABD, Kanada ve Latin Amerika)

https://epson.sn > **Kurulum** (Diğer bölgeler)

❏ Basmalı düğme kurulumu kullanılarak ağa bir mobil cihaz eklendi.

❏ Yazıcı, basmalı düğme kurulumu dışında bir yöntemle ağa bağlandı.

❏ Kablosuz yönlendirici değiştirildi.

İlgili Bilgi

➡ "Ağ Bağlantısını Yeniden Ayarlama" sayfa 70
➡ "W-Fi Ayarlarını Kontrol Panelinden Yapma" sayfa 71

E-5

Çözümler:

❏ Erişim noktası güvenlik türünün aşağıdakilerden biri olarak ayarlandığından emin olun. Başka bir şeye ayarlıysa, kablosuz yönlendiricideki güvenlik türünü değiştirin.

❏ WEP-64 bit (40 bit)

❏ WEP-128 bit (104 bit)

❏ WPA PSK (TKIP/AES)*

❏ WPA2 PSK (TKIP/AES)*

❏ WPA3-SAE (AES)

* WPA PSK, WPA Kişisel olarak da bilinir. WPA2 PSK, WPA2 Kişisel olarak da bilinir.

❏ Kablosuz yönlendiriciyi kapatın. Yaklaşık 10 saniye bekleyin ve ardından açın.

❏ Yazıcının ağ ayarlarını tekrar yapın.

E-6

Çözümler:

❏ MAC adresi filtrelemesi etkinleştirilmişse, yazıcının MAC adresini filtrelenmeyecek şekilde kaydedin. Ayrıntılar için kablosuz yönlendiriciyle birlikte verilen belgelere bakın. Yazıcının MAC adresini ağ bağlantısı raporundaki **Ağ Durumu** bölümünden kontrol edebilirsiniz.

❏ Kablosuz yönlendiriciniz WEP güvenliğiyle paylaşımlı kimlik doğrulaması kullanıyorsa, kimlik doğrulama anahtarının ve dizinin doğru olduğundan emin olun.

❏ Kablosuz yönlendiricideki bağlanabilir cihaz sayısı, bağlamak istediğiniz ağ cihazı sayısından azsa, bağlanabilir cihaz sayısını artırmak için kablosuz yönlendiricideki ayarları yeniden yapılandırın. Ayrıntılar için kablosuz yönlendiriciyle birlikte verilen belgelere bakın.

❏ Kablosuz yönlendiriciyi kapatın. Yaklaşık 10 saniye bekleyin ve sonra açın.

❏ Yazıcının ağ ayarlarını yeniden yapılandırın.

İlgili Bilgi

➡ "Bir Bilgisayara Bağlanırken Ayarların Yapılması" sayfa 70

E-8

Çözümler:

- ❏ Kablosuz yönlendiricinin DHCP'si etkinse, yazıcının TCP/IP ayarlarını Otomatik olarak ayarlayın.
- ❏ Yazıcının IP Adresi Al ayarı Manuel olarak ayarlanmışsa, manuel olarak ayarladığınız IP adresi geçersizdir çünkü aralık dışındadır (örn.: 0.0.0.0). Yazıcının kontrol panelinden geçerli bir IP adresi ayarlayın.
- ❏ Kablosuz yönlendiriciyi kapatın. Yaklaşık 10 saniye bekleyin ve sonra açın.
- ❏ Yazıcının ağ ayarlarını yeniden yapılandırın.

İlgili Bilgi

➡ "Yazıcı için Statik IP Adresi Ayarlama" sayfa 84

E-9

Çözümler:

Aşağıdakileri onaylayın:

- ❏ Cihazlar açık.
- ❏ Yazıcıya bağlamak istediğiniz cihazlardan Internet'e ve aynı ağdaki diğer bilgisayarlara veya ağ cihazlarına erişebiliyorsunuz.

Yukarıdakiler doğrulandıktan sonra yazıcınız ve ağ cihazlarınız yine de bağlanmıyorsa aşağıdakileri deneyin.

- ❏ Kablosuz yönlendiriciyi kapatın. Yaklaşık 10 saniye bekleyin ve sonra açın.
- ❏ Yükleyiciyi kullanarak yazıcıyla aynı ağda bulunan bir bilgisayardan ağ ayarlarını yapılandırın. Bunu aşağıdaki web sitesinden indirebilirsiniz.

  https://support.epson.com (ABD, Kanada ve Latin Amerika)

  https://epson.sn > **Kurulum** (Diğer bölgeler)

Sorun devam ederse Ağ Bağlantısı Raporunda listelenen yazıcı IP adresini kontrol edin ve yönlendiricinizin üreticisiyle iletişime geçin.

İlgili Bilgi

➡ "Bir Bilgisayara Bağlanırken Ayarların Yapılması" sayfa 70

E-10

Çözümler:

Aşağıdakileri onaylayın:

- ❏ Ağdaki diğer cihazlar açık.

❏ Yazıcının IP Adresi ayarını Manuel olarak ayarladıysanız ağ adresleri (IP adresi, alt ağ maskesi ve varsayılan ağ geçidi) doğrudur.

Bunlar yanlışsa ağ adreslerini sıfırlayın. IP adresini, alt ağ maskesini ve varsayılan ağ geçidini ağ bağlantısı raporundaki **Ağ Durumu** bölümünden kontrol edebilirsiniz.

DHCP etkinse, yazıcının IP Adresi Al ayarını Otomatik olarak değiştirin. IP adresini manuel olarak ayarlamak istiyorsanız, yazıcının IP adresini ağ bağlantısı raporunun **Ağ Durumu** bölümünden yazıcı adresini seçin ve ardından ağ ayarları ekranında Manuel'i seçin. Alt ağ maskesini [255.255.255.0] olarak ayarlayın.

Yukarıdakiler doğrulandıktan sonra yazıcınız ve ağ cihazlarınız yine de bağlanmıyorsa aşağıdakileri deneyin.

❏ Kablosuz yönlendiriciyi kapatın. Yaklaşık 10 saniye bekleyin ve sonra açın.

❏ Yükleyiciyi kullanarak yazıcıyla aynı ağda bulunan bilgisayarda ağ ayarlarını yapılandırın. Aşağıdaki web sitesinden çalıştırabilirsiniz.

https://support.epson.com (ABD, Kanada ve Latin Amerika)

https://epson.sn > **Kurulum** (Diğer bölgeler)

İlgili Bilgi

➡ "Yazıcı için Statik IP Adresi Ayarlama" sayfa 84

E-11

Çözümler:

Aşağıdakileri onaylayın:

❏ Yazıcının TCP/IP Ayarını Manüel olarak ayarladığınızda varsayılan ağ geçidi adresi doğrudur.

❏ Varsayılan ağ geçidi olarak ayarlanan cihaz açık.

Varsayılan ağ geçidi adresini doğru ayarlayın. Varsayılan ağ geçidi adresini ağ bağlantısı raporundaki **Ağ Durumu** bölümünden kontrol edebilirsiniz.

Yukarıdakiler doğrulandıktan sonra yazıcınız ve ağ cihazlarınız yine de bağlanmıyorsa aşağıdakileri deneyin.

❏ Kablosuz yönlendiriciyi kapatın. Yaklaşık 10 saniye bekleyin ve sonra açın.

❏ Yükleyiciyi kullanarak yazıcıyla aynı ağda bulunan bilgisayarda ağ ayarlarını yapılandırın. Aşağıdaki web sitesinden çalıştırabilirsiniz.

https://support.epson.com (ABD, Kanada ve Latin Amerika)

https://epson.sn > **Kurulum** (Diğer bölgeler)

İlgili Bilgi

➡ "Yazıcı için Statik IP Adresi Ayarlama" sayfa 84

E-12

Çözümler:

Aşağıdakileri onaylayın:

❏ Ağdaki diğer cihazlar açık.

❏ El ile giriyorsanız ağ adresleri (IP adresi, alt ağ maskesi ve varsayılan ağ geçidi) doğru.

❏ Diğer cihazlar için ağ adresleri (alt ağ maskesi ve varsayılan ağ geçidi) aynı.

❏ IP adresi diğer cihazlarla çakışmıyor.

Yukarıdakiler doğrulandıktan sonra yazıcınız ve ağ cihazlarınız yine de bağlanmıyorsa aşağıdakileri deneyin.

❏ Kablosuz yönlendiriciyi kapatın. Yaklaşık 10 saniye bekleyin ve sonra açın.

❏ Yükleyiciyi kullanarak ağ ayarlarını tekrar yapılandırın. Aşağıdaki web sitesinden çalıştırabilirsiniz.

https://support.epson.com (ABD, Kanada ve Latin Amerika)

https://epson.sn > **Kurulum** (Diğer bölgeler)

❏ WEP güvenlik türünü kullanan bir kablosuz yönlendiricide birçok parolayı kaydedebilirsiniz. Birden fazla parola kaydedilmişse, ilk kaydedilen parolanın yazıcıya girilip girilmediğini kontrol edin.

İlgili Bilgi

➡ "Yazıcı için Statik IP Adresi Ayarlama" sayfa 84

E-13

Çözümler:

Aşağıdakileri onaylayın:

❏ Bir kablosuz yönlendirici, hub ve yönlendirici gibi ağ cihazları açık.

❏ Ağ aygıtları için TCP/IP Kurulumu manuel olarak yapılmamıştır. (Yazıcının TCP/IP Kurulumu otomatik olarak yapılırken diğer ağ aygıtları için TCP/IP Kurulumu manuel olarak yapılırsa, yazıcının ağı diğer aygıtların ağından farklı olabilir)

Yukarıdakileri kontrol ettikten sonra hala çalışmıyorsa aşağıdakileri deneyin.

❏ Kablosuz yönlendiriciyi kapatın. Yaklaşık 10 saniye bekleyin ve sonra açın.

❏ Aşağıdaki web sitesinden yazılımı indirip çalıştırarak yazıcıyla aynı ağda bulunan bir bilgisayardan ağ ayarlarını yapılandırın.

https://support.epson.com (ABD, Kanada ve Latin Amerika)

https://epson.sn > **Kurulum** (Diğer bölgeler)

❏ WEP güvenlik türünü kullanan bir kablosuz yönlendiricide birçok parolayı kaydedebilirsiniz. Birden fazla parola kaydedilmişse, ilk kaydedilen parolanın yazıcıya girilip girilmediğini kontrol edin.

İlgili Bilgi

➡ "Yazıcı için Statik IP Adresi Ayarlama" sayfa 84

➡ "Bir Bilgisayara Bağlanırken Ayarların Yapılması" sayfa 70

Ağ Ortamındaki Mesaj

Mesaj	Çözüm
Wi-Fi ortamının iyileştirilmesi gerekli. Kablosuz yönlendiriciyi kapatıp açın. Bağlantıda iyileşme olmazsa, kablosuz yönlendiricinin belgelerine bakın.	Yazıcıyı kablosuz yönlendiriciye yaklaştırdıktan ve aralarındaki engelleri kaldırdıktan sonra, kablosuz yönlendiriciyi kapatın. Yaklaşık 10 saniye bekleyin ve sonra açın. Hala bağlanmıyorsa kablosuz yönlendiriciyle sağlanan belgelere bakın.
*Daha fazla aygıt bağlanamıyor. Başka bir aygıt eklemek isterseniz bağlılardan birini çıkarın.	Bilgisayar ve aynı anda bağlanabilen mobil cihazlar Wi-Fi Direct (Basit EN) bağlantısında tam bağlanırlar. Başka bir bilgisayar veya mobil cihaz eklemek için önce bağlı cihazlardan birinin bağlantısını kesin veya başka bir ağa bağlayın. Ağ durum sayfasını kontrol ederek eşzamanlı olarak bağlanabilen kablosuz cihaz sayısını ve bağlı cihazların sayısını onaylayabilirsiniz.

Mobil Bir Cihazı ve Yazıcıyı Doğrudan Bağlama (Wi-Fi Direct)

Wi-Fi Direct (Basit EN) mobil bir cihazı kablosuz yönlendirici olmadan doğrudan yazıcıya bağlamanızı ve mobil cihazlardan yazdırmanızı sağlar.

Wi-Fi Direct Hakkında

Bu bağlantı yöntemini Wi-Fi'yi evde veya ofiste kullanmadığınızda veya yazıcıyı ve bilgisayarı veya mobil cihazları doğrudan bağlamak istediğinizde kullanın. Bu modda, yazıcı bir kablosuz yönlendirici görevi görür ve standart kablosuz yönlendirici kullanmanız gerekmeden yazıcıya cihazları bağlayabilirsiniz. Ancak, doğrudan yazıcıya bağlı cihazlar yazıcı yoluyla birbiriyle iletişim kuramazlar.

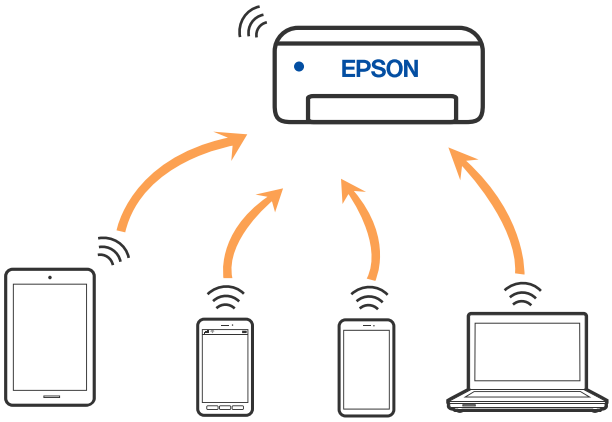

Yazıcı Wi-Fi ve Wi-Fi Direct (Basit EN) bağlantısıyla aynı anda bağlanabilir. Ancak, Wi-Fi Direct (Basit EN) bağlantısında yazıcı Wi-Fi ile bağlıyken bir ağ bağlantısı başlatırsanız, Wi-Fi bağlantısı geçici olarak kesilir.

Wi-Fi Direct Yoluyla Cihazlara Bağlanma

Bu yöntem, kablosuz yönlendirici olmadan yazıcıyı doğrudan aygıtlara bağlamanızı sağlar. Yazıcı kablosuz bir yönlendirici işlevi görür.

1. düğmesini basılı tutarken, ışığı ve ışığı sırayla yanıp sönene kadar düğmesine basın.

   Süreç sona erene kadar bekleyin.

   Wi-Fi Direct etkinleştirildiğinde ışığı yanar.

   Not:
   Wi-Fi Direct öğesini ilk kez etkinleştirdiğinizde, varsayılan ağ ayarlarını geri yüklemediğiniz sürece etkin kalır.

2. Yazıcıya kağıt yükleyin.

   "Arka Kağıt Besleyiciye Kağıt Yükleme" sayfa 28

3. Yazıcıdaki düğmesine en az 5 saniye basılı tutun.

   Ağ durumu sayfası yazdırılır. Bu sayfada Wi-Fi Direct (Basit AP) için SSID ve Parolayı kontrol edebilirsiniz.

4. Bilgisayarın ağ bağlantısı ekranında veya mobil cihazın Wi-Fi ekranında, bağlanmak için ağ durum sayfasında gösterilen ile aynı SSID'yi seçin.

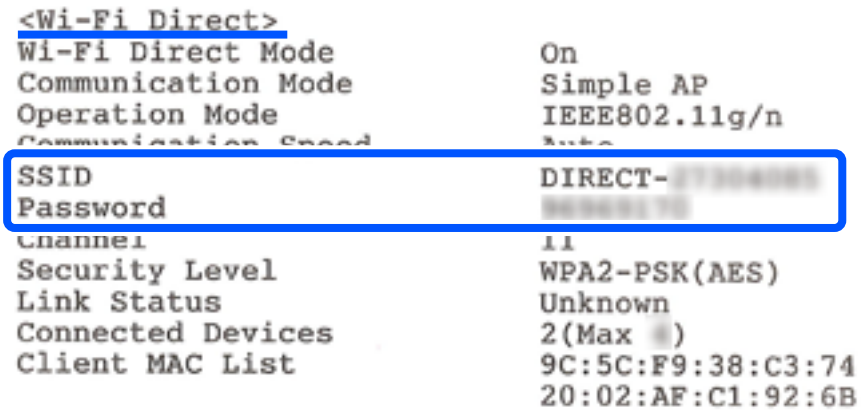

5. Ağ durumu sayfasına yazdırılan parolayı bilgisayara veya mobil cihaza girin.

   Wi-Fi Direct durumunu ağ durumu sayfasından teyit edebilirsiniz.

Not:

Bir Android cihazı kullanacağınızda ve yazıcıya Wi-Fi Direct ile bağlandığınızda yazıcı üzerinde ışığı ve ışığı sırayla yanar.

Bağlantı talebine izin vermek için düğmesine basın.

Bağlantı talebini reddetmek isterseniz düğmesine basın.

Wi-Fi Direct (Basit AP) Ayarlarını Değiştirme

Bir Wi-Fi Direct (Basit EN) bağlantısı etkinleştirildiğinde, ağ adı ve parola gibi Wi-Fi Direct ayarlarını değiştirebilirsiniz.

1. Web Config öğesine erişin.

2. **Gelişmiş Ayarlar** kısmından yönetici olarak oturum açın.

   Not:
   Web Config içindeki gelişmiş ayarlar için yönetici parolası önceden ayarlanır. Yönetici parolasıyla ilgili ayrıntılı bilgi için aşağıdaki bağlantıya bakın.

3. **Ağ** sekmesi > **Wi-Fi Direct** öğesini seçin.

4. Değiştirmek istediğiniz öğeleri seçin.

   ❑ **Wi-Fi Direct**:

   Wi-Fi Direct'i etkinleştirir veya devre dışı bırakır.

   Devre dışı bırakırken, Wi-Fi Direct (Basit EN) bağlantısında yazıcıya bağlı tüm aygıtların bağlantısı kesilir.

   ❑ **SSID**:

   Wi-Fi Direct (basit AP) ağ adını (SSID) istediğiniz bir adla değiştirin.

   Ağ adını değiştirirken (SSID), bağlı tüm aygıtların bağlantısı kesilir. Cihazları yeniden bağlamak istiyorsanız yeni ağ adını (SSID) kullanın.

   ❑ **Parola**:

   Wi-Fi Direct (basit AP) parolasını istediğiniz bir parola ile değiştirin.

   Parolayı değiştirirken, bağlı tüm aygıtların bağlantısı kesilir. Cihazları yeniden bağlamak istiyorsanız yeni şifreyi kullanın.

5. **İleri** düğmesine tıklayın.

   Tüm Wi-Fi Direct (basit EN) ayarlarını varsayılan değerlerine geri yüklemek için **Vars.Ayr.GeriYükle** öğesine tıklayın. Yazıcıya kayıtlı aygıtın Wi-Fi Direct (basit EN) bağlantısı bilgileri silinir.

İlgili Bilgi

➡ "Yazıcı İşlemlerini Yapılandırma İçin Uygulama (Web Config)" sayfa 146
➡ "Yönetici Parolasının Varsayılan Değeri" sayfa 14

Yazıcı Bağlantısını Ekleme veya Değiştirme

Bir Yazıcıyı Birden Fazla Bilgisayara Kurmak İçin

Aynı kablosuz yönlendiriciye birkaç bilgisayar bağlanabilse de, her bilgisayara farklı bir SSID atanabilir.

Kablosuz yönlendirici tarafından atanan SSID'ler aynı ağ olarak işlenmezse, her bilgisayar farklı bir ağa etkin bir şekilde bağlanır. Yazıcıyı A bilgisayarından kurmaya başladığınızda, yazıcı A bilgisayarıyla aynı ağa dahil edilir ve A bilgisayarının buradan yazdırmasına izin verilir.

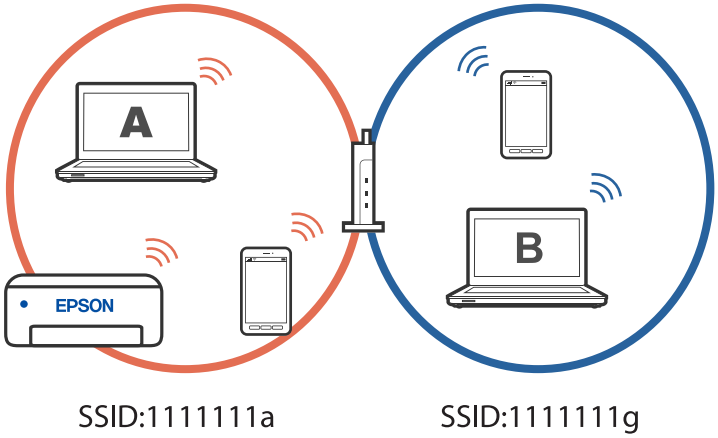

Ayrıca, yazıcıyı yukarıda gösterilen yapılandırmada B bilgisayarından kurmaya başlarsanız, yazıcı B bilgisayarının ağında kurulur ve B bilgisayarının yazdırmasına izin verir, ancak A bilgisayarına izin vermez.

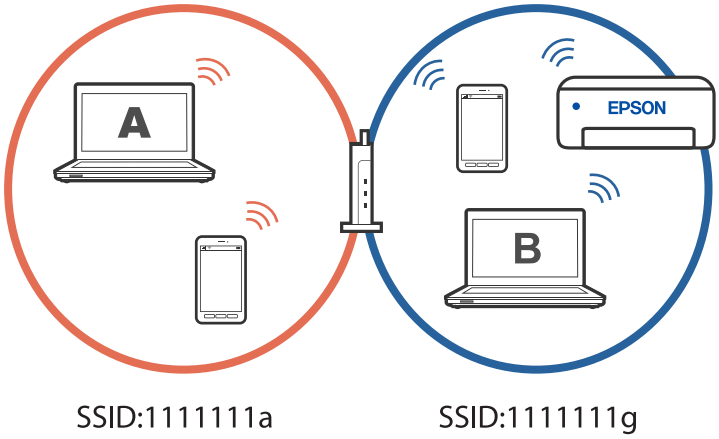

Bunun olmasını önlemek için, ikinci bir bilgisayardan ağ bağlantılı bir yazıcı kurmak istediğinizde yazıcıyla aynı ağa bağlı bilgisayarda yükleyiciyi başlatın. Yazıcı aynı ağda bulunursa, yazıcı bu ağ için yeniden yapılandırılmaz ve yazıcıyı kullanıma hazır hale getirir.

Bağlantıyı Wi-Fi'dan USB'ye Değiştirme

Kullandığınız Wi-Fi sabit değilse veya daha kararlı bir USB bağlantısına geçmek istiyorsanız aşağıdaki adımları izleyin.

1. Yazıcıyı USB kablosu ile bilgisayara bağlayın.

2. USB bağlantısı kullanarak yazdırırken, (XXXXX) etiketli olmayan bir yazıcı seçin.

   Yazıcınızın adı veya "Ağ", işletim sistemi sürümüne bağlı olarak XXXX kısmında görüntülenir.

Windows 11 örneği

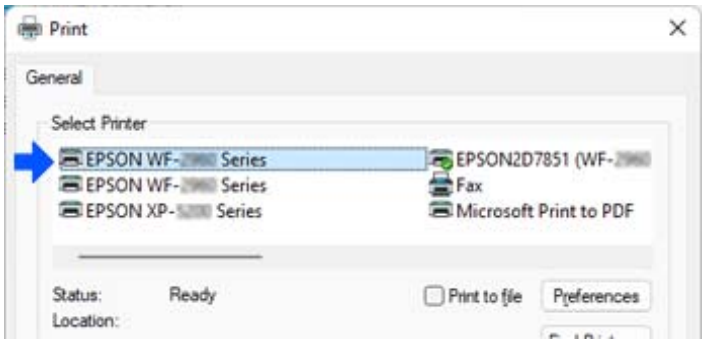

Windows 10 örneği

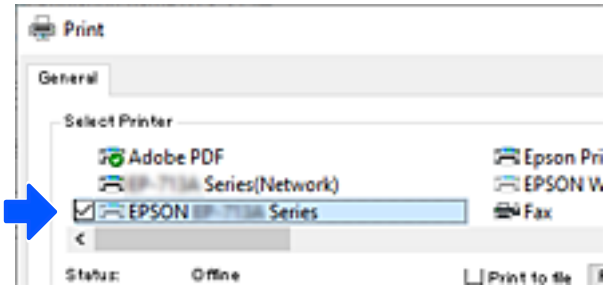

Yazıcı için Statik IP Adresi Ayarlama

Web Config kullanarak yazıcı için statik bir IP adresi ayarlayabilirsiniz.

1. Web Config Erişimi.

   Bir Web Tarayıcısında Web Config Çalıştırma

2. **Ağ Ayarları** öğesini seçin.

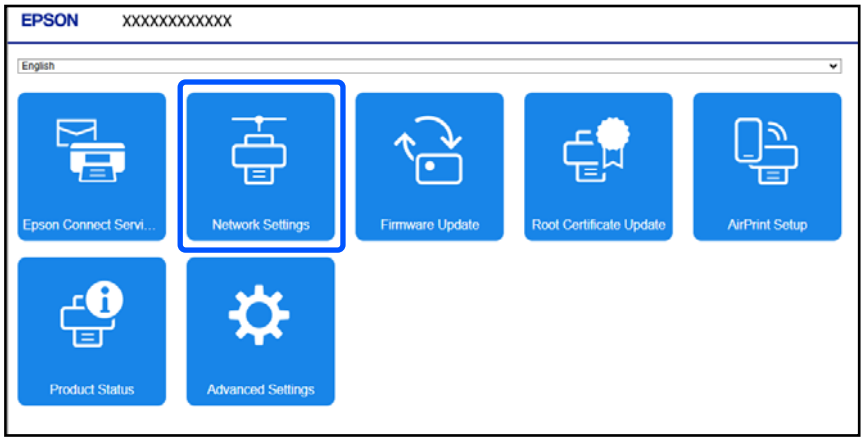

   Web Config için ekran içeriği ve öğeleri modele göre farklılık gösterir.

3. **Manuel** için **IP Adresini al** seçimini yapın.

4. **IP Adresi** kısmında ayarladığınız IP Adresini girin.

   Alt ağ maskesini, varsayılan ağ geçidini, DNS sunucusunu ve diğer ağ ayarlarını ağ ortamınıza göre ayarlayın.

5. **Tamam** öğesine tıklayın.

   Bir oturum açma parolası giriş ekranı görüntülenirse, parolayı girin ve **Tamam** düğmesine tıklayın.

   Ayarlar uygulanır.

   Web Config'e yeniden erişmek için, ayarladığınız IP adresini belirtin.

İlgili Bilgi

➡ "Yazıcı İşlemlerini Yapılandırma İçin Uygulama (Web Config)" sayfa 146
➡ "Yönetici Parolasının Varsayılan Değeri" sayfa 14

Yazıcıyı Taşıma ve Depolama

Hareket ederken veya onarımlar için yazıcıyı depolamanız veya taşımanız gerektiğinde, yazıcıyı paketlemek için aşağıdaki adımları izleyin.

1. ⏻ düğmesine basarak yazıcıyı kapatın.

2. Güç ışığının söndüğünden emin olduktan sonra güç kablosunu çıkarın.

   > **Önemli:**
   > *Güç ışığı söndüğünde güç kablosunu çıkarın. Aksi takdirde, yazdırma başlığı ana konuma geri dönmez, bu da mürekkebin kurumasına ve yazdırmanın imkansız hale gelmesine neden olabilir.*

3. Güç kablosu ve USB kablosu gibi tüm kabloların bağlantılarını kesin.

4. Yazıcıdaki tüm kağıtları çıkarın.

5. Yazıcı kapağını açın.

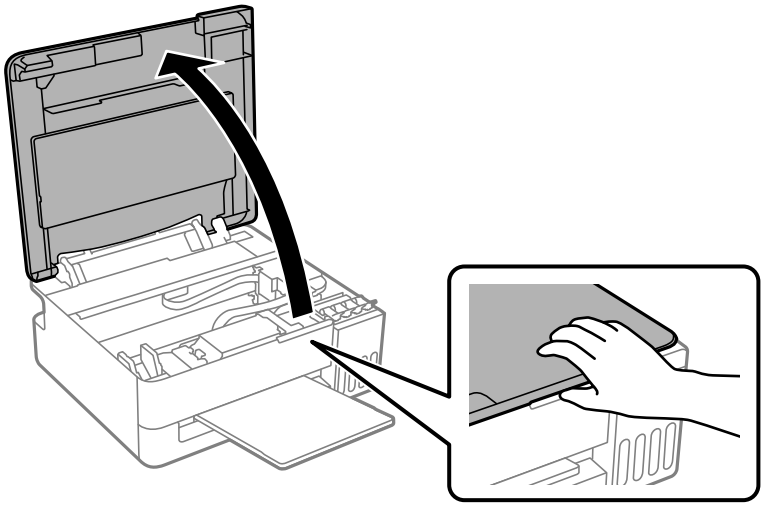

6. Mürekkep tankı kapaklarının sıkıca kapalı olduğundan emin olun.

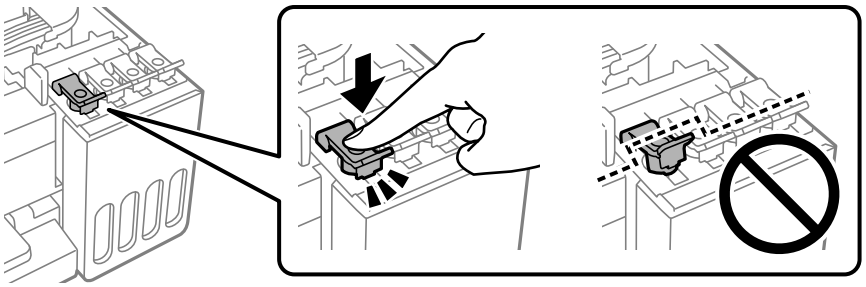

7. Yazıcı kapağını kapatın.

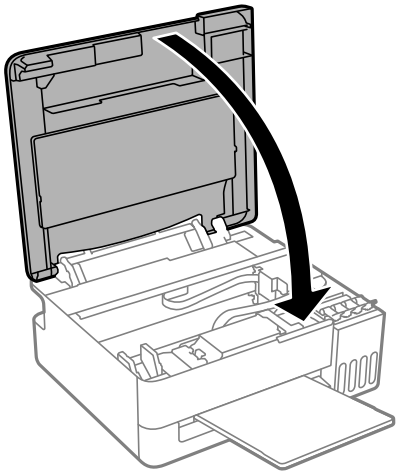

8. Yazıcıyı aşağıda gösterildiği gibi taşıma için hazırlayın.

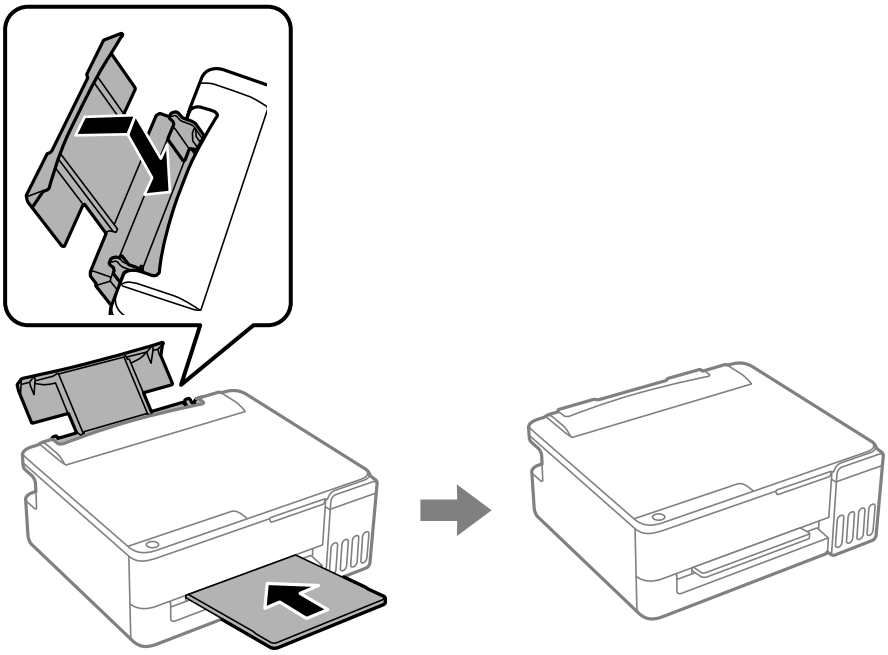

9. Yazıcıyı plastik bir torbaya koyun ve torbanın ağzını kapatın.

10. Yazıcıyı koruyucu malzemeler kullanarak kutusuna yerleştirin.

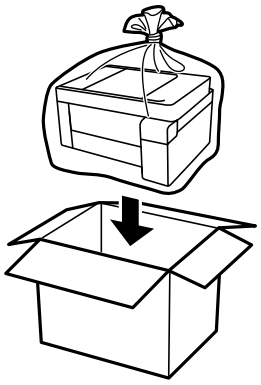

Önemli:

- *Yazıcıyı depolarken veya nakil ederken, yazıcıyı plastik torba içine koyun ve katlayarak kapatın. Yazıcıyı eğmekten, dikey olarak veya baş aşağı koymaktan kaçının; aksi takdirde mürekkep akabilir.*

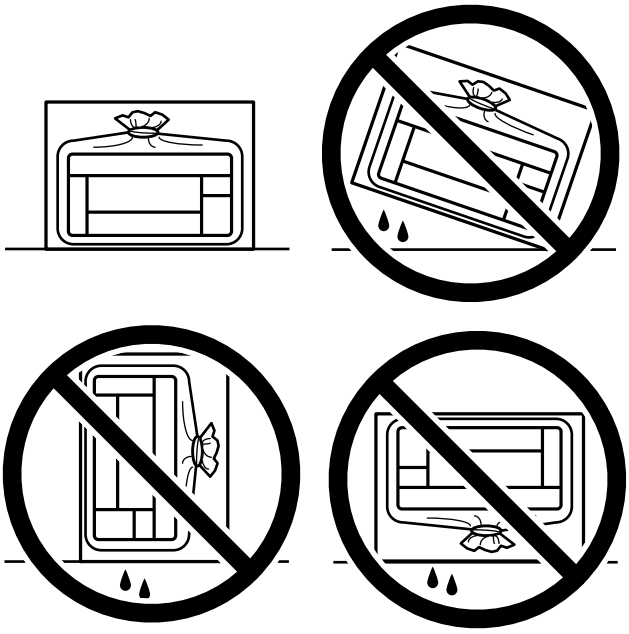

- *Bir mürekkep şişesini depolarken ya da taşırken şişeyi yan yatırmayın ve darbe veya sıcaklık değişikliklerine maruz kalmasına izin vermeyin. Aksi takdirde, mürekkep şişesinin kapağı sıkıca kapatılmış olsa bile mürekkep sızıntısı meydana gelebilir. Kapağı sıkarken mürekkep şişesini dik tuttuğunuzdan emin olun ve şişeyi taşırken mürekkebin sızmasını önlemek için şişeyi bir torbaya koymak gibi önlemler alın.*
- *Açılmış mürekkep kutularını yazıcı ile birlikte kutuya koymayın.*

Bir sonraki yazdırma işleminizde baskı kalitesi düştüyse, baskı kalitesini ayarlayın. Ayrıntılı bilgi için aşağıdaki bilgi bağlantısına bakın.

İlgili Bilgi

➡ "Yazdırma Başlığını Kontrol Etme ve Temizleme" sayfa 56

➡ "Yazdırma Başlığını Hizalama" sayfa 61

Sorun Çözme

Yazdırılamıyor. 90

Yazdırma Kalitesi Düşük. 100

Yazıcı Sürücüsünde Kağıt Türü veya Kağıt Kaynağı Seçilemiyor. 110

Işıklar ve Yazıcı Durumunu Kontrol Etme. 110

Kağıt Sıkışıyor. 113

Mürekkep Doldurma Zamanı. 117

Bakım Kutusunu Değiştirmenin Zamanı Geldi. 122

Yazıcı Beklendiği Gibi Çalıştırılamıyor. 126

Bir kağıt sıkışmasını veya kağıt bitti hatasını gideremiyorsanız. 130

Sorun Çözülemiyor. 134

Yazdırılamıyor

Sorun Çözme

Beklendiği gibi yazdıramıyorsanız veya yazdırırken sorunlar oluyorsa bu bölümü okuyun. Bazı yaygın sorunların çözümleri için aşağıya bakın.

Yazıcı açık mı?

Çözümler

- ❑ Yazıcının açık olduğundan emin olun.
- ❑ Güç kablosunun doğru şekilde bağlandığından emin olun.

➡ "Güç Açılmıyor" sayfa 126
➡ "Sorun Çözülemiyor" sayfa 134

Yazıcıda herhangi bir kağıt sıkışmış mı?

Çözümler

Yazıcıda kağıt sıkışırsa, yazdırma işlemi başlatılamaz. Sıkışan kâğıdı yazıcıdan çıkarın.

➡ "Kağıt Sıkışıyor" sayfa 113

Yazıcının kendisi düzgün çalışıyor mu?

Çözümler

- ❑ Kontrol panelindeki ışıklar yanıyorsa veya yanıp sönüyorsa hatayı kontrol edin.
- ❑ Bir durum sayfası yazdırın ve bunu yazıcının kendisinin düzgün yazdırıp yazdıramadığını kontrol etmek için kullanın.

➡ "Işıklar ve Yazıcı Durumunu Kontrol Etme" sayfa 21

Bağlantı sorunları mı yaşıyorsunuz?

Çözümler

- ❑ Tüm bağlantılar için kabloların doğru şekilde bağlandığından emin olun.
- ❑ Ağ cihazının ve USB hub'ının normal şekilde çalıştığından emin olun.
- ❑ Wi-Fi bağlantınız varsa Wi-Fi bağlantı ayarlarının doğru olduğundan emin olun.
- ❑ Bilgisayarınızın ve yazıcınızın bağlı olduğu ağı kontrol edin ve ağ adlarının eşleştiğinden emin olun.

➡ "Yazıcı Ağa Bağlanamıyor" sayfa 94
➡ "Yazıcı USB İle Bağlanamıyor" sayfa 94
➡ "Yazıcının Ağ Bağlantı Durumunu Kontrol Etme (Ağ Bağlantısı Raporu)" sayfa 73

Yazdırma verileri doğru şekilde gönderildi mi?

Çözümler

- ❑ Önceki bir işten bekleme durumunda herhangi bir yazdırma verisi olmadığından emin olun.

❏ Yazıcının çevrimdışı olmadığından emin olmak için yazıcı sürücüsünü kontrol edin.

➡ "Hala yazdırılmayı bekleyen bir iş var." sayfa 92
➡ "Yazıcı beklemede veya çevrimdışı." sayfa 92

Uygulama veya Yazıcı Sürücüsü Düzgün Çalışmıyor

Bir Bağlantı Kurulduğu Halde Yazdıramıyor (Windows)

Aşağıdaki nedenler düşünülebilir.

Orijinal bir Epson yazıcısı sürücüsü yüklenmemiş.

Çözümler

Orijinal Epson yazıcısı sürücüsü (EPSON XXXXX) yüklenmemişse kullanılabilir işlevler sınırlıdır. Orijinal Epson yazcısı sürücüsünün kullanılmasını öneriyoruz.

Yazılım veya verilerde bir sorun var.

Çözümler

❏ Orijinal Epson yazıcısı sürücüsünün (EPSON XXXXX) yüklü olduğundan emin olun. Orijinal Epson yazıcısı sürücüsü yüklü değilse kullanılabilir işlevler sınırlıdır. Orijinal Epson yazcısı sürücüsünün kullanılmasını öneriyoruz.

❏ Büyük boyutlu bir görüntü yazdırıyorsanız, bilgisayarın belleği bitebilir. Resmi daha düşük çözünürlük veya daha küçük boyut kullanarak yazdırın.

❏ Yazılımı en son sürüme güncelleyerek sorunu düzeltebilirsiniz. Yazılım durumunu kontrol etmek için yazılım güncelleme aracını kullanın.

❏ Çözümlerin hepsini denediyseniz ve sorunu çözemediyseniz, yazıcı sürücüsünü kaldırmayı ve yeniden yüklemeyi deneyin.

➡ "Orijinal bir Epson yazıcı sürücüsü yüklü olup olmadığını kontrol etme — Windows" sayfa 68
➡ "Orijinal bir Epson yazıcı sürücüsü yüklü olup olmadığını kontrol etme — Mac OS" sayfa 69
➡ "Uygulamaları Ayrı Ayrı Yükleme" sayfa 67

Yazıcının durumunda bir sorun var.

Çözümler

Yazıcı sürücüsünün **Bakım** sekmesinde **EPSON Status Monitor 3** öğesine tıklayın ve yazıcı durumunu kontrol edin. **EPSON Status Monitor 3** devre dışıysa **Genişletilmiş Ayarlar** öğesine (**Bakım** sekmesinde) tıklayın ve sonra **EPSON Status Monitor 3'ü Etkinleştir** öğesini seçin.

Hala yazdırılmayı bekleyen bir iş var.

Çözümler

Yazıcı sürücüsünün **Yazdırma Kuyruğu** sekmesinde **Bakım** öğesine tıklayın. Gereksiz veriler varsa **Yazıcı** menüsünden **Tüm belgeleri iptal et** öğesini seçin.

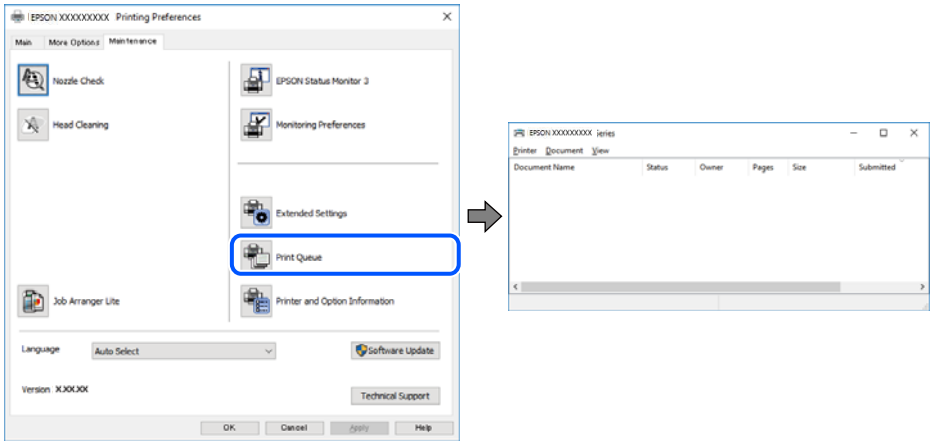

Yazıcı beklemede veya çevrimdışı.

Çözümler

Yazıcı sürücüsünün **Yazdırma Kuyruğu** sekmesinde **Bakım** öğesine tıklayın.

Yazıcı çevrimdışıysa veya bekliyorsa, **Yazıcı** menüsünden çevrimdışı veya bekliyor ayarını kaldırın.

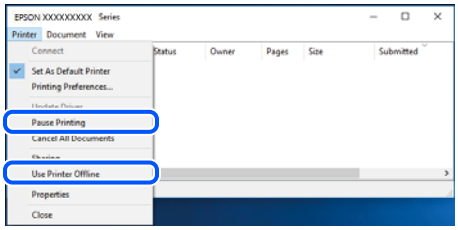

Yazıcı varsayılan yazıcı olarak seçilmedi.

Çözümler

Denetim Masası > **Aygıtları ve yazıcıları görüntüle** (veya **Yazıcılar**, **Yazıcılar ve Fakslar**) içinde yazıcı simgesine sağ tıklayın ve **Varsayılan yazıcı olarak ayarla** öğesine tıklayın.

Not:
Birden fazla yazıcı simgesi varsa doğru yazıcıyı seçmek için şuna bakın.

Örnek)

USB bağlantısı: EPSON XXXX Serisi

Ağ bağlantısı: EPSON XXXX Serisi (ağ)

Yazıcı sürücüsünü birden fazla defa yüklerseniz yazıcı sürücüsünün kopyaları oluşturulabilir. “EPSON XXXX Serisi (kopya 1)” gibi kopyalar oluşturulursa kopyalanan sürücü simgesine sağ tıklayın ve **Aygıtı Kaldır**’a tıklayın.

Yazıcı bağlantı noktası düzgün ayarlanmamış.

Çözümler

Yazıcı sürücüsünün **Yazdırma Kuyruğu** sekmesinde **Bakım** öğesini tıklatın.

Yazıcı bağlantı noktasının, **Yazıcı** menüsündeki **Özellik** > **Bağlantı Noktaları**'nda aşağıda gösterildiği gibi doğru ayarlandığından emin olun.

USB bağlantısı: **USBXXX**, Ağ bağlantısı: **EpsonNet Print Port**

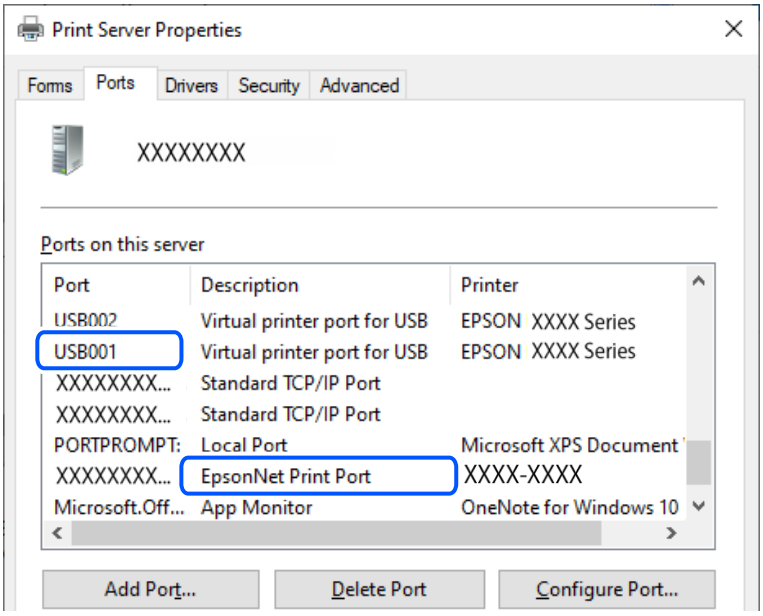

Bir Bağlantı Kurulduğu Halde Yazdıramıyor (Mac OS)

Aşağıdaki nedenler düşünülebilir.

Yazılım veya verilerde bir sorun var.

Çözümler

- ❑ Orijinal Epson yazıcısı sürücüsünün (EPSON XXXXX) yüklü olduğundan emin olun. Orijinal Epson yazıcısı sürücüsü yüklü değilse kullanılabilir işlevler sınırlıdır. Orijinal Epson yazcısı sürücüsünün kullanılmasını öneriyoruz.
- ❑ Büyük boyutlu bir görüntü yazdırıyorsanız, bilgisayarın belleği bitebilir. Resmi daha düşük çözünürlük veya daha küçük boyut kullanarak yazdırın.
- ❑ Yazılımı en son sürüme güncelleyerek sorunu düzeltebilirsiniz. Yazılım durumunu kontrol etmek için yazılım güncelleme aracını kullanın.
- ❑ Çözümlerin hepsini denediyseniz ve sorunu çözemediyseniz, yazıcı sürücüsünü kaldırmayı ve yeniden yüklemeyi deneyin.

➡ "Orijinal bir Epson yazıcı sürücüsü yüklü olup olmadığını kontrol etme — Windows" sayfa 68
➡ "Orijinal bir Epson yazıcı sürücüsü yüklü olup olmadığını kontrol etme — Mac OS" sayfa 69
➡ "Uygulamaları Ayrı Ayrı Yükleme" sayfa 67

Yazıcının durumuyla ilgili bir sorun var.

Çözümler

Yazıcı durumunun **Duraklat** olmadığından emin olun.

Apple menüsü > **Yazıcılar ve Tarayıcılar** (veya **Yazdırma ve Tarama**, **Yazdırma ve Fakslama**) kısmından **Sistem Tercihleri** (veya **Sistem Ayarları**) öğesini seçin ve sonra yazıcıya çift tıklayın. Yazıcı duraklatılırsa **Sürdür** öğesine tıklayın.

Bir Bağlantı Kurulduğu Halde Yazdıramıyor (iOS)

Aşağıdaki nedenler düşünülebilir.

AirPrint devre dışı.

Çözümler

AirPrint ayarını Web Config öğesinde etkinleştirin.

➡ "Yazıcı İşlemlerini Yapılandırma İçin Uygulama (Web Config)" sayfa 146

Kağıt boyutu ve kağıt türü seçilmedi.

Çözümler

Web Config kullanarak kağıt boyutunu ve kağıt türünü seçin.

➡ "Web Config Kullanarak Kağıt Boyutu ve Türü Ön Ayarlarını Kontrol Etme ve Değiştirme" sayfa 28

Yazıcı USB İle Bağlanamıyor

Aşağıdaki nedenler düşünülebilir.

USB kablosu USB girişine düzgün takılmamış.

Çözümler

USB kablosunu yazıcıya ve bilgisayara sıkıca bağlayın.

USB hubda bir sorun var.

Çözümler

Bir USB hub'ı kullanıyorsanız, yazıcıyı doğrudan bilgisayara bağlamaya çalışın.

USB kablo veya USB girişinde bir sorun var.

Çözümler

USB kablosu tanınmıyorsa bağlantı noktasını veya USB kablosunu değiştirin.

Yazıcı Ağa Bağlanamıyor

Ağ bağlantısı sorunlarının ana nedenleri ve çözümleri

Bağlı cihazın çalışması veya ayarlarıyla ilgili bir sorun olup olmadığını görmek için aşağıdakileri kontrol edin.

Yazıcı ağ bağlantısı hatasının nedenini kontrol edin.

Çözümler

Sorunu görmek ve önerilen çözüme bakmak için ağ bağlantısı kontrol raporunu yazdırın.

Ağ bağlantısı kontrol raporunu okumaya ilişkin ayrıntılı bilgi için aşağıdaki ilgili bilgilere bakın.

Not:
Ağ ayarlarıyla ilgili diğer bilgileri kontrol etmek istiyorsanız, bir ağ durumu sayfası yazdırın.

Bilgisayar bağlantısını iyileştirmek için Epson Printer Connection Checker'ı kullanın. (Windows)

Çözümler

Kontrolün sonucuna bağlı olarak sorunu çözebilirsiniz.

1. Masaüstündeki **Epson Printer Connection Checker** simgesini çift tıklayın.

   Epson Printer Connection Checker başlar.

   Masaüstünde simge yoksa Epson Printer Connection Checker öğesini başlatmak için aşağıdaki yöntemleri izleyin.

   ❑ Windows 11

   Başlat düğmesine tıklayın ve ardından **Tüm uygulamalar** > **Epson Software** > **Epson Printer Connection Checker** öğesini seçin.

   ❑ Windows 10

   Başlat düğmesini tıklatın ve ardından **Epson Software** > **Epson Printer Connection Checker** öğesini seçin.

   ❑ Windows 8.1/Windows 8

   Arama kutusuna uygulama adını girin ve ardından görüntülenen simgeyi seçin.

   ❑ Windows 7

   Başlat düğmesini tıklatın ve ardından **Tüm Programlar** > **Epson Software** > **Epson Printer Connection Checker** öğesini seçin.

2. Kontrol etmek için ekrandaki talimatları izleyin.

   Not:
   Yazıcı adı görüntülenmiyorsa orijinal bir Epson yazıcı sürücüsü yükleyin.

   "Orijinal bir Epson yazıcı sürücüsü yüklü olup olmadığını kontrol etme — Windows" sayfa 68

Sorunu tanımladığınızda, ekranda görüntülenen çözümü izleyin.

Sorunu çözemezseniz, duruma göre aşağıdakini kontrol edin.

❑ Yazıcı bir ağ bağlantısı üzerinden tanınmıyor

"Yazıcının Ağ Bağlantı Durumunu Kontrol Etme (Ağ Bağlantısı Raporu)" sayfa 73

❑ Yazıcı bir USB bağlantısı kullanılarak tanınmıyor

"Yazıcı USB İle Bağlanamıyor" sayfa 94

❑ Yazıcı tanındı, ancak yazdırma gerçekleştirilemiyor.

"Bir Bağlantı Kurulduğu Halde Yazdıramıyor (Windows)" sayfa 91

Wi-Fi bağlantısı için ağ cihazlarıyla ilgili bir şeyler yanlış.

Çözümler

Ortamınızda kablosuz LAN yönlendiricisini sıfırlayabiliyorsanız, aşağıdakileri deneyin.

Ağa bağlamak istediğiniz cihazları kapatın. Yaklaşık 10 saniye bekleyin ve sonra cihazları şu sırayla açın; kablosuz yönlendirici, bilgisayar veya mobil cihazlar ve sonra yazıcı. Yazıcıyı ve bilgisayarı veya mobil cihazları radyo dalgası iletişimine yardımcı olmak için kablosuz yönlendiricinin yakınına taşıyın ve sonra ağ ayarlarını yeniden yapmayı deneyin.

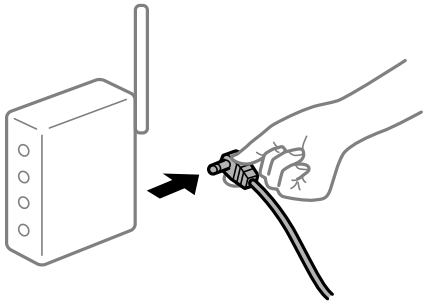

Araları çok açık olduğundan cihazlar kablosuz yönlendiriciden sinyalleri alamıyor.

Çözümler

Bilgisayarı veya mobil cihazları ve yazıcıyı kablosuz yönlendiricinin yakınına taşıdıktan sonra kablosuz yönlendiriciyi kapatın ve sonra yeniden açın.

Kablosuz yönlendiriciyi değiştirirken, ayarlar yeni yönlendiriciyle eşleşmiyor.

Çözümler

Bağlantı ayarlarını yeni kablosuz yönlendiriciyle eşleşecek şekilde yeniden yapın.

➡ "Ağ Bağlantısını Yeniden Ayarlama" sayfa 70

Bilgisayardan veya mobil cihazlardan ve bilgisayardan bağlanan SSID'ler farklı.

Çözümler

Birden fazla kablosuz yönlendiriciyi aynı anda kullanırken veya kablosuz yönlendiricinin birden fazla SSID'si ve aygıtı farklı SSID'lere bağlandığında, kablosuz yönlendiriciye bağlanamazsınız.

❏ Farklı SSID'lere bağlanma örneği

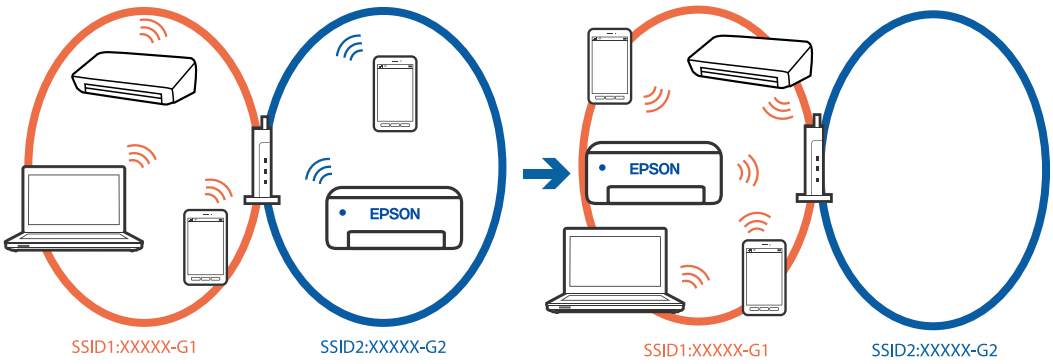

❏ Farklı frekans aralığı ile SSID'lere bağlanma örneği

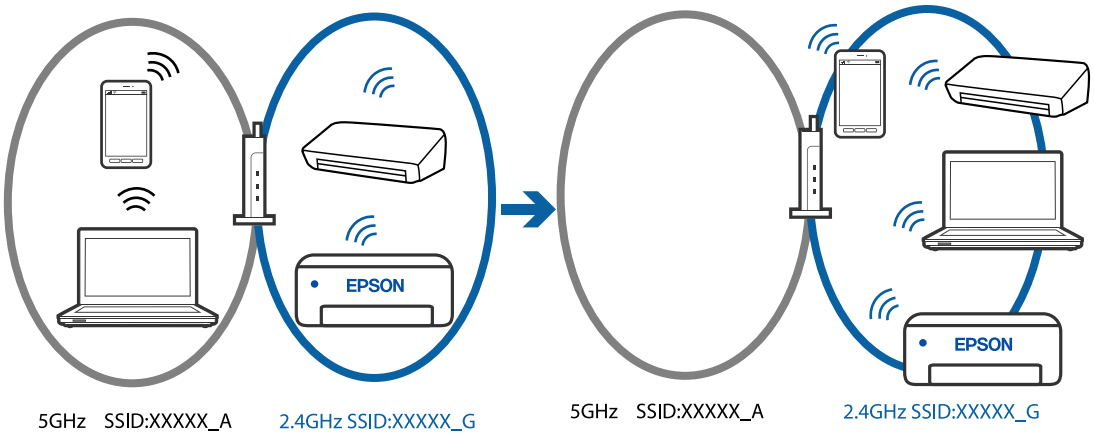

Bilgisayarı veya mobil cihazları yazıcıyla aynı SSID'ye bağlayın.

❏ Ağ bağlantısı kontrol raporunu yazdırarak yazıcının bağlı olduğu SSID'yi kontrol edin.

❏ Yazıcıya bağlamak istediğiniz tüm bilgisayarlarda ve mobil cihazlarda, bağlı olduğunuz Wi-Fi veya ağın adını kontrol edin.

❏ Yazıcı ve bilgisayarınız veya mobil cihazlarınız farklı ağlara bağlıysa, cihazı yazıcının bağlı olduğu SSID'ye yeniden bağlayın.

Kablosuz yönlendiricide özel bir ayraç bulunur.

Çözümler

Çoğu kablosuz yönlendiricinin, aynı SSID içindeki aygıtlar arasındaki iletişimi engelleyen bir ayırıcı işlevi vardır. Aynı ağa bağlı olsalar bile yazıcı ile bilgisayar veya mobil cihazlar arasında iletişim kuramıyorsanız, kablosuz yönlendiricideki ayırıcı işlevini devre dışı bırakın. Ayrıntılar için kablosuz yönlendiriciyle verilen kılavuza bakın.

IP adresi yanlış atanmış.

Çözümler

Yazıcıya atanan IP adresi 169.254.XXX.XXX ve alt ağ maskesi 255.255.0.0 ise IP adresi doğru atanmamış olabilir.

Ağ bağlantısı raporunu yazdırın ve sonra IP adresinin ve alt ağ maskesinin yazıcıya atandığını kontrol edin. Ağ bağlantısı raporunu yazdırmak için, yazıcının kontrol panelindeki düğmesine basın.

Kablosuz yönlendiriciyi yeniden başlatın veya yazıcının ağ ayarlarını sıfırlayın.

➡ "Yazıcı için Statik IP Adresi Ayarlama" sayfa 84

USB 3.0 bağlantı noktasına bağlı cihaz radyo frekansı etkileşimine neden oluyor.

Çözümler

Aygıtı bir Mac'te USB 3.0 bağlantı noktasına bağladığınızda, radyo frekansı etkileşimi oluşabilir. Kablosuz LAN'ı (Wi-Fi) bağlayamıyorsanız veya işlemler kararsız hale geliyorsa şunu deneyin.

❏ USB 3.0 bağlantı noktasına bağlı aygıtı bilgisayardan biraz daha uzaklaştırın.

Bilgisayar veya mobil cihazlardaki ağ ayarlarında bir sorun var.

Çözümler

Cihazınızın ağ ayarlarının doğru olduğundan emin olmak için bilgisayarınızdan veya mobil cihazlarınızdan herhangi bir web sitesine erişmeye çalışın. Herhangi bir web sitesine erişemiyorsanız, bilgisayarda veya mobil cihazlarda bir sorun vardır.

Bilgisayarın veya mobil cihazların ağ bağlantısını kontrol edin. Ayrıntılar için bilgisayar veya mobil cihazlarla sağlanan belgelere bakın.

Kağıt Düzgün Bir Şekilde Beslenmiyor

Kontrol Edilecek Noktalar

Aşağıdaki öğeleri kontrol edin ve ardından sorunlara göre çözümleri deneyin.

Yükleme konumu uygun değilse.

Çözümler

Yazıcıyı düz bir yüzeye yerleştirin ve tavsiye edilen ortam koşullarında çalıştırın.

➡ "Çevre Teknik Özellikleri" sayfa 152

Desteklenmeyen kağıt kullanılmakta.

Çözümler

Bu yazıcının desteklediği kağıdı kullanın.

➡ "Kullanılabilir Kağıtlar ve Kapasiteler" sayfa 137
➡ "Kullanılamayan Kağıt Türleri" sayfa 142

Kağıt kullanımı uygun değil.

Çözümler

Kağıt kullanım önlemlerinizi izleyin.

➡ "Kağıt Kullanımı Önlemleri" sayfa 26

Yazıcıya çok fazla sayfa yüklendi.

Çözümler

Kağıtta belirtilen maksimum sayıda sayfadan fazla yükleme yapmayın. Düz kağıt kullanıldığında kenar kılavuzunda üçgen sembol ile belirtilen çizgiyi aşacak şekilde kağıt yüklemeyin.

➡ "Kullanılabilir Kağıtlar ve Kapasiteler" sayfa 137

Yazıcı sürücüsündeki kağıt ayarları yanlış.

Çözümler

Yazıcı sürücüsündeki kağıt boyutu ve kağıt türü ayarlarının yazıcıya yüklenen gerçek kağıt boyutu ve kağıt türüyle eşleştiğinden emin olun.

Kağıt Eğik Besleniyor

Aşağıdaki nedenler düşünülebilir.

Kağıt kıvrık.

Çözümler

Kağıt kıvrılmışsa veya kağıdın kenarları katlanmışsa, yazıcı kafasına dokunabilir ve eğik besleme oluşabilir.

Kıvrılıp kıvrılmadığını kontrol etmek için kağıdı düz bir yüzeye yerleştirin. Kıvrılmışsa düzeltin.

Kağıt yanlış yüklendi.

Çözümler

Kağıdı doğru yönde yükleyin ve kenar kılavuzu kağıdın kenarına denk gelecek şekilde kaydırın.

➡ "Arka Kağıt Besleyiciye Kağıt Yükleme" sayfa 28

Aynı Anda Birkaç Kağıt Besleniyor

Aşağıdaki nedenler düşünülebilir.

Kağıt nemli veya rutubetli.

Çözümler

Yeni kağıt yükleyin.

Statik elektrik kağıt sayfalarının birbirine yapışmasına neden oluyor.

Çözümler

Yüklemeden önce kağıtları havalandırın. Kağıt hala beslenmiyorsa bir kerede bir kağıt yaprağı yükleyin.

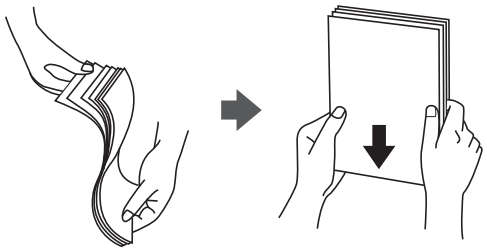

Manuel 2 taraflı yazdırma sırasında birden fazla kağıt sayfası beslendi.

Çözümler

Kağıdı yeniden yüklemeden önce kağıt kaynağına yüklenen kağıtları çıkarın.

Kağıt Yok Hatası Oluşuyor

Kağıt, arka kağıt beslemesinin ortasına yüklenmemiş.

Çözümler

Arka kağıt beslemesinde kağıt yüklü olduğu halde bir kağıt çıkış hatası oluştuğunda, arka kağıt beslemesinin ortasına kağıdı yeniden yükleyin.

Yazdırma Kalitesi Düşük

Bantlanma veya Beklenmeyen Renkler Görünüyor veya Renkler Eksik

Yazdırma başlığı püskürtme uçları tıkanmış olabilir.

Çözümler

- ❑ Başlık kontrolü gerçekleştirin ve yazdırma kafası başlıkları tıkanmışsa yazdırma başlığını temizleyin. Yazıcıyı uzun süre kullanmadıysanız yazdırma kafası başlıkları tıkanmış olabilir ve mürekkep damlaları boşaltılamaz.
- ❑ Mürekkep tankı pencerelerinden mürekkep seviyelerinin çok düşük olduğu görüldüğünde yazdırdıysanız, mürekkep tankını üst çizgilere kadar doldurun ve ardından **Güçlü Mürekkep Yıkama** yardımcı programını kullanarak mürekkep tüplerinin içindeki mürekkebi değiştirin. Yardımcı programı kullandıktan sonra, yazdırma kalitesinin iyileştirilip iyileştirilmediğini görmek için püskürtme denetimi gerçekleştirin.

➡ “Yazdırma Başlığını Kontrol Etme ve Temizleme” sayfa 56

Siyah Mürekkep ile Yazdırma Kalitesi Düşük

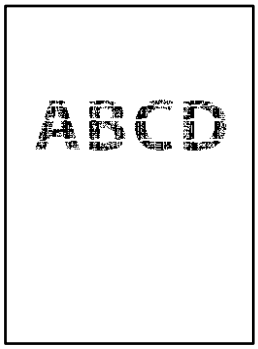

Yazdırma başlığı püskürtme uçları tıkanmış olabilir.

Çözümler

❑ Başlık kontrolü gerçekleştirin ve yazdırma kafası başlıkları tıkanmışsa yazdırma başlığını temizleyin. Yazıcıyı uzun süre kullanmadıysanız yazdırma kafası başlıkları tıkanmış olabilir ve mürekkep damlaları boşaltılamaz.

"Yazdırma Başlığını Kontrol Etme ve Temizleme" sayfa 56

❑ Sorunu kafa temizleme işlemiyle çözemezseniz, Windows'ta aşağıdaki ayarları değiştirerek renkli mürekkeplerin birleştirilmesiyle anında yazdırma yapabilirsiniz.

Yazıcı sürücüsünün **Genişletilmiş Ayarlar** sekmesinde **Bakım** öğesini tıklatın. **Siyah Renk Oluşturmak için Renkli Mürekkeplerin Karışımını Kullan** öğesini seçmeniz halinde **Kağıt Türü Düz kağıtlar** veya **Zarf** olduğunda **Standart** yazdırma kalitesinde yazdırma yapabilirsiniz.

Bu özelliğin başlık tıkanmasını çözemeyeceğini dikkate alın. Püskürtme ucu tıkanıklığını çözmek için Epson destek ile iletişime geçin.

➡ "Epson Desteğe Başvurma" sayfa 158

Renkli Bantlar Yaklaşık 2.5 cm (1.0 inç) Aralıklarla Görünür

Aşağıdaki durumlardan biri bunun nedeni olabilir.

Kağıt türü ayarı yüklenen kağıtla eşleşmiyor.

Çözümler

Yazıcıya yüklenen kağıt türü için uygun kağıt türü ayarını seçin.

Yazdırma kalitesi çok düşüğe ayarlı.

Çözümler

Düz kağıda yazdırırken, yüksek kaliteli bir ayar kullanarak yazdırın.

❑ Windows

Yazıcı sürücüsünün **Ana** sekmesindeki **Kalite** içinden **Yüksek** öğesini seçin.

❑ Mac OS

Yazdır iletişim kutusunun **Yazdırma Ayarları** menüsünden **Baskı Kalitesi** olarak **İyi** öğesini seçin.

Yazdırma başlığı hizasız.

Çözümler

Yazdırma başlığını hizalayın.

❑ Windows

Yazıcı sürücüsünün **Yazdırma Kafası Hizalama** sekmesinde **Bakım** öğesini tıklatın.

❏ Mac OS

Apple menüsü > **Yazıcılar ve Tarayıcılar** (veya **Yazdırma ve Tarama** veya **Yazdırma ve Faks**) içinden **Sistem Tercihleri** (veya **Sistem Ayarları**) öğesini ve ardından yazıcıyı seçin. **Seçenekler ve Malzemeler** > **Uygulama** > **Yazıcı Uygulamasını Aç** öğesine ve ardından **Yazdırma Kafası Hizalama** öğesine tıklayın.

Bulanık Baskılar, Dikey Şerit veya Yanlış Hizalama

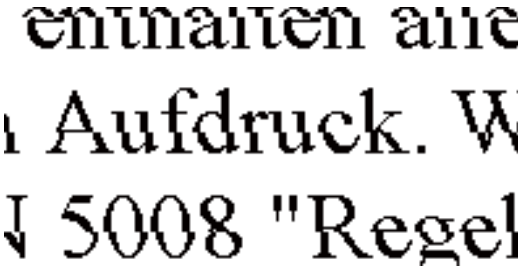

Aşağıdaki nedenler düşünülebilir. Nedenlere bakın ve çözümleri yukarıdan sırayla takip edin.

Yazdırma başlığı hizasız.

Çözümler

Yazdırma başlığını hizalayın.

❏ Windows

Yazıcı sürücüsünün **Yazdırma Kafası Hizalama** sekmesinde **Bakım** öğesini tıklatın.

❏ Mac OS

Apple menüsü > **Yazıcılar ve Tarayıcılar** (veya **Yazdırma ve Tarama** veya **Yazdırma ve Faks**) içinden **Sistem Tercihleri** (veya **Sistem Ayarları**) öğesini ve ardından yazıcıyı seçin. **Seçenekler ve Malzemeler** > **Uygulama** > **Yazıcı Uygulamasını Aç** öğesine ve ardından **Yazdırma Kafası Hizalama** öğesine tıklayın.

Çift yönlü yazdırma ayarı etkin.

Çözümler

Yazdırma başlığını hizaladıktan sonra yazdırma kalitesi iyileşmezse çift yönlü ayarı devre dışı bırakın.

Çift yönlü (veya yüksek hızlı) yazdırma esnasında, yazdırma başlığı her iki yönde hareket ederken yazdırma yapar ve dikey çizgiler yanlış hizalanabilir. Bu ayar devre dışı bırakıldığında yazdırma hızı yavaşlayabilir, ancak yazdırma kalitesi iyileşebilir.

❏ Windows

Yazıcı sürücüsünün **Daha Fazla Seçenek** sekmesinden **İki yönlü yazdırma** öğesinin işaretini temizleyin.

❏ Mac OS

Apple menüsü > **Yazıcılar ve Tarayıcılar** (veya **Yazdırma ve Tarama**, **Yazdırma ve Fakslama**) kısmından **Sistem Tercihleri** (veya **Sistem Ayarları**) öğesini ve ardından yazıcıyı seçin. **Seçenekler ve Sarf Malzemeleri** > **Seçenekler** (veya **Sürücü**) öğesine tıklayın. **Kapalı** ayarı olarak **İki yönlü yazdırma** öğesini seçin.

Çıktı Boş Bir Sayfa Olarak Çıkıyor

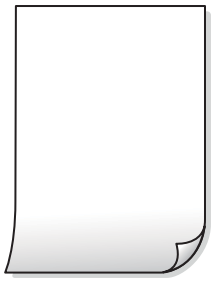

Yazdırma başlığı püskürtme uçları tıkanmış olabilir.

Çözümler

- ❑ Başlık kontrolü gerçekleştirin ve yazdırma kafası başlıkları tıkanmışsa yazdırma başlığını temizleyin. Yazıcıyı uzun süre kullanmadıysanız yazdırma kafası başlıkları tıkanmış olabilir ve mürekkep damlaları boşaltılamaz.
- ❑ Mürekkep tankı pencerelerinden mürekkep seviyelerinin çok düşük olduğu görüldüğünde yazdırdıysanız, mürekkep tankını üst çizgilere kadar doldurun ve ardından **Güçlü Mürekkep Yıkama** yardımcı programını kullanarak mürekkep tüplerinin içindeki mürekkebi değiştirin. Yardımcı programı kullandıktan sonra, yazdırma kalitesinin iyileştirilip iyileştirilmediğini görmek için püskürtme denetimi gerçekleştirin.

➡ "Yazdırma Başlığını Kontrol Etme ve Temizleme" sayfa 56

Yazdırma ayarları ve yazıcıda yüklü kağıt boyutu farklı.

Çözümler

Yazdırma ayarlarını yazıcıya yüklenen kağıt boyutuna göre değiştirin. Yazıcıya, yazdırma ayarlarına uygun kağıt yükleyin.

Yazıcıya aynı zamanda birden fazla kağıt yaprağı beslendi.

Çözümler

Birden fazla kağıt sayfasının yazıcıya aynı zamanda beslenmesini önlemek için aşağıya bakın.

➡ "Aynı Anda Birkaç Kağıt Besleniyor" sayfa 99

Açılı Basılmış

Kağıt kıvrık.

Çözümler

Kağıt kıvrılmışsa veya kağıdın kenarları katlanmışsa, yazıcı kafasına dokunabilir ve eğik besleme oluşabilir.

Kıvrılıp kıvrılmadığını kontrol etmek için kağıdı düz bir yüzeye yerleştirin. Kıvrılmışsa düzeltin.

Kağıt yanlış yüklendi.

Çözümler

Kağıdı doğru yönde yükleyin ve kenar kılavuzu kağıdın kenarına denk gelecek şekilde kaydırın.

➡ "Arka Kağıt Besleyiciye Kağıt Yükleme" sayfa 28

Kağıt Lekeli veya Zedelenmiş

Aşağıdaki nedenler düşünülebilir.

Kağıt yanlış yüklendi.

Çözümler

Yatay bant (yazdırma yönüne dik) göründüğünde veya kağıdın üstü veya altı lekeliyse kağıdı doğru yönde yükleyin ve kenar kılavuzlarını kağıdın kenarlarına kaydırın.

➡ "Arka Kağıt Besleyiciye Kağıt Yükleme" sayfa 28

Kağıt yolu bulaşmış.

Çözümler

Dikey bant (yazdırma yönüne paralel) göründüğünde veya kağıt lekeliyse kağıt yolunu temizleyin.

Kağıt kıvrık.

Çözümler

Kıvrılıp kıvrılmadığını kontrol etmek için kağıdı düz bir yüzeye yerleştirin. Kıvrılmışsa düzeltin.

Yazdırma başlığı kağıdın yüzeyine sürtüyor.

Çözümler

Kalın kağıda yazarken, yazdırma başlığı yazdırma yüzeyine yakındır ve kağıt zedelenebilir. Bu durumda, zedelemeyi azaltma ayarını etkinleştirin. Bu ayarı etkinleştirirseniz, yazdırma kalitesi düşebilir veya yazdırma yavaşlayabilir.

Windows

❏ Windows

Yazıcı sürücüsünün **Genişletilmiş Ayarlar** sekmesinde **Bakım** öğesine tıklayın ve sonra **Kısa Çizgili Kağıt** öğesini seçin.

❏ Mac OS

Apple menüsü > **Yazıcılar ve Tarayıcılar** (veya **Yazdırma ve Tarama** veya **Yazdırma ve Faks**) içinden **Sistem Tercihleri** (veya **Sistem Ayarları**) öğesini ve ardından yazıcıyı seçin. **Seçenekler ve Sarf Malzemeleri** > **Seçenekler** (veya **Sürücü**) öğesine tıklayın. **Açık** ayarı olarak **Kalın kağıt ve zarflar** öğesini seçin.

Önceden yazdırılan taraf kurumadan kağıdın arka tarafı yazdırılmış.

Çözümler

Manüel olarak 2 taraflı olarak yazdırırken, kağıdı yeniden yüklemeden önce mürekkebin tamamen kuruduğundan emin olun.

Yazdırılan Fotoğraflar Yapışkan

Yazdırma fotoğraf kağıdının yanlış tarafında yapılmış.

Çözümler

Yazdırılabilir tarafa yazdırdığınızdan emin olun. Fotoğraf kağıdının yanlış tarafına yazdırırken, kağıt yolunu temizlemeniz gerekir.

Görüntüler ve Fotoğraflar Beklenilmeyen Renklerde Yazdırılıyor

Aşağıdaki nedenler düşünülebilir.

Yazdırma başlığı püskürtme uçları tıkanmış olabilir.

Çözümler

❏ Başlık kontrolü gerçekleştirin ve yazdırma kafası başlıkları tıkanmışsa yazdırma başlığını temizleyin. Yazıcıyı uzun süre kullanmadıysanız yazdırma kafası başlıkları tıkanmış olabilir ve mürekkep damlaları boşaltılamaz.

❑ Mürekkep tankı pencerelerinden mürekkep seviyelerinin çok düşük olduğu görüldüğünde yazdırdıysanız, mürekkep tankını üst çizgilere kadar doldurun ve ardından **Güçlü Mürekkep Yıkama** yardımcı programını kullanarak mürekkep tüplerinin içindeki mürekkebi değiştirin. Yardımcı programı kullandıktan sonra, yazdırma kalitesinin iyileştirilip iyileştirilmediğini görmek için püskürtme denetimi gerçekleştirin.

➡ "Yazdırma Başlığını Kontrol Etme ve Temizleme" sayfa 56

Renk düzeltme uygulandı.

Çözümler

Windows yazıcı sürücüsünden yazdırırken, Epson otomatik fotoğraf ayarlama ayarı kağıt türüne bağlı olarak varsayılan olarak uygulanır. Ayarı değiştirmeyi deneyin.

Daha Fazla Seçenek sekmesinde, **Özel** öğesini **Renk Düzeltme** içinden seçin ve sonra **Gelişmiş** öğesine tıklayın. **Manzara Düzeltme** ayarını **Otomatik** iken başka bir seçeneğe değiştirin. Ayarı değiştirme işe yaramazsa, **PhotoEnhance** dışında (**Renk Yönetimi** öğesinde) herhangi bir renk değiştirme yöntemi kullanın.

➡ "Yazdırma Rengini Ayarlama" sayfa 47

Çıktıdaki Renkler Ekrandakilerden Farklı

Kullandığınız görüntüleme aygıtı için renk özellikleri düzgün ayarlanmadı.

Çözümler

Bilgisayar ekranları gibi görüntüleme aygıtlarının kendi görüntüleme özellikleri vardır. Ekran dengesizse, görüntü uygun parlaklıkta ve renklerde görüntülenmez. Aygıtın özelliklerini ayarlayın. Sonra, aşağıdakileri gerçekleştirin.

❑ Windows

Yazıcı sürücüsü penceresine erişin, **Daha Fazla Seçenek** sekmesinde **Renk Düzeltme** olarak **Özel** öğesini seçin ve ardından **Gelişmiş** öğesine tıklayın. **EPSON Standard** ayarı olarak **Renkli Mod** öğesini seçin.

❑ Mac OS

Yazdırma iletişimine erişin. Açılır menüden **Renk Seçenekleri** öğesini seçin ve ardından **Gelişmiş Ayarlar** yanındaki oka tıklayın. **EPSON Standard** ayarı olarak **Mod** öğesini seçin.

Görüntüleme aygıtı harici ışığı yansıtıyor.

Çözümler

Doğrudan güneş ışığından kaçının ve görüntüde uygun aydınlığın sağlandığını onaylayın.

Görüntüleme aygıtının çözünürlüğü yüksek.

Çözümler

Renkler, yüksek çözünürlüklü ekranlara sahip mobil aygıtlarda gördüğünüzden farklı olabilir.

Görüntüleme aygıtı ve yazıcının renk üretme işlemi farklı.

Çözümler

Görüntüleme aygıtı ve yazıcı renk üretmede farklı çalıştığından ekrandaki renkler kağıttakine çok benzer değildir. Renk özelliklerini renkler aynı olacak şekilde ayarlayın.

Kenar Boşlukları Olmadan Yazdırılamıyor

Kenarlıksız yazdırma ayarlarında ayarlanmadı.

Çözümler

Yazdırma ayarlarında kenarlıksız ayar yapın. Kenarlıksız yazdırma işlemini desteklemeyen bir kağıt türü seçmeniz durumunda **Kenarlıksız** öğesini seçemezsiniz. Kenarlıksız yazdırma işlemini destekleyen bir kağıt türü seçin.

❏ Windows

Yazıcı sürücüsünün **Kenarlıksız** sekmesinde **Ana** öğesini seçin.

❏ Mac OS

Kağıt Boyutu içinden kenarlıksız bir kağıt boyutu seçin.

➡ "Kenarlıksız Yazdırma İçin Kağıt" sayfa 140

Görüntünün Kenarları Kenarlıksız Yazdırma Sırasında Kırpıldı

Görüntü biraz büyütüldüğünden çıkıntılı alan kırpılır.

Çözümler

Daha küçük bir büyütme ayarı seçin.

❑ Windows

Ayarlar öğesini tıklatın (**Kenarlıksız** onay kutusunun yanında, yazıcı sürücüsünün **Ana** sekmesinde) ve sonra ayarları değiştirin.

❑ Mac OS

Genişleme ayarını yazdırma iletişim kutusunun **Yazdırma Ayarları** menüsünden değiştirin.

Görüntü verilerinin en boy oranı ve kağıt boyutu farklı.

Çözümler

Görüntü verilerinin en-boy oranı ve kağıt boyutu farklıysa, kağıdın uzun kenarının ötesine geçiyorsa görüntünün uzun kenarı kırpılır.

Çıktı Konumu, Boyutu veya Kenar Boşlukları Yanlış

Aşağıdaki nedenler düşünülebilir.

Kağıt yanlış yüklendi.

Çözümler

Kağıdı doğru yönde yükleyin ve kenar kılavuzu kağıdın kenarına denk gelecek şekilde kaydırın.

➡ "Arka Kağıt Besleyiciye Kağıt Yükleme" sayfa 28

Kağıdın boyutu yanlış ayarlanmış.

Çözümler

Uygun kağıt boyutu ayarını seçin.

Uygulama yazılımındaki kenar boşluğu ayarı yazdırma alanı içinde değil.

Çözümler

Yazdırılabilir alana girmesi için uygulamayı kullanarak kenar boşluğunu ayarlayın.

➡ "Yazdırılabilir Alan" sayfa 148

Basılı Karakterler Yanlış veya Bozuk

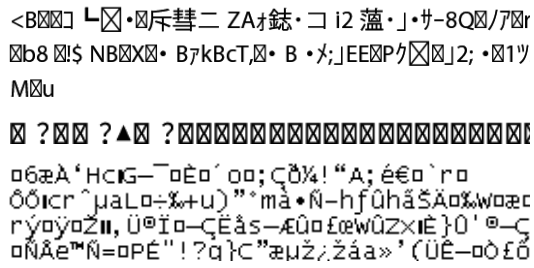

Aşağıdaki nedenler düşünülebilir.

USB kablosu düzgün bağlanmamış.

Çözümler

USB kablosunu yazıcıya ve bilgisayara sıkıca bağlayın.

Yazdırılmayı bekleyen bir iş var.

Çözümler

Duraklatılan tüm yazdırma işlerini iptal edin.

Bilgisayar yazdırırken manüel olarak Hazırda Bekleme moduna veya Uyku moduna alındı.

Çözümler

Yazdırma sırasında bilgisayarı manüel olarak **Hazırda Bekleme** modu veya **Uyku** moduna geçirmeyin. Bozuk metin sayfaları bilgisayarı başlattığınız bir sonraki seferde yazdırılabilir.

Farklı bir yazıcı için yazıcı sürücüsü kullanıyorsunuz.

Çözümler

Kullandığınız yazıcı sürücüsünün bu yazıcı için olduğundan emin olun. Yazıcı sürücüsü penceresinin en üstündeki yazıcı adını kontrol edin.

Yazdırılan Görüntü Ters

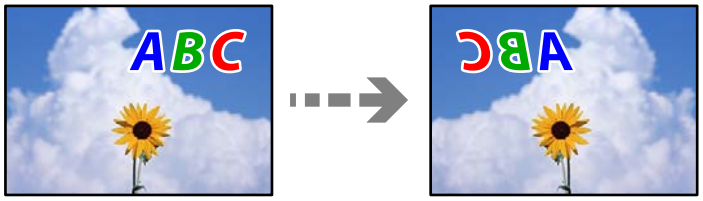

Yazdırma ayarlarında görüntü yatay ters çevirmeye ayarlı.

Çözümler

Yazıcı sürücüsünde veya uygulamada tüm yansıma görüntü ayarlarını temizleyin.

❑ Windows

Yazıcı sürücüsünün **Daha Fazla Seçenek**sekmesinde **Ayna Yansıması** öğesinin işaretini kaldırın.

❏ Mac OS

Yazdırma iletişiminin **Ayna Yansıması** menüsünü kullanarak **Yazdırma Ayarları** öğesini temizleyin.

Baskılarda Mozaik Gibi Desenler

Düşük çözünürlüklü görüntüler veya fotoğraflar yazdırıldı.

Çözümler

Resimler veya fotoğraflar yazdırırken yüksek çözünürlüklü veriler kullanarak yazdırın. Ekranda iyi görünmelerine rağmen web sitelerinde kullanılan resimler genellikle düşük çözünürlüklüdür ve yazdırma kalitesinin düşmesine neden olabilir.

Yazıcı Sürücüsünde Kağıt Türü veya Kağıt Kaynağı Seçilemiyor

Orijinal bir Epson yazıcısı sürücüsü yüklenmemiş.

Çözümler

Orijinal Epson yazıcısı sürücüsü (EPSON XXXXX) yüklenmemişse kullanılabilir işlevler sınırlıdır. Orijinal Epson yazcısı sürücüsünün kullanılmasını öneriyoruz.

Işıklar ve Yazıcı Durumunu Kontrol Etme

Kontrol panelindeki ışıklar yazıcının durumunu gösterir.

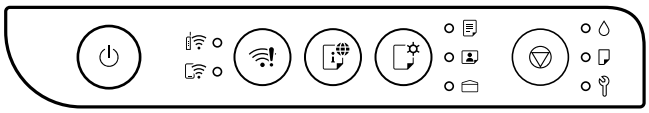

Normal Durum

●: Yanık

Işık	Durum
●	Yazıcı bir kablosuz (Wi-Fi) ağa bağlı.
●	Yazıcı, Wi-Fi Direct (Basit AP) modunda kablosuz (Wi-Fi) ağa bağlı.
● ● ●	Yazıcı, ışıkla gösterilen kağıda yazdıracak şekilde ayarlanmıştır. Bu ayar yalnızca AirPrint veya Mopria ile yazdırılırken kullanılır, böylece diğer yöntemleri kullanarak yazdırırken ışığı yok sayabilirsiniz. Daha fazla bilgi için düğmesinin açıklamalarına bakın. "Düğme ve İşlevler" sayfa 20

Hata Durumu

Bir hata olduğunda, ışık yanar veya yanıp söner. Yazıcıyı bir bilgisayarla kullanıyorsanız, hata ayrıntıları bilgisayar ekranında görüntülenir.

/: Yanık

/: Yanıp Sönüyor

Işık	Durum	Çözümler
	Wi-Fi bağlantı hatası oluştu.	düğmesine basarak hatayı giderin ve yeniden deneyin.
	İlk mürekkep dolumu tamamlanmamış olabilir.	İlk mürekkep dolumunu tamamlamak için *Buradan Başlayın* posterine bakın.
	Hiçbir kağıt yüklü değil ya da birden fazla sayfa tek seferde yüklenmiş.	Kağıt yükleyin ve düğmesine basın.
	Bir kağıt sıkışması oluştu.	Kağıdı çıkarın ve düğmesine basın. Kağıdı çıkardıktan ve cihazın gücünü kapatıp tekrar açtıktan sonra kağıt sıkışması hatası devam ediyorsa, yazıcının içinde sıkışmış başka kağıtlar olabilir. A4 veya Letter boyutundaki kağıdı, kısa kenarı önde olacak şekilde arka kağıt besleme yuvasına yerleştirin ve ardından düğmesine basarak içindeki kağıdı çıkarın. "Sıkışan Kağıdı Çıkarma" sayfa 114 Hata düzelmezse Epson destek ile irtibata geçin.
	Bakım kutusu kullanım ömrünün sonuna yaklaşmakta.	Bakım kutusu değiştirilene kadar ışık yanıp sönmeye devam eder. ve ışıkları sırayla yanıncaya dek yazdırmaya devam edebilirsiniz.
	❑ Yazıcı doğru şekilde kapatılmadı.* ❑ Yazıcı çalışma sırasında kapatıldığından, püskürtmelerde kuruma ve tıkanma oluşabilir. * Bir güç şeridi veya kesici ile güç kapatıldı, fiş prizden çekildi veya başka bir elektrik arızası oluştu.	❑ Hatayı temizlemek için düğmesine basın. Bir püskürtme ucu kontrolü yapmanızı öneririz. Bekleyen tüm yazdırma işlerini iptal edin. "Yazdırma Başlığını Kontrol Etme ve Temizleme" sayfa 56 ❑ Yazıcıyı kapatmak için düğmesine bastığınızdan emin olun.

Işık	Durum	Çözümler
	Alternatif olarak yanıp sönüyor: Kenarlıksız yazdırma mürekkep pedi kullanım ömrünün sonuna yaklaşmakta ya da sonunda.	Kenarlıksız yazdırma mürekkep pedinin*1*2 değiştirilmesi gerekiyor. Kenarlıksız yazdırma mürekkep pedini değiştirmek için Epson veya yetkili bir servis sağlayıcı ile iletişime geçin. Kullanıcının servisini yapabileceği bir parça değildir. Bilgisayarda yazdırmaya devam edebileceğinizi söyleyen bir mesaj bilgisayarda veya mobil aygıtta gösterildiğinde, yazdırmaya devam etmek için düğmesine basın. Işıklar bir süre yanıp sönmeyi keserse ancak mürekkep pedi değiştirilene dek düzenli aralıklar ile yanıp sönmeyi sürdürürler. Kenarlıksız yazdırma kullanılamaz ancak kenarlıklı yazdırma kullanılabilir.
	Aynı anda yanıp sönüyor: Mürekkep pedi kullanım ömrünün sonuna yaklaşmakta ya da sonunda.	Mürekkep pedinin değiştirilmesi gerekiyor. Mürekkep pedini değiştirmek için Epson veya yetkili bir servis sağlayıcı ile iletişime geçin. Mürekkep pedleri, kullanıcı tarafından bakımı yapılabilecek parçalar değildir. Bilgisayarda veya mobil aygıtta görüntülenen mesajı kontrol edin ve ardından hatayı gidermek veya temizlemeye devam etmek için düğmesine basın. Mürekkep pedleri hizmet ömrünün sonuna ulaştığında artık temizlik gerçekleştiremezsiniz. Yazdırma yapılabilir ancak çıktıların kalitesi garanti edilemez.
	Alternatif olarak yanıp sönüyor: Aşağıdaki sorunlardan biri oluştu: ❏ Bakım kutusunda yeterli boş alan olmadığı için Güçlü Mürekkep Yıkama veya temizleme işlemi gerçekleştirilemiyor. ❏ Bakım kutusu düzgün takılmamış. ❏ Bakım kutusu kullanım ömrünün sonuna gelmiş.	Aşağıdakilerden birini yapın. **Güçlü Mürekkep Yıkama veya temizleme gerçekleştirirken:** ❏ Bakım kutusunu değiştirin, hatayı gidermek için düğmesine basın ve ardından tekrar deneyin. ❏ Bakım kutusunu hemen değiştiremiyorsanız, hatayı silmek için düğmesine basın. Yazdırma yapılabilir ancak çıktıların kalitesi garanti edilemez. Hata devam ederse bakım kutusunu değiştirin ve ardından düğmesine basın. **Yukarıdakilerin dışında:** Bakım kutusunu doğru şekilde yerine takın ve ardından düğmesine basın. Hata devam ederse bakım kutusunu değiştirin ve ardından düğmesine basın.

Işık	Durum	Çözümler
⏻ ışığı hariç tüm ışıklar yanar.	Yazıcı, bellenim sürümü güncellemesi başarısız olduğu için kurtarma modunda başlatılmıştır.	Bellenim sürümünü tekrar güncellemeyi denemek için aşağıdaki adımları izleyin. 1. Bilgisayarı ve yazıcıyı bir USB kablosuyla bağlayın. **Önemli:** ❑ *Kurtarma modu sırasında, bellenim sürümünü bir ağ bağlantısı üzerinden güncelleyemezsiniz. Yalnızca bir USB bağlantısı kullanabilirsiniz.* ❑ *USB 2.0 tipi A-B kablosu kullanın. Bazı modellerde USB 3.0 kablosunu da kullanabilirsiniz.* 2. En son aygıt yazılımını yerel Epson web sitenizden bilgisayarınıza indirin ve ardından güncellemeyi başlatın.
⏻ ışığı dahil tüm ışıklar yanıp söner.	Bir yazıcı hatası oluştu.	Yazıcı içindeki kâğıdı çıkarın. Gücü kapatın ve yeniden açın. Gücü kapatıp tekrar açtıktan sonra hata oluşmaya devam ederse Epson destek birimi ile irtibata geçin.

*1: **ABD, Kanada ve Latin Amerika dışındaki bölgelerde bulunan kullanıcılar için not:** bazı baskı döngülerinde, kenarlıksız baskı mürekkep pedinde çok az miktarda fazla mürekkep toplanabilir. Pedden mürekkep sızıntısını önlemek için ped sınıra ulaştığında ürünün kenarlıksız yazdırmayı durdurması tasarlanmıştır. Bunun gerekip gerekmediği ve ne sıklıkla gerektiği, kenarlıksız yazdırma seçeneğini kullanarak kaç sayfa yazdırdığınıza göre değişir. Pedin değiştirilmesi ihtiyacı yazıcınızın teknik özelliklerine göre çalışmayı durdurduğu anlamına gelmez. Pedin değiştirilmesi gerektiğinde yazıcı size bildirecektir ve bu işlem sadece bir yetkili Epson Servis sağlayıcısı tarafından gerçekleştirilebilir. Epson garantisi bu değiştirmeyi kapsamaz.

*2: **ABD, Kanada ve Latin Amerika'daki kullanıcılar için not:** bazı baskı döngülerinde, kenarlıksız baskı mürekkep pedinde çok az miktarda fazla mürekkep toplanabilir. Pedden mürekkep sızıntısını önlemek için ped sınıra ulaştığında ürünün kenarlıksız yazdırmayı durdurması tasarlanmıştır. Bunun gerekip gerekmediği ve ne sıklıkla gerektiği, kenarlıksız yazdırma seçeneğini kullanarak kaç sayfa yazdırdığınıza göre değişir. Pedin değiştirilmesi ihtiyacı yazıcınızın teknik özelliklerine göre çalışmayı durdurduğu anlamına gelmez. Yazıcı, pedin değiştirilmesi gerektiğinde size bilgi verecektir ve bu işlem yalnızca yetkili bir Epson Servis sağlayıcısı tarafından gerçekleştirilebilir. Bu durum, ürünün standart garanti süresi içinde meydana gelirse, kenarlıksız baskı mürekkep pedlerinin değiştirilmesi, bölgesel garanti koşullarına bağlı olarak standart garanti kapsamında karşılanabilir. Ayrıntılı bilgi için bölgenizdeki Epson garanti politikasına bakın.

İlgili Bilgi

➡ "Bakım Kutusunu Değiştirmenin Zamanı Geldi" sayfa 122
➡ "Sıkışan Kağıdı Çıkarma" sayfa 114
➡ "Epson Desteğe Başvurma" sayfa 158

Kağıt Sıkışıyor

Kontrol panelinde görüntülenen hatayı kontrol edin ve yırtılan tüm parçalar dahil olmak üzere sıkışan kağıdı çıkarmak için talimatları izleyin. Daha sonra hatayı temizleyin.

Önemli:

- *Sıkışan kağıdı dikkatli bir şekilde çıkarın. Kağıdı kuvvetli bir şekilde çıkarmaya çalışmak yazıcıya zarar verebilir.*
- *Sıkışan kağıtları çıkarırken, yazıyı eğmekten, dikey olarak veya baş aşağı koymaktan kaçının; aksi takdirde mürekkep akabilir.*

Sıkışan Kağıdı Çıkarma

Dikkat:

Eliniz yazıcının içindeyken kontrol panelindeki düğmelere asla dokunmayın. Yazıcı çalışmaya başlarsa yararlanmanıza neden olabilir. Çıkıntılı parçalara dokunmamaya dikkat edin, aksi takdirde yaralanmaya neden olabilirler.

1. Sıkışan kağıdı çıkarın.

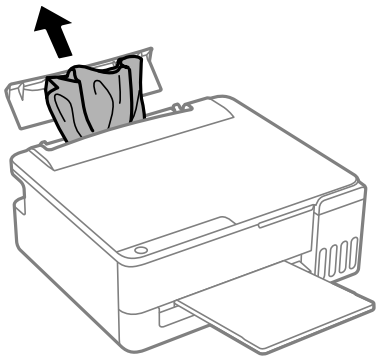

2. Yazıcı kapağını açın.

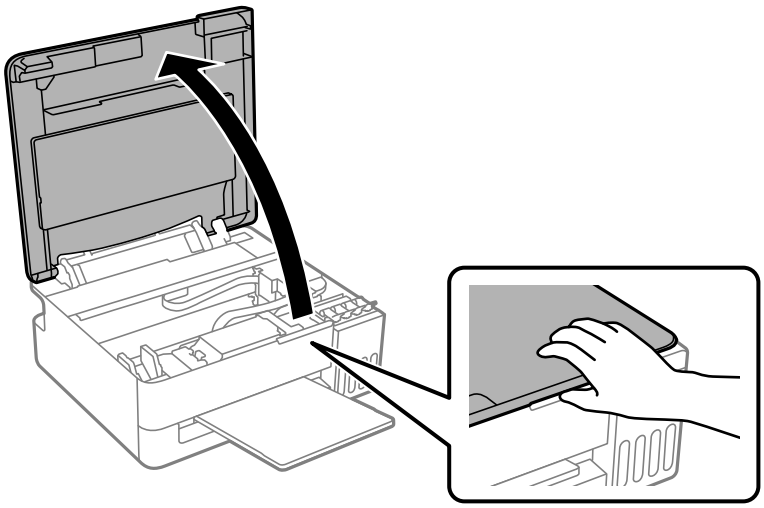

Önemli:

Yazıcının içindeki resimde gösterilen parçalara dokunmayın. Bu, arızaya neden olabilir.

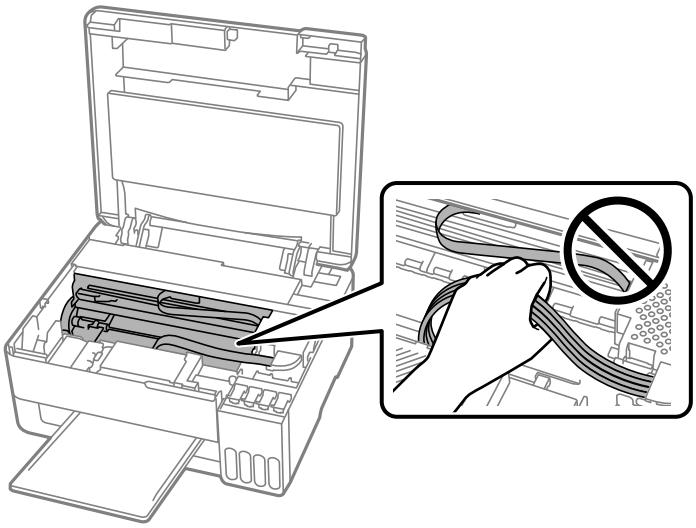

3. Sıkışan kağıdı çıkarın.

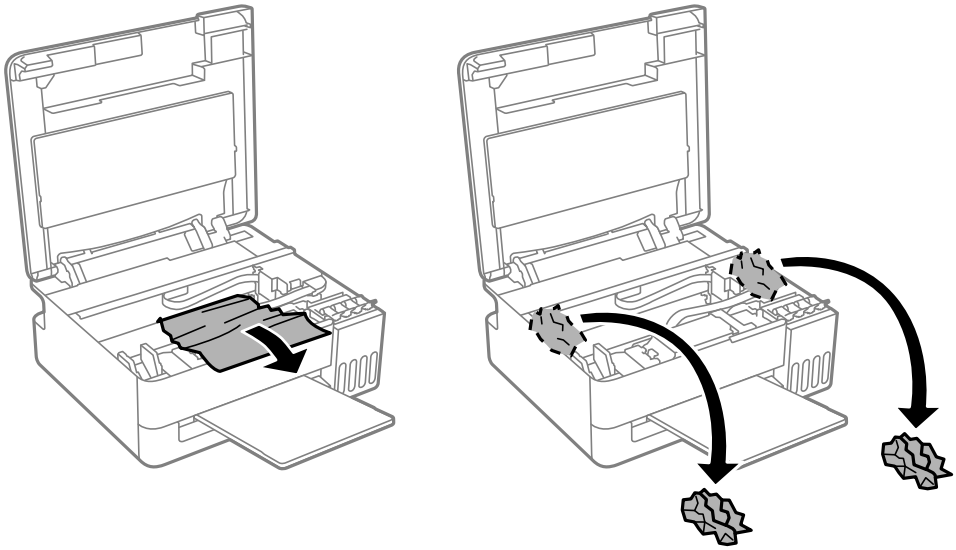

4. Yazıcı kapağını kapatın.

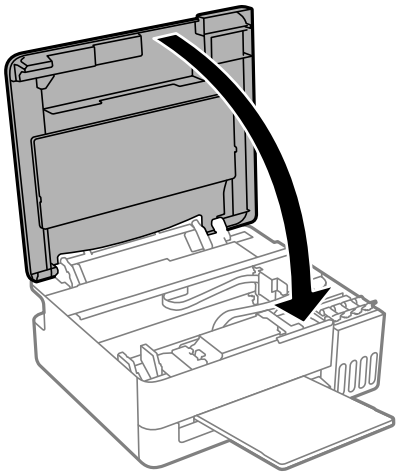

Önemli:

Yazıcının içindeki resimde gösterilen parçalara dokunmayın. Bu, arızaya neden olabilir.

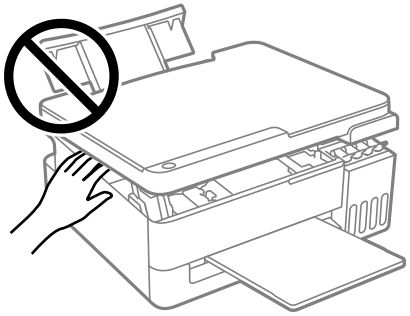

Kağıt Sıkışması Hatası Düzelmedi

Kağıdı çıkarın ve veya düğmesine basın.

Kağıdı çıkarıp gücü kapatıp tekrar açtıktan sonra kağıt sıkışması hatası devam ederse, yazıcının içinde daha fazla sıkışmış kağıt olabilir. Arka kağıt beslemesine kısa kenarı önceden olacak şekilde A4 veya Letter boyutunda kağıt yükleyin ve ardından içerideki kağıdı çıkarmak için veya düğmesine basın.

"Sıkışan Kağıdı Çıkarma" sayfa 114

Hata düzelmezse Epson destek ile irtibata geçin.

Kağıt Sıkışmalarını Önleme

Sık sık kağıt sıkışmaları oluşuyorsa aşağıdakini kontrol edin.

- Yazıcıyı düz bir yüzeye yerleştirin ve tavsiye edilen ortam koşullarında çalıştırın.
  "Çevre Teknik Özellikleri" sayfa 152
- Bu yazıcının desteklediği kağıdı kullanın.
  "Kullanılabilir Kağıtlar ve Kapasiteler" sayfa 137

- ❏ Kağıt kullanım önlemlerinizi izleyin.
  "Kağıt Kullanımı Önlemleri" sayfa 26
- ❏ Kağıdı doğru yönde yükleyin ve kenar kılavuzu kağıdın kenarına denk gelecek şekilde kaydırın.
  "Arka Kağıt Besleyiciye Kağıt Yükleme" sayfa 28
- ❏ Kağıtta belirtilen maksimum sayıda sayfadan fazla yükleme yapmayın.
  "Kullanılabilir Kağıtlar ve Kapasiteler" sayfa 137
- ❏ Birden fazla kağıt yüklediyseniz her seferde tek bir kağıt yükleyin.
- ❏ Yazıcının içinde yabancı bir cisim olabilir.
  "Bir kağıt sıkışmasını veya kağıt bitti hatasını gideremiyorsanız" sayfa 130

Mürekkep Doldurma Zamanı

Mürekkep Şişesi Kullanma Önlemleri

Mürekkep doldurmadan önce aşağıdaki talimatları okuyun.

Mürekkep için depolama önlemleri

- ❏ Mürekkep şişelerini doğrudan güneş ışığından uzak tutun.
- ❏ Mürekkep şişelerini yüksek sıcaklıkta veya donma sıcaklığında depolamayın.
- ❏ Epson, mürekkep şişelerini paketlerinde belirtilen son kullanma tarihlerinden önce kullanmanızı önerir.
- ❏ Bir mürekkep şişesini depolarken ya da taşırken şişeyi yan yatırmayın ve darbe veya sıcaklık değişikliklerine maruz kalmasına izin vermeyin. Aksi takdirde, mürekkep şişesinin kapağı sıkıca kapatılmış olsa bile mürekkep sızıntısı meydana gelebilir. Kapağı sıkarken mürekkep şişesini dik tuttuğunuzdan emin olun ve şişeyi taşırken mürekkebin sızmasını önlemek için şişeyi bir torbaya koymak gibi önlemler alın.
- ❏ Saklandığı soğuk ortamdan çıkarılan mürekkep şişesini kullanmadan önce oda sıcaklığında en az üç saat ısınmaya bırakın.
- ❏ Mürekkep şişesi ambalajını ancak mürekkep tankı doldurulmaya hazır olduğunuzda açın.Güvenilirliğini sürdürmek için, mürekkep şişesi vakumlu şekilde ambalajlanmıştır.Kullanmadan önce mürekkep şişesini uzun süre paketten çıkarılmış şekilde bırakırsanız, normal yazdırma işlemi mümkün olmayabilir.
- ❏ Bir mürekkep şişesini açtığınızda, şişeyi mümkün olan en kısa sürede kullanmanızı öneririz.

Mürekkep doldurma için işleme önlemleri

- ❏ Optimum baskı sonuçları için, düşük mürekkep seviyelerini uzun süre devam ettirmeyin.
- ❏ Bu yazıcı için doğru parça koduna sahip mürekkep şişeleri kullanın.
- ❏ Bu yazıcının mürekkebi dikkatli işlenmelidir. Mürekkep hazneleri doldurulurken ya da mürekkeple doldurulduğunda mürekkep sıçrayabilir. Mürekkep giysilerinize ya da eşyalarınıza bulaşırsa çıkmayabilir.
- ❏ Mürekkep şişelerini sıkmayın veya çok sert çalkalamayın.
- ❏ Mürekkep seviyesi tanktaki alt çizginin altındayken yazıcının uzun süre kullanılması, yazıcının hasar görmesine neden olabilir. Yazıcı çalışmıyor durumdayken mürekkep tankını en üst çizgiye kadar doldurun. Doğru mürekkep seviyesi tahminini görüntülemek için, tankı doldurduktan sonra mürekkep seviyesini sıfırlayın.

Mürekkep tüketimi

- ❑ Optimum yazdırma kafası performansı elde etmek için yazdırma kafası temizleme gibi bakım işlemleri sırasında tüm mürekkep tanklarından biraz mürekkep tüketilir. Yazıcıyı açtığınızda da mürekkep tüketilebilir.
- ❑ Tek renkli veya gri ölçekli baskı alırken, kağıt türü ve baskı kalitesi ayarlarına bağlı olarak, siyah mürekkep yerine renkli mürekkepler kullanılabilir. Bunun nedeni, siyah rengi oluşturmak için renkli mürekkeplerin belirli bir karışımının kullanılmasıdır.
- ❑ Yazıcınız ile birlikte verilen mürekkep şişeleri başlangıç ayarları sırasında kısmen kullanılmıştır.Yüksek kalitede çıktı elde etmek için, yazıcınızın yazdırma kafası tamamen mürekkeple doldurulacaktır.Bir kereye mahsus bu işlem bir miktar mürekkep tüketir; bu nedenle bu şişelerde, daha sonra takılacak olan şişelere oranla daha az sayfa yazdırılabilir.
- ❑ Verilen tüketim rakamları bastığınız resimlere, kullandığınız kağıt tipine, yaptığınız baskı sıklığına ve sıcaklık gibi ortam koşullarına bağlı olarak değişiklik gösterebilir.

Mürekkep Tanklarını Doldurma

1. Yazıcı kapağını açın.

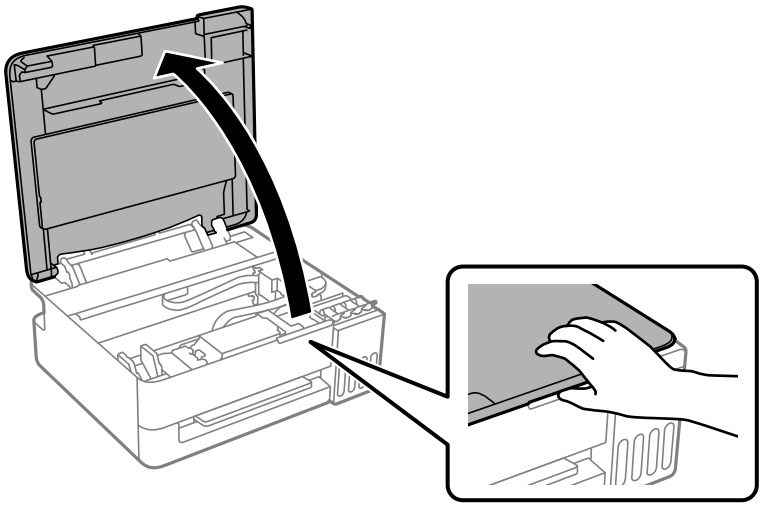

2. Mürekkep tankı başlığını açın.

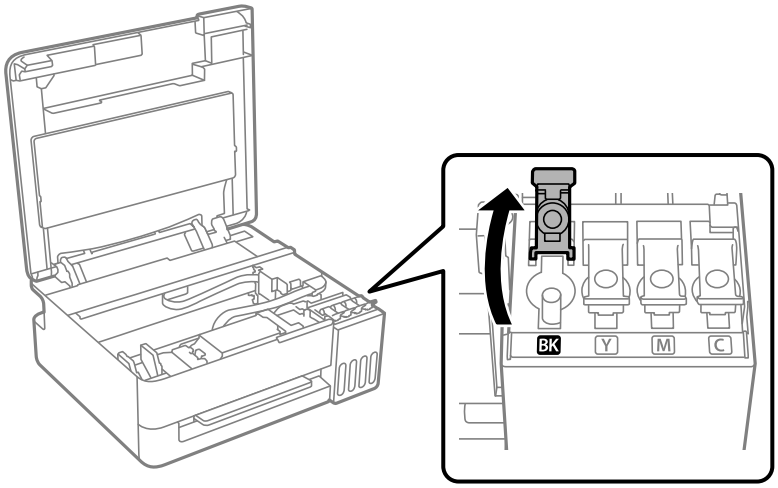

> ***Önemli:***
> *Mürekkep tankının renginin doldurmak istediğiniz mürekkep rengi ile aynı olduğundan emin olun.*

3. Mürekkep şişesini dik tutarak kapağı yavaşça çevirin ve çıkarın.

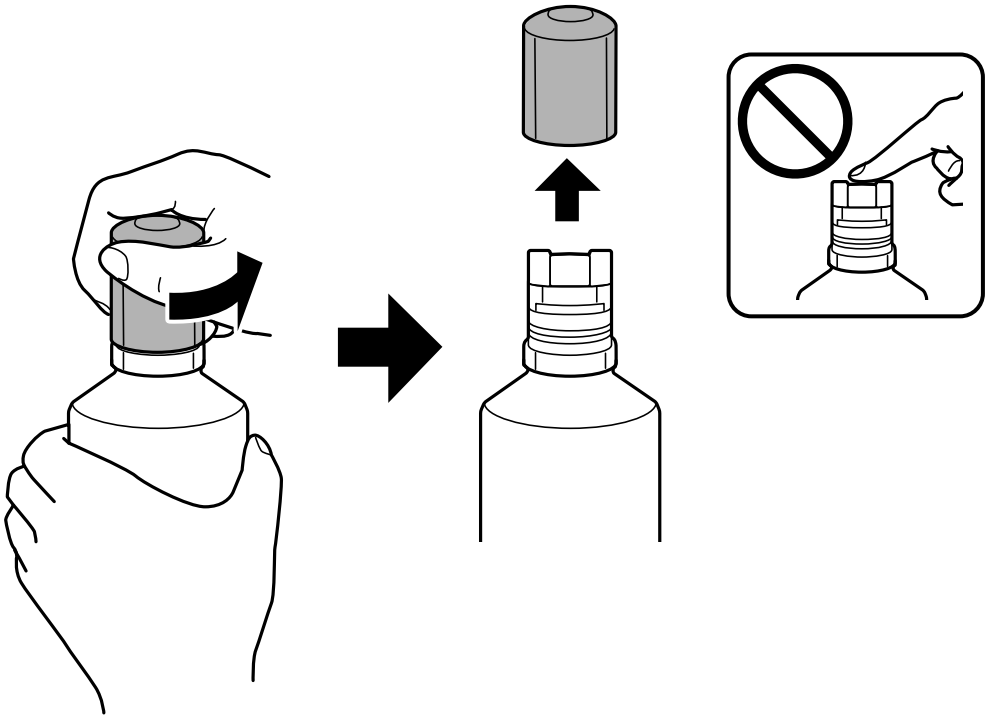

> ***Önemli:***
> - *Epson, orijinal Epson mürekkep şişeleri kullanmanızı önermektedir.*
> - *Mürekkebi dökmemeye özen gösterin.*
> - *Kapağı çıkardıktan sonra mürekkep şişesinin üst kısmına dokunmayın; aksi takdirde ellerinize mürekkep bulaşabilir.*

4. Mürekkep tankındaki üst çizgiyi (a) kontrol edin.

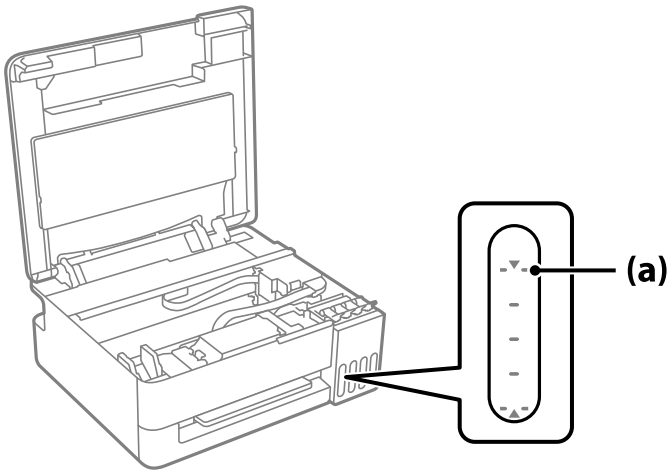

5. Mürekkep şişesinin en üstünü doldurma portuyla hizalayın ve sonra üst çizgide otomatik durana kadar mürekkep doldurmak için doğrudan porta takın.

   Mürekkep şişesini doğru renk için doldurma portuna taktığınızda, mürekkep dökülmeye başlar ve mürekkep üst çizgiye eriştiğinde akış otomatik durur.

   Ancak, mürekkep üst çizgiye ulaştığında mürekkep şişesini çıkarmayın ve yeniden takmayın; aksi takdirde mürekkep üst çizginin üzerine çıkarsa mürekkep sızabilir veya yazıcı hasar görebilir.

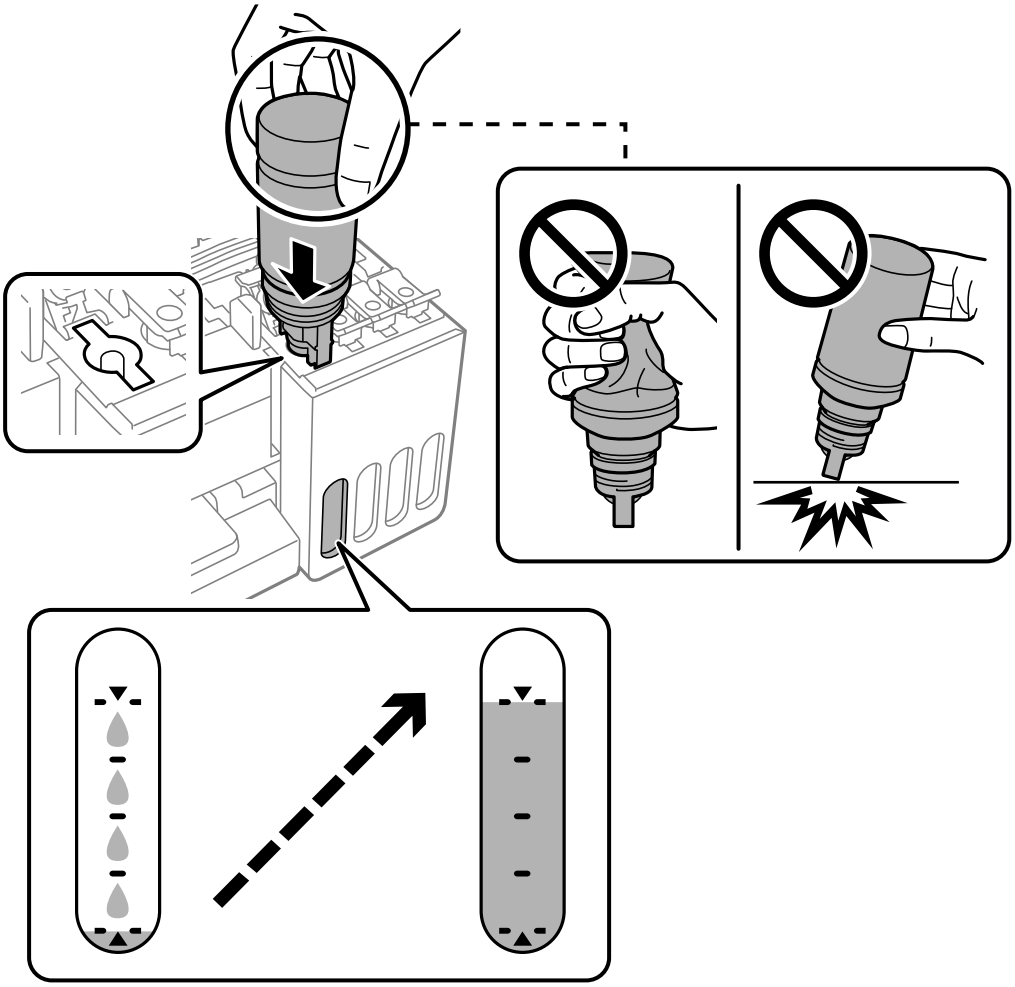

6. Mürekkep doldurmayı tamamladığınızda mürekkep şişesini çıkarın.

> **Önemli:**
>
> *Mürekkep şişesini yerleştirilmiş olarak bırakmayın; aksi takdirde şişe hasar görebilir ve mürekkep sızıntısı oluşabilir.*

Not:
Mürekkep şişesinde mürekkep kalırsa kapağı sıkın ve şişeyi ileride kullanım için dik konumda saklayın.

7. Mürekkep tankı başlığını sıkıca kapatın.

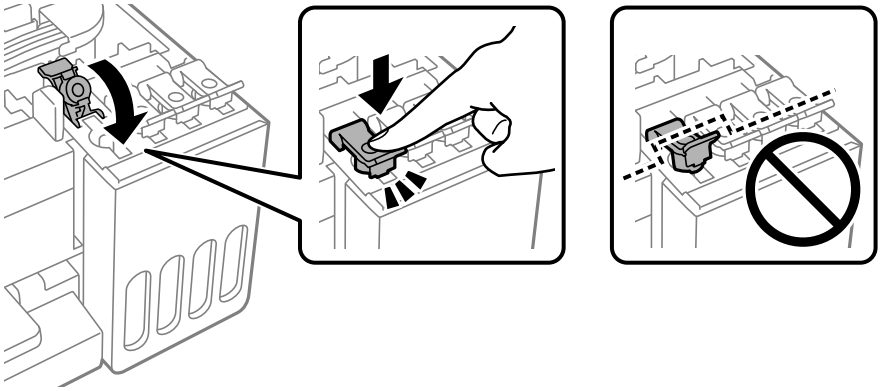

8. Yazıcı kapağını kapatın.

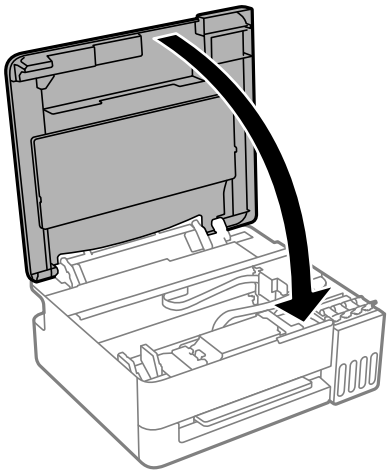

İlgili Bilgi

➡ "Mürekkep Şişesi Kullanma Önlemleri" sayfa 117
➡ "Mürekkep Şişesi Kodları" sayfa 142

Bakım Kutusunu Değiştirmenin Zamanı Geldi

Bakım Kutusu İşleme Alma Tedbirleri

Bakım kutusunu değiştirmeden önce aşağıdaki talimatları okuyun.

❏ Resimde gösterilen kısımlara dokunmayın. Bunun yapılması normal çalışmayı engelleyebilir ve üzerinize mürekkep bulaştırabilir.

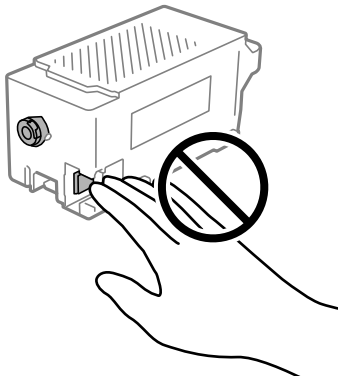

❏ Bakım kutusunu düşürmeyin veya güçlü darbelere maruz bırakmayın.

❏ Yazdırma sırasında bakım kutusunu değiştirmeyin; aksi halde mürekkep sızıntısı olabilir.

❏ Bakım kutusunu değiştirmediğiniz sürece bakım kutusunu ve kapağını çıkarmayın; aksi taktirde mürekkep sızabilir.

❏ Kapak yeniden takılamıyorsa bakım kutusu düzgün takılmamış olabilir. Bakım kutusunu çıkarın ve yeniden takın.

❏ Plastik poşete yerleştirilene kadar kullanılan bakım kutusunu eğmeyin; aksi halde mürekkep sızıntısı olabilir.

❏ Mürekkep bulaşabileceğinden bakım kutusunun açıklıklarına dokunmayın.

❏ Sökülmüş ve uzun süre ayrı bırakılmış bir bakım kutusunu yeniden kullanmayın. Kutu içindeki mürekkep kurur ve daha fazla mürekkep emilemez.

❏ Bakım kutusunu doğrudan güneş ışığından uzak tutun.

❏ Bakım kutusunu yüksek sıcaklıkta veya donma sıcaklığında depolamayın.

Bir Bakım Kutusunun Değiştirilmesi

Bazı baskı çalışmalarında, bakım kutusunda az miktarda fazla mürekkep birikebilir. Bakım kutusundan mürekkep kaçağını önlemek amacıyla, bakım kutusunun emme kapasitesi sınırına ulaştığında yazıcının yazdırmayı durdurması tasarlanmıştır. Bu işlemin gerekip gerekmeyeceği ve ne sıklıkta gerekeceği yazdırdığınız sayfa sayısına, yazdırdığınız malzemenin türüne ve yazıcının gerçekleştirdiği temizleme döngüsü sayısına göre değişir. İstendiğinde bakım kutusunu değiştirin. Epson Status Monitor veya kontrol panelindeki ışıklar bu parçanın ne zaman değiştirilmesi gerektiğini size bildirir. Kutunun değiştirilmesi ihtiyacı yazıcınızın teknik özelliklerine göre çalışmayı durdurduğu anlamına gelmez. Epson garantisi bu değiştirmeyi kapsamaz. Kullanıcının servisini yapabileceği bir parçadır.

Not:
Bakım kutusu dolduğunda, mürekkep sızıntısını önlemek için bakım kutusu değiştirilene kadar yazdıramaz veya yazdırma başlığını temizleyemezsiniz.

1. Yeni bakım kutusunu ambalajından çıkarın.

> ***Önemli:***
>
> *Bakım kutusunun yan tarafındaki yeşil çipe dokunmayın. Bu, normal çalışma ve yazdırma işlemini engelleyebilir.*

Not:
Yeni bakım kutusu ile birlikte, kullanılan bakım kutusu için şeffaf bir torba verilir.

2. Yazıcı kapağını açın.

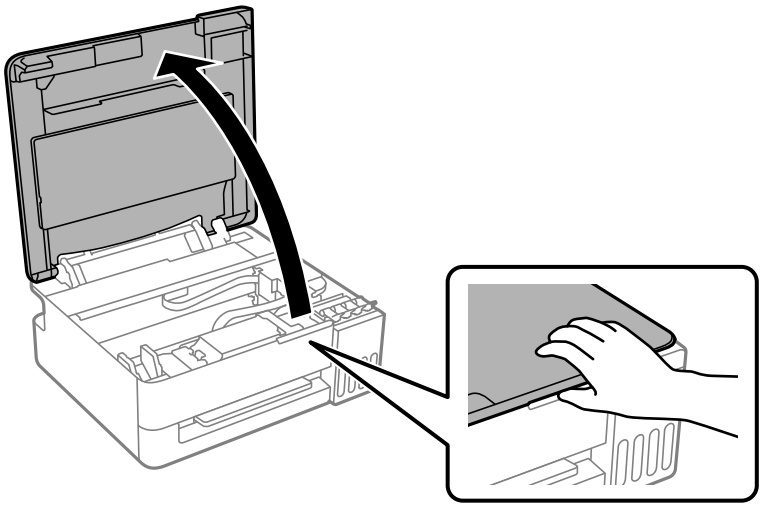

3. Kapağı çıkarın.

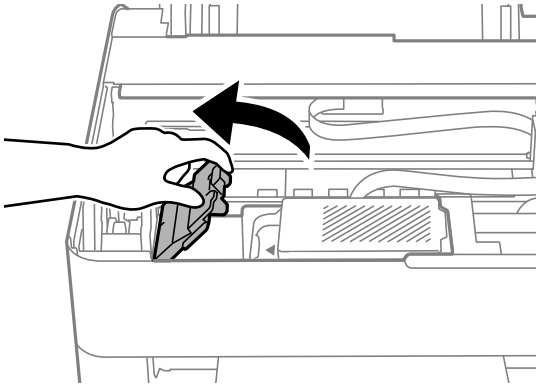

4. Kullanılmış bakım kutusunu çıkarın.

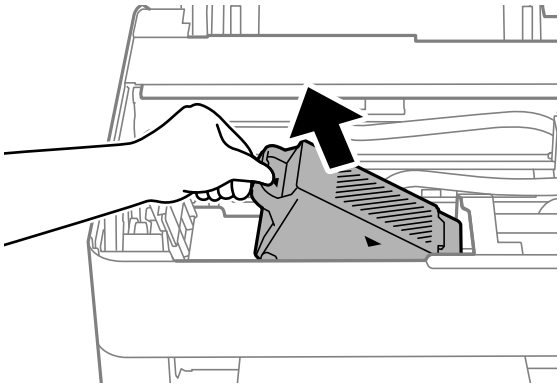

Not:
Bakım kutusunu aşağıdaki resimde gösterildiği gibi tutmayın.

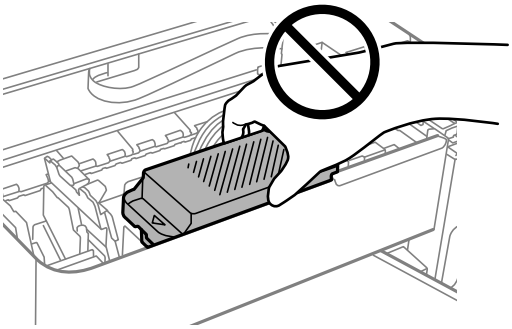

Önemli:

Resimde gösterilen kısımlara dokunmayın. Bunun yapılması normal çalışmayı engelleyebilir ve üzerinize mürekkep bulaştırabilir.

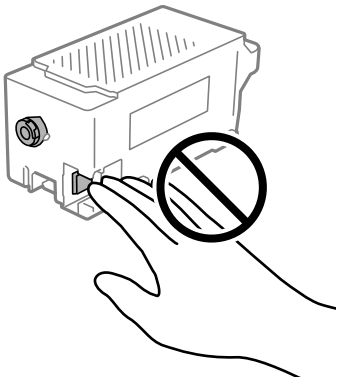

5. Kullanılmış bakım kutusunu yeni bakım kutusuyla birlikte gelen saydam poşete koyun ve poşeti kapatın.

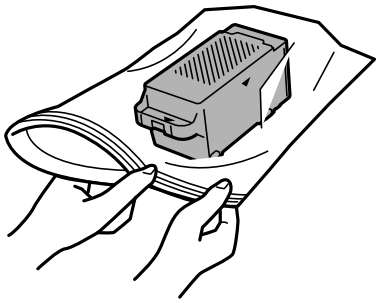

6. Yeni bakım kutusunu yazıcının tamamen içine yerleştirin. Kutuyu doğru yönde taktığınızdan emin olun.

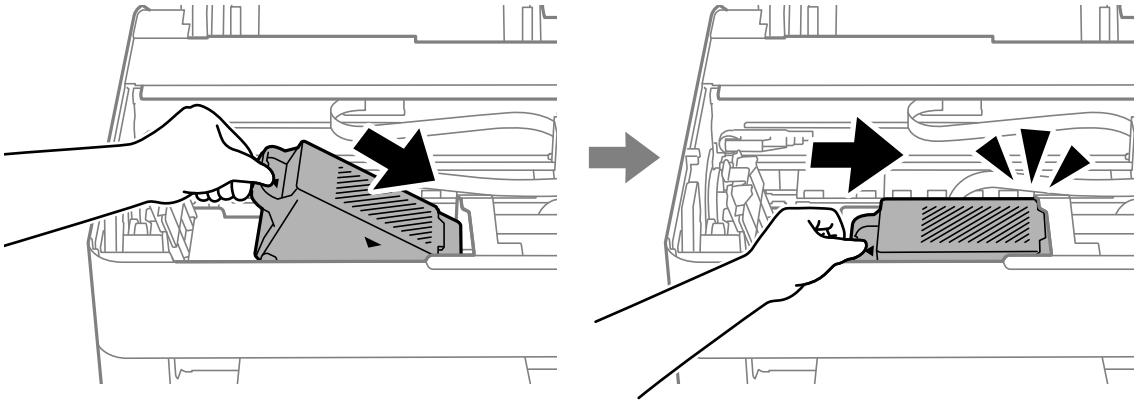

7. Kapağı tekrar takın.

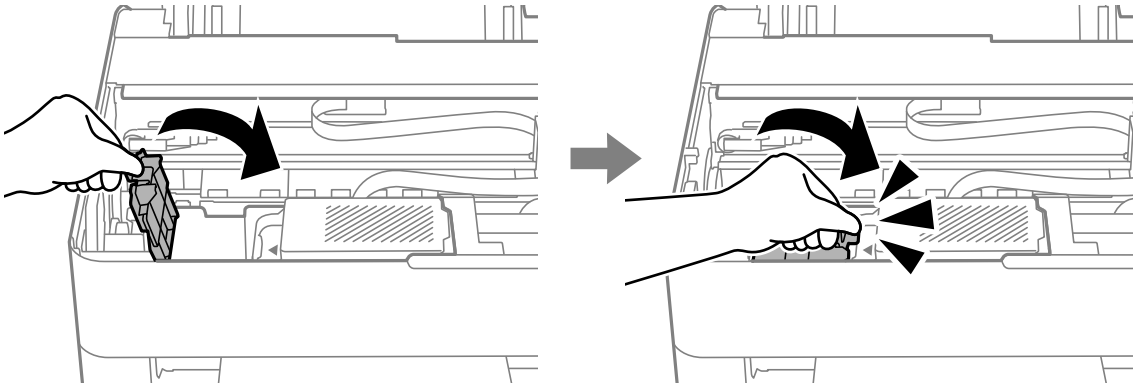

8. Yazıcı kapağını kapatın.

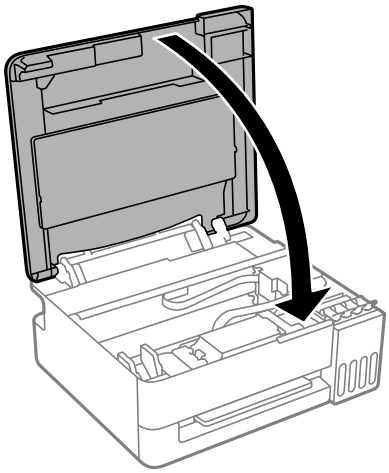

Yazıcı Beklendiği Gibi Çalıştırılamıyor

Yazıcı Açılmıyor veya Kapanmıyor

Güç Açılmıyor

Aşağıdaki nedenler düşünülebilir.

Güç kablosu elektrik prizine düzgün takılmamış.

Çözümler

Güç kablosunun sıkıca takıldığından emin olun.

⏻ düğmesine yetirince uzun süre basılmadı.

Çözümler

⏻ düğmesini biraz daha uzun süre basılı tutun.

Yazıcı çalışıyor.

Çözümler

Gücü açmadan önce güç ışığının kapalı olduğunu kontrol edin.

Yazıcı Otomatik Açılmıyor

Otomatik Güç Açık devre dışı.

Çözümler

- ❏ **Otomatik Güç Açık** ayarını etkinleştirin.
  - ❏ Windows

    Yazıcı sürücüsünün **Yazıcı ve Seçenek Bilgileri** sekmesinde **Bakım** öğesini tıklatın. **Otomatik Güç Açık** ayarını etkinleştirin.
  - ❏ Mac OS

    Apple menüsü > **Yazıcılar ve Tarayıcılar** (veya **Yazdırma ve Tarama** veya **Yazdırma ve Faks**) içinden **Sistem Tercihleri** (veya **Sistem Ayarları**) öğesini ve ardından yazıcıyı seçin. **Seçenekler ve Malzemeler** > **Uygulama** > **Yazıcı Uygulamasını Aç** öğesine ve ardından **Yazıcı Ayarları** öğesine tıklayın. **Otomatik Güç Açık** ayarını etkinleştirin.
- ❏ USB kablosunu kullanarak bağlarken, USB kablosunu yazıcı ve bilgisayara iyice bağladığınızdan emin olun.
- ❏ Bir ağ üzerinden bağlanırken, yazıcının bir ağa doğru şekilde bağlandığından emin olmak için yazıcının üzerindeki ışıkları kontrol edin.

Güç Kapanmıyor

⏻ düğmesine yetirince uzun süre basılmadı.

Çözümler

⏻ düğmesini biraz daha uzun süre basılı tutun. Yazıcıyı kapatamazsanız, güç kablosunu çıkarın.

Yazdırma başlığının kurumasını önlemek için, ⏻ düğmesine basarak yazıcıyı tekrar açın ve kapatın.

Güç Otomatik Olarak Kapanır

Kapanma Zamanlayıcısı, Etkin Değilse Kapat veya Bağlantı Kesilirse Kapat özelliği etkin.

Çözümler

- ❏ Windows

  Yazıcı sürücüsünün **Yazıcı ve Seçenek Bilgileri** sekmesinde **Bakım** öğesini tıklatın.
  - ❏ **Etkin Değilse Kapat** ve **Bağlantı Kesilirse Kapat** ayarlarını devre dışı bırakın.
  - ❏ **Kapanma Zamanlayıcısı** ayarını devre dışı bırakın.
- ❏ Mac OS

  Apple menüsü > **Yazıcılar ve Tarayıcılar** (veya **Yazdırma ve Tarama** veya **Yazdırma ve Faks**) içinden **Sistem Tercihleri** (veya **Sistem Ayarları**) öğesini ve ardından yazıcıyı seçin. **Seçenekler ve Malzemeler** > **Uygulama** > **Yazıcı Uygulamasını Aç** öğesine ve ardından **Yazıcı Ayarları** öğesine tıklayın.
  - ❏ **Etkin Değilse Kapat** ve **Bağlantı Kesilirse Kapat** ayarlarını devre dışı bırakın.
  - ❏ **Kapanma Zamanlayıcısı** ayarını devre dışı bırakın.

Not:
*Ürünü satın aldığınız yere bağlı olarak ürününüzde **Kapanma Zamanlayıcısı** özelliği ya da **Etkin Değilse Kapat** ve **Bağlantı Kesilirse Kapat** özellikleri bulunabilir.*

İşlemler Yavaş

Yazdırma Çok Yavaş

Aşağıdaki nedenler düşünülebilir.

Gereksiz uygulamalar çalışıyor.

Çözümler

Bilgisayarınızdaki veya mobil cihazlarınızdaki gereksiz uygulamaları kapatın.

Yazdırma kalitesi çok yükseğe ayarlı.

Çözümler

Kalite ayarını düşürün.

Çift yönlü yazdırma devre dışı.

Çözümler

Çift yönlü (veya yüksek hız) ayarını etkinleştirin. Bu ayar etkinleştirildiğinde, yazdırma başlığı her iki yönde hareket ederken yazdırma yapar ve yazdırma hızı artar.

❏ Windows

Yazıcı sürücüsünün **İki yönlü yazdırma** sekmesinde **Daha Fazla Seçenek** öğesini seçin.

❏ Mac OS

Apple menüsü > **Yazıcılar ve Tarayıcılar** (veya **Yazdırma ve Tarama**, **Yazdırma ve Fakslama**) kısmından **Sistem Tercihleri** (veya **Sistem Ayarları**) öğesini ve sonra yazıcıyı seçin. **Seçenekler ve Sarf Malzemeleri** > **Seçenekler** (veya **Sürücü**) öğesine tıklayın. **İki yönlü yazdırma** ayarı olarak Açık öğesini seçin.

Sessiz Modu etkin.

Çözümler

Sessiz Modu devre dışı bırakın. Yazıcı **Sessiz Modu** içinde çalışırken yazdırma hızı yavaşlar.

❏ Windows

Kapalı öğesini **Sessiz Modu** ayarı olarak yazıcı sürücüsünün **Ana** sekmesinden seçin.

❏ Mac OS

Apple menüsü > **Yazıcılar ve Tarayıcılar** (veya **Yazdırma ve Tarama** veya **Yazdırma ve Fakslama**) kısmından **Sistem Tercihleri** (veya **Sistem Ayarları**) öğesini ve sonra yazıcıyı seçin. **Seçenekler ve Sarf Malzemeleri** > **Seçenekler** (veya **Sürücü**) öğesine tıklayın. **Sessiz Modu** ayarı olarak Kapalı öğesini seçin.

Kablosuz yönlendiriciyle ağ bağlantısı sorunları olabilir.

Çözümler

Ağa bağlı diğer kullanıcıları düşünerek kablosuz yönlendiriciyi yeniden başlatın. Bu, sorunu çözmezse yazıcıyı kablosuz yönlendiricinin yakınına yerleştirin veya erişim noktasıyla sağlanan belgelere bakın.

Yazıcı düz kağıt üzerine fotoğraflar gibi yüksek yoğunluklu veri yazdırıyor.

Çözümler

Düz kağıt üzerinde fotoğraflar gibi yüksek yoğunluklu veriler yazdırıyorsanız yazdırma kalitesini korumak için yazdırma biraz zaman alabilir. Bu bir arıza değildir.

Sürekli Yazdırma Sırasında Yazdırma Hızı Ciddi Şekilde Azalmakta

Yazıcı mekanizmasının aşırı ısınmasını önleyen ve çalışırken hasar görmesini engelleyen işlev.

Çözümler

Yazdırmaya devam edebilirsiniz. Normal yazdırma hızına dönmek için yazıcıyı en az 30 dakika boyunca eylemsiz bırakın. Güç kapalı olduğunda, yazdırma hızı normale dönmez.

Çalışma Sesi Yüksek

Sessiz Modu devre dışı.

Çözümler

Yazıcı çok gürültülüyse **Sessiz Modu** öğesini etkinleştirin. Bu özelliği etkinleştirmek yazdırma hızını düşürebilir.

- Windows yazıcı sürücüsü

  Sessiz Modu sekmesinde **Ana** öğesini etkinleştirin.

- Mac OS yazıcı sürücüsü

  Apple menüsü > **Yazıcılar ve Tarayıcılar** (veya **Yazdırma ve Tarama** veya **Yazdırma ve Faks**) içinden **Sistem Tercihleri** (veya **Sistem Ayarları**) öğesini ve ardından yazıcıyı seçin. **Seçenekler ve Sarf Malzemeleri** > **Seçenekler** (veya **Sürücü**) öğesine tıklayın. **Sessiz Modu** ayarını etkinleştirin.

Manuel 2 Taraflı Yazdırma Gerçekleştirilemiyor (Windows)

EPSON Status Monitor 3 devre dışı.

Çözümler

Yazıcı sürücüsünün **Bakım** sekmesinde **Genişletilmiş Ayarlar**'e tıklayın ve ardından **EPSON Status Monitor 3'ü Etkinleştir**'ü seçin.

Manuel 2 taraflı yazdırma, yazıcıya ağ üzerinden erişildiğinde veya paylaşılan bir yazıcı olarak kullanıldığında kullanılamayabilir.

Yazdırma Ayarları Menüsü Görüntülenmiyor (Mac OS)

Epson Yazıcı Sürücüsü Doğru Yüklenmemiş.

Çözümler

macOS Catalina (10.15) veya sonrası, macOS High Sierra (10.13), macOS Sierra (10.12), OS X El Capitan (10.11), OS X Yosemite (10.10), OS X Mavericks (10.9), işletim sistemlerinde **Yazdırma Ayarları** menüsü görüntülenmiyorsa Epson yazıcı sürücüsü doğru şekilde yüklenmemiştir. Aşağıdaki menüden etkinleştirin.

Apple menüsü > **Yazıcılar ve Tarayıcılar** (veya **Yazdır ve Tarama**, **Yazdır ve Faksla**) kısmından **Sistem Tercihleri** (veya **Sistem Ayarları**) öğesini seçin, yazıcıyı kaldırın ve sonra yazıcıyı yeniden yükleyin.

macOS Mojave (10.14), TextEdit gibi Apple tarafından üretilen uygulamalarda **Yazdırma Ayarları**'e erişemez.

Bir kağıt sıkışmasını veya kağıt bitti hatasını gideremiyorsanız

Yazıcının içinde yabancı cisimler olabilir. Bunları kaldırmak için aşağıdaki adımları izleyin.

1. ⏻ düğmesine basarak yazıcıyı kapatın.
2. Güç kablosunu çıkarın ve ardından güç kablosunu yazıcıdan ayırın.

> ***Önemli:***
> *Güç ışığı söndüğünde güç kablosunu çıkarın. Aksi takdirde, yazdırma başlığı ana konuma geri dönmez, bu da mürekkebin kurumasına ve yazdırmanın imkansız hale gelmesine neden olabilir.*

3. Yazıcının içinde yabancı cisim olmadığından emin olmak için aşağıdaki nesneleri kontrol edin.

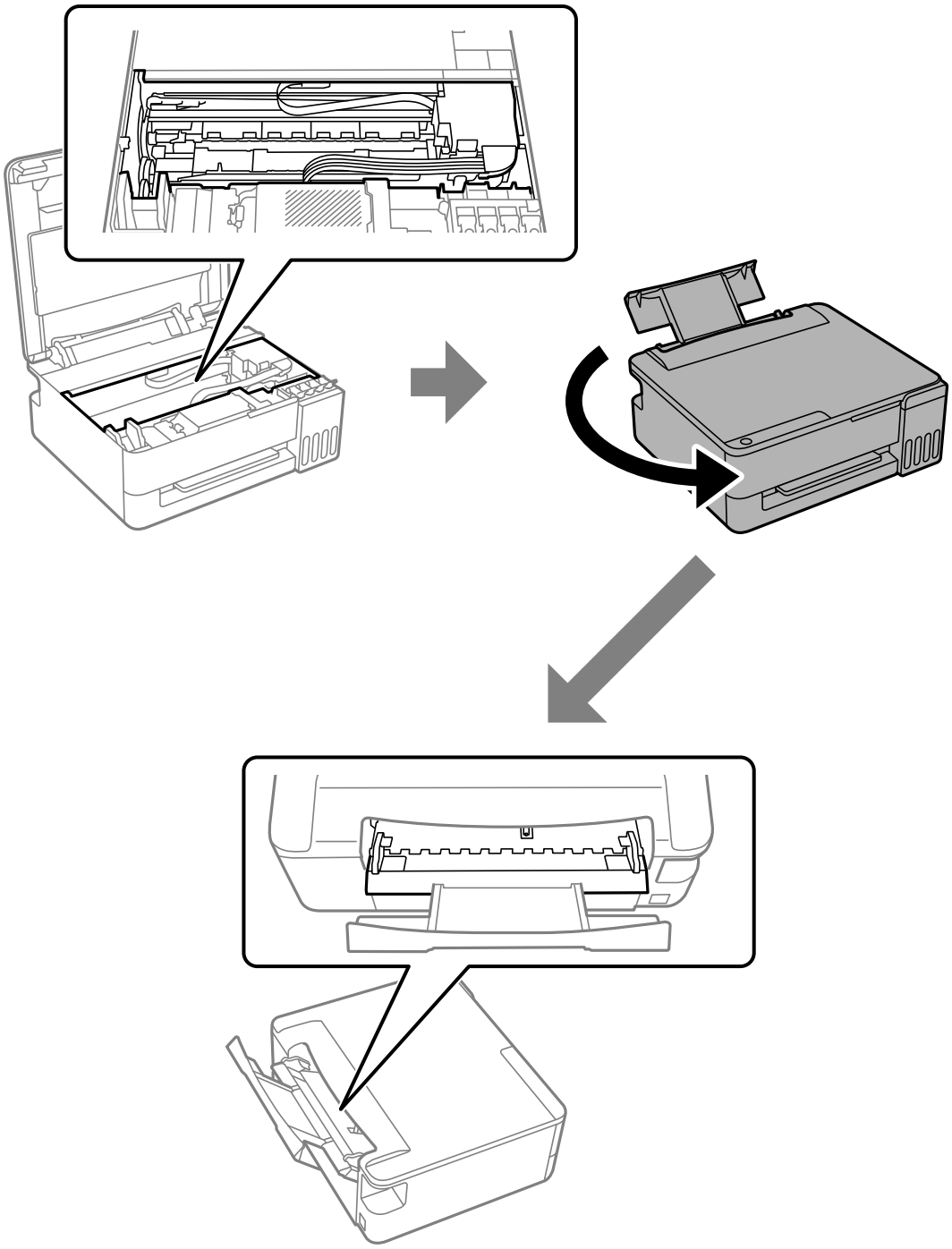

4. Herhangi bir yabancı cisim bulursanız, bunları cımbız veya benzer bir aletle çıkarın.

Önemli:

Yabancı nesneleri çıkarırken aşağıdaki resimde gösterilen nesnelere dokunmamaya dikkat edin; aksi takdirde yazıcı zarar görebilir.

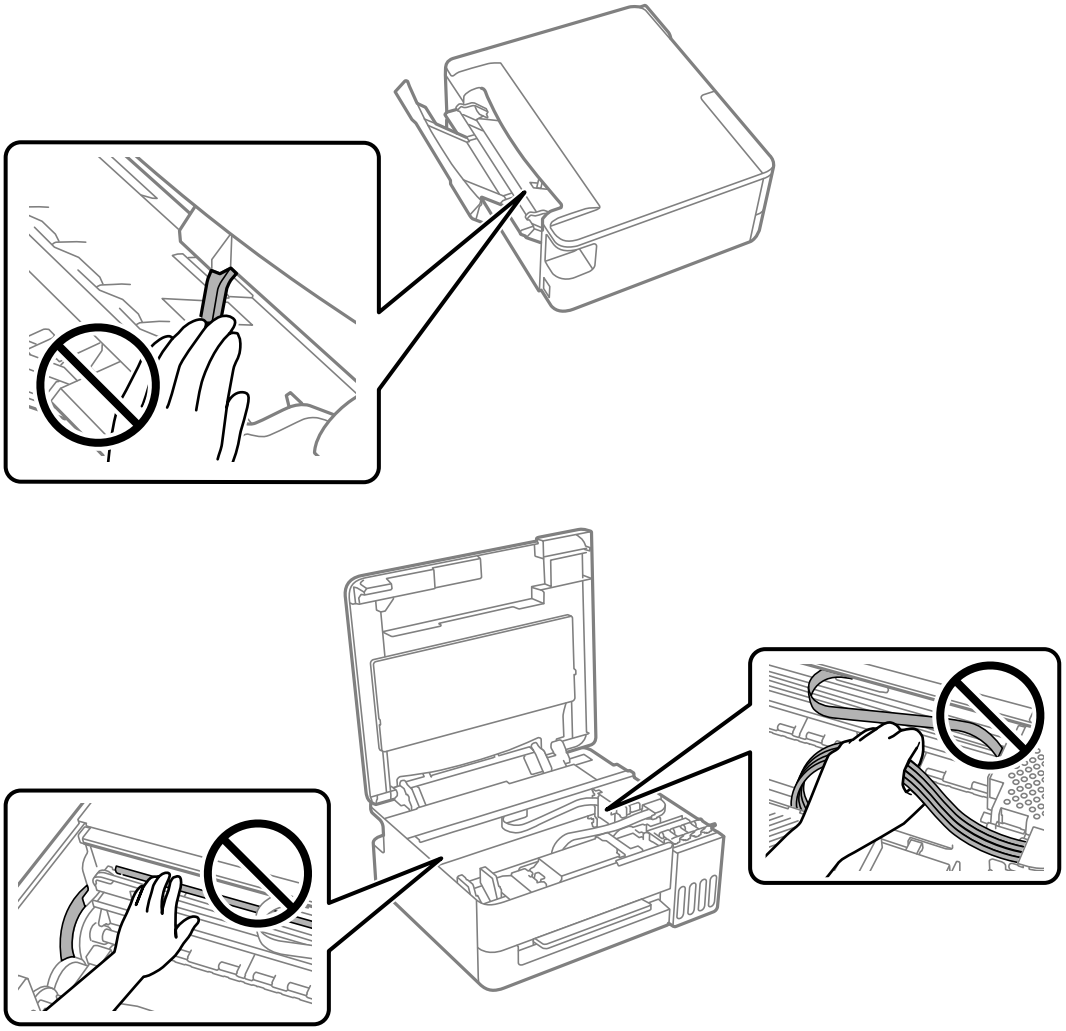

Yabancı cisimleri çıkaramıyorsanız 5. adıma gidin, çıkarabiliyorsanız 7. adıma gidin.

5. Arka kağıt besleyici dışarı çekilmiş durumdayken, yazıcının ön tarafının her iki yanından tutun ve yazıcıyı arkaya doğru yaklaşık 45 derece eğin.

Önemli:

Yazıcıyı eğerken sallamamaya dikkat edin; aksi takdirde mürekkep sızabilir veya yazıcı hasar görebilir.

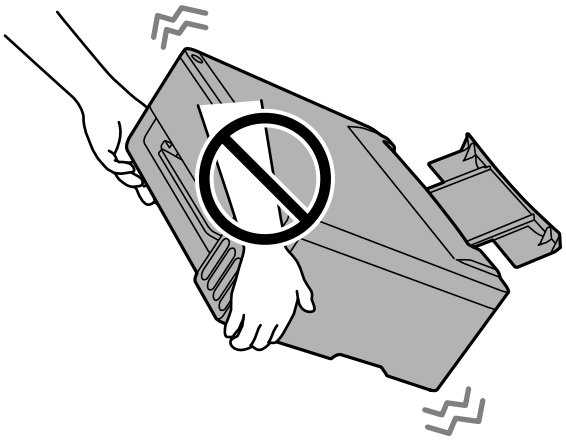

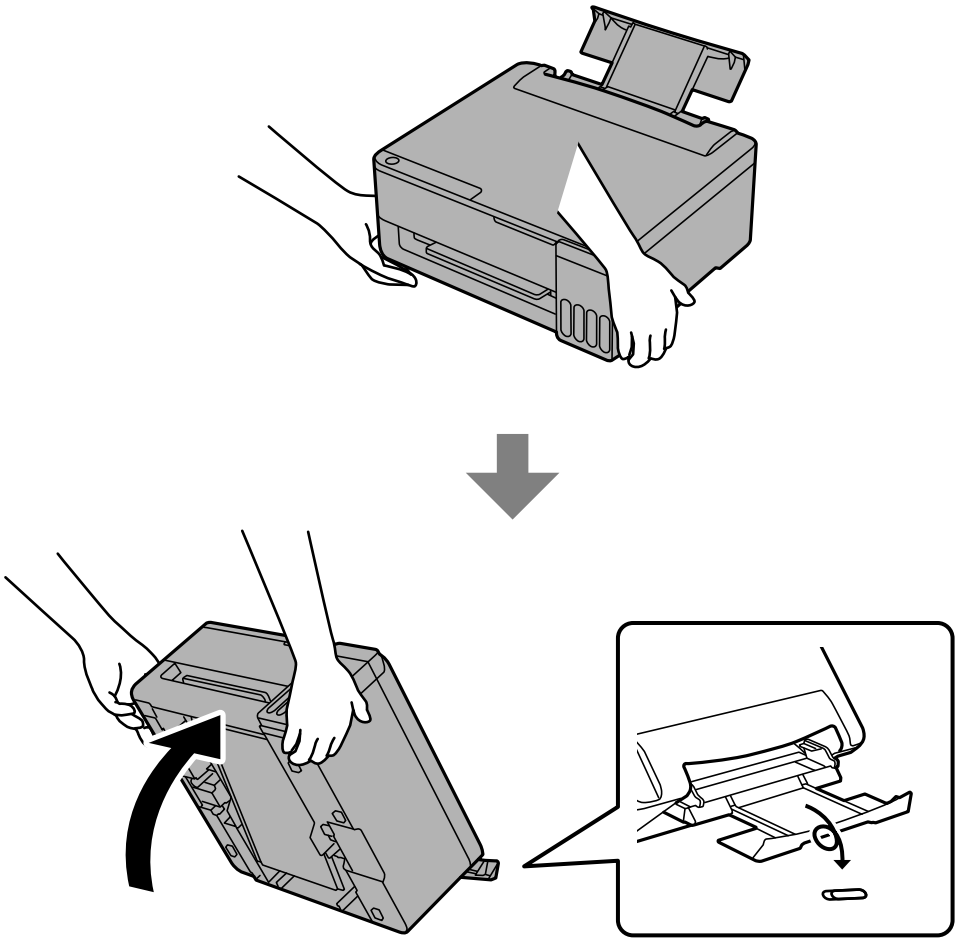

6. Yazıcıyı yavaşça yatay konuma getirdikten sonra aşağıdaki alanı kontrol edin. Herhangi bir yabancı cisim bulursanız, bunları cımbız veya benzer bir aletle çıkarın. Ardından, tüm yabancı nesnelerin giderildiğini doğrulamak için arka kağıt beslemesindeki boşluğu kontrol edin.

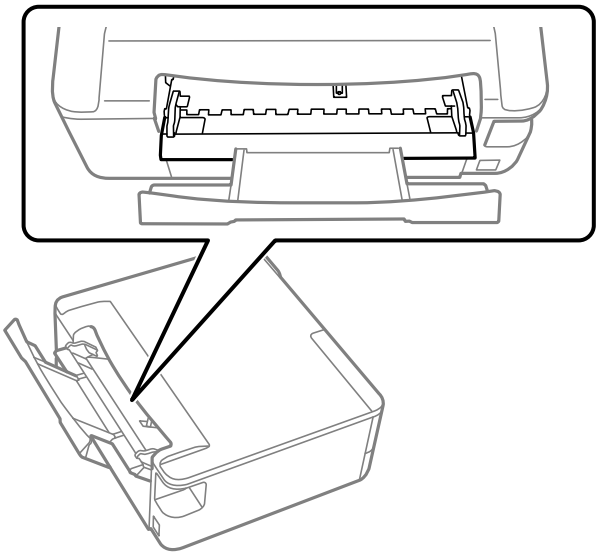

7. Güç kablosunu bağlayın ve yazıcıyı açın.

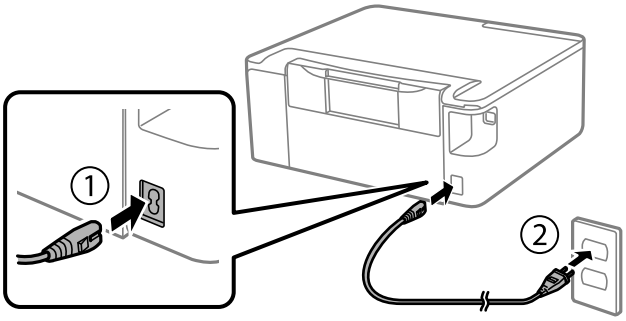

Not:
Kağıt sıkışması veya kağıt bitti hatası oluşmaya devam ederse, Epson destek birimine başvurun.

İlgili Bilgi

➡ "Kağıt Sıkışmalarını Önleme" sayfa 116

Sorun Çözülemiyor

Tüm çözümleri denedikten sonra sorun çözülmediyse, Epson desteğe başvurun.

Yazdırma sorunlarını çözemiyorsanız, aşağıdaki ilgili bilgilere bakın.

İlgili Bilgi

➡ "Yazdırma Sorunları Çözülemiyor" sayfa 135
➡ "Epson Desteğe Başvurma" sayfa 158

Yazdırma Sorunları Çözülemiyor

Sorunu çözene kadar çözümleri gösterilen sırayla deneyin.

- ❑ Yazıcıda yüklenen kağıt türünün yazıcı sürücüsündeki kağıt türü ayarıyla eşleştiğinden emin olun.
- ❑ Yazıcı sürücüsünde daha yüksek kaliteli bir ayar kullanın.
- ❑ Gerçek kalan mürekkebi kontrol etmek için yazıcının tanklarındaki mürekkep seviyelerini görsel olarak kontrol edin. Mürekkep düzeyleri alt çizgilerin altındaysa mürekkep tanklarını doldurun.
- ❑ Yazdırma başlığını hizalayın.

  "Yazdırma Başlığını Hizalama" sayfa 61
- ❑ Yazdırma başlığı püskürtme uçlarının tıkanık olup olmadığını görmek için bir başlık kontrolü çalıştırın.

  Başlık kontrol deseninde eksik segmentler varsa başlıklar tıkanmış olabilir. Nozul kontrolü ve Temizleme işlemlerini dönüşümlü olarak 3 kez veya Güçlü Temizleme işlemini bir kez çalıştırın ve tıkanıklığın giderilip giderilmediğini kontrol edin.

  Yazdırma başlığı temizlemenin biraz mürekkep kullandığını unutmayın.

  Nozul kontrol deseninde hala eksik segmentler varsa, yazıcıyı kapatın ve en az 12 saat boyunca yazdırmadan bekleyin, ardından nozul kontrolü yapın. Baskı kalitesi hala iyileşmediyse, temizleniyor adresini ve püskürtme ucu kontrolünü tekrar çalıştırın. Hala düzelmediyse, Güçlü Mürekkep Yıkama gerçekleştirin.

  "Yazdırma Başlığını Kontrol Etme ve Temizleme" sayfa 56

  "Güçlü Temizleme öğesini Çalıştırma" sayfa 58

  "Güçlü Mürekkep Yıkama öğesini Çalıştırma" sayfa 59
- ❑ Sorun tıkanma ise yazıcıyı bir süre yazdırmadan bırakma sorunu çözebilir.

  Yazıcı kapalıyken aşağıdaki öğeleri kontrol edebilirsiniz.
- ❑ Orijinal Epson mürekkep şişelerini kullandığınızdan emin olun.

  Orijinal Epson mürekkep şişelerini kullanmaya çalışın. Orijinal olmayan mürekkep şişeleri kullanılması, yazdırma kalitesinin düşmesine neden olabilir.
- ❑ Yazıcı içinde hiç kağıt parçası kalmadığından emin olun.

  Kağıdı çıkardığınızda saydam filme elinizle veya kağıtla dokunmayın.
- ❑ Kağıdın yazdırılacak tarafı yukarı bakacak şekilde ve kıvrılmamış şekilde yüklendiğinden emin olun.

  "Kağıt Kullanımı Önlemleri" sayfa 26

  "Kullanılabilir Kağıtlar ve Kapasiteler" sayfa 137

  "Kullanılamayan Kağıt Türleri" sayfa 142

Yukarıdaki çözümleri deneyerek sorunu çözemezseniz Epson destek ile iletişime geçin.

İlgili Bilgi

➡ "Epson ile İletişime Geçmeden Önce" sayfa 158

➡ "Epson Desteğe Başvurma" sayfa 158

Ürün Bilgileri

Kağıt Bilgileri. 137

Sarf Malzemesi Ürünleri Bilgileri. 142

Yazılım Bilgileri. 144

Ürün Özellikleri. 148

Düzenleyici Bilgileri. 153

Kağıt Bilgileri

Kullanılabilir Kağıtlar ve Kapasiteler

ABD, Kanada ve Latin Amerika için Orijinal Epson Kağıdı

Epson, yüksek kaliteli çıktılar elde etmeniz için orijinal Epson kağıtları kullanmanızı önerir.

Not:

- *Kağıtların bulunabilirliği konuma göre değişir. Bölgenizde bulunabilen kağıtlar hakkında en güncel bilgi için Epson destek bölümüne başvurun.*
- *Kenarlıksız ve 2 taraflı yazdırma için kullanılabilir kağıt türleri hakkında bilgi için aşağıya bakın.*

"Kenarlıksız Yazdırma İçin Kağıt" sayfa 140

"2 Taraflı Yazdırma İçin Kağıt" sayfa 141

Belgeleri yazdırmak için uygun kağıt

Ortam Adı	Boyut	Yükleme Kapasitesi (Sayfalar)
Epson Multipurpose Plus Paper	Letter	100
Epson Bright White Premium Paper	Letter	80
Epson Bright White Paper / Epson Bright White Pro Paper / Epson EcoTank Premium Paper	Letter	80

Belgeleri ve fotoğrafları yazdırmak için uygun kağıt

Ortam Adı	Boyut	Yükleme Kapasitesi (Sayfalar)
Epson High Quality Ink Jet Paper	A4	80
Epson Presentation Paper Matte	A4, Letter	80
	Legal	1
Epson Premium Presentation Paper Matte	8×10 inç (203×254 mm), Letter	20
Epson Premium Presentation Paper Matte Double-Sided	Letter	1

Fotoğrafları yazdırmak için uygun kağıt

Ortam Adı	Boyut	Yükleme Kapasitesi (Sayfalar)
Epson Value Photo Paper Glossy	4×6 inç (102×152 mm), A4, Letter	20
Epson Photo Paper Glossy	4×6 inç (102×152 mm), A4, Letter	20

Ortam Adı	Boyut	Yükleme Kapasitesi (Sayfalar)
Epson Premium Photo Paper Glossy	4×6 inç (102×152 mm), 5×7 inç (127×178 mm), 8×10 inç (203×254 mm), Letter, 16:9 (4×7,11 inç [102×181 mm])	20
Epson Premium Photo Paper Semi-gloss	4×6 inç (102×152 mm), Letter	20
Epson Ultra Premium Photo Paper Glossy	4×6 inç (102×152 mm), 5×7 inç (127×178 mm), 8×10 inç (203×254 mm), Letter	20

İlgili Bilgi

➡ "Kullanılabilir Kağıtlar ve Kapasiteler" sayfa 137

Diğer Bölgeler için Orijinal Epson Kağıtları

Epson, yüksek kaliteli çıktılar elde etmeniz için orijinal Epson kağıtları kullanmanızı önerir.

Not:

- *Kağıtların bulunabilirliği konuma göre değişir. Bölgenizde bulunabilen kağıtlar hakkında en güncel bilgi için Epson destek bölümüne başvurun.*
- *Kenarlıksız ve 2 taraflı yazdırma için kullanılabilir kağıt türleri hakkında bilgi için aşağıya bakın.*

  "Kenarlıksız Yazdırma İçin Kağıt" sayfa 140

  "2 Taraflı Yazdırma İçin Kağıt" sayfa 141

Belgeleri yazdırmak için uygun kağıt

Ortam Adı	Boyut	Yükleme Kapasitesi (Sayfalar)
Epson Business Paper	A4	100
Epson Bright White Ink Jet Paper	A4	80

Belgeleri ve fotoğrafları yazdırmak için uygun kağıt

Ortam Adı	Boyut	Yükleme Kapasitesi (Sayfalar)
Epson Photo Quality Ink Jet Paper	A4	80
Epson Double-sided Photo Quality Ink Jet Paper	A4	80
Epson Matte Paper-Heavyweight	A4	20
Epson Double-Sided Matte Paper	A4	1

Fotoğrafları yazdırmak için uygun kağıt

Ortam Adı	Boyut	Yükleme Kapasitesi (Sayfalar)
Epson Ultra Glossy Photo Paper	A4, 13×18 cm (5×7 inç), 10×15 cm (4×6 inç)	20*
Epson Premium Glossy Photo Paper	A4, 13x18 cm (5x7 inç), 16:9 geniş boyut (102x181 mm), 10x15 cm (4x6 inç)	20*
Epson Premium Semigloss Photo Paper	A4, 13×18 cm (5×7 inç), 10×15 cm (4×6 inç)	20*
Epson Photo Paper Glossy	A4, 13×18 cm (5×7 inç), 10×15 cm (4×6 inç)	20*
Epson Value Glossy Photo Paper	A4, 10×15 cm (4×6 inç)	20*

* Dosya beslemesi doğru şekilde yapılmıyorsa ya da çıktıda eşit olmayan renkler veya lekelenmeler varsa her seferinde bir sayfa kağıt yükleyin.

Diğer çeşitli kağıt türleri

Ortam Adı	Boyut	Yükleme Kapasitesi (Sayfalar)
Epson Photo Quality Ink Jet Card	A6	30
Epson Photo Quality Self Adhesive Sheets	A4	1

İlgili Bilgi

➡ "Kullanılabilir Kağıtlar ve Kapasiteler" sayfa 137

ABD, Kanada ve Latin Amerika için Piyasada Satılan Kağıt

Not:
Kenarlıksız ve 2 taraflı yazdırma için kullanılabilir kağıt türleri hakkında bilgi için aşağıya bakın.

"Kenarlıksız Yazdırma İçin Kağıt" sayfa 140

"2 Taraflı Yazdırma İçin Kağıt" sayfa 141

Düz kağıtlar

Boyut	Yükleme Kapasitesi (Sayfalar)
Letter, A4, A6, Half Letter, Executive	Kenar kılavuzunda üçgen sembolü ile gösterilen çizgiye kadar.*1
Legal, 8,5×13 in. (215,9×330,2 mm), Mexico-Oficio 8,5×13,4 in. (215,9×340,4 mm), Officio9 8,46×12,4 in. (214,9×315 mm)	1
Kullanıcı Tanımlı*2 89×127 - 215,9×1200 mm	1

*1 Dosya beslemesi doğru şekilde yapılmıyorsa ya da çıktıda eşit olmayan renkler veya lekelenmeler varsa her seferinde bir sayfa kağıt yükleyin.

*2 Sadece bilgisayardan yazdırma kullanılabilir.

İlgili Bilgi

➡ "Kullanılabilir Kağıtlar ve Kapasiteler" sayfa 137

Diğer Bölgeler için Piyasada Satılan Kağıt

Not:
Kenarlıksız ve 2 taraflı yazdırma için kullanılabilir kağıt türleri hakkında bilgi için aşağıya bakın.

"Kenarlıksız Yazdırma İçin Kağıt" sayfa 140

"2 Taraflı Yazdırma İçin Kağıt" sayfa 141

Düz kağıtlar

Düz kağıt, kopya kağıdı dahil.

Boyut	Yükleme Kapasitesi (Sayfalar)
Letter, A4, B5, A5, A6, B6, 16K (195×270 mm)	Kenar kılavuzunda üçgen sembolü ile gösterilen çizgiye kadar.*1
Legal, 8,5×13 inç, Indian-Legal	1
Kullanıcı Tanımlı*2 89×127 - 215,9×1200 mm	1

*1 Dosya beslemesi doğru şekilde yapılmıyorsa ya da çıktıda eşit olmayan renkler veya lekelenmeler varsa her seferinde bir sayfa kağıt yükleyin.

*2 Sadece bilgisayardan yazdırma kullanılabilir.

Zarf

: Beslenmekte olan kağıdın yönü.

Boyut	Yükleme Kapasitesi (Zarflar)
Zarf #10, Zarf DL, Zarf C6	10

İlgili Bilgi

➡ "Kullanılabilir Kağıtlar ve Kapasiteler" sayfa 137

Kenarlıksız Yazdırma İçin Kağıt

Orijinal Epson Kağıdı

ABD, Kanada ve Latin Amerika

Ortam Adı	Boyut
Epson Value Photo Paper Glossy	4×6 inç (102×152 mm)
Epson Photo Paper Glossy	4×6 inç (102×152 mm)
Epson Premium Photo Paper Semi-gloss	4×6 inç (102×152 mm)
Epson Premium Photo Paper Glossy	4×6 inç (102×152 mm), 16:9 (4×7,11 inç [102×181 mm])
Epson Ultra Premium Photo Paper Glossy	4×6 inç (102×152 mm)

Diğer Bölgeler

Ortam Adı	Boyut
Epson Ultra Glossy Photo Paper	10×15 cm (4×6 inç)
Epson Premium Glossy Photo Paper	10×15 cm (4×6 inç), 16:9 geniş boyut (102×181 mm)
Epson Premium Semigloss Photo Paper	10×15 cm (4×6 inç)
Epson Photo Paper Glossy	10×15 cm (4×6 inç)
Epson Value Glossy Photo Paper	10×15 cm (4×6 inç)

Piyasada Satılan Kağıt

Kenarlıksız yazdırma desteklenmez.

2 Taraflı Yazdırma İçin Kağıt

Orijinal Epson Kağıdı

ABD, Kanada ve Latin Amerika

Yalnızca manuel 2 taraflı yazdırma.

- ❏ Epson Multipurpose Plus Paper
- ❏ Epson Bright White Premium Paper
- ❏ Epson Bright White Paper / Epson Bright White Pro Paper / Epson EcoTank Premium Paper
- ❏ Epson Premium Presentation Paper Matte Double-Sided

Diğer Bölgeler

Yalnızca manuel 2 taraflı yazdırma.

- ❏ Epson Bright White Ink Jet Paper
- ❏ Epson Double-sided Photo Quality Ink Jet Paper
- ❏ Epson Double-Sided Matte Paper
- ❏ Epson Business Paper

❏ Epson Photo Quality Ink Jet Card

Piyasada Satılan Kağıt

Yalnızca manuel 2 taraflı yazdırma.

❏ Düz kağıt, Kopya kağıdı

Kullanılamayan Kağıt Türleri

Aşağıdaki kağıt türlerini kullanmayın. Bu tür kağıtların kullanılması, kağıt besleme sorunlarına ve çıktılarda lekelere neden olabilir.

❏ Dalgalı kağıtlar

❏ Yırtık veya kesik kağıtlar

❏ Katlanmış kağıtlar

❏ Nemli kağıtlar

❏ Çok kalın veya çok ince kağıtlar

❏ Etiketler içeren kağıtlar

Aşağıdaki zarfları kullanmayın. Bu gibi kağıtlar kullanmak zarf sıkışmalarına veya çıktılar üzerinde bulaşmalara sebep olabilir.

❏ Kıvrılmış veya katlanmış zarflar

❏ Kapağında veya pencereli zarflarda yapıştırıcı yüzey bulunan zarflar

❏ Çok ince zarflar
Yazdırma sırasında kıvrılabilirler.

Sarf Malzemesi Ürünleri Bilgileri

Mürekkep Şişesi Kodları

Epson, orijinal Epson mürekkep şişeleri kullanmanızı önermektedir.

Orijinal Epson mürekkep şişelerinin kodları aşağıda verilmiştir.

Önemli:

❏ *Epson garantisi, bu yazıcı için tasarlanmamış herhangi bir orijinal Epson mürekkep ya da üçüncü taraf mürekkep dahil olmak üzere belirtilenlerin dışındaki mürekkeplerin neden olduğu hasarı kapsamaz.*

❏ *Epson tarafından üretilmeyen ürünler kullanılması Epson'un garanti kapsamına girmeyen hasarlara neden olabilir ve bazı koşullarda yazıcının istikrarsız çalışmasına yol açabilir.*

Not:

❏ *Mürekkep şişesi kodları konuma göre değişiklik gösterebilir. Bölgenizdeki doğru kodlar için Epson desteğine başvurun.*

❏ *Mürekkep şişeleri geri dönüşümlü maddeler içeriyor olsa da, bu durum ürünün işlevini veya çalışmasını etkilemez.*

❏ *Mürekkep şişelerin özellikleri ve görünümleri geliştirmek amacıyla önceden bildirmeksizin değiştirilebilir.*

ABD ve Kanada için

Ürün	BK: Black (Siyah)	C: Cyan (Deniz Mavisi)	M: Magenta (Eflatun)	Y: Yellow (Sarı)
ET-1913/ET-1910	522120	522420	522320	522220

Not:
Epson mürekkep şişesi verimleri hakkında daha fazla bilgi edinmek için aşağıdaki web sitesini ziyaret edin.

https://epson.com/ink-yield-cartridge-info (ABD)

https://epson.ca/ink-yield-cartridge-info (Kanada)

Epson'un garantileri, üçüncü taraf mürekkep veya yazıcınız için tasarlanmamış mürekkep kullanımından kaynaklanan herhangi bir hasarı kapsamaz.

Birlikte verilen ilk mürekkep şişeleri yazıcı kurulumunda kullanılmalıdır ve satış için değildir. Yazıcı, dolu mürekkep şişeleriyle birlikte gönderilir ve ilk şişelerdeki mürekkebin bir kısmı yazdırma başlığını şarj etmek için kullanılır. Verim, basılan görüntülere, baskı ayarlarına, kağıt türüne, kullanım sıklığına ve sıcaklığa bağlı olarak önemli ölçüde değişir.

Latin Amerika için

Ürün	BK: Black (Siyah)	C: Cyan (Deniz Mavisi)	M: Magenta (Eflatun)	Y: Yellow (Sarı)
L1350	544	544	544	544

Not:
Epson mürekkep şişesi verimleri hakkında daha fazla bilgi edinmek için aşağıdaki web sitesini ziyaret edin.

https://epson.com.br/infocartucho (Brezilya)

https://latin.epson.com/infocartucho (Diğer bölgeler)

Epson'un garantileri, üçüncü taraf mürekkep veya yazıcınız için tasarlanmamış mürekkep kullanımından kaynaklanan herhangi bir hasarı kapsamaz.

Birlikte verilen ilk mürekkep şişeleri yazıcı kurulumunda kullanılmalıdır ve satış için değildir. Yazıcı, dolu mürekkep şişeleriyle birlikte gönderilir ve ilk şişelerdeki mürekkebin bir kısmı yazdırma başlığını şarj etmek için kullanılır. Verim, basılan görüntülere, baskı ayarlarına, kağıt türüne, kullanım sıklığına ve sıcaklığa bağlı olarak önemli ölçüde değişir.

Avrupa, Orta Doğu, Türkiye, Afrika, Orta ve Batı Asya için

Ürün	BK: Black (Siyah)	C: Cyan (Deniz Mavisi)	M: Magenta (Eflatun)	Y: Yellow (Sarı)
ET-1910*	104	104	104	104
L1350	103	103	103	103

* Sadece Avrupa için.

Not:
Epson mürekkep şişesi verimleri hakkında daha fazla bilgi edinmek için aşağıdaki web sitesini ziyaret edin.

http://www.epson.eu/pageyield (yalnızca Avrupa)

https://www.epson.com/eme (Sadece Orta Doğu, Türkiye, Afrika, Orta ve Batı Asya)

For Australia and New Zealand

BK: Black (Siyah)	C: Cyan (Deniz Mavisi)	M: Magenta (Eflatun)	Y: Yellow (Sarı)
522	522	522	522

Çin dışındaki Asya ülkeleri için

BK: Black (Siyah)	C: Cyan (Deniz Mavisi)	M: Magenta (Eflatun)	Y: Yellow (Sarı)
003	003	003	003

Çin için

BK: Black (Siyah)	C: Cyan (Deniz Mavisi)	M: Magenta (Eflatun)	Y: Yellow (Sarı)
004	004	004	004

Bakım Kutusu Kodu

Bakım kutusu kullanıcı tarafından satın alınabilir ve değiştirilebilir.

Epson, orijinal Epson bakım kutusu kullanmanızı önermektedir.

Orijinal Epson bakım kutusunun kodu aşağıda verilmiştir.

Hindistan hariç tüm ülkeler

C9398

Hindistan için

C9399

Yazılım Bilgileri

Bu bölümde, yazıcınız için kullanılabilen bazı uygulamaları tanıtılmaktadır. Desteklenen yazılımların listesi için aşağıdaki Epson web sitesine bakın veya doğrulamak için Epson Software Updater'i başlatın. En son uygulamaları indirebilirsiniz.

https://www.epson.com

İlgili Bilgi

➡ "Yazılım ve Bellenimi Güncelleme İçin Uygulama (Epson Software Updater)" sayfa 147

Bilgisayardan Yazdırma İçin Uygulama (Windows Yazıcı Sürücüsü)

Yazıcı sürücüsü, bir uygulamadan gelen komutlara göre yazıcıyı kontrol eder. Yazıcı sürücüsündeki ayarların seçilmesi en iyi yazdırma sonuçlarını sağlar. Ayrıca, yazıcı sürücüsü yardımcı programını kullanarak yazıcının durumunu kontrol edebilir veya en iyi çalışma koşulunda tutabilirsiniz.

Not:
Yazıcı sürücüsünün dilini değiştirebilirsiniz. ***Dil*** *sekmesinde bulunan* ***Bakım*** *ayarını kullanarak kullanmak istediğiniz dili seçin.*

Uygulamalar üzerinden yazıcı sürücüsüne erişme

Yalnızca kullandığınız uygulama için geçerli olan ayarları seçmek üzere sürücüye o uygulamadan erişin.

Dosya menüsünden **Yazdır** veya **Yazdırma Ayarı** öğesini seçin. Yazıcınızı seçin ve ardından **Tercihler** veya **Özellikler** öğesini seçin.

Not:
Uygulamaya bağlı olarak işlemler farklılık gösterir. Ayrıntılar için uygulamanın yardımına bakın.

Kontrol panelinden yazıcı sürücüsüne erişim

Tüm uygulamalar için geçerli olan ayarları seçmek üzere aşağıdaki adımları izleyin.

❏ Windows 11/Windows Server 2025

Başlat düğmesine tıklayın ve ardından **Ayarlar** > **Bluetooth ve cihazlar** > **Yazıcılar ve tarayıcılar** öğelerini seçin. Yazıcınıza tıklayın ve ardından, **Yazdırma tercihleri** öğesini seçin.

❏ Windows 10/Windows Server 2022/Windows Server 2019/Windows Server 2016

Başlat düğmesine tıklayın ve ardından **Donanım ve Ses** bölümünde **Windows Sistem** > **Denetim Masası** > **Aygıtları ve yazıcıları görüntüle**'yi seçin. Yazıcınıza sağ tıklayın veya basılı tutup **Yazdırma tercihleri** öğesini seçin.

❏ Windows 8.1/Windows 8/Windows Server 2012 R2/Windows Server 2012

Donanım ve Ses'te **Masaüstü** > **Ayarlar** > **Denetim Masası** > **Aygıtları ve yazıcıları görüntüle**'yi seçin. Yazıcınıza sağ tıklayın veya basılı tutup **Yazdırma tercihleri** öğesini seçin.

❏ Windows 7/Windows Server 2008 R2

Başlat düğmesine tıklayın ve **Denetim Masası** > **Aygıtları ve yazıcıları görüntüle** seçeneklerini **Donanım ve Ses** bölümünden seçin. Yazıcınıza sağ tıklayın ve **Yazdırma tercihleri** öğesini seçin.

❏ Windows Server 2008

Başlat düğmesini tıklatın ve **Denetim Masası** > **Donanım ve Ses** içinde **Yazıcılar** öğesini seçin. Yazıcınıza sağ tıklayın ve **Yazdırma tercihleri** öğesini seçin.

Görev çubuğunda bulunan yazıcı simgesi üzerinden yazıcı sürücüsüne erişme

Masaüstü görev çubuğunda bulunan yazıcı simgesini kullanarak hızlıca yazıcı sürücüsüne erişebilirsiniz.

Yazıcı simgesine tıklar ve **Yazıcı Ayarları** öğesini seçerseniz, kontrol panelinde görüntülenen ile aynı yazıcı ayar penceresine erişebilirsiniz. Bu simgeye çift tıklarsanız, yazıcı durumunu kontrol edebilirsiniz.

Not:
Yazıcı simgesi görev çubuğunda görüntülenmezse ***İzleme Tercihleri*** *sekmesinde* ***Bakım*** *öğesine tıklayarak ve ardından* ***Kısayol simgesini görev çubuğuna kaydedin*** *öğesini seçerek yazıcı sürücüsü penceresine erişebilirsiniz.*

Yardımcı programı başlatma

Yazıcı sürücüsü penceresine erişin. **Bakım** sekmesine tıklayın.

Bilgisayardan Yazdırma İçin Uygulama (Mac OS Yazıcı Sürücüsü)

Yazıcı sürücüsü, bir uygulamadan gelen komutlara göre yazıcıyı kontrol eder. Yazıcı sürücüsünün ayarlarını gerçekleştirmek mümkün olan en iyi yazdırma sonuçlarını elde etmenizi sağlar. Ayrıca, yazıcı sürücüsü yardımcı programını kullanarak yazıcının durumunu kontrol edebilir veya en iyi çalışma koşulunda tutabilirsiniz.

Uygulamalar üzerinden yazıcı sürücüsüne erişme

Uygulamanızın **Dosya** menüsünde **Sayfa Yapısı** veya **Yazdır**'a tıklayın. Gerekirse, yazdırma penceresini genişletmek için **Ayrıntıları Göster** (veya ▼ öğesine) tıklayın.

Not:
*Kullanılan uygulamaya bağlı olarak, **Dosya** menüsünde **Sayfa Yapısı** görüntülenmeyebilir ve yazdırma ekranını gösterme işlemleri farklı olabilir. Ayrıntılar için uygulamasının yardımına bakın.*

Yardımcı programı başlatma

Apple menüsü > **Yazıcılar ve Tarayıcılar** (veya **Yazdırma ve Tarama**, **Yazdırma ve Fakslama**) kısmından **Sistem Tercihleri** (veya **Sistem Ayarları**) öğesini ve sonra yazıcıyı seçin. **Seçenekler ve Sarf Malzemeleri** > **Yardımcı Program** > **Yazıcı Yardımcı Programını Aç** öğesini tıklatın.

Yazıcı İşlemlerini Yapılandırma İçin Uygulama (Web Config)

Web Config, Microsoft Edge ve Safari gibi bir web tarayıcıda bilgisayar veya mobil cihaz üzerinde çalışan bir uygulamadır. Yazıcı durumunu onaylayabilir ya da ağ servisini ve yazıcı ayarlarını değiştirebilirsiniz. Web Config kullanımı için yazıcı ve bilgisayarı ya da cihazı aynı ağa bağlayın.

Aşağıdaki tarayıcılar desteklenmektedir. En yeni sürümü kullanın.

Microsoft Edge, Firefox, Chrome, Safari

Not:
Web Config'i çalıştırırken yönetici parolasını girmeniz istenebilir. Daha fazla bilgi için aşağıdaki İlgili bilgiler bölümüne bakın.

İlgili Bilgi

➡ "Yönetici Parolasının Varsayılan Değeri" sayfa 14

Bir Web Tarayıcısında Web Config Çalıştırma

1. Yazıcının IP adresini kontrol edin.

   Ağ durumu sayfasını yazdırmak için düğmesini en az 5 saniye basılı tutun ve ardından yazıcının IP adresini kontrol edin.

2. Bir bilgisayardan ya da mobil cihazdan bir Web tarayıcısını başlatın ve ardından yazıcının IP adresini girin.

   Biçim:

   IPv4: http://yazıcının IP adresi/

   IPv6: http://[yazıcının IP adresi]/

   Örnekler:

   IPv4: http://192.168.100.201/

IPv6: http://[2001:db8::1000:1]/

Not:
Mobil bir aygıt kullanıyorsanız, Web Config', Epson Smart Panel uygulamasının ürün bilgileri ekranından da çalıştırabilirsiniz.

Yazıcı HTTPS'ye erişirken kendinden imzalı sertifika kullandığından, Web Config'i başlattığınızda tarayıcıda bir uyarı görüntülenir; bu, bir sorun olduğunu göstermez ve güvenle yoksayılabilir.

Yazılım ve Bellenimi Güncelleme İçin Uygulama (Epson Software Updater)

Epson Software Updater, yeni yazılımı yükleyen ve Internet üzerinden bellenimi güncelleyen bir uygulamadır. Güncelleme bilgilerini düzenli olarak kontrol etmek istiyorsanız Epson Software Updater Otomatik Güncelleme Ayarları içinde güncellemeleri kontrol etmek için aralığı ayarlayabilirsiniz.

Not:
Windows Server işletim sistemleri desteklenmemektedir.

Windows Üzerinde Başlatma

❏ Windows 11

Başlat düğmesine tıklayın ve ardından **Tüm uygulamalar** > **EPSON Software** > **Epson Software Updater** öğesini seçin.

❏ Windows 10

Başlat düğmesini tıklatın ve ardından **EPSON Software** > **Epson Software Updater** öğesini seçin.

❏ Windows 8.1/Windows 8

Arama kutusuna uygulama adını girin ve ardından görüntülenen simgeyi seçin.

❏ Windows 7

Başlat düğmesini tıklatın ve ardından **Tüm Programlar** > **EPSON Software** > **Epson Software Updater** öğesini seçin.

Not:
*Epson Software Updater uygulamasını, masaüstünde bulunan görev çubuğundaki yazıcı simgesine tıklayıp **Yazılım Güncelleme** öğesini seçerek de başlatabilirsiniz.*

Mac OS Üzerinde Başlatma

Git > **Uygulamalar** > **Epson Software** > **Epson Software Updater** öğesini seçin.

İlgili Bilgi

➡ "Uygulamaları Ayrı Ayrı Yükleme" sayfa 67

Ürün Özellikleri

Yazıcı Özellikleri

Yazdırma Kafası Başlığı Yerleştirme		Siyah mürekkep başlıkları: 180×1 satır Renkli mürekkep başlıkları: Her renk için 59×3 satır
Kağıt Ağırlığı*	Düz Kağıt	0.08 ila 0.11 mm (64 ila 90 g/m^2)
	Zarflar	75–100 g/m^2

* Kağıt kalınlığı bu aralık içinde olduğunda bile kağıt özelliklerine veya kaliteye bağlı olarak yazdırma kalitesi düşebilir veya yazıcıya kağıt beslenmeyebilir.

Yazdırılabilir Alan

Tek Sayfalar İçin Yazdırılabilir Alan

Yazıcının mekanik özellikleri nedeniyle gölgeleri alanlarda yazdırma kalitesi düşebilir.

Kenarlıklarla yazdırma

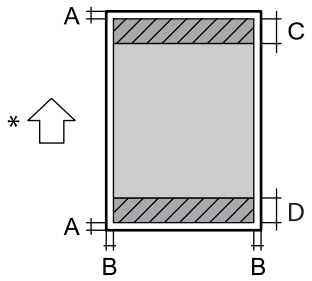

A	3.0 mm (0.12 inç)
B	3.0 mm (0.12 inç)
C	41.0 mm (1.61 inç)
D	37.0 mm (1.46 inç)

* Beslenmekte olan kağıdın yönü.

Kenarlıksız yazdırma

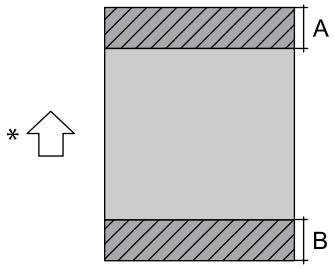

A	44.0 mm (1.73 inç)
B	40.0 mm (1.57 inç)

* Beslenmekte olan kağıdın yönü.

Zarflar İçin Yazdırılabilir Alan

Yazıcının mekanik özellikleri nedeniyle gölgeleri alanlarda yazdırma kalitesi düşebilir.

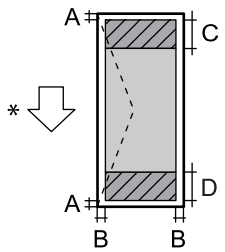	A	3,0 mm (0,12 inç)
	B	3,0 mm (0,12 inç)
	C	18.0 mm (0.71 inç)
	D	41.0 mm (1.61 inç)

* Beslenmekte olan kağıdın yönü.

Arayüz Özellikleri

Bilgisayar için	Yüksek Hızlı USB*

* USB 3.0 kabloları desteklenmez.

Ağ Özellikleri

Wi-Fi Özellikleri

Standartlar	IEEE802.11b/g/n*1/k/v/r
Frekans Aralığı	2.4 GHz
Bağlantı Modları	Altyapı, Wi-Fi Direct (Basit EN)*2*3
Kablosuz Güvenlikleri*4	WEP (64/128bit), WPA2-PSK (AES)*5, WPA3-SAE (AES)

*1 IEEE 802.11n yalnızca HT20 için kullanılabilir.

*2 IEEE802.11b için desteklenmez.

*3 Basit EN modu Wi-Fi bağlantısı (altyapı) ile uyumludur.

*4 Wi-Fi Direct yalnızca WPA2-PSK (AES) destekler.

*5 WPA/WPA2 Personal desteğine sahip WPA2 standartlarıyla uyumludur.

Ağ İşlevleri ve IPv4/IPv6

İşlevler			İşlevler	Açıklamalar
Ağdan Yazdırma	EpsonNet Print (Windows)	IPv4	✓	-
	Standard TCP/IP (Windows)	IPv4, IPv6	✓	-
	WSD Yazdırma (Windows)	IPv4, IPv6	✓	-
	Bonjour Yazdırma (Mac OS)	IPv4, IPv6	✓	-
	IPP Yazdırma (Windows, Mac OS)	IPv4, IPv6	✓	-
	Epson Connect (E-posta Yazdırma, Uzaktan Yazdırma)	IPv4	✓	-
	AirPrint (iOS, Mac OS)	IPv4, IPv6	✓	iOS 5 veya üstü, OS X Mavericks (10.9.5) veya üstü*
	Mopria Print	IPv4, IPv6	✓	-
	Chromebook Yazdır (ChromeOS)	IPv4, IPv6	✓	-
	Microsoft IPP Sınıfı Sürücü (Windows)	IPv4, IPv6	✓	-
Ağdan Tarama	Epson Scan 2	IPv4, IPv6	-	-
	Epson ScanSmart	IPv4	-	-
	Epson Event Manager (Mac OS)	IPv4	-	-
	Epson Connect (Buluta Tara)	IPv4	-	-
	AirPrint (Tara)	IPv4, IPv6	-	-
	Mopria Scan	IPv4, IPv6	-	-
	Chromebook Tara (ChromeOS)	IPv4, IPv6	-	-
Faks	Faks gönderme	IPv4	-	-
	Faks alma	IPv4	-	-
	AirPrint (Faks Gönderme)	IPv4, IPv6	-	-

* iOS veya Mac OS'nin en son sürümünü kullanmanızı öneririz.

Güvenlik Protokolü

SSL/TLS	HTTPS Sunucu/İstemci, IPPS
TLS Sürümü	1.3, 1.2, 1.1*, 1.0*

SNMPv3

* Varsayılan olarak devre dışıdır.

Desteklenen Üçüncü Taraf Hizmetleri

Hizmetler		İşlevler	Açıklamalar
AirPrint	Yazdırma	✓	iOS 5 veya üzeri/OS X Mavericks (10.9.5) veya üzeri*1
	Tara	-	-
	Faks	-	-
Mopria	Yazdırma	✓	Android 8.0 veya üstü, Windows 10 veya üstü*2
	Tara	-	-
Chromebook	Yazdırma	✓	ChromeOS 89 veya üstü*3
	Tara	-	-

*1 iOS veya Mac OS'nin en son sürümünü kullanmanızı öneririz.

*2 Windows'nin en son sürümünüzü kullanmanızı öneririz.

*3 ChromeOS'nin en son sürümünüzü kullanmanızı öneririz.

Boyutlar

Boyutlar	Depolama ❏ Genişlik: 361 mm (14.2 inç) ❏ Derinlik: 317 mm (12.5 inç) ❏ Yükseklik: 152 mm (6.0 inç) Yazdırma ❏ Genişlik: 361 mm (14.2 inç) ❏ Derinlik: 564 mm (22.2 inç) ❏ Yükseklik: 206 mm (8.1 inç)
Ağırlık*	Yaklaşık 3.1 kg (6.8 lb)

* Mürekkep ve güç kablosu olmadan.

Elektrik Özellikleri

Güç Kaynağı Derecesi	AC 100 – 240 V	AC 220 – 240 V

Nominal Frekans Aralığı	50-60 Hz	50-60 Hz
Nominal Akım	0.4-0.2 A	0.2 A
Güç Tüketimi (USB Bağlantısıyla)	Yazdırma: yaklaşık 12 W (ISO/IEC24712) Hazır modu: yaklaşık 5 W Uyku modu: Yaklaşık 0.5 W* Güç kapatma: yaklaşık 0.1 W	Yazdırma: yaklaşık 12 W (ISO/IEC24712) Hazır modu: yaklaşık 5 W Uyku modu: Yaklaşık 0.5 W* Güç kapatma: yaklaşık 0.1 W

* Bu bir referans değeridir. Gerçek güç tüketimi ortamınıza bağlı olarak değişebilir.

Not:

- *Voltajı öğrenmek için yazıcı etiketini kontrol edin.*
- *Avrupalı kullanıcılar için; güç tüketimi ile ilgili bilgiler için aşağıdaki Web sitesini inceleyin.*

  https://www.epson.eu/energy-consumption
- *Orta Doğu, Türkiye, Afrika, Orta ve Batı Asya kullanıcıları için güç tüketimine ilişkin ayrıntılı bilgi için aşağıdaki Web sitesine bakın.*

  https://www.epson.com/eme

Çevre Teknik Özellikleri

İşletim	Yazıcıyı grafikte gösterilen sıcaklık (°C) ve nem (%) aralıklarında ve yoğuşmasız bir ortamda kullanın. 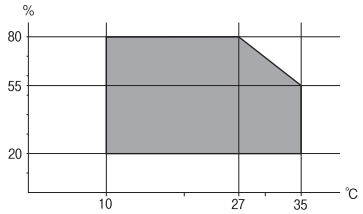
Depolama	Sıcaklık: -20 ila 40°C (-4 ila 104°F)* Nem: %5 ila 85 RH (yoğuşma olmadan)

* 40°C'de (104°F) bir ay saklayabilirsiniz.

Mürekkep Şişeleri için Çevresel Özellikler

Saklama Sıcaklığı	-20 – 40 °C (-4 – 104 °F)*
Donma Sıcaklığı	-15 °C (5 °F) Mürekkep 25 °C'de (77 °F) yaklaşık 2 saat bekledikten sonra çözünür ve kullanılabilir.

* Mürekkep şişelerini 40 °C'de (104 °F) bir ay boyunca saklayabilirsiniz.

Not:
Epson'un garantileri, üçüncü taraf mürekkep veya yazıcınız için tasarlanmamış mürekkep kullanımından kaynaklanan herhangi bir hasarı kapsamaz.

Birlikte verilen ilk mürekkep şişeleri yazıcı kurulumunda kullanılmalıdır ve satış için değildir. Yazıcı, dolu mürekkep şişeleriyle birlikte gönderilir ve ilk şişelerdeki mürekkebin bir kısmı yazdırma başlığını şarj etmek için kullanılır. Verim, basılan görüntülere, baskı ayarlarına, kağıt türüne, kullanım sıklığına ve sıcaklığa bağlı olarak önemli ölçüde değişir.

Sistem Gereksinimleri

❏ Windows

Windows 7, Windows 8/8.1, Windows 10, Windows 11 veya üstü

Windows Server 2008 veya üstü

❏ Mac OS

Mac OS X 10.9.5 veya üstü, macOS 11 veya üstü

❏ ChromeOS

Not:
Yalnızca standart işletim sistemi özelliklerini destekler.

Düzenleyici Bilgileri

Standartlar ve Onaylar

ABD ve Kanada Modelleri için Standartlar ve Onaylar

Güvenlik	UL62368-1 CSA C22.2 NO. 62368-1:19
EMC	FCC Part 15 Subpart B Class B CAN ICES (B)/NMB (B)

Bu ekipman, aşağıdaki kablosuz modülü içerir.

Üretici: Seiko Epson Corporation

Tip: J26H006

Bu ürün FCC Kuralları Bölüm 15 ve IC Kuralları RSS-210 ile uyumludur. Epson, ürün üzerinde yapılacak, önerilmeyen bir değişiklikten dolayı koruma gereklerinin yerine getirilmemesi durumunda sorumluluk kabul etmez. Çalışma şu iki koşula bağlıdır: (1) bu cihaz zararlı girişime neden olmaz ve (2) bu cihaz ortamda mevcut olması durumunda yanlış şekilde çalışmasına neden olabilecek girişimlere de maruz kalabilir.

Lisanslı hizmete radyo paraziti karışmasını önlemek için, bu cihaz, azami perdeleme sağlamak amacıyla iç mekânlarda ve pencerelerden uzakta çalıştırılmak üzere tasarlanmıştır. Dış mekanlara kurulan ekipmanlar (veya ekipmanın aktarım anteni), lisansa tabidir.

Bu cihaz, kontrolsüz bir ortam için belirlenmiş FCC/IC radyasyona maruz kalma sınırlarıyla uyumludur ve IC radyo frekansı (RF) maruz kalma sınırlarının OET65 ve RSS-102 Ek C kısmındaki FCC radyo frekansı (RF) Maruz

Kalma Kılavuzlarını karşılar. Bu ekipman, radyatör bir kişinin vücudundan en az 7,9 inç (20 cm) veya daha uzakta tutulacak şekilde kurulmalı ve çalıştırılmalıdır (ekstremiteler hariç: eller, bilekler, ayaklar ve ayak bilekleri).

FCC Uyumluluk Beyanı

Amerika Birleşik Devletleri Kullanıcıları İçin

Bu ekipman test edilmiş ve FCC Kuralları Bölüm 15 uyarınca B Sınıfı dijital cihaz sınırlamalarına uygun bulunmuştur. Bu sınırlamalar, konutlarda zararlı parazitlere karşı makul koruma sağlamak üzere tasarlanmıştır. Bu ekipman radyo frekansı enerjisi üretir, kullanır ve yayabilir ve talimatlara uygun şekilde kurulup kullanılmazsa radyo iletişimlerinde zararlı parazitlere neden olabilir. Ancak, belirli bir kurulumda parazit oluşmayacağına dair bir garanti yoktur. Bu ekipman, cihazı kapatıp açarak tespit edilebilen radyo veya televizyon alımında parazite neden oluyorsa, kullanıcının aşağıdaki önlemlerden birini veya birkaçını uygulayarak paraziti düzeltmesi önerilir:

- ❏ Alıcı antenin yönünü veya yerini değiştirin.
- ❏ Ekipman ile alıcı arasındaki mesafeyi artırın.
- ❏ Ekipmanı, alıcının bağlı olduğu devreden farklı bir devredeki prize bağlayın.
- ❏ Yardım için bayiye veya deneyimli bir radyo/TV teknisyenine danışın.

UYARI

Bu ekipmana korumasız bir ekipman arayüz kablosunun bağlanması, bu cihazın FCC Sertifikasını veya Beyanını geçersiz kılar ve FCC tarafından bu ekipman için belirlenen sınırları aşan parazit seviyelerine neden olabilir. Bu cihazla birlikte korumalı bir ekipman arayüz kablosu edinmek ve kullanmak kullanıcının sorumluluğundadır. Bu ekipmanda birden fazla arayüz konektörü varsa, kabloları kullanılmayan arayüzlere bağlı bırakmayın. Uyumluluktan sorumlu tarafça açıkça onaylanmayan değişiklikler veya modifikasyonlar, kullanıcının bu ekipmanı kullanma yetkisini geçersiz kılabilir.

Kanada'daki Kullanıcılar için

CAN ICES (B)/NMB (B)

Latin Amerika Modelleri için Standartlar ve Onaylar

Aviso para Argentina

Modelo del producto: L1350 (B633A)

Modelo del módulo WLAN: J26H006

Marca: Epson

CONTIENE RAMATEL C-20841

Aviso para México

La operación de este equipo está sujeta a las siguientes dos condiciones: (1) es posible que este equipo o dispositivo no cause interferencia perjudicial y (2) este equipo o dispositivo debe aceptar cualquier interferencia, incluyendo la que pueda causar su operación no deseada.

Modelo del producto: L1350 (B633A)

Modelo del módulo WLAN: J26H006

Marca: Epson

Nº de homologación IFT: EPEPB625-41286

Aviso para Paraguay

Importado por:

Fastrax, S.A.

Avenida, Avda. Perú c/Río de Janeiro Casa #791, Asunción, Paraguay

Sol Control S.R.L.

Av. Gral. Bernardino Caballero 810 esq. Celsa Speratti Asunción, Paraguay

Aviso para Perú

Modelo del producto: L1350 (B633A)

Marca: Epson

Este producto contiene el siguiente módulo WLAN:

Modelo del módulo WLAN: J26H006

ID de FCC: BKMFBJ26H006

Fabricante del producto: Seiko Epson Corporation

Dirección: 3-3-5 Owa Suwa-shi, Nagano-Ken 392-8502, Japón

Avrupa Modelleri için Standartlar ve Onaylar

Aşağıdaki modeller CE/UKCA işaretlidir ve ilgili yasal gerekliliklere uygundur.

Uygunluk beyanının tam metni aşağıdaki web sitesinde bulunabilir:

https://www.epson.eu/conformity

B633A

Bu ürün, radyo frekansı radyasyonuna maruz kalma ile ilgili uluslararası yönergeleri (ICNIRP) karşılamaktadır.

Cihaz, normal kullanımda 20 cm'lik bir mesafe bırakıldığında radyo frekansına maruz kalma seviyelerinin AB gerekliliklerine uygun olmasını sağlayan bir radyo verici ve alıcı aygıtı içeriyorsa.

Avustralya Modeli için Standartlar ve Onaylar

EMC	AS/NZS CISPR32 Class B

Seiko Epson Corporation olarak, aşağıdaki cihaz Modellerinin AS/NZS4268 yönergesinin temel gereklilikleri ve ilgili diğer hükümleriyle uyumlu olduğunu beyan ederiz:

B633A

Epson, ürün üzerinde yapılacak, önerilmeyen bir değişiklikten dolayı koruma gereklerinin yerine getirilmemesi durumunda sorumluluk kabul etmez.

Zambia'daki Kullanıcılar için ZICTA Tip Onayı

ZICTA Tip Onayı hakkında bilgi almak için aşağıdaki web sitesini ziyaret edin.

https://support.epson.net/zicta/

Moğolistan Modeli için Standartlar ve Onaylar

Bu ürün, Moğolistan İletişim Düzenleme Komisyonu tarafından onaylanmış aşağıdaki onaylı parçayı içerir.

11n+BT kombo modülü: J26H006 (sertifika No. A23001080)

Kopyalama Sınırlamaları

Yazıcının sorumlu ve kanuni kullanımını sağlamak için aşağıdaki kısıtlamalara riayet edin.

Aşağıdaki öğeleri kopyalamak kanunen yasaklanmıştır:

- ❏ Banknotlar, bozuk para, devlet güvenceli satılabilir tahviller, devlet teminatlı tahviller ve belediye menkul kıymetleri
- ❏ Kullanılmamış posta pulları, mühürlenmiş kartpostallar ve postalamaya yarayan geçerli diğer resmi posta öğeleri
- ❏ Devlet tarafından çıkarılan pullar ve kanuni prosedüre göre çıkartılmış tahviller

Aşağıdaki öğeleri kopyalarken dikkat gösterin:

- ❏ Özel satılabilir tahviller (hisse senetleri, emre muharrer senetler, çekler, vb.), aylık pasolar, imtiyaz biletleri, vb.
- ❏ Pasaport, ehliyet, garanti belgeleri, otoyol geçiş pasoları, yemek fişleri, biletler vb.

Not:
Bu belgelerin çoğaltılması ayrıca kanunlar tarafından da yasaklanmıştır.

Telif haklı materyallerin kullanım sorumluluğu:

Yazıcılar, telif hakkı kapsamındaki malzemelerin izinsiz kopyalanması için kötü amaçla kullanılabilir. Malumat sahibi bir avukatın tavsiyesi doğrultusundan hareket edilmediği sürece, basılı materyalleri kopyalamadan önce sorumluluk sahibi davranış sergileyerek telif hakkı sahibinin iznini alıp telif hakkı sahibine saygı gösterin.

Nereden Yardım Alınır

Teknik Destek Web Sitesi. 158

Epson Desteğe Başvurma. 158

Teknik Destek Web Sitesi

Daha fazla yardıma ihtiyaç duyarsanız, aşağıda gösterilen Epson destek web sitesini ziyaret edin. Ülkenizi veya bölgenizi seçin ve yerel Epson web sitesinin destek bölümüne girin. Siteden en güncel sürücüler, SSS, kılavuzlar ve diğer yüklemeler de indirilebilir.

https://support.epson.net/

https://support.epson.com (ABD, Kanada ve Latin Amerika)

https://www.epson.eu/support (Avrupa)

Epson ürününüz düzgün çalışmıyorsa ve sorunu çözemiyorsanız, Epson destek ile iletişime geçin.

Epson Desteğe Başvurma

Epson ile İletişime Geçmeden Önce

Epson ürününüz doğru çalışmıyorsa ve ürün kılavuzlarında bulunan sorun giderme bilgilerini kullanarak sorunu çözemiyorsanız, yardım için Epson destek hizmetleri ile iletişime geçin.

Aşağıdaki Epson destek listesi, satış ülkesine dayalıdır. Bazı ürünler mevcut durumda bulunduğunuz konumda satılmıyor olabilir, dolayısıyla ürünü satın aldığınız alandaki Epson destek birimiyle irtibat kurduğunuzdan emin olun.

Bölgenizdeki Epson desteği aşağıdaki listede bulunmuyorsa, ürünü satın aldığınız bayi ile irtibat kurun.

Aşağıdaki bilgileri vermeniz durumunda Epson desteği size çok daha hızlı yardımcı olacaktır:

- ❏ Ürün seri numarası

  (Etiket ekinin pozisyonu ürüne göre değişiklik gösterir: arka tarafta, kapağın açık tarafında veya alt tarafta olabilir.)
- ❏ Ürün modeli
- ❏ Ürün yazılımı sürümü

  (**Hakkında**, **Sürüm Bilgisi** öğesine veya ürün yazılımında benzer bir düğmeye tıklayın.)
- ❏ Bilgisayarınızın markası ve modeli
- ❏ Bilgisayar işletim sistemi adı ve sürümü
- ❏ Ürün ile normal olarak kullandığınız yazılım uygulamalarının adları ve sürümleri

Not:
Ürüne bağlı olarak, ağ ayarları ürünün belleğinde depolanabilir. Ürünün bozulması veya tamir edilmesi sırasında ayarlar kaybolabilir. Epson, garanti süresi içinde bile herhangi bir veri kaybından, ayarların yedeklenmesinden veya geri yüklenmesinden sorumlu tutulamaz. Verilerinizi kendinizin yedeklemenizi veya not almanızı öneririz.

ABD ve Kanada'daki Kullanıcılar için Yardım

Teknik destek hizmetleri için Epson ile iletişime geçmeniz gerekirse aşağıdaki destek seçeneklerini kullanın.

İnternet Desteği

https://support.epson.com adresindeki Epson destek web sitesini ziyaret edin ve yaygın sorunların çözümleri için ürününüzü seçin. Sürücüleri ve belgeleri indirebilir, SSS ve sorun giderme tavsiyeleri alabilir veya sorularınızı Epson'a e-posta ile gönderebilirsiniz.

Destek Temsilcisiyle Konuşun

Destek için Epson'u aramadan önce lütfen aşağıdaki bilgileri hazır bulundurun:

- ❑ Ürün adı
- ❑ Ürünün seri numarası (ürün üzerindeki etikette bulunur)
- ❑ Satın alma belgesi (mağaza fişi gibi) ve satın alma tarihi
- ❑ Bilgisayar yapılandırması
- ❑ Sorunun açıklaması

Ardından arayın:

- ❑ ABD: (562) 276-4382, Pasifik Saatiyle 7:00 - 16:00 arası, Pazartesi - Cuma
- ❑ Kanada: (905) 709-3839, Pasifik Saatiyle 7:00 - 16:00 arası, Pazartesi - Cuma

Destek günleri ve saatleri önceden haber verilmeksizin değiştirilebilir. Arama ücreti ya da uzun mesafe ücreti alınabilir.

Sarf Malzemesi ve Aksesuar Satın Alın

Orijinal Epson mürekkebi ve kağıtlarını https://epson.com (ABD satışları) veya https://epson.ca (Kanada satışları) adresinden satın alabilirsiniz. Sarf malzemelerini ayrıca yetkili Epson satıcılarından da satın alabilirsiniz. Size en yakın satıcıyı bulmak için ABD'de 800-GO-EPSON (800-463-7766) ya da Kanada'da 800-807-7766 numaralı telefonu arayın.

Latin Amerika'daki Kullanıcılar için Yardım

Teknik destek hizmetleri için Epson ile iletişime geçmeniz gerekirse aşağıdaki destek seçeneklerini kullanın.

İnternet Desteği

https://support.epson.com adresini ziyaret edin ve yaygın görülen sorunların çözümleri için ürününüzü seçin. Sürücüleri ve belgeleri indirebilir, sorun giderme tavsiyeleri alabilir veya sorularınızı Epson'a e-posta ile gönderebilirsiniz.

Destek Temsilcisiyle Konuşun

Destek için Epson'u aramadan önce lütfen aşağıdaki bilgileri hazır bulundurun:

- ❑ Ürün adı
- ❑ Ürünün seri numarası (ürün üzerindeki etikette bulunur)
- ❑ Satın alma belgesi (mağaza fişi gibi) ve satın alma tarihi
- ❑ Bilgisayar yapılandırması
- ❑ Sorunun açıklaması

Ardından arayın:

Ülke	Telefon
Arjantin	0800-288-37766
Bolivya*	800-100-116
Brezilya	Eyalet başkentleri ve metropol alanları: 3004-6627 Diğer bölgeler: 0800-377-6627 / 0800-EPSONBR
Şili	(56 2) 2484-3400
Kolombiya	Bogota: 601 602 4751 Diğer şehirler: 01-8000-915235
Kosta Rika	800-377-6627
Dominik Cumhuriyeti*	1-888-760-0068
Ekvador*	1-800-000-044
El Salvador*	800-6570
Guatemala*	1-800-835-0358
Meksika	Mexico City: (52 55) 1323-2052 Diğer şehirler: 800-087-1080
Nikaragua*	00-1-800-226-0368
Panama*	00-800-052-1376
Paraguay	009-800-521-0019
Peru	Lima: (51 1) 418-0210 Diğer şehirler: 0800-10126
Uruguay	00040-5210067

* Bu ücretsiz iletişim numarasını bir cep telefonundan aramak için yerel telefon şirketinizle iletişime geçin.

Ülkeniz listede yer almıyorsa, size en yakın ülkedeki satış ofisi ile iletişime geçin. Arama ücreti ya da uzun mesafe ücreti alınabilir.

Sarf Malzemesi ve Aksesuar Satın Alın

Yetkili bir Epson satıcısından orijinal Epson mürekkebi, kağıdı ve aksesuarları satın alabilirsiniz. Size en yakın satıcıyı bulmak için https://latin.epson.com adresini ziyaret edin ya da size en yakın Epson satış ofisini arayın.

Avrupa'daki Kullanıcılar için Yardım

Epson desteğiyle irtibat bilgileri için Tüm Avrupa Garanti Belgesine bakınız.

Orta Doğu, Türkiye, Afrika, Orta ve Batı Asya'daki Kullanıcılar İçin Yardım

Epson desteğe nasıl başvurulacağı hakkında bilgi için lütfen https://www.epson.com/eme adresine bakın.

Tayvan'daki Kullanıcılar İçin Yardım

Bilgi, destek ve hizmetler için:

World Wide Web

http://www.epson.com.tw

Ürün özellikleri hakkında bilgi, indirilebilir sürücüler ve ürünlerle ilgili sorular mevcuttur.

Epson Yardım Masası

Telefon: +886-2-2165-3138

Yardım Masası ekibimiz size, aşağıdaki konular için telefonda yardımcı olabilir:

- ❏ Satış ile ilgili sorular ve ürün bilgileri
- ❏ Ürün kullanımıyla ilgili sorular ya da sorunlar
- ❏ Onarım hizmeti ve garanti ile ilgili sorular

Onarım servis merkezi:

http://www.tekcare.com.tw/branchMap.page

TekCare şirketi, Epson Taiwan Technology & Trading Ltd. için yetkili servis merkezidir.

Avustralya'daki Kullanıcılar için Yardım

Epson Avustralya, size yüksek seviyede müşteri hizmeti sunmak için çalışmaktadır. Ürün kılavuzlarına ek olarak, bilgi almak için aşağıdaki kaynakları sunuyoruz:

İnternet URL'si

http://www.epson.com.au

Epson Avustralya World Wide Web sayfalarına erişim. Ara sıra gezinme için modemi buraya getirmeye değer! Site, sürücüler için bir indirme bölümü, Epson iletişim noktaları, yeni ürün bilgileri ve teknik destek (e-posta) sağlamaktadır.

Epson Yardım Masası

Telefon: 1300-361-054

Epson Yardım Masası, müşterilerimizin bilgiye ulaşmasını sağlamak için sunulan son bir önlemdir. Yardım Masasındaki operatörler, Epson ürününüzü kurma, yapılandırma ve çalıştırma konusunda yardımcı olabilir. Satış Öncesi Yardım Masası personeli yeni Epson ürünleri hakkındaki belgeleri sunabilir ve en yakın bayi ya da servis acentesinin yeri hakkında bilgi verebilir. Çok çeşitli soruların cevapları burada verilmektedir.

Aradığınız zaman, ilgili tüm bilgilerin yanınızda olması gerekmektedir. Ne kadar çok bilgi hazırlarsanız, sorununuzu o kadar hızlı çözebiliriz. Bu bilgiler, Epson ürün kılavuzlarını, bilgisayar türünü, işletim sistemini, uygulama programlarını ve gerekli olduğunu düşündüğünüz bilgileri içermektedir.

Ürünün Nakliyesi

Epson, ürün ambalajının ileride nakliye sırasında kullanılmak üzere saklanmasını önerir. Mürekkep tankının bantla sabitlenmesi ve ürünün dik tutulması da önerilir.

Yeni Zelanda'daki Kullanıcılar İçin Yardım

Epson Yeni Zelanda, size yüksek seviyede müşteri hizmeti sunmak için çalışmaktadır. Ürün belgelerine ek olarak, bilgi almak için aşağıdaki kaynakları sunuyoruz:

İnternet URL'si

http://www.epson.co.nz

Epson Yeni Zelanda World Wide Web sayfalarına erişim. Ara sıra gezinme için modemi buraya getirmeye değer! Site, sürücüler için bir indirme bölümü, Epson iletişim noktaları, yeni ürün bilgileri ve teknik destek (e-posta) sağlamaktadır.

Epson Yardım Masası

Telefon: 0800 237 766

Epson Yardım Masası, müşterilerimizin bilgiye ulaşmasını sağlamak için sunulan son bir önlemdir. Yardım Masasındaki operatörler, Epson ürününüzü kurma, yapılandırma ve çalıştırma konusunda yardımcı olabilir. Satış Öncesi Yardım Masası personeli yeni Epson ürünleri hakkındaki belgeleri sunabilir ve en yakın bayi ya da servis acentesinin yeri hakkında bilgi verebilir. Çok çeşitli soruların cevapları burada verilmektedir.

Aradığınız zaman, ilgili tüm bilgilerin yanınızda olması gerekmektedir. Ne kadar çok bilgi hazırlarsanız, sorununuzu o kadar hızlı çözebiliriz. Bu bilgiler, Epson ürün belgelerini, bilgisayar türünü, işletim sistemini, uygulama programlarını ve gerekli olduğunu düşündüğünüz bilgileri içermektedir.

Ürünün Nakliyesi

Epson, ürün ambalajının ileride nakliye sırasında kullanılmak üzere saklanmasını önerir. Mürekkep tankının bantla sabitlenmesi ve ürünün dik tutulması da önerilir.

Singapur'daki Kullanıcılar için Yardım

Epson Singapur'un sunduğu bilgi kaynakları, destek ve hizmetleri aşağıda verilmektedir:

World Wide Web

http://www.epson.com.sg

Ürün özellikleriyle ilgili bilgiler, indirilebilen sürücüler, Sık Sorulan Sorular (SSS), Satış ile İlgili Sorular ve e-posta ile Teknik Destek mevcuttur.

Epson Yardım Masası

Ücretsiz Telefon: 800-120-5564

Yardım Masası ekibimiz size, aşağıdaki konular için telefonda yardımcı olabilir:

❏ Satış ile ilgili sorular ve ürün bilgileri

❏ Ürün kullanım soruları ve sorun giderme

❏ Onarım hizmeti ve garanti ile ilgili sorular

Tayland'daki Kullanıcılar için Yardım

Bilgi, destek ve hizmetler için:

World Wide Web

http://www.epson.co.th

Ürün özellikleriyle ilgili bilgiler, indirilebilen sürücüler, Sık Sorulan Sorular (SSS), e-posta mevcuttur.

Epson Çağrı Merkezi

Telefon: 66-2460-9699

E-posta: support@eth.epson.co.th

Çağrı Merkezi ekibimiz size, aşağıdaki konular için telefonda yardımcı olabilir:

❏ Satış ile ilgili sorular ve ürün bilgileri

❏ Ürün kullanımıyla ilgili sorular ya da sorunlar

❏ Onarım hizmeti ve garanti ile ilgili sorular

Vietnam'daki Kullanıcılar için Yardım

Bilgi, destek ve hizmetler için:

Epson Servis Merkezi

27 Yen Lang, Trung Liet Ward, Dong Da District, Ha Noi City. Tel: +84 24 7300 0911

38 Le Dinh Ly, Thac Gian Ward, Thanh Khe District, Da Nang. Tel: +84 23 6356 2666

194/3 Nguyen Trong Tuyen, Ward 8, Phu Nhuan Dist., HCMC. Tel: +84 28 7300 0911

31 Phan Boi Chau, Ward 14, Binh Thanh District, HCMC. Tel: +84 28 35100818

Endonezya'daki Kullanıcılar için Yardım

Bilgi, destek ve hizmetler için:

World Wide Web

http://www.epson.co.id

❏ Ürün özellikleri hakkında bilgi, indirme sürücüleri

❏ Sık Sorulan Sorular (SSS), Satış ile İlgili Sorular, e-posta ile soru sorma

Epson Yardım Hattı

Telefon: 1500-766 (Indonesia Only)

E-posta: customer.care@ein.epson.co.id

Yardım Hattı ekibimiz size, aşağıdaki konular için telefonda veya e-posta ile yardımcı olabilir:

❏ Satış ile ilgili sorular ve ürün bilgileri

❏ Teknik destek

Hong Kong'daki Kullanıcılar için Yardım

Teknik destek almak ve diğer satış sonrası hizmetler için, kullanıcılar Epson Hong Kong Limited'le irtibat kurabilir.

İnternet Ana Sayfası

http://www.epson.com.hk

Epson Hong Kong, kullanıcılara aşağıdaki konularda bilgi vermek için internette Çince ve İngilizce dillerinde yerel bir ana sayfa hazırlamıştır:

❏ Ürün bilgileri

❏ Sık Sorulan Sorulara (SSS) cevaplar

❏ Epson ürün sürücülerinin en son sürümleri

Teknik Destek Yardım Hattı

Ayrıca, aşağıdaki telefon ve faks numaralarından teknik personelimizle irtibat kurabilirsiniz:

Telefon: 852-2827-8911

Faks: 852-2827-4383

Malezya'daki Kullanıcılar için Yardım

Bilgi, destek ve hizmetler için:

World Wide Web

http://www.epson.com.my

❏ Ürün özellikleri hakkında bilgi, indirme sürücüleri

❏ Sık Sorulan Sorular (SSS), Satış ile İlgili Sorular, e-posta ile soru sorma

Epson Çağrı Merkezi

Telefon: 1800-81-7349 (Ücretsiz Telefon)

E-posta: websupport@emsb.epson.com.my

❏ Satış ile ilgili sorular ve ürün bilgileri

❏ Ürün kullanımıyla ilgili sorular ya da sorunlar

❏ Onarım hizmetleri ve garantiyle ilgili sorular

Epson Malaysia Sdn Bhd (Merkez Ofis)

Telefon: 603-56288288

Faks: 603-5628 8388/603-5621 2088

Hindistan'daki Kullanıcılar için Yardım

Bilgi, destek ve hizmetler için:

World Wide Web

http://www.epson.co.in

Ürün özellikleri hakkında bilgi, indirilebilir sürücüler ve ürünlerle ilgili sorular mevcuttur.

Ücretsiz Yardım Hattı

Servis, Ürün bilgileri veya sarf malzemeleri siparişi için -

18004250011 / 186030001600 / 1800123001600 (9:00 – 18:00)

E-posta

calllog@epson–india.in

WhatsApp

+91 96400 00333

Filipinler'deki Kullanıcılar için Yardım

Kullanıcılar, teknik destek ve satış sonrası diğer hizmetler için aşağıdaki telefon, faks numaralarından ve e-posta adresinden Epson Philippines Corporation'a ulaşabilir:

World Wide Web

http://www.epson.com.ph

Ürün özellikleriyle ilgili bilgiler, indirme sürücüleri, Sık Sorulan Sorular (SSS) ve E-posta ile Soru Sorma mevcuttur.

Epson Filipinler Müşteri Hizmetleri

Ücretsiz Telefon: (PLDT) 1-800-1069-37766

Ücretsiz Telefon: (Dijitel) 1-800-3-0037766

Metro Manila: +632-8441-9030

Web Sitesi: https://www.epson.com.ph/contact

E-posta: customercare@epc.epson.com.ph

Pazartesi - Cumartesi günleri saat 9:00 - 18:00 arasında erişilebilir (Resmi tatiller hariç)

Müşteri Hizmetleri ekibimiz size, aşağıdaki konular için telefonda yardımcı olabilir:

❏ Satış ile ilgili sorular ve ürün bilgileri

- Ürün kullanımıyla ilgili sorular ya da sorunlar
- Onarım hizmeti ve garanti ile ilgili sorular

Epson Philippines Corporation

Ana Hat: +632-8706-2609

Faks: +632-8706-2663 / +632-8706-2665

Güney Kore'deki Kullanıcılar İçin Yardım

Müşteri Destek Web Sitesi

https://www.epson.co.kr/sl/s

Alan kodu olmadan

1566-3515