EPSON
EXCEED YOUR VISION

L3100 Series / L3110 Series

Panduan Pengguna

NPD5928-03 ID

Daftar Isi

Tentang Panduan Ini

Pengenalan Panduan. 5
Menggunakan Panduan untuk Mencari Informasi. . . 5
Tanda-tanda dan Simbol. 7
Gambaran yang Digunakan dalam Panduan Ini. 7
Rujukan Sistem Operasi. 7

Petunjuk Penting

Petunjuk Keselamatan. 9
Petunjuk Keselamatan untuk Tinta. 9
Saran dan Peringatan untuk Printer. 10
Petunjuk dan Peringatan untuk Mengkonfigurasi Printer. 10
Petunjuk dan Peringatan untuk Menggunakan Printer. 10
Petunjuk dan Peringatan untuk Memindahkan atau Menyimpan Printer. 11

Dasar-dasar Pencetakan

Nama Suku Cadang dan Fungsinya. 12
Panel Kontrol. 14
Tombol dan Fungsinya. 14
Lampu dan Status Printer. 14

Menyiapkan Printer

Memasukkan Kertas. 17
Kertas yang Tersedia dan Kapasitas. 17
Memasukkan Kertas ke dalam Umpan Kertas Belakang. 19
Memasukkan Amplop dan Peringatan Terkait Dengannya. 21
Memasukkan Kertas Panjang. 22
Daftar Jenis Kertas. 22
Meletakkan Dokumen Asli di Kaca Pemindai. 22
Menempatkan Beberapa Foto untuk Pemindaian Secara Bersamaan. 23
Menghemat Daya. 24
Menghemat Daya — Windows. 24
Menghemat Daya — Mac OS. 25

Pencetakan

Mencetak dari Driver Printer pada Windows. 26
Mengakses Driver Printer. 26
Dasar-dasar Pencetakan. 26
Mencetak pada 2 sisi. 28
Mencetak Beberapa Lembar Kertas Menjadi Satu Lembar. 29
Mencetak dan Menumpuk Sesuai Urutan Halaman (Pencetakan Berurutan Terbalik). 29
Mencetak Dokumen yang Diperkecil atau Diperbesar. 30
Mencetak Satu Gambar di Beberapa Lembar untuk Pembesaran (Membuat Poster). 31
Mencetak dengan Header dan Footer. 37
Mencetak Cap Air. 38
Mencetak Beberapa File Secara Bersamaan. 38
Mencetak Menggunakan Fitur Color Universal Print. 39
Menyesuaikan Warna Pencetakan. 40
Mencetak untuk Mempertegas Garis Tipis. 41
Mencetak Kode Batang yang Jelas. 41
Membatalkan Pencetakan. 42
Opsi Menu untuk Driver Printer. 42
Mencetak dari Driver Printer pada Mac OS. 44
Dasar-dasar Pencetakan. 44
Mencetak Beberapa Lembar Kertas Menjadi Satu Lembar. 46
Mencetak dan Menumpuk Sesuai Urutan Halaman (Pencetakan Berurutan Terbalik). 46
Mencetak Dokumen yang Diperkecil atau Diperbesar. 47
Menyesuaikan Warna Pencetakan. 48
Membatalkan Pencetakan. 48
Opsi Menu untuk Driver Printer. 48
Melakukan Pengaturan Operasi untuk Pengandar Pencetak Mac OS. 50
Membatalkan Pekerjaan yang Sedang Berlangsung. 50

Melakukan Penyalinan

Dasar-dasar Penyalinan. 51
Membuat Banyak Salinan. 51

Pemindaian

Melakukan Pemindaian dari Panel Kontrol. 52
Memindai dari Komputer. 52
Memindai Menggunakan Epson Scan 2. 52

Mengisi Ulang Tinta

Memeriksa Level Tinta. 60

Daftar Isi

Kode Botol Tinta. 60
Saran dalam Menangani Botol Tinta. 61
Mengisi Ulang Tabung Tinta. 62

Merawat Printer

Memeriksa dan Membersihkan Kepala Cetak. 66
Memeriksa dan Membersihkan Kepala Cetak — Tombol Printer. 66
Memeriksa dan Membersihkan Kepala Cetak — Windows. 67
Memeriksa dan Membersihkan Kepala Cetak — Mac OS. 67
Menjalankan Pembersihan Bertenaga. 68
Menjalankan Pembersihan Bertenaga — Windows. 69
Menjalankan Pembersihan Bertenaga — Mac OS. 69
Menyelaraskan Kepala Cetak. 69
Menyelaraskan Kepala Cetak — Windows. 69
Menyelaraskan Kepala Cetak — Mac OS. 69
Membersihkan Jalur Kertas. 70
Membersihkan Jalur Kertas karena Noda Tinta. . 70
Membersihkan Kaca Pemindai. 70
Memeriksa Jumlah Halaman Total yang Telah Dimasukkan ke Printer. 71
Memeriksa Jumlah Halaman Total yang Telah Dimasukkan ke Printer — Tombol Printer. 71
Memeriksa Jumlah Total Halaman yang Telah Dimasukkan ke Printer — Windows. 71
Memeriksa Jumlah Halaman Total yang Telah Dimasukkan ke Printer — Mac OS. 72

Informasi Perangkat Lunak

Aplikasi untuk Memindai Dokumen dan Gambar (Epson Scan 2). 73
Aplikasi untuk Mengatur Operasi Pemindaian dari Panel Kontrol (Epson Event Manager). 73
Aplikasi untuk Mengatur Tata Letak Foto (Epson Easy Photo Print). 74
Aplikasi untuk Mencetak Laman Web (E-Web Print) (khusus untuk Windows). 75
Aplikasi untuk Memindai dan Memindah Gambar (Easy Photo Scan). 75
Alat Pembaruan Perangkat Lunak (EPSON Software Updater). 76
Menginstal Aplikasi. 76
Memperbarui Aplikasi dan Firmware. 77
Menghapus Instalasi Aplikasi. 77
Menghapus Instalasi Aplikasi — Windows. 78
Menghapus Instalasi Aplikasi — Mac OS. 78

Mengatasi Masalah

Memeriksa Status Printer. 80
Lampu dan Status Printer. 80
Memeriksa Status Printer – Windows. 82
Memeriksa Status Printer — Mac OS. 82
Memeriksa Status Perangkat Lunak. 82
Melepaskan Kertas Macet. 83
Melepaskan Kertas Macet dari Umpan Kertas Belakang. 83
Melepaskan Kertas Macet dari dalam Printer. . . . 83
Kesalahan Kertas Macet Tidak Dapat Dihentikan. 85
Kertas Tidak Terumpan dengan Benar. 85
Kertas Macet. 85
Kertas Masuk Miring. 86
Beberapa Lembar Kertas Masuk Secara Bersamaan. 86
Terjadi Masalah Kertas Habis. 86
Masalah Daya dan Panel Kontrol. 86
Tidak Dapat Menyalakan Daya. 86
Tidak Dapat Mematikan Daya. 86
Daya Mati Secara Otomatis. 87
Tidak Bisa Mencetak dari Komputer. 87
Memeriksa Koneksi (USB). 87
Memeriksa Perangkat Lunak dan Data. 88
Memeriksa Status Printer dari Komputer (Windows). 90
Memeriksa Status Printer dari Komputer (Mac OS). 90
Masalah Hasil Cetak. 91
Hasil Cetak Tergores atau Warna hilang. 91
Pita atau Warna Aneh yang Muncul. 91
Pita Berwarna Akan Muncul pada Interval Sekitar 2.5 cm. 92
Hasil Cetak Pudar, Pita Vertikal, atau Ketidaksejajaran. 92
Kualitas Hasil Cetak Buruk. 93
Kertas Tercoreng atau Terkikis. 94
Foto yang Dicetak Terasa Lengket. 94
Gambar atau Foto Dicetak dalam Warna Tidak Terduga. 94
Tidak Bisa Mencetak Tanpa Margin. 95
Tepi Gambar Terpotong Saat Pencetakan Tanpa Bingkai. 95
Posisi, Ukuran, atau Margin Hasil Cetak Tidak Benar. 95

Daftar Isi

Karakter Hasil Cetak Salah atau Tidak Beraturan. 95
Gambar Hasil Cetak Terbalik. 96
Pola Seperti Mozaik pada Hasil Cetak. 96
Warna Tidak Merata, Coretan, Bintik-bintik, atau Garis Lurus Muncul pada Gambar Hasil Salinan. 96
Pola Moiré (Garis-garis Bersilang) Muncul pada Hasil Cetakan. 96
Pita Muncul pada Gambar Salinan. 96
Gambar di Sisi Sebaliknya pada Dokumen Asli Muncul dalam Hasil Pindaian. 97
Masalah Hasil Cetak Tidak Bisa Diatasi. 97
Masalah Lain dalam Pencetakan. 97
Pencetakan Terlalu Lambat. 97
Pencetakan atau Penyalinan Melambat Secara Dramatis Saat Melakukan Pencetakan Terus Menerus. 98
Tidak Dapat Memulai Pemindaian. 98
Tidak Dapat Memulai Pemindaian Saat Menggunakan Panel Kontrol. 98
Masalah pada Gambar Hasil Pindaian. 99
Warna Tidak Rata, Kotor, Noda, dan sebagainya Muncul saat Memindai dari Kaca Pemindai. 99
Kualitas Gambar Kasar. 99
Offset Muncul pada Latar Belakang Gambar. . . . 99
Teks Kabur. 100
Pola Moiré (Bayangan Seperti Jaring) Muncul. . 100
Tidak Dapat Memindai Area yang Tepat di Kaca Scanner. 100
Tidak Dapat Melakukan Pratinjau Gambar kecil. 101
Teks Tidak Dikenali Dengan Benar saat Menyimpan sebagai PDF yang dapat dicari. . . . 101
Tidak Dapat Memecahkan Masalah pada Gambar Pindaian. 101
Masalah Lain dalam Pemindaian. 102
Pemindaian Terlalu Lambat. 102
Pemindaian Melambat Secara Dramatis Saat Melakukan Pemindaian Terus Menerus. 102
Pemindaian Berhenti Saat Memindai ke PDF/ Multi-TIFF. 103
Masalah Lain. 103
Sengatan Listrik Ringan Saat Menyentuh Printer. 103
Suara Printer Terlalu Keras. 103
Aplikasi Terblokir oleh Firewall (Hanya untuk Windows). 103
Tinta Tumpah. 103

Lampiran

Spesifikasi Teknis. 105
Spesifikasi Printer. 105
Spesifikasi Pemindai. 106
Spesifikasi Antarmuka. 106
Dimensi. 107
Spesifikasi Listrik. 107
Spesifikasi Lingkungan. 108
Kebutuhan Sistem. 108
Informasi Mengenai Peraturan. 109
Standar dan Pengesahan untuk Model Eropa. . . 109
Pembatasan Penyalinan. 109
Memindahkan dan Menyimpan Printer. 109
Hak Cipta. 112
Merek Dagang. 112
Ke Mana Saya Harus Mencari Bantuan. 113
Situs Web Dukungan Teknis. 113
Menghubungi Layanan Dukungan Epson. 114

Tentang Panduan Ini

Pengenalan Panduan

Panduan berikut diberikan bersama printer Epson. Selain panduan di atas, lihat bantuan yang disertakan dalam berbagai aplikasi perangkat lunak Epson.

❏ Mulai di Sini (panduan kertas)

Memberikan informasi tentang cara menyiapkan printer, menginstal perangkat lunak, dan sebagainya.

❏ Panduan Cepat (panduan kertas)

Memberikan petunjuk mengenai penggunaan printer secara aman, serta informasi dasar tentang penggunaan printer, pemecahan masalah, dan sebagainya.

❏ Panduan Pengguna (manual digital)

Manual ini. Memberikan informasi keseluruhan dan petunjuk umum tentang cara menggunakan printer dan mengatasi masalah.

Anda dapat memperoleh panduan versi terbaru di atas dengan metode berikut.

❏ Panduan cetak

Kunjungi situs web dukungan Epson Eropa di http://www.epson.eu/Support, atau situs web dukungan Epson di seluruh dunia di http://support.epson.net/.

❏ Panduan digital

Aktifkan EPSON Software Updater di komputer Anda. EPSON Software Updater akan memeriksa pembaruan aplikasi perangkat lunak Epson dan panduan digital yang tersedia, dan memungkinkan Anda mengunduh versi terbaru.

Informasi Terkait

➡ “Alat Pembaruan Perangkat Lunak (EPSON Software Updater)” pada halaman 76

Menggunakan Panduan untuk Mencari Informasi

Panduan versi PDF dapat digunakan untuk mencari informasi menurut kata kunci, atau menuju ke bagian tertentu dengan memanfaatkan bookmark.Anda juga bisa mencetak halaman yang diperlukan saja.Bagian ini menjelaskan cara pemanfaatan panduan PDF yang telah dibuka di Adobe Reader X pada komputer Anda.

Mencari berdasarkan kata kunci

Klik **Edit** > **Pencarian Tingkat Lanjut**.Masukkan kata kunci (teks) berkaitan dengan informasi yang ingin Anda temukan di jendela pencarian, lalu klik **Cari**.Daftar hasil yang sesuai akan ditampilkan.Klik salah satu hasil yang ditampilkan untuk menuju ke halaman terkait.

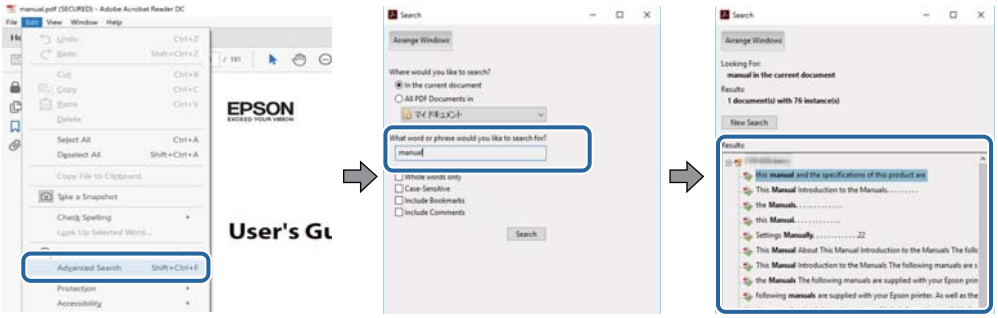

Menuju langsung ke bagian tertentu dari bookmark

Klik salah satu judul untuk menuju ke halaman tersebut.Klik + atau > untuk menampilkan subjudul di bagian tersebut.Untuk kembali ke halaman sebelumnya, lakukan langkah-langkah berikut menggunakan keyboard Anda.

❏ Windows: Tahan tombol **Alt**, lalu tekan ←.

❏ Mac OS: Tahan tombol command, lalu tekan ←.

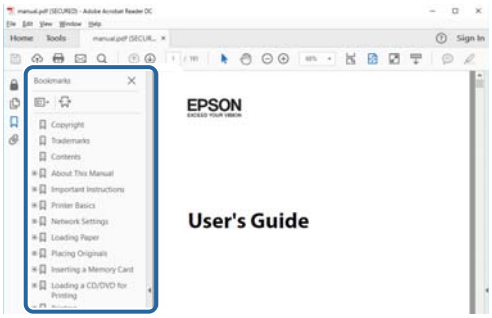

Mencetak halaman yang diperlukan saja

Anda juga bisa mengambil dan mencetak halaman yang diperlukan saja.Klik **Cetak** di menu **Berkas**, lalu tentukan halaman yang ingin Anda cetak di bagian **Halaman** pada **Halaman untuk Dicetak**.

❏ Untuk menentukan serangkaian halaman, masukkan tanda hubung antara halaman awal dan halaman akhir.

Contoh: 20–25

❏ Untuk menentukan halaman yang tidak berurutan, pisahkan halaman-halaman tersebut dengan tanda koma.

Contoh: 5, 10, 15

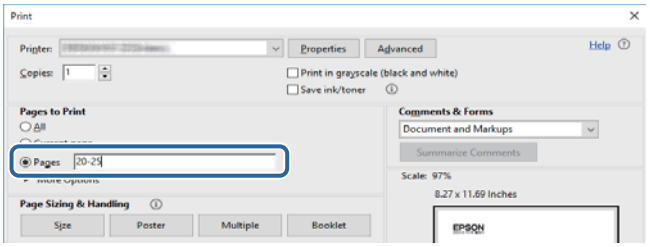

Tanda-tanda dan Simbol

> ⚠ ***Perhatian:***
> *Petunjuk yang harus diikuti dengan teliti untuk menghindari cedera tubuh.*

> ***Penting:***
> *Petunjuk yang harus diperhatikan untuk menghindari kerusakan pada peralatan Anda.*

Catatan:
Memberikan informasi tambahan dan rujukan.

➡ Informasi Terkait

Tautan ke bagian terkait.

Gambaran yang Digunakan dalam Panduan Ini

- ❏ Tangkapan layar dari driver printer dan layar Epson Scan 2 (driver scanner) diambil dari Windows 10 atau macOS High Sierra. Isi yang ditampilkan di layar akan berbeda bergantung pada model dan keadaan.
- ❏ Gambar printer yang digunakan dalam panduan ini hanya untuk contoh. Walaupun mungkin ada sedikit perbedaan model, cara pengoperasiannya adalah sama.

Rujukan Sistem Operasi

Windows

Dalam panduan ini, istilah-istilah seperti “Windows 10”, “Windows 8.1”, “Windows 8”, “Windows 7”, “Windows Vista”, “Windows XP”, “Windows Server 2016”, “Windows Server 2012 R2”, “Windows Server 2012”, “Windows Server 2008 R2”, “Windows Server 2008”, “Windows Server 2003 R2”, dan “Windows Server 2003” merujuk pada sistem operasi berikut. Selain itu, “Windows” digunakan untuk merujuk pada semua versi.

- ❏ Sistem operasi Microsoft® Windows® 10
- ❏ Sistem operasi Microsoft® Windows® 8.1
- ❏ Sistem operasi Microsoft® Windows® 8
- ❏ Sistem operasi Microsoft® Windows® 7
- ❏ Sistem operasi Microsoft® Windows Vista®
- ❏ Sistem operasi Microsoft® Windows® XP
- ❏ Sistem operasi Microsoft® Windows® XP Professional x64 Edition
- ❏ Sistem operasi Microsoft® Windows Server® 2016
- ❏ Sistem operasi Microsoft® Windows Server® 2012 R2
- ❏ Sistem operasi Microsoft® Windows Server® 2012
- ❏ Sistem operasi Microsoft® Windows Server® 2008 R2

❏ Sistem operasi Microsoft® Windows Server® 2008

❏ Sistem operasi Microsoft® Windows Server® 2003 R2

❏ Sistem operasi Microsoft® Windows Server® 2003

Mac OS

Dalam panduan ini, “Mac OS” digunakan untuk merujuk ke macOS High Sierra, macOS Sierra, OS X El Capitan, OS X Yosemite, OS X Mavericks, OS X Mountain Lion, Mac OS X v10.7.x, dan Mac OS X v10.6.8.

Petunjuk Penting

Petunjuk Keselamatan

Baca dan ikuti petunjuk-petunjuk berikut untuk memastikan penggunaan yang aman dari printer ini. Pastikan Anda menyimpan panduan ini sebagai rujukan di masa mendatang. Selain itu, pastikan Anda mengikuti semua peringatan dan petunjuk yang tercantum pada printer.

- ❏ Sejumlah simbol yang digunakan pada printer berfungsi untuk memastikan penggunaan printer yang aman dan tepat. Kunjungi situs web berikut untuk mempelajari makna simbol tersebut.

  http://support.epson.net/symbols

- ❏ Gunakan hanya kabel daya yang disertakan bersama printer dan jangan gunakan kabel peralatan lain. Menggunakan kabel lain untuk printer atau menggunakan kabel daya printer untuk peralatan lain dapat menyebabkan kejutan listrik atau kebakaran.
- ❏ Pastikan kabel daya AC Anda memenuhi standar keselamatan setempat.
- ❏ Jangan membongkar, mengubah, atau mencoba memperbaiki kabel daya, steker, unit printer, atau opsi, kecuali sebagaimana dijelaskan dalam panduan printer.
- ❏ Cabut kabel daya dan rujuk perbaikan ke teknisi ahli dalam kondisi-kondisi berikut ini:

  Kabel daya atau steker rusak; cairan masuk ke printer; printer terjatuh atau casingnya rusak; printer tidak berfungsi normal atau menunjukkan perubahan drastis dalam kinerja. Jangan mengatur kontrol yang tidak dicakup dalam petunjuk pengoperasian.
- ❏ Letakkan printer dekat stopkontak agar steker dapat dicabut dengan mudah.
- ❏ Jangan letakkan atau simpan printer di luar ruangan, di dekat debu atau kotoran berlebih, sumber panas, atau di tempat-tempat yang mudah terkena guncangan, getaran, suhu tinggi, atau kelembapan.
- ❏ Berhati-hatilah agar tidak menumpahkan cairan pada printer dan jangan pegang printer dengan tangan basah.

Petunjuk Keselamatan untuk Tinta

- ❏ Berhati-hatilah untuk tidak menyentuh tinta saat Anda memegang tabung tinta, tutup tabung tinta, serta saat Anda membuka botol tinta atau tutup botol tinta.
  - ❏ Jika tinta mengenai kulit Anda, cuci bersih daerah yang terkena dengan air dan sabun.
  - ❏ Jika tinta mengenai mata Anda, segera bilas dengan air. Jika ketidaknyamanan atau masalah penglihatan berlanjut setelah dibilas secara menyeluruh, segera temui dokter.
  - ❏ Jika tinta masuk ke mulut Anda, segeralah temui dokter.
- ❏ Jangan menggoyang-goyang botol terlalu keras atau membiarkannya terkena benturan keras karena dapat membuat tinta bocor.
- ❏ Jauhkan botol tinta dan unit tabung tinta dari jangkauan anak-anak.Jangan biarkan anak-anak minum dari atau memegang botol tinta dan tutup botol tinta.

Saran dan Peringatan untuk Printer

Baca dan ikuti petunjuk-petunjuk berikut ini untuk mencegah kerusakan pada printer atau barang milik Anda. Pastikan Anda menyimpan panduan ini sebagai rujukan di masa mendatang.

Petunjuk dan Peringatan untuk Mengkonfigurasi Printer

- ❏ Jangan halangi atau tutupi lubang ventilasi dan bukaan pada printer.
- ❏ Hanya gunakan jenis sumber daya yang dicantumkan pada label printer.
- ❏ Jangan gunakan stopkontak di sirkuit yang sama dengan mesin fotokopi atau sistem pengendalian udara yang harus sering dimatikan dan dinyalakan.
- ❏ Jangan gunakan stopkontak listrik yang dikendalikan oleh sakelar tembok atau penghitung waktu otomatis.
- ❏ Jauhkan seluruh sistem komputer dari sumber gangguan elektromagnetik, seperti pengeras suara atau unit dasar telepon tanpa kabel.
- ❏ Kabel catu daya harus diletakkan sedemikian hingga terhindar dari gesekan, pemotongan, pengeritingan, dan puntiran. Jangan letakkan benda di atas kabel daya dan jangan biarkan kabel daya terinjak atau terlindas. Berhati-hatilah agar semua kabel daya berada dalam keadaan lurus di ujung kabel dan di tempat-tempat kabel keluar dan masuk transformer.
- ❏ Jika Anda menggunakan kabel ekstensi untuk printer, pastikan agar total ampere perangkat yang terhubung dengan kabel ekstensi tidak melebihi total ampere kabel. Pastikan juga bahwa total ampere semua perangkat yang terhubung dengan stopkontak tidak melebihi total ampere stopkontak.
- ❏ Jika Anda berencana untuk menggunakan printer di Jerman, instalasi bangunan harus dilindungi oleh pemutus sirkuit sebesar 10 hingga 16 amp untuk melindungi printer dari arus pendek dan arus berlebih.
- ❏ Saat menghubungkan printer ke komputer atau perangkat lain dengan kabel, pastikan orientasi yang benar dari setiap konektor. Setiap konektor hanya memiliki satu orientasi yang benar. Memasukkan konektor ke orientasi yang salah dapat merusak kedua perangkat yang terhubung dengan kabel tersebut.
- ❏ Letakkan printer pada permukaan yang datar dan stabil dengan ukuran yang lebih besar daripada bagian dasar printer di semua arah. Printer tidak akan beroperasi dengan baik jika letaknya miring.
- ❏ Beri ruang di atas printer agar Anda dapat menaikkan penutup dokumen secara penuh.
- ❏ Beri ruang cukup di depan printer agar kertas dapat keluar sepenuhnya.
- ❏ Hindari tempat yang suhu dan kelembapannya berubah-ubah dengan cepat. Jauhkan printer dari cahaya matahari langsung, cahaya terang, atau sumber panas.

Petunjuk dan Peringatan untuk Menggunakan Printer

- ❏ Jangan masukkan benda ke dalam slot printer.
- ❏ Jangan masukkan tangan Anda ke dalam printer saat pencetakan.
- ❏ Jangan sentuh kabel putih datar dan tabung tinta yang ada di dalam printer.
- ❏ Jangan gunakan produk aerosol yang mengandung gas mudah terbakar untuk bagian dalam atau sekitar printer. Melakukannya dapat menyebabkan kebakaran.
- ❏ Jangan menggerakkan kepala cetak dengan tangan; karena Anda mungkin akan merusak printer.
- ❏ Hati-hati agar jari Anda tidak terjepit saat menutup penutup dokumen.
- ❏ Jangan menekan kaca pemindai terlalu keras saat meletakkan dokumen asli.

❏ Jika isi salah satu tabung tinta lebih rendah daripada batas bawah, segera isi ulang tinta.Jika terus digunakan saat level tinta berada di bawah garis batas bawah printer bisa rusak.

❏ Selalu matikan printer dengan menggunakan tombol ⏻. Jangan cabut kabel printer atau mematikan daya pada stopkontak hingga lampu ⏻ berhenti berkedip.

❏ Jika Anda tidak akan menggunakan printer untuk waktu yang lama, pastikan bahwa Anda mencabut kabel daya dari stopkontak listrik.

Petunjuk dan Peringatan untuk Memindahkan atau Menyimpan Printer

❏ Saat menyimpan atau memindahkan printer, jangan dimiringkan, diletakkan secara vertikal, atau dibalik untuk mencegah kebocoran tinta.

❏ Sebelum memindahkan printer, pastikan kepala cetak ada di posisi rumah (paling kanan).

Dasar-dasar Pencetakan

Nama Suku Cadang dan Fungsinya

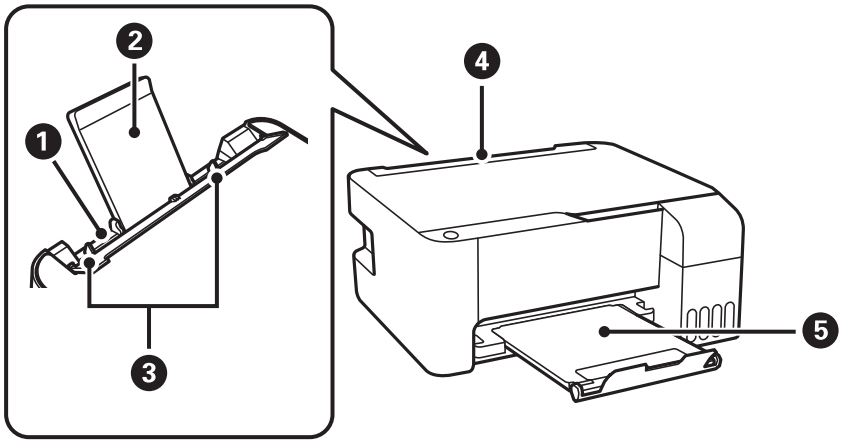

❶	Umpan kertas belakang	Memasukkan kertas.
❷	Penahan kertas	Menahan kertas yang telah dimasukkan.
❸	Pemandu tepi	Memasukkan kertas langsung ke printer. Geser hingga ke tepi kertas.
❹	Penahan pengumpan	Mencegah benda asing masuk ke dalam printer. Biasanya dibiarkan dalam keadaan tertutup.
❺	Baki keluaran	Menampung kertas yang dikeluarkan.

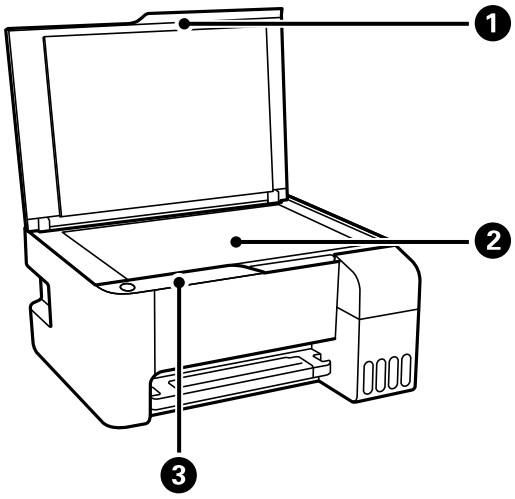

❶	Penutup dokumen	Menghalangi cahaya dari luar saat melakukan pemindaian.
❷	Kaca pemindai	Letakkan dokumen asli.

❸	Panel kontrol	Memungkinkan Anda mengoperasikan printer dan menunjukkan status printer.

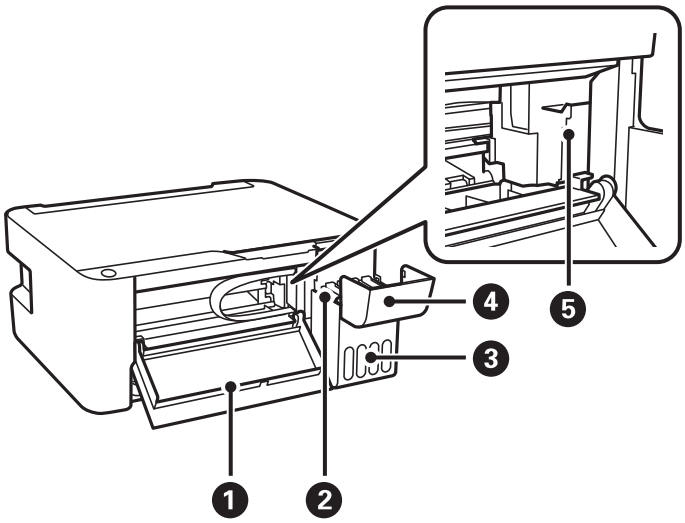

❶	Penutup depan	Buka saat melepaskan kertas macet di dalam printer.
❷	Tabung penampungan tinta (Tabung tinta)	Memasok tinta ke kepala cetak.
❸	Unit tabung tinta	Berisi tabung tinta.
❹	Penutup tabung tinta	Buka untuk mengisi ulang tabung tinta.
❺	Kepala cetak	Tinta dikeluarkan dari nozel kepala cetak di bawah.

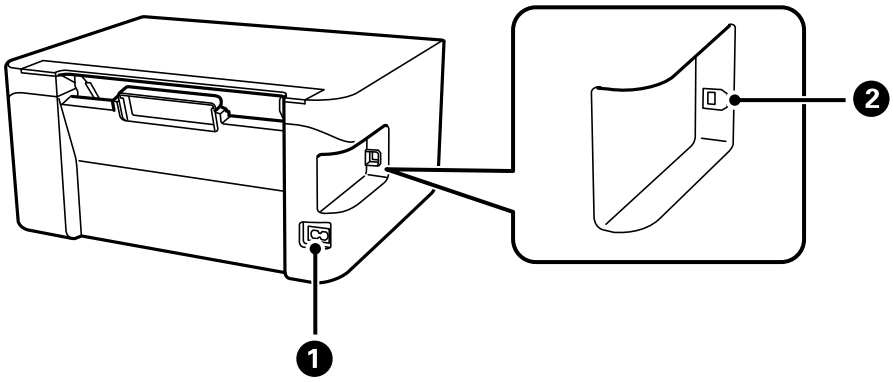

❶	Jalan masuk AC	Menghubungkan kabel daya.
❷	Port USB	Menghubungkan kabel USB agar terhubung ke komputer.

Panel Kontrol

Tombol dan Fungsinya

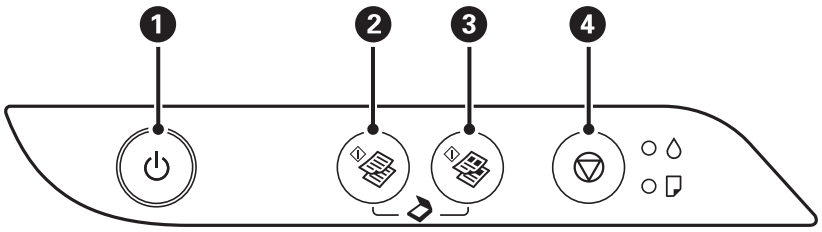

❶	Menyalakan dan mematikan printer. Lepaskan kabel daya setelah memastikan bahwa lampu daya dalam keadaan mati.
❷	Memulai penyalinan monokrom pada kertas biasa berukuran A4. Untuk meningkatkan jumlah salinan (hingga 20 salinan), tekan tombol ini dalam interval satu detik.
❸	Memulai penyalinan warna pada kertas biasa berukuran A4. Untuk meningkatkan jumlah salinan (hingga 20 salinan), tekan tombol ini dalam interval satu detik.
❹	Menghentikan operasi yang sedang berlangsung. Tahan tombol ini selama lima detik hingga tombol ⏻ berkedip untuk menjalankan pembersihan kepala cetak.

Fungsi Kombinasi Tombol

Fungsi tambahan juga tersedia dengan kombinasi tombol-tombol yang berbeda.

+	**Pindai ke Komputer** Tekan tombol dan secara bersamaan untuk menjalankan perangkat lunak pada komputer yang terhubung dengan USB dan melakukan pemindaian sebagai file PDF.
+ atau	**Salin dalam Mode Draf** Tekan tombol dan atau secara bersamaan untuk menyalin dalam mode draf.
+ ⏻	**Cetak Pola Cek Nozel** Nyalakan printer sambil menekan tombol untuk mencetak pola cek nozel.

Lampu dan Status Printer

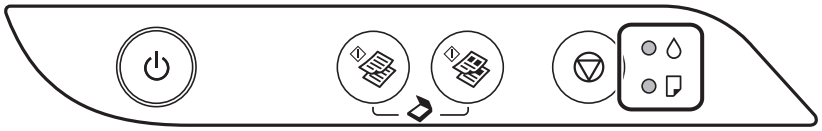

Ketika kesalahan terjadi, lampu akan menyala atau berkedip. Detail kesalahan akan ditampilkan pada layar komputer.

Dasar-dasar Pencetakan

: Menyala

: Berkedip

Lampu	Masalah	Solusi
	Pengisian tinta perdana belum selesai.	Lihat poster *Mulai di Sini* untuk menyelesaikan pengisian tinta perdana.
	Tidak ada kertas atau lebih dari satu lembar kertas telah diumpan pada suatu waktu.	Isi kertas lalu tekan tombol atau .
	Kertas macet.	Cabut kertas lalu tekan tombol atau . Jika kesalahan kertas macet tetap berlanjut padahal kertas sudah dikeluarkan dan daya sudah dimatikan lalu dihidupkan lagi, maka kertas mungkin masih ada di dalam printer. Masukkan kertas berukuran A4 ke umpan kertas belakang, kemudian tekan tombol atau untuk mengeluarkan kertas yang ada di dalam. Masukkan kertas dalam orientasi potret (tegak). Jika kesalahan tetap berlanjut, hubungi dukungan Epson.
	Apabila daya menyala atau berkedip ❏ Printer tidak dimatikan dengan benar.* ❏ Karena printer dimatikan selagi beroperasi, nozel mungkin kering dan tersumbat. * Daya dimatikan melalui stopkontak perpanjangan atau pemutus arus, steker dicabut dari stopkontak, atau terjadi kegagalan listrik.	❏ Setelah mengoreksi kesalahan dengan menekan tombol atau , sebaiknya lakukan pemeriksaan nozel. Hentikan semua pekerjaan cetak yang menunggu. ❏ Untuk mematikan printer, pastikan Anda menekan tombol .
	Apabila daya mati Printer telah mulai mode pemulihan karena pembaruan firmware gagal dilakukan.	Ikuti langkah berikut untuk mencoba melakukan pembaruan firmware lagi. 1. Hubungkan komputer ke printer dengan menggunakan kabel USB. 2. Kunjungi situs web Epson lokal Anda untuk petunjuk selanjutnya.

Lampu	Masalah	Solusi
	Apabila lampu dan lampu berkedip bersamaan Bantalan tinta mendekati batas akhir umur layanannya.	Bantalan tinta harus diganti. Hubungi Epson atau penyedia layanan Epson resmi untuk mengganti bantalan tinta.*1 Ini bukan suku cadang yang dapat diganti sendiri oleh pengguna. Ketika komputer menampilkan pesan bahwa Anda bisa melanjutkan pencetakan, tekan tombol atau untuk melanjutkan pencetakan. Lampu berhenti berkedip saat ini, namun akan terus berkedip dengan interval yang teratur hingga bantalan tinta diganti.
	Apabila lampu dan lampu berkedip bergantian Bantalan pencetakan tanpa bingkai mendekati batas akhir umur layanannya.	Bantalan pencetakan tanpa bingkai harus diganti. Hubungi Epson atau penyedia layanan Epson resmi untuk mengganti bantalan tinta.*1 Ini bukan suku cadang yang dapat diganti sendiri oleh pengguna. Ketika komputer menampilkan pesan bahwa Anda bisa melanjutkan pencetakan, tekan tombol atau untuk melanjutkan pencetakan. Lampu berhenti berkedip saat ini, namun akan terus berkedip dengan interval yang teratur hingga bantalan tinta diganti. Pencetakan tanpa bingkai tidak dapat dilakukan, tetapi pencetakan dengan bingkai dapat dilakukan.
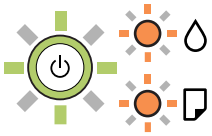	Telah terjadi kesalahan pada printer.	Buka penutup depan dan keluarkan kertas yang ada di dalam printer. Matikan dan nyalakan printer. Jika pesan kesalahan masih muncul setelah mematikan dan menghidupkan kembali printer, hubungi dukungan Epson.

*1 Dalam beberapa siklus pencetakan, sejumlah kecil tinta mungkin akan terkumpul dalam bantalan tinta. Untuk mencegah kebocoran tinta dari bantalan, printer dirancang untuk berhenti mencetak bila bantalan sudah mencapai batas maksimal. Seberapa sering hal ini diperlukan bergantung pada jumlah halaman yang Anda cetak, jenis bahan yang Anda cetak, dan jumlah siklus pembersihan yang dijalankan printer. Kebutuhan penggantian bantalan tidak berarti bahwa printer sudah tidak lagi berjalan sesuai spesifikasinya. Printer akan menunjukkan kapan saatnya penggantian bantalan dan ini hanya dapat dilakukan oleh penyedia Layanan Epson resmi. Garansi Epson tidak mencakup biaya penggantian ini.

Informasi Terkait

➡ “Melepaskan Kertas Macet” pada halaman 83

➡ “Menghubungi Layanan Dukungan Epson” pada halaman 114

➡ “Menginstal Aplikasi” pada halaman 76

Menyiapkan Printer

Memasukkan Kertas

Kertas yang Tersedia dan Kapasitas

Kertas Epson Asli

Epson menyarankan penggunaan kertas Epson asli untuk mendapatkan hasil cetak berkualitas tinggi.

Catatan:
Ketersediaan kertas mungkin berbeda di setiap daerah. Untuk informasi terbaru mengenai kertas yang tersedia di daerah Anda, hubungi bagian dukungan Epson.

Kertas yang sesuai untuk mencetak dokumen

Nama Media	Ukuran	Kapasitas Isi (Lembar)	
Epson Bright White Ink Jet Paper	A4	Hingga garis bertanda segitiga pada pemandu tepi.	-

* Pencetakan Tanpa Bingkai

Kertas yang sesuai untuk mencetak foto

Nama Media	Ukuran	Kapasitas Isi (Lembar)	
Epson Ultra Glossy Photo Paper	A4, 13×18 cm (5×7 inci)	20*2	-
	10×15 cm (4×6 inci)		✓
Epson Premium Glossy Photo Paper	A4, 13×18 cm (5×7 inci)	20*2	-
	Ukuran lebar 16:9 (102×181 mm), 10×15 cm (4×6 inci)		✓
Epson Premium Semigloss Photo Paper	A4	20*2	-
	10×15 cm (4×6 inci)		✓
Epson Photo Paper Glossy	A4, 13×18 cm (5×7 inci)	20*2	-
	10×15 cm (4×6 inci)		✓
Epson Matte Paper-Heavyweight	A4	20	-
Epson Photo Quality Ink Jet Paper	A4	80	-
Epson Double-Sided Matte Paper	A4	1	-

*1 Pencetakan Tanpa Bingkai

*2 Masukkan satu lembar kertas pada satu waktu jika kertas tidak terumpan dengan benar atau jika warna hasil cetak tidak rata maupun tercoreng

Kertas yang Dijual Bebas

Kertas biasa

Nama Media	Ukuran	Kapasitas Isi (Lembar)	*1
Kertas biasa Kertas cetak	Letter, A4, B5, 16K (195×270 mm), A5, A6, B6	Hingga batas yang ditandai dengan simbol segitiga di panduan tepi.*2	-
	Legal, 8,5×13 inci, Indian-Legal	1	-
	Ditentukan Pengguna (mm) 54×86 hingga 215,9×1200	1	-

*1 Pencetakan Tanpa Bingkai

*2 Masukkan satu lembar kertas pada satu waktu jika kertas tidak terumpan dengan benar atau jika warna hasil cetak tidak rata maupun tercoreng

Amplop

Nama Media	Ukuran	Kapasitas Isi (Amplop)	*
Amplop	Amplop #10, Amplop DL, Amplop C6	10	-

* Pencetakan Tanpa Bingkai

Petunjuk Penanganan Kertas

❏ Baca lembar petunjuk yang disertakan dengan kertas.

❏ Kibaskan dan ratakan tepian kertas sebelum memasukkannya ke printer.Jangan mengibaskan atau menggulung kertas foto.Melakukan hal tersebut akan merusak sisi yang dapat dicetak.

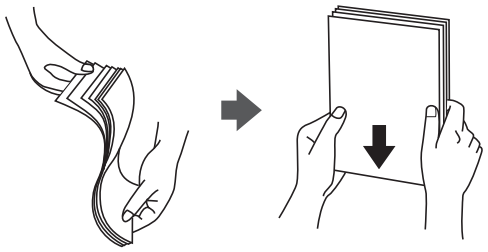

❏ Jika kertas tergulung, ratakan atau gulung sedikit ke arah yang berlawanan sebelum memasukkan kertas ke printer.Mencetak di atas kertas yang tergulung dapat menyebabkan kertas macet atau hasil cetakan tergores.



❏ Jangan gunakan kertas yang bergelombang, sobek, terpotong, terlipat, lembap, terlalu tebal, terlalu tipis, atau kertas dengan stiker menempel padanya.Menggunakan kertas-kertas tadi dapat menyebabkan kertas macet atau hasil cetakan tergores.

❏ Pastikan Anda menggunakan kertas berserat panjang.Jika tidak yakin dengan jenis kertas yang Anda gunakan, periksa kemasan kertas atau hubungi produsen untuk mengonfirmasi spesifikasi kertas.

Informasi Terkait

➡ "Spesifikasi Printer" pada halaman 105

Memasukkan Kertas ke dalam Umpan Kertas Belakang

1. Buka penutup pengumpan dan tarik penahan kertas.

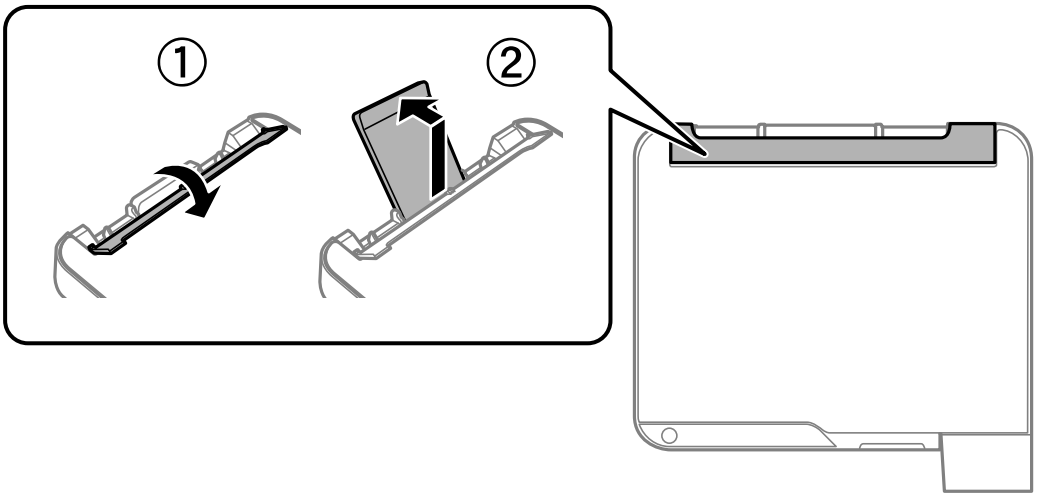

2. Geser pemandu tepi.

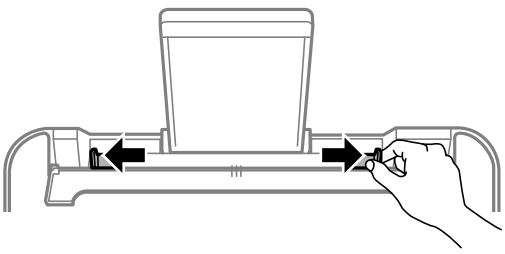

3. Masukkan kertas di bagian tengah penopang kertas dengan sisi yang akan dicetak menghadap ke atas.

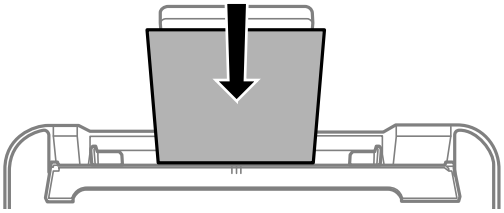

Penting:

❏ *Jangan masukkan lebih dari jumlah lembar maksimal yang ditetapkan untuk jenis kertas tersebut. Untuk kertas biasa, jangan masukkan lebih dari garis yang ada di bawah simbol ▼ pada panduan tepi.*

❏ *Masukkan tepi pendek terlebih dahulu. Namun, jika Anda sudah mengatur tepi kertas yang panjang sebagai lebar ukuran yang ditentukan pengguna, masukkan tepi yang panjang terlebih dahulu.*

❏ Kertas yang telah dilubangi

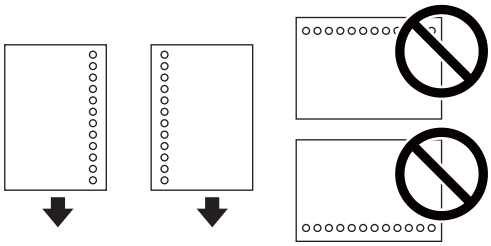

Catatan:

❏ *Masukkan selembar kertas, dengan ukuran yang sudah ditetapkan untuk kertas biasa, dengan lubang penjilid di kiri atau kanan.*

❏ *Sesuaikan posisi cetak file Anda untuk menghindari pencetakan di lubang.*

4. Geser panduan tepi ke tepi kertas, lalu tutup penahan pengumpan.

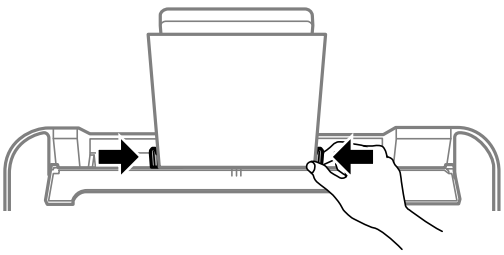

Penting:

Jangan letakkan benda di atas penahan pengumpan. Hal tersebut dapat membuat kertas tidak bisa masuk.

5. Geser baki keluaran.

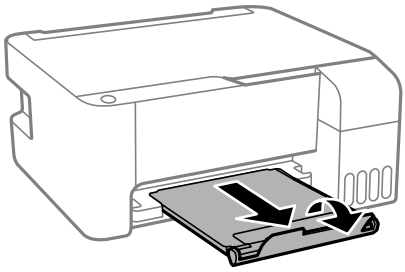

Catatan:
Kembalikan sisa kertas ke dalam kemasannya. Jika Anda meninggalkannya di printer, kertas akan menggulung dan hal ini akan mengurangi kualitas pencetakan.

Informasi Terkait

➡ "Petunjuk Penanganan Kertas" pada halaman 18

➡ "Kertas yang Tersedia dan Kapasitas" pada halaman 17

➡ "Memasukkan Amplop dan Peringatan Terkait Dengannya" pada halaman 21

➡ "Memasukkan Kertas Panjang" pada halaman 22

Memasukkan Amplop dan Peringatan Terkait Dengannya

Masukkan amplop dari tepi pendeknya terlebih dahulu dalam kondisi tutup menghadap ke bawah, lalu geser pemandu tepi sampai ke tepi amplop.

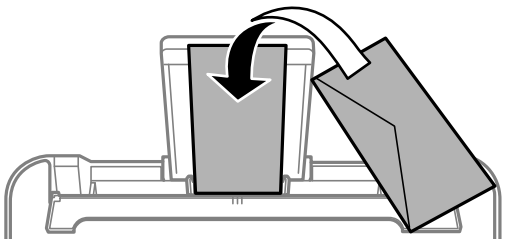

❏ Kibaskan dan ratakan tepian amplop sebelum memasukkannya ke printer.Jika tumpukan amplop menggelembung karena udara, tekan dan kempiskan sebelum memasukkannya ke printer.

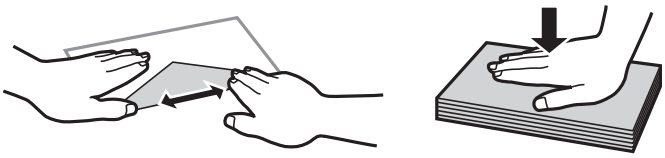

❏ Jangan gunakan amplop yang tergulung atau terlipat.Menggunakan amplop tersebut dapat menyebabkan kertas macet atau hasil cetakan tergores.

❏ Jangan gunakan amplop dengan permukaan berperekat atau amplop berjendela.

❏ Jangan gunakan amplop yang terlalu tipis, karena amplop dapat tergulung saat pencetakan.

Informasi Terkait

➡ “Kertas yang Tersedia dan Kapasitas” pada halaman 17

➡ “Memasukkan Kertas ke dalam Umpan Kertas Belakang” pada halaman 19

Memasukkan Kertas Panjang

Ketika memasukkan kertas yang lebih panjang dari ukuran Legal, simpan penopang kertas, lalu datarkan sisi depan kertas.

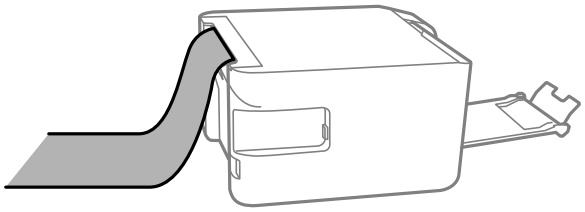

Informasi Terkait

➡ “Kertas yang Tersedia dan Kapasitas” pada halaman 17

➡ “Memasukkan Kertas ke dalam Umpan Kertas Belakang” pada halaman 19

Daftar Jenis Kertas

Untuk mendapatkan hasil cetak yang optimal, pilih jenis kertas yang sesuai.

Nama Media	Jenis Media
Epson Bright White Ink Jet Paper	Kertas biasa
Epson Ultra Glossy Photo Paper	Epson Ultra Glossy
Epson Premium Glossy Photo Paper	Epson Premium Glossy
Epson Premium Semigloss Photo Paper	Epson Premium Semigloss
Epson Photo Paper Glossy	Photo Paper Glossy
Epson Matte Paper-Heavyweight Epson Double-Sided Matte Paper	Epson Matte
Epson Photo Quality Ink Jet Paper	Epson Photo Quality Ink Jet

Meletakkan Dokumen Asli di Kaca Pemindai

Penting:

Saat meletakkan dokumen asli berukuran besar, misalnya buku, cegah cahaya dari luar menyinari kaca pemindai secara langsung.

1. Buka penutup dokumen.

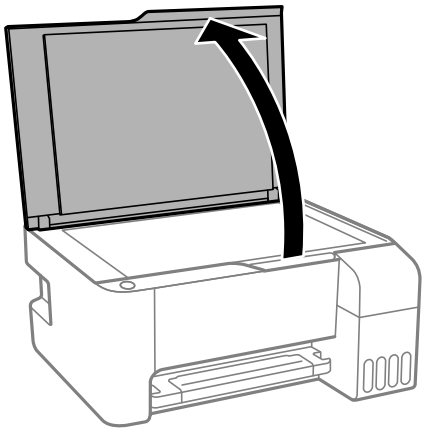

2. Bersihkan debu atau kotoran di kaca pemindai.

3. Letakkan dokumen asli dengan posisi menghadap ke bawah dan geser hingga ke batas ujung.

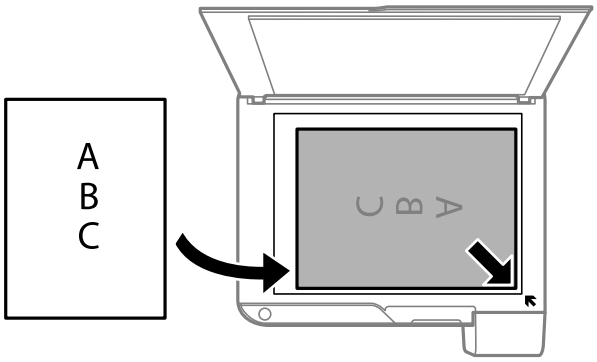

Catatan:
Rentang jarak 1,5 mm dari tepi bawah dan tepi kanan kaca pemindai tidak akan dipindai.

4. Tutup penutup perlahan-lahan.

> ***Penting:***
> *Jangan gunakan tenaga berlebihan ke kaca pemindai atau penutup dokumen.Jika tidak, komponen tersebut dapat rusak.*

5. Keluarkan dokumen asli setelah melakukan pemindaian.

Catatan:
Bila Anda meninggalkan dokumen asli pada kaca pemindai untuk waktu yang lama, dokumen tersebut mungkin menempel ke permukaan kaca.

Menempatkan Beberapa Foto untuk Pemindaian Secara Bersamaan

Anda dapat memindai beberapa foto secara bersamaan dan menyimpan setiap gambar, menggunakan **Mode Foto** pada Epson Scan 2. Tempatkan foto 4,5 mm dari tepi horizontal dan vertikal kaca pemindai, dan atur agar masing-masing terpisah sejauh 20 mm. Ukuran foto harus lebih besar daripada 15×15 mm.

Catatan:
Aktifkan kotak centang ***Gambar kecil*** *di bagian atas jendela pratinjau.*

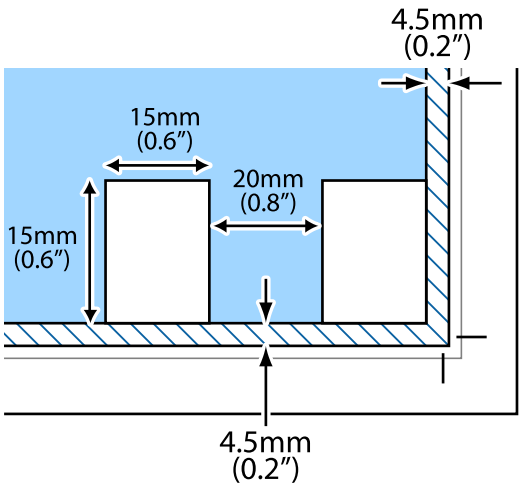

Menghemat Daya

Printer akan masuk ke mode tidur atau mati secara otomatis bila tidak ada operasi yang dijalankan selama rentang waktu tertentu. Anda bisa menentukan waktu yang diperlukan sebelum manajemen daya diaktifkan. Setiap penambahan waktu akan memengaruhi efisiensi energi produk. Mohon pertimbangkan lingkungan sebelum melakukan setiap perubahan.

Tergantung pada lokasi pembelian, printer mungkin memiliki fitur yang akan mematikannya secara otomatis jika tidak terhubung selama jangka waktu tertentu.

https://www.epson.eu/energy-consumption

Menghemat Daya — Windows

1. Buka jendela driver printer.
2. Klik **Informasi Printer dan Pilihan** pada tab **Pemeliharaan**.
3. Lakukan salah satu tindakan berikut.
   - ❏ Pilih rentang waktu sebelum printer masuk ke mode tidur dalam pengaturan **Timer Tidur**, lalu klik **Kirim**.Agar printer mati secara otomatis, pilih rentang waktu dalam pengaturan **Timer Penonaktifan**, lalu klik **Kirim**.
   - ❏ Pilih rentang waktu sebelum printer masuk ke mode tidur dalam pengaturan **Timer Tidur**, lalu klik **Kirim**.Agar printer mati secara otomatis, pilih rentang waktu dalam pengaturan **Nonaktifkan Jika Tidak Aktif** atau **Nonaktifkan Jika Terputus**, lalu klik **Kirim**.

   Catatan:
   Produk Anda mungkin dilengkapi fitur ***Timer Penonaktifan*** *atau Daya Mati Jika Terputus dan* ***Nonaktifkan Jika Terputus*** *tergantung pada lokasi pembelian.*
4. Klik **OK**.

Menghemat Daya — Mac OS

1. Pilih **Preferensi Sistem** dari menu  > **Pencetak & Pemindai** (atau **Cetak & Pindai**, **Cetak & Faks**), kemudian pilih printer.
2. Klik **Opsi & Persediaan** > **Kegunaan** > **Buka Kegunaan Pencetak**.
3. Klik **Pengaturan Printer**.
4. Lakukan salah satu tindakan berikut.
   - ❏ Pilih rentang waktu sebelum printer masuk ke mode tidur dalam pengaturan **Timer Tidur**, lalu klik **Terapkan**.Agar printer mati secara otomatis, pilih rentang waktu dalam pengaturan **Timer Penonaktifan**, lalu klik **Terapkan**.
   - ❏ Pilih rentang waktu sebelum printer masuk ke mode tidur dalam pengaturan **Timer Tidur**, lalu klik **Terapkan**.Agar printer mati secara otomatis, pilih rentang waktu dalam pengaturan **Nonaktifkan Jika Tidak Aktif** atau **Nonaktifkan Jika Terputus**, lalu klik **Terapkan**.

   Catatan:
   Produk Anda mungkin dilengkapi fitur ***Timer Penonaktifan*** *atau* ***Nonaktifkan Jika Tidak Aktif*** *dan* ***Nonaktifkan Jika Terputus****, tergantung pada lokasi pembelian.*

Pencetakan

Mencetak dari Driver Printer pada Windows

Mengakses Driver Printer

Ketika mengakses driver printer dari panel kontrol komputer, pengaturan akan diterapkan ke semua aplikasi.

Mengakses driver printer dari panel kontrol

❏ Windows 10/Windows Server 2016

Klik tombol mulai, lalu pilih **Sistem Windows** > **Panel Kontrol** > **Tampilkan perangkat dan printer** di **Perangkat Keras dan Suara**. Klik kanan pada printer Anda, atau tekan dan tahan lalu pilih **Preferensi pencetakan**.

❏ Windows 8.1/Windows 8/Windows Server 2012 R2/Windows Server 2012

Pilih **Desktop** > **Pengaturan** > **Panel Kontrol** > **Tampilkan perangkat dan printer** di **Perangkat Keras dan Suara**. Klik kanan pada printer Anda, atau tekan dan tahan lalu pilih **Preferensi pencetakan**.

❏ Windows 7/Windows Server 2008 R2

Klik tombol mulai, lalu pilih **Panel Kontrol** > **Tampilkan perangkat dan printer** di **Perangkat Keras dan Suara**. Klik kanan printer Anda dan pilih **Preferensi pencetakan**.

❏ Windows Vista/Windows Server 2008

Klik tombol mulai, lalu pilih **Panel Kontrol** > **Printer** di **Perangkat Keras dan Suara**. Klik kanan pada printer Anda lalu pilih **Pilih preferensi pencetakan**.

❏ Windows XP/Windows Server 2003 R2/Windows Server 2003

Klik tombol mulai, lalu pilih **Panel Kontrol** > **Printer dan Perangkat Keras Lain** > **Printer dan Faks**. Klik kanan printer Anda dan pilih **Preferensi pencetakan**.

Mengakses driver printer dari ikon printer di bilah tugas

Ikon printer di bilah tugas desktop adalah ikon pintasan untuk membantu Anda mengakses driver printer secara cepat.

Bila Anda mengklik ikon printer dan memilih **Pengaturan Printer**, Anda bisa mengakses jendela pengaturan printer yang sama dengan yang ditampilkan lewat panel kontrol. Jika Anda mengklik ikon ini dua kali, Anda bisa memeriksa status printer.

Catatan:
Jika ikon printer tidak ditampilkan di bilah tugas, akses jendela driver printer, klik ***Preferensi Pemantauan*** *dari tab* ***Pemeliharaan****, kemudian pilih* ***Daftarkan ikon cara pintas ke baris tugas****.*

Dasar-dasar Pencetakan

Catatan:
Cara pengoperasian berbeda untuk setiap aplikasi. Lihat bagian bantuan aplikasi untuk detailnya.

Pencetakan

1. Buka file yang ingin Anda cetak.

   Masukkan kertas ke dalam printer jika belum dimasukkan.

2. Pilih **Cetak** atau **Konfigurasi Halaman** dari menu **File**.

3. Pilih printer Anda.

4. Pilih **Preferensi** atau **Properti** untuk masuk ke jendela driver printer.

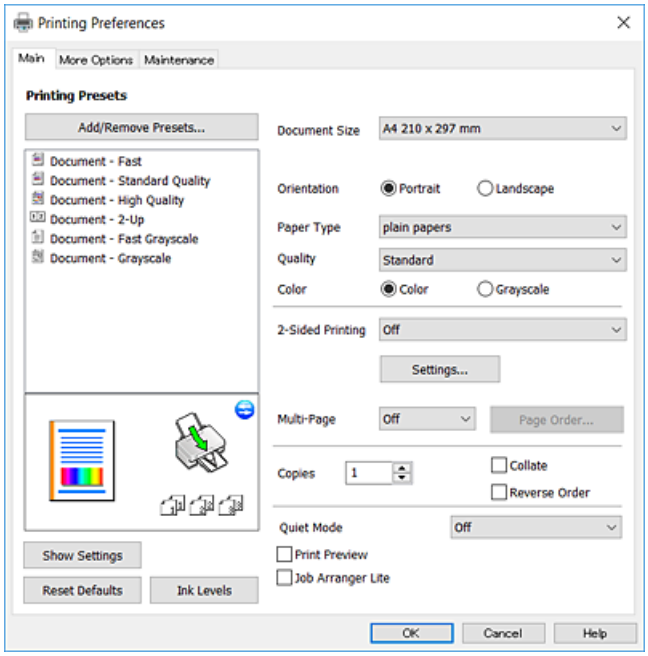

5. Ubah pengaturan sesuai keperluan.

   Lihat pilihan menu driver printer untuk informasi lebih lanjut.

   Catatan:
   - ❏ *Anda juga dapat melihat bantuan online untuk penjelasan item-item pengaturan. Klik kanan item untuk menampilkan* ***Bantuan****.*
   - ❏ *Ketika Anda memilih* ***Pratinjau Cetak****, Anda dapat melihat pratinjau dokumen sebelum mencetak.*

6. Klik **OK** untuk menutup jendela driver printer.

7. Klik **Cetak**.

   Catatan:
   Ketika Anda memilih ***Pratinjau Cetak****, jendela pratinjau ditampilkan. Untuk mengubah pengaturan, klik* ***Batal****, lalu ulangi prosedur dari langkah 2.*

Informasi Terkait

➡ “Kertas yang Tersedia dan Kapasitas” pada halaman 17

➡ “Memasukkan Kertas ke dalam Umpan Kertas Belakang” pada halaman 19

➡ “Tab Utama” pada halaman 42

Mencetak pada 2 sisi

Anda dapat mencetak di kedua sisi kertas.Anda juga bisa mencetak buklet yang dibuat dengan mengubah urutan halaman dan melipat hasil cetak.

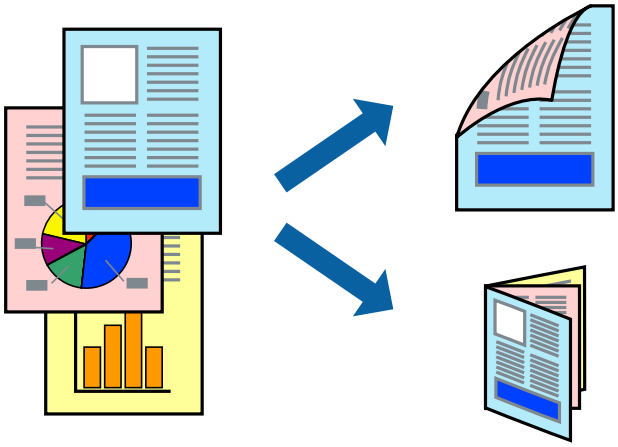

Catatan:

- ❏ *Fitur ini tidak tersedia untuk pencetakan tanpa bingkai.*
- ❏ *Balik kertas untuk mencetak di sisi yang lainnya jika printer sudah selesai mencetak sisi yang pertama.*
- ❏ *Jika Anda tidak menggunakan kertas yang cocok untuk pencetakan 2 sisi, kualitas hasil cetak akan menurun dan mungkin akan terjadi kertas macet.*
- ❏ *Bergantung pada kertas dan data, tinta mungkin akan merembes ke sisi kertas sebaliknya.*

Informasi Terkait

➡ "Kertas yang Tersedia dan Kapasitas" pada halaman 17

Pengaturan Printer

Pencetakan 2 sisi tersedia bila EPSON Status Monitor 3 diaktifkan.

Catatan:
Untuk mengaktifkan EPSON Status Monitor 3, klik ***Pengaturan Tambahan*** *di tab* ***Pemeliharaan****, lalu pilih* ***Aktifkan EPSON Status Monitor 3****.*

1. Di tab **Utama** driver printer, pilih opsi dari **Pencetakan 2 Sisi**.
2. Klik **Settings**, buat pengaturan yang sesuai, lalu klik **OK**.

   Catatan:
   Untuk mencetak buklet, pilih ***Buklet****.*
3. Klik **Cetak**.

   Setelah satu sisi halaman selesai dicetak, sebuah jendela sembul akan ditampilkan pada komputer. Ikuti petunjuk yang muncul di layar.

Informasi Terkait

➡ "Dasar-dasar Pencetakan" pada halaman 26

➡ “Tab Utama” pada halaman 42

Mencetak Beberapa Lembar Kertas Menjadi Satu Lembar

Anda bisa mencetak dua atau empat lembar data pada selembar kertas.

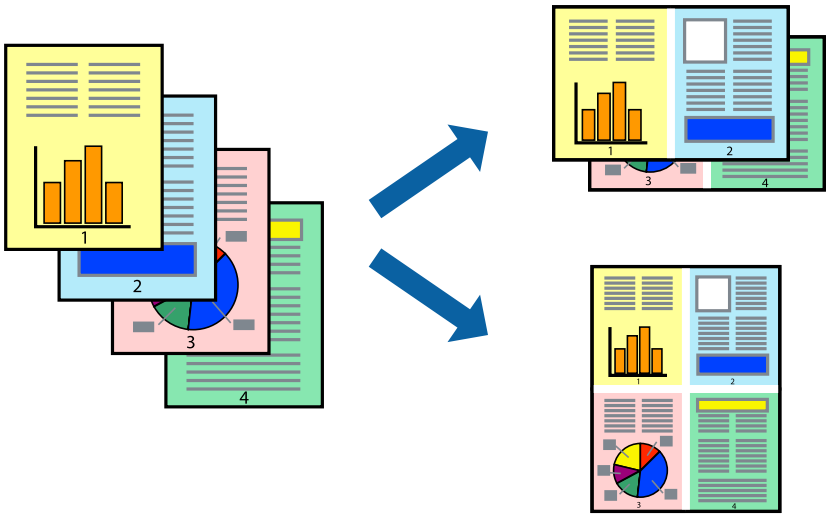

Pengaturan Cetak

Di tab **Utama** driver printer, pilih **2-Lebih** atau **4-Lebih** sebagai pengaturan **Beberapa Halaman**.

Catatan:
Fitur ini tidak tersedia untuk pencetakan tanpa bingkai.

Informasi Terkait

➡ “Dasar-dasar Pencetakan” pada halaman 26

➡ “Tab Utama” pada halaman 42

Mencetak dan Menumpuk Sesuai Urutan Halaman (Pencetakan Berurutan Terbalik)

Anda dapat mencetak dari halaman terakhir sehingga dokumen ditumpuk sesuai urutan halaman.

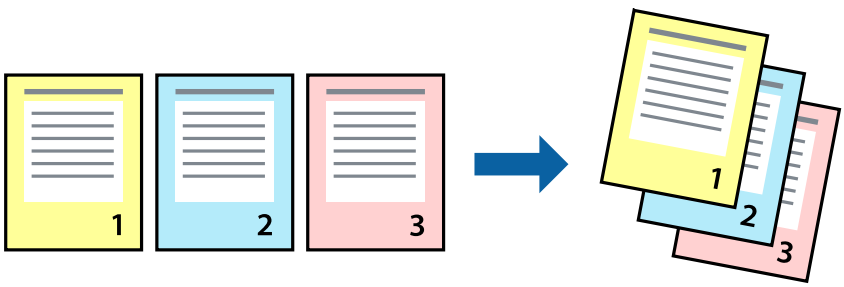

Pengaturan Cetak

Di tab **Utama** driver printer, pilih **Urutan Terbalik**.

Informasi Terkait

➡ "Dasar-dasar Pencetakan" pada halaman 26

➡ "Tab Utama" pada halaman 42

Mencetak Dokumen yang Diperkecil atau Diperbesar

Anda bisa memperkecil atau memperbesar ukuran dokumen dalam persentase tertentu atau menyesuaikan dengan ukuran kertas yang Anda masukkan ke printer.

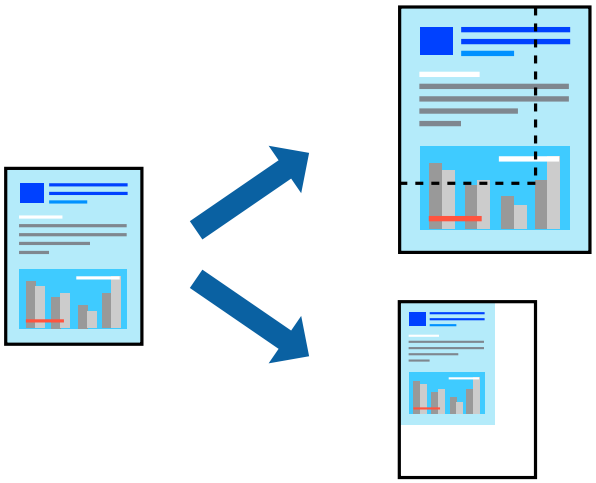

Pengaturan Printer

Di tab **Pilihan Lainnya** driver printer, pilih ukuran dokumen dari pengaturan **Ukuran Dokumen**.Pilih ukuran kertas yang ingin Anda cetak dari pengaturan **Kertas Hasil Cetak**.Pilih **Perkecil/Perbesar Dokumen**, lalu pilih **Sesuai Halaman** atau **Zoom ke**.Jika Anda pilih **Zoom ke**, masukkan persentasenya.

Pilih **Tengah** untuk mencetak gambar di tengah halaman.

Catatan:
Fitur ini tidak tersedia untuk pencetakan tanpa bingkai.

Informasi Terkait

➡ "Dasar-dasar Pencetakan" pada halaman 26

➡ "Tab Pilihan Lainnya" pada halaman 43

Mencetak Satu Gambar di Beberapa Lembar untuk Pembesaran (Membuat Poster)

Fitur ini memungkinkan Anda mencetak satu gambar di beberapa lembar kertas. Anda dapat membuat poster yang lebih besar dengan menyentuhnya secara bersamaan.

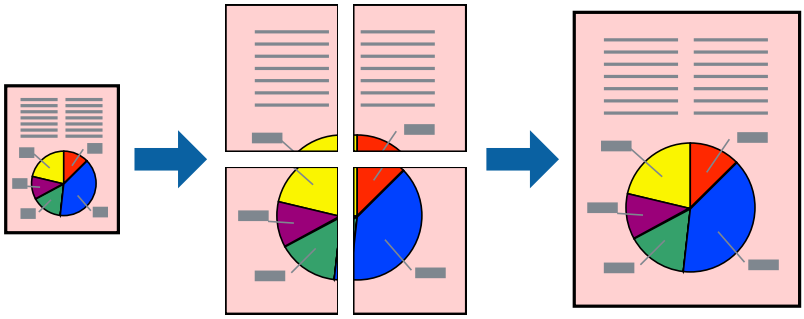

Catatan:
Fitur ini tidak tersedia untuk pencetakan tanpa bingkai.

Pengaturan Printer

Di tab **Utama** driver printer, pilih **Poster 2x1**, **Poster 2x2**, **Poster 3x3**, atau **Poster 4x4** sebagai pengaturan **Beberapa Halaman**. Jika Anda klik **Pengaturan**, Anda dapat memilih panel yang ingin Anda cetak. Anda juga dapat memilih opsi panduan pemotongan.

Informasi Terkait

➡ "Dasar-dasar Pencetakan" pada halaman 26

➡ "Tab Utama" pada halaman 42

Membuat Poster dengan Tanda Penyelarasan Tumpang Tindih

Ini sebuah contoh cara membuat poster dengan memilih **Poster 2x2**, dan **Tanda Penyelarasan Tumpang Tindih** dalam **Panduan Pemotongan Hasil Cetak**.

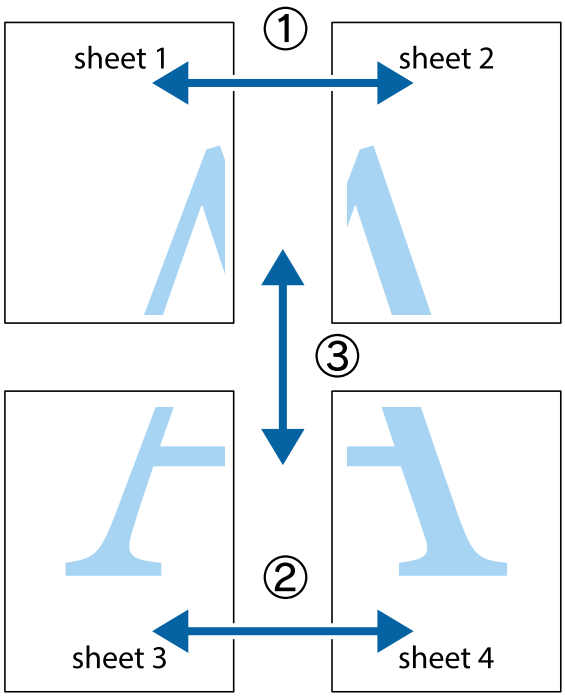

1. Siapkan Sheet 1 dan Sheet 2. Potong margin dari Sheet 1 di sepanjang garis biru vertikal melewati bagian tengah tanda silang di atas dan bawah.

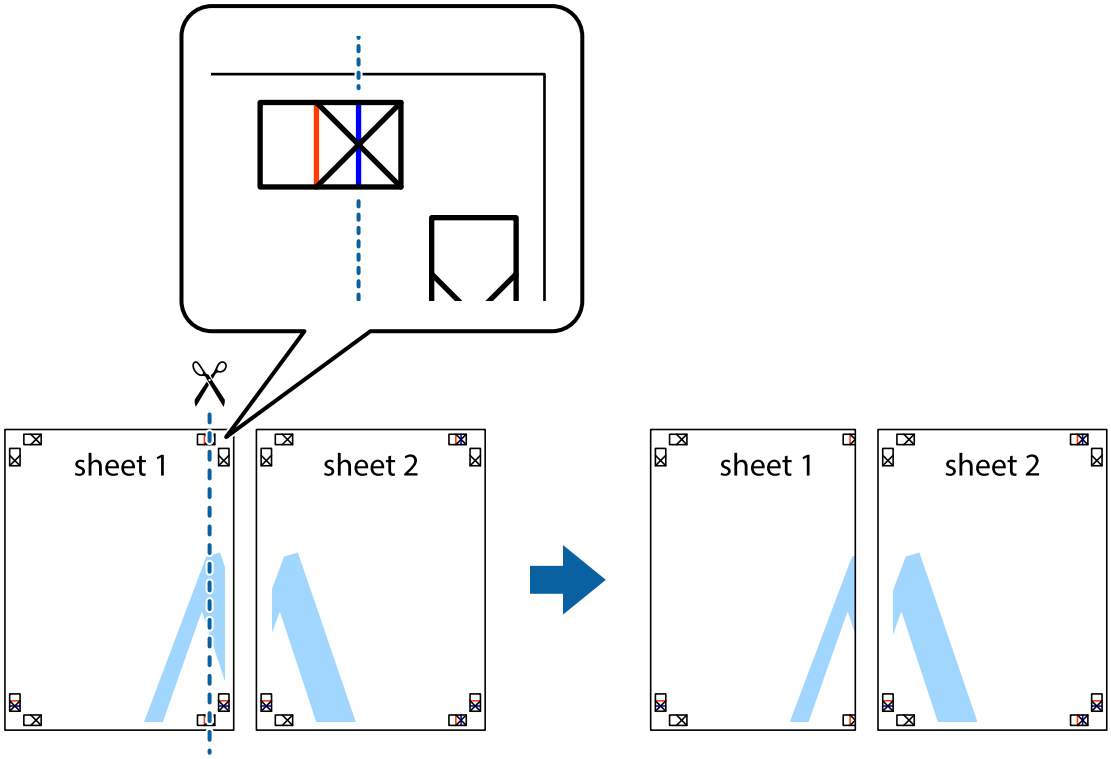

2. Letakkan bagian tepi Sheet 1 di atas Sheet 2 dan samakan tanda silang pada kedua lembar tersebut, lalu rekatkan sementara dengan menggunakan selotip di bagian belakang lembaran.

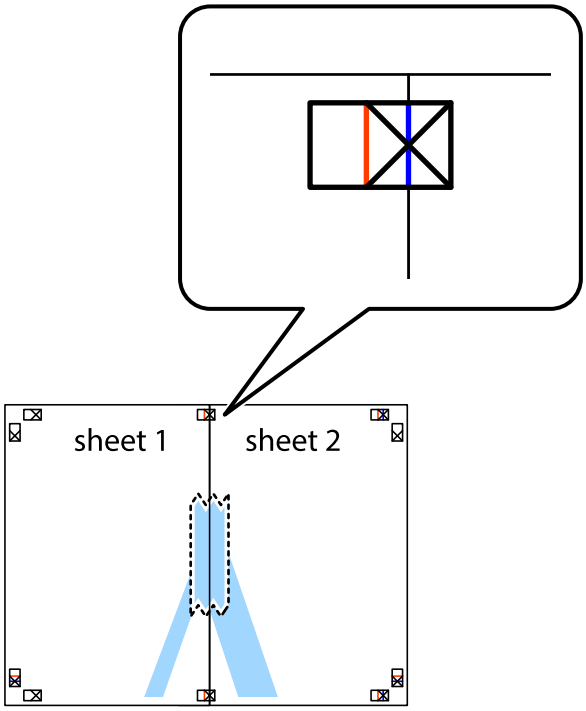

3. Potong lembar yang telah diselotip menjadi dua bagian di sepanjang garis merah vertikal melewati penanda (yaitu garis di kiri tanda silang).

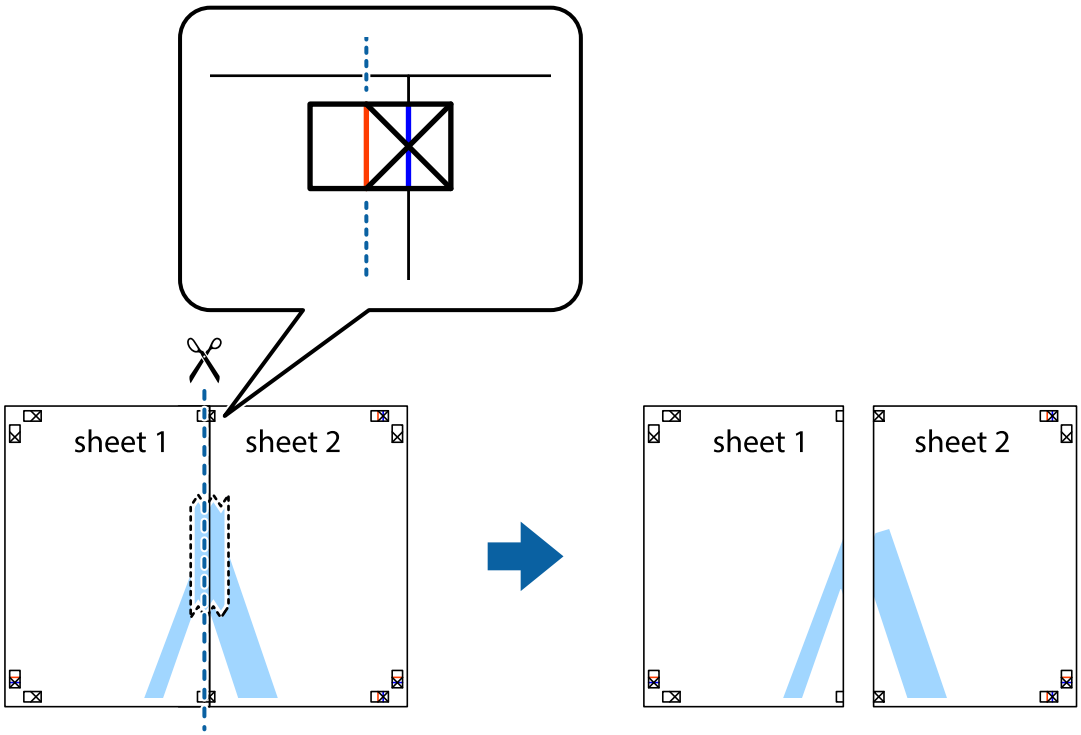

4. Rekatkan lembaran tersebut dari bagian belakang.

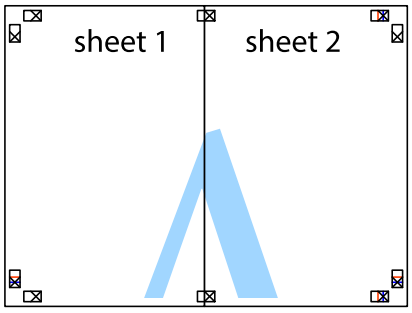

5. Ulangi langkah 1 hingga 4 untuk merekatkan Sheet 3 dan Sheet 4.

6. Potong margin dari Sheet 1 dan Sheet 2 di sepanjang garis biru horisontal melewati bagian tengah tanda silang kiri dan kanan.

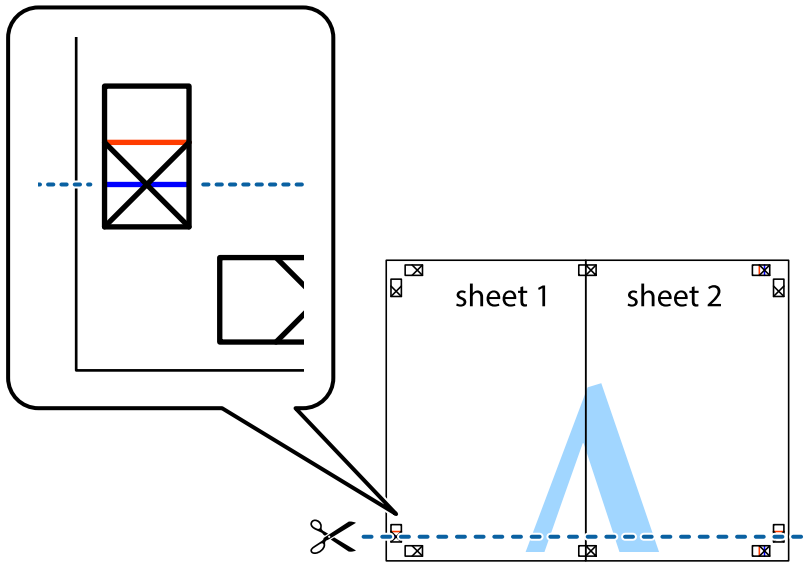

7. Letakkan bagian tepi Sheet 1 dan Sheet 2 di atas Sheet 3 dan Sheet 4 dan samakan tanda silang pada kedua lembar tersebut, lalu rekatkan sementara dengan menggunakan selotip di bagian belakang lembaran.

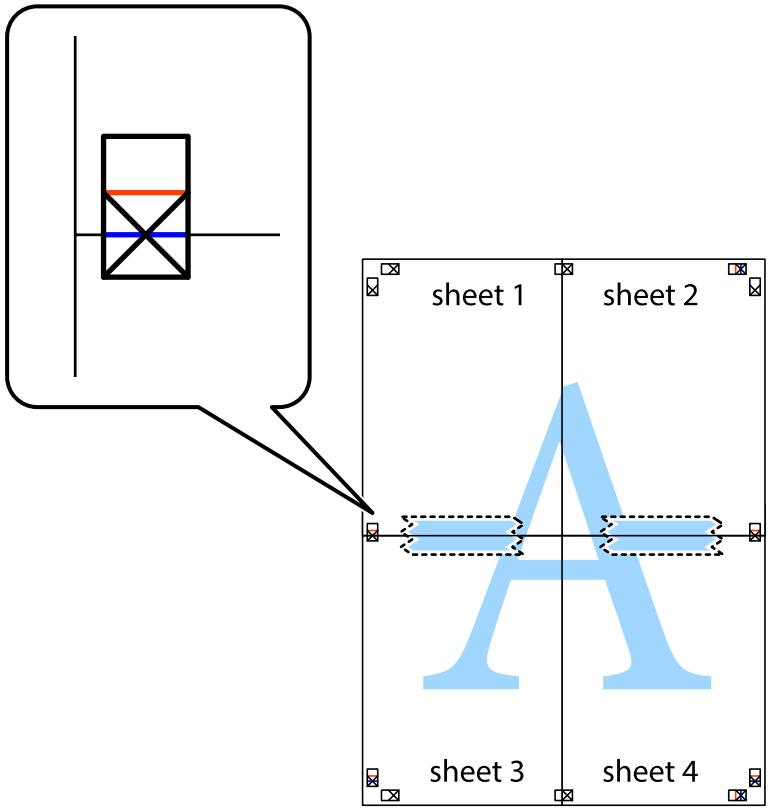

8. Potong lembar yang telah diselotip menjadi dua bagian di sepanjang garis merah horisontal melewati penanda (yaitu garis di atas tanda silang).

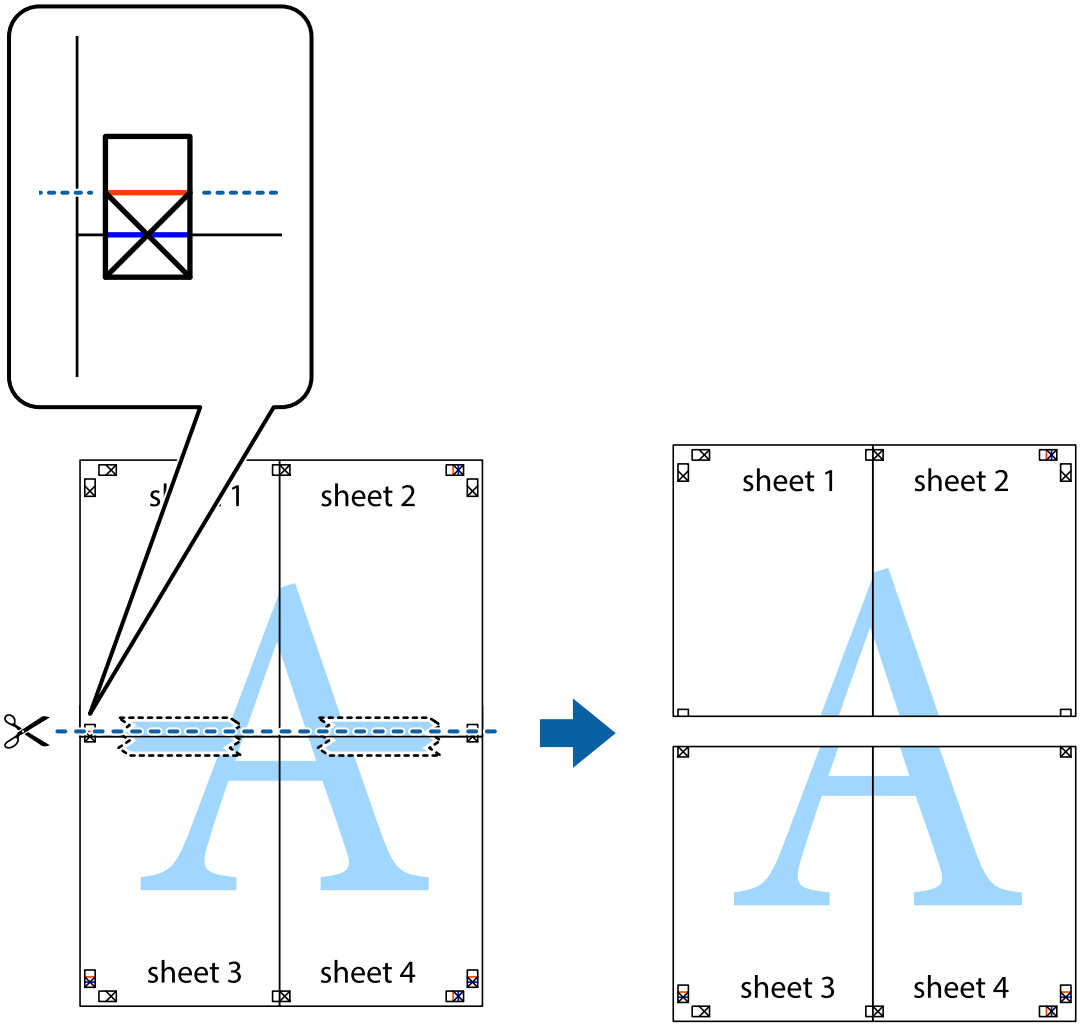

9. Rekatkan lembaran tersebut dari bagian belakang.

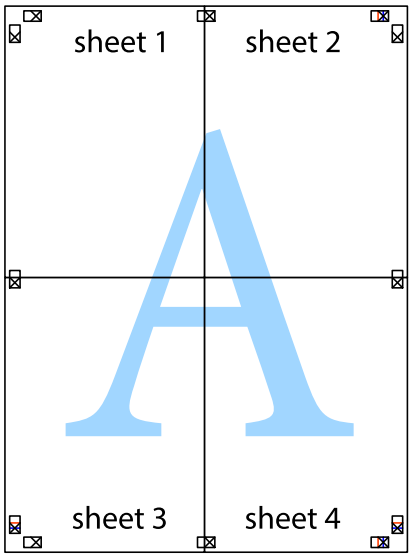

10. Potong margin yang tersisa di bagian luar panduan.

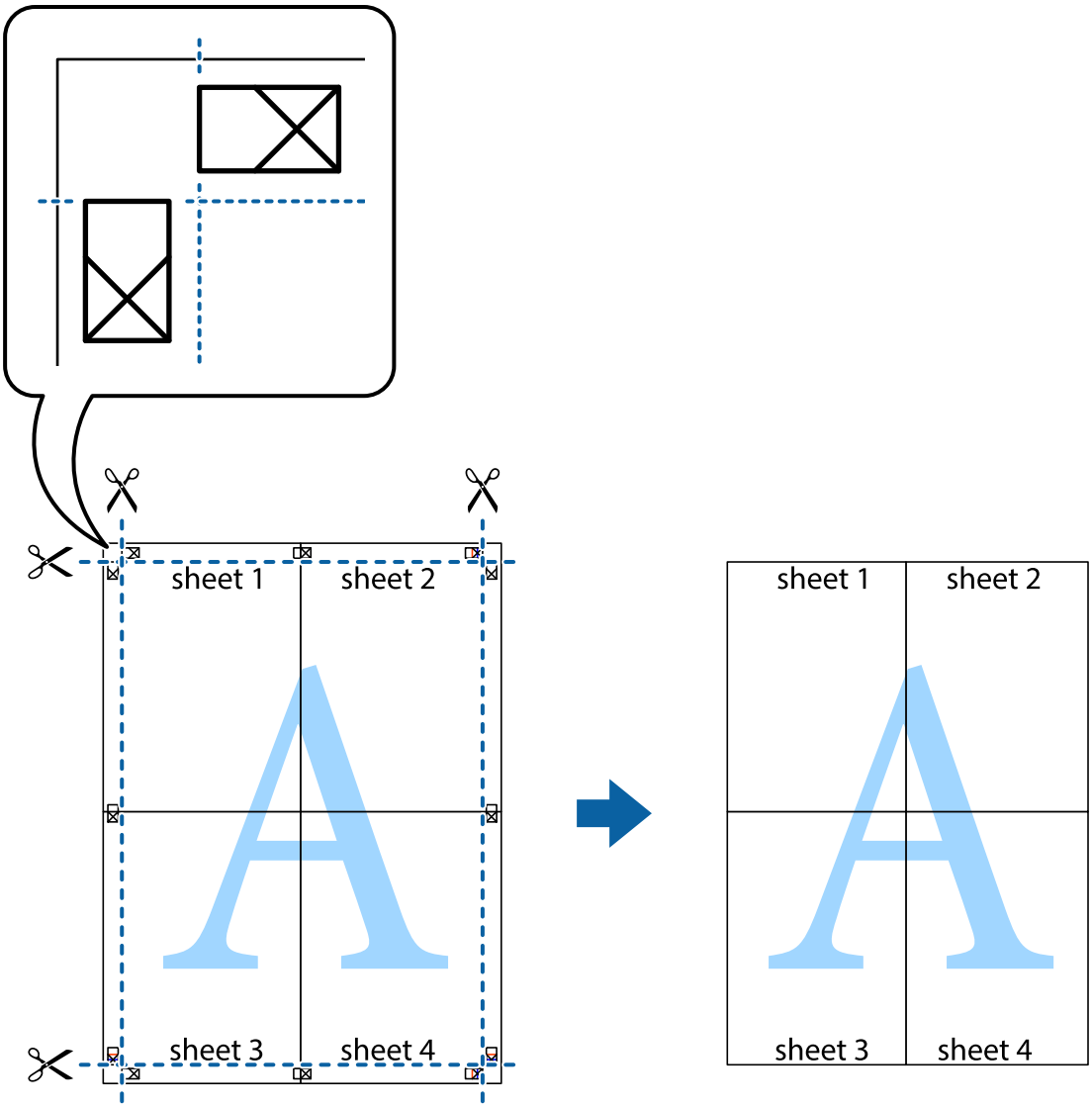

Mencetak dengan Header dan Footer

Anda bisa mencetak informasi seperti nama pengguna dan tanggal pencetakan di header atau footer.

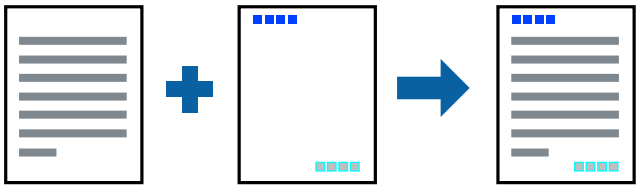

Pengaturan Printer

Di tab **Pilihan Lainnya** driver printer, klik **Fitur Tanda Air**, lalu pilih **Header/Footer**. Klik **Pengaturan**, lalu pilih item yang ingin Anda cetak.

Informasi Terkait

➡ “Dasar-dasar Pencetakan” pada halaman 26

➡ “Tab Pilihan Lainnya” pada halaman 43

Mencetak Cap Air

Anda bisa mencetak cap air seperti “Rahasia” pada hasil cetak Anda.Anda juga bisa menambahkan cap air Anda sendiri.

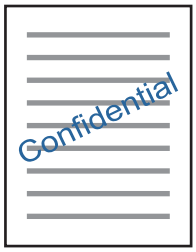

Catatan:
Fitur ini tidak tersedia untuk pencetakan tanpa bingkai.

Pengaturan Printer

Di tab **Pilihan Lainnya** driver printer, klik **Fitur Tanda Air**, lalu pilih Tanda Air.Klik **Pengaturan** untuk mengubah rincian, misalnya ukuran, kerapatan, atau posisi cap air.

Informasi Terkait

➡ “Dasar-dasar Pencetakan” pada halaman 26

➡ “Tab Pilihan Lainnya” pada halaman 43

Mencetak Beberapa File Secara Bersamaan

Job Arranger Lite membantu Anda menggabungkan beberapa file yang dibuat oleh aplikasi yang berbeda dan mencetaknya sebagai satu pekerjaan cetak. Anda bisa menentukan pengaturan cetak untuk file gabungan ini, misalnya tata letak banyak halaman dan pencetakan 2 sisi.

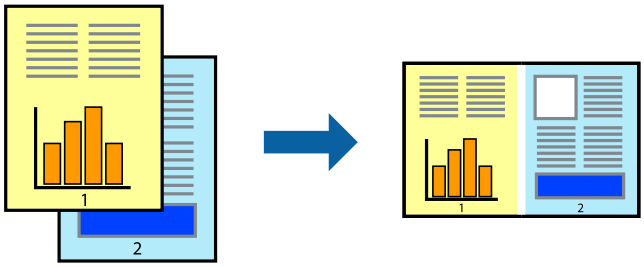

Pengaturan Cetak

Di tab **Utama** driver printer, pilih **Job Arranger Lite**. Ketika Anda memulai pencetakan, jendela Job Arranger Lite akan ditampilkan. Saat jendela Job Arranger Lite terbuka, pilih file yang ingin Anda gabungkan dengan file yang sedang terbuka, lalu ulangi langkah-langkah di atas.

Ketika Anda memilih pekerjaan cetak yang ditambahkan ke Cetak Proyek di jendela Job Arranger Lite, Anda dapat mengedit tata letak halaman.

Klik **Cetak** dari menu **File** untuk memulai pencetakan.

Catatan:
*Jika Anda menutup jendela Job Arranger Lite sebelum menambahkan semua data cetak ke Cetak Proyek, pekerjaan cetak yang saat ini Anda tangani akan dibatalkan. Klik **Simpan** dari menu **File** untuk menyimpan pekerjaan saat ini. Ekstensi file yang disimpan tersebut adalah "ecl".*

*Untuk membuka Cetak Proyek, klik **Job Arranger Lite** di tab **Pemeliharaan** driver printer untuk membuka jendela Job Arranger Lite. Selanjutnya, pilih **Buka** dari menu **File** untuk memilih file yang ingin dicetak.*

Informasi Terkait

➡ "Dasar-dasar Pencetakan" pada halaman 26

➡ "Tab Utama" pada halaman 42

Mencetak Menggunakan Fitur Color Universal Print

Anda dapat meningkatkan kejelasan teks dan gambar dalam hasil cetakan.

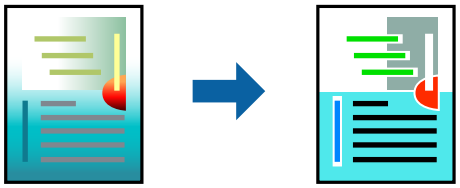

Pencetakan Warna Universal hanya tersedia bila pengaturan berikut dipilih.

❏ Jenis Kertas: Kertas polos

❏ Kualitas: **Standar** atau kualitas yang lebih tinggi

❏ Warna Cetakan: **Berwarna**

❏ Aplikasi: Microsoft® Office 2007 atau yang lebih baru

❏ Ukuran Teks: 96 pts atau lebih kecil

Pengaturan Cetak

Di tab **Pilihan Lainnya** driver printer, klik **Pilihan Gambar** di pengaturan **Koreksi Warna**. Pilih salah satu opsi dari pengaturan **Pencetakan Warna Universal**. Klik **Pilihan Penyempurnaan** untuk melakukan pengaturan lebih lanjut.

Catatan:
- *Karakter tertentu mungkin diubah oleh pola, misalnya "+" berubah menjadi "±".*
- *Pola dan garis bawah khas aplikasi dapat mengubah konten yang dicetak menggunakan pengaturan-pengaturan ini.*
- *Kualitas cetak dapat berkurang di foto dan gambar lain jika menggunakan pengaturan Pencetakan Warna Universal.*
- *Pencetakan lebih lambat jika menggunakan pengaturan Pencetakan Warna Universal.*

Informasi Terkait

➡ "Dasar-dasar Pencetakan" pada halaman 26
➡ "Tab Pilihan Lainnya" pada halaman 43

Menyesuaikan Warna Pencetakan

Anda dapat menyesuaikan warna yang digunakan dalam pekerjaan cetak.

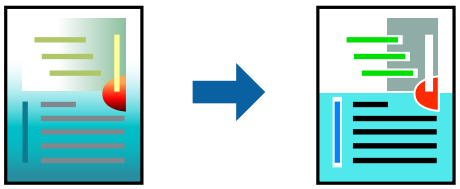

Catatan:
Penyesuaian ini tidak dilakukan pada data asli.

Pengaturan Printer

Di tab **Pilihan Lainnya** driver printer, pilih **Kustom** sebagai pengaturan **Koreksi Warna**. Klik **Lanjutan** untuk membuka jendela **Koreksi Warna**, lalu pilih metode pengoreksian warna.

Catatan:
- ***Otomatis** dipilih sebagai default pada tab **Pilihan Lainnya**. Dengan pengaturan ini, maka warna akan secara otomatis disesuaikan dengan jenis kertas dan pengaturan kualitas cetak.*
- ***PhotoEnhance** di jendela **Koreksi Warna** menyesuaikan warna dengan menganalisis lokasi subjek. Oleh karena itu, jika Anda mengubah lokasi subjek dengan cara memperkecil, memperbesar, memotong, atau memutar gambar, warnanya bisa berubah secara tak terduga. Memilih pengaturan tanpa bingkai juga akan mengubah lokasi subjek dan menyebabkan perubahan warna. Jika gambar tidak fokus, nuansa warnanya mungkin akan menjadi tidak alami. Jika warna berubah atau menjadi tidak alami, lakukan pencetakan dengan mode selain **PhotoEnhance**.*

Informasi Terkait

➡ "Dasar-dasar Pencetakan" pada halaman 26
➡ "Tab Pilihan Lainnya" pada halaman 43

Mencetak untuk Mempertegas Garis Tipis

Anda dapat mempertebal garis yang terlalu tipis agar lebih jelas di hasil cetakan.

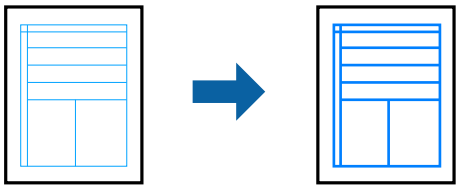

Pengaturan Cetak

Di tab **Pilihan Lainnya** driver printer, klik **Pilihan Gambar** di pengaturan **Koreksi Warna**. Pilih **Pertegas Garis Tipis**.

Informasi Terkait

➡ "Dasar-dasar Pencetakan" pada halaman 26

➡ "Tab Pilihan Lainnya" pada halaman 43

Mencetak Kode Batang yang Jelas

Anda dapat mencetak kode batang yang jelas dan mudah dipindai. Aktifkan fitur ini hanya apabila kode batang yang tercetak tidak dapat dipindai.

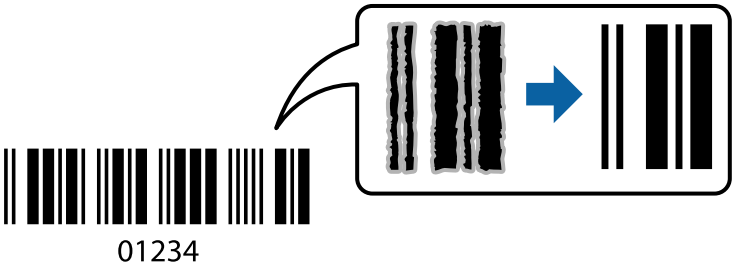

Anda dapat menggunakan fitur ini dalam kondisi sebagai berikut.

❏ Kertas: Kertas polos, Kertas salin, atau Amplop

❏ Kualitas: **Standar**

Kualitas cetak dapat diubah ketika mencetak. Kecepatan cetak bisa lebih lambat dan kerapatan cetak bisa lebih tinggi.

Catatan:
Tergantung kondisi, penghapusan keburaman tidak selalu bisa dilakukan.

Pengaturan Cetak

Di tab **Pemeliharaan** driver printer, klik **Pengaturan Tambahan**, kemudian pilih **Mode barcode**.

Informasi Terkait

➡ “Dasar-dasar Pencetakan” pada halaman 26

➡ “Tab Pemeliharaan” pada halaman 44

Membatalkan Pencetakan

Anda dapat membatalkan pekerjaan cetak dari komputer. Tetapi, Anda tidak dapat membatalkan pekerjaan cetak yang telah dikirim sepenuhnya ke printer melalui komputer. Untuk kasus seperti ini, batalkan pekerjaan cetak dengan menggunakan panel kontrol printer.

Membatalkan

Di komputer Anda, klik kanan printer di **Perangkat dan Printer**, **Printer**, atau di **Printer dan Faks**. Klik **Lihat yang sedang dicetak**, klik kanan pekerjaan yang ingin Anda batalkan, lalu pilih **Batal**.

Opsi Menu untuk Driver Printer

Buka jendela cetak di aplikasi, pilih printer, kemudian buka jendela driver printer.

Catatan:
Menu yang ditampilkan akan berbeda tergantung opsi yang Anda pilih.

Tab Utama

Standar Pencetakan	Tambah/Hapus Standar	Anda dapat menambah atau menghapus pengaturan awal Anda untuk pengaturan cetak yang sering digunakan. Pilih pengaturan awal yang ingin Anda gunakan dari daftar.
Tampilkan Pengaturan	Menampilkan daftar item yang saat ini diatur di tab **Utama** dan **Pilihan Lainnya**.	
Atur Ulang Default	Kembalikan semua pengaturan ke nilai standar dari pabrik. Pengaturan di tab **Pilihan Lainnya** juga dikembalikan ke nilai default.	
Tingkat Tinta	Menampilkan cara memeriksa level tinta.	
Sumber Kertas	Pilih sumber kertas tempat dimasukkannya kertas. Pilih **Pilih Oto.** untuk memilih otomatis sumber kertas sebagaimana yang dipilih dalam pengaturan cetak pada panel kontrol printer. Jika printer hanya memiliki satu sumber kertas, item ini tidak akan ditampilkan.	
Ukuran Dokumen	Pilih ukuran kertas yang ingin Anda gunakan untuk mencetak. Jika Anda pilih **Ditentukan Pengguna**, masukkan panjang dan lebar kertas.	
Tanpa Tepi	Memperbesar data cetak hingga sedikit melampaui ukuran kertas agar tidak ada margin yang dicetak di tepian kertas. Klik **Pengaturan** untuk memilih ukuran pembesaran.	
Orientasi	Pilih orientasi yang ingin Anda gunakan untuk mencetak.	
Jenis Kertas	Pilih jenis kertas yang ingin Anda gunakan untuk mencetak.	
Kualitas	Pilih kualitas cetak yang ingin Anda terapkan. Pengaturan yang tersedia bergantung pada jenis kertas yang Anda pilih. Klik **Pengaturan Lainnya** untuk membuat pengaturan lebih lanjut.	

Berwarna	Pilih warna untuk pekerjaan pencetakan.	
Pencetakan 2 Sisi	Memungkinkan Anda mencetak bolak-balik (2 sisi).	
	Settings	Anda dapat menentukan tepi jilidan dan margin jilidan.
Beberapa Halaman	Memungkinkan Anda mencetak beberapa halaman di satu lembar kertas atau melakukan pencetakan poster. Klik **Urutan Halaman** untuk menentukan urutan pencetakan.	
Copies	Atur jumlah salinan yang ingin Anda cetak.	
	Susun	Mencetak dokumen berhalaman banyak yang disusun secara berurutan dan disortir ke dalam beberapa set.
	Urutan Terbalik	Memungkinkan Anda mencetak dari halaman terakhir sehingga dihasilkan tumpukan halaman yang benar setelah pencetakan selesai.
Mode Tenang	Mengurangi tingkat kebisingan printer. Akan tetapi, mengaktifkan fitur ini dapat mengurangi kecepatan mencetak.	
Pratinjau Cetak	Menampilkan pratinjau dokumen sebelum dicetak.	
Job Arranger Lite	Pilih untuk mencetak menggunakan fitur Job Arranger Lite.	

Tab Pilihan Lainnya

Standar Pencetakan	Tambah/Hapus Standar	Anda dapat menambah atau menghapus pengaturan awal Anda untuk pengaturan cetak yang sering digunakan.Pilih pengaturan awal yang ingin Anda gunakan dari daftar.
Tampilkan Pengaturan	Menampilkan daftar item yang saat ini diatur di tab **Utama** dan **Pilihan Lainnya**.	
Atur Ulang Default	Kembalikan semua pengaturan ke nilai standar dari pabrik.Pengaturan di tab **Utama** juga dikembalikan ke nilai default.	
Ukuran Dokumen	Pilih ukuran dokumen Anda.	
Kertas Hasil Cetak	Pilih ukuran kertas yang ingin Anda gunakan untuk mencetak.Jika **Kertas Hasil Cetak** berbeda dengan **Ukuran Dokumen**, **Perkecil/Perbesar Dokumen** dipilih secara otomatis.Anda tidak harus memilihnya ketika mencetak tanpa memperkecil atau memperbesar ukuran dokumen.	
Perkecil/Perbesar Dokumen	Memungkinkan Anda memperkecil atau memperbesar ukuran dokumen.	
	Sesuai Halaman	Otomatis memperkecil atau memperbesar dokumen agar pas dengan ukuran kertas yang dipilih di **Kertas Hasil Cetak**.
	Zoom ke	Mencetak dengan persentase tertentu.
	Tengah	Mencetak gambar di tengah kertas.
Koreksi Warna	Otomatis	Menyesuaikan warna gambar secara otomatis.
	Kustom	Memungkinkan Anda melakukan koreksi warna manual.Klik **Lanjutan** untuk pengaturan lebih lanjut.
	Pilihan Gambar	Mengaktifkan opsi kualitas cetak seperti Pencetakan Warna Universal atau Atasi Mata Merah.Anda juga dapat mempertebal garis tipis agar tampak jelas di hasil cetakan.
Fitur Tanda Air	Memungkinkan Anda membuat pengaturan untuk pola antisalin atau cap air.	

Pengaturan Tambahan	Putar 180°	Memutar halaman sebesar 180 derajat sebelum mencetak.Fitur ini berguna ketika mencetak di kertas seperti amplop yang dimasukkan dalam arah yang tetap dalam printer.
	Kecepatan Tinggi	Tetap mencetak saat kepala cetak bergerak ke dua arah.Kecepatan pencetakan lebih cepat, namun kualitas pencetakan mungkin berkurang.
	Gambar Cermin	Membalik gambar sehingga yang dicetak adalah cerminannya.

Tab Pemeliharaan

Pemeriksaan Nosel	Mencetak pola pemeriksaan nozel untuk memeriksa apakah nozel kepala cetak tersumbat.
Pembersihan Head	Membersihkan nozel kepala cetak yang tersumbat.Karena fitur ini memakai tinta, bersihkan kepala cetak jika nozel tersumbat saja.
Pembersihan Bertenaga	Mengganti semua tinta di dalam tabung tinta untuk meningkatkan kualitas cetak.
Penyelarasan Print Head	Selaraskan kepala cetak sehingga gambar tercetak dengan jelas.
Job Arranger Lite	Membuka jendela Job Arranger Lite.Di sini Anda dapat membuka dan mengedit data yang sudah disimpan sebelumnya.
EPSON Status Monitor 3	Membuka jendela EPSON Status Monitor 3.Di sini Anda dapat mengonfirmasi status printer dan produk habis pakai.
Preferensi Pemantauan	Memungkinkan Anda membuat pengaturan untuk poin-poin di jendela EPSON Status Monitor 3.
Pengaturan Tambahan	Memungkinkan Anda membuat berbagai pengaturan.Klik kanan di setiap item untuk melihat Bantuan untuk rincian lebih lanjut.
Antrean Cetak	Menampilkan pekerjaan yang menunggu dicetak.Anda dapat memeriksa, menghentikan sementara, atau melanjutkan pekerjaan cetak.
Informasi Printer dan Pilihan	Menampilkan jumlah lembar kertas yang dimasukkan ke dalam printer.
Bahasa	Mengubah bahasa yang digunakan di jendela driver printer.Untuk menerapkan pengaturan, tutup driver printer, lalu buka lagi.
Pembaruan Perangkat Lunak	Membuka EPSON Software Updater untuk memeriksa ada tidaknya aplikasi terkini di internet.
Dukungan Teknis	Memungkinkan Anda mengakses situs web dukungan teknis Epson.

Mencetak dari Driver Printer pada Mac OS

Dasar-dasar Pencetakan

Catatan:
Cara pengoperasian berbeda untuk setiap aplikasi. Lihat bagian bantuan aplikasi untuk detailnya.

Pencetakan

1. Buka file yang ingin Anda cetak.

   Masukkan kertas ke dalam printer (jika belum).

2. Pilih **Cetak** dari menu **File** atau perintah lain untuk masuk ke dialog cetak.

   Jika perlu, klik **Tampilkan Detail** atau ▼ untuk memperbesar jendela pencetakan.

3. Pilih printer Anda.

4. Pilih **Pengaturan Cetak** dari menu sembul.

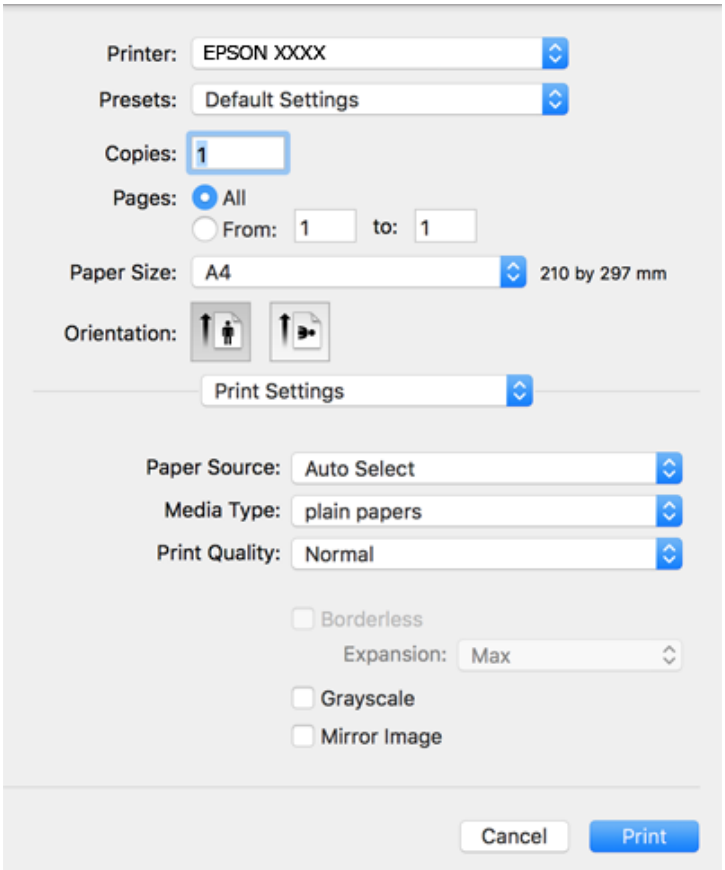

Catatan:
Pada OS X Mountain Lion atau yang lebih baru, jika menu ***Pengaturan Cetak*** *tidak ditampilkan, itu artinya driver printer Epson belum dipasang secara benar.*

Pilih ***Preferensi Sistem*** *dari menu >* ***Printer & Scanner*** *(atau* ***Cetak & Pindai***, ***Cetak & Faks****), hapus printer, kemudian tambahkan lagi. Lihat petunjuk berikut untuk menambahkan printer.*

http://epson.sn

5. Buat pengaturan sesuai yang diperlukan.

   Lihat opsi menu driver printer untuk informasi lebih lanjut.

6. Klik **Cetak**.

Informasi Terkait

➡ "Kertas yang Tersedia dan Kapasitas" pada halaman 17

➡ “Memasukkan Kertas ke dalam Umpan Kertas Belakang” pada halaman 19

➡ “Opsi Menu untuk Pengaturan Cetak” pada halaman 49

Mencetak Beberapa Lembar Kertas Menjadi Satu Lembar

Anda bisa mencetak dua atau empat lembar data pada selembar kertas.

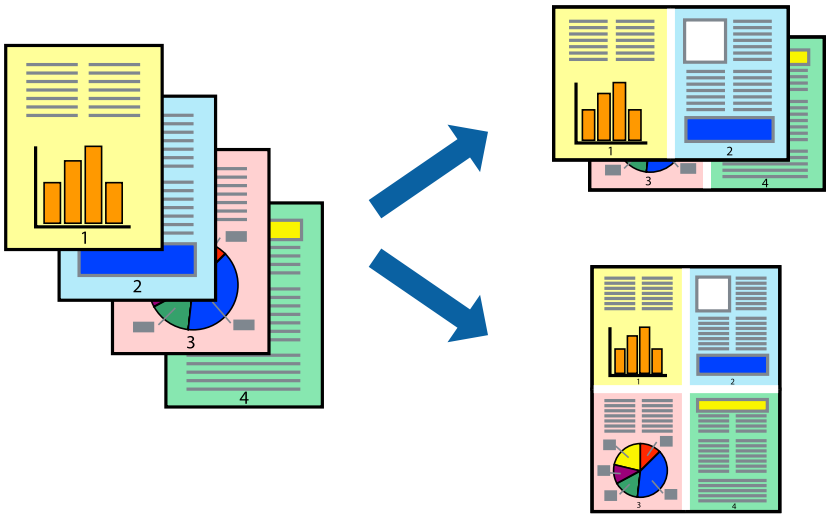

Pengaturan Cetak

Pilih **Tata Letak** dari menu sembul. Atur jumlah halaman dalam **Jumlah Halaman per Lembar**, **Arah Tata Letak** (urutan halaman), dan **Batasan**.

Informasi Terkait

➡ “Dasar-dasar Pencetakan” pada halaman 44

➡ “Opsi Menu Tata Letak” pada halaman 49

Mencetak dan Menumpuk Sesuai Urutan Halaman (Pencetakan Berurutan Terbalik)

Anda dapat mencetak dari halaman terakhir sehingga dokumen ditumpuk sesuai urutan halaman.

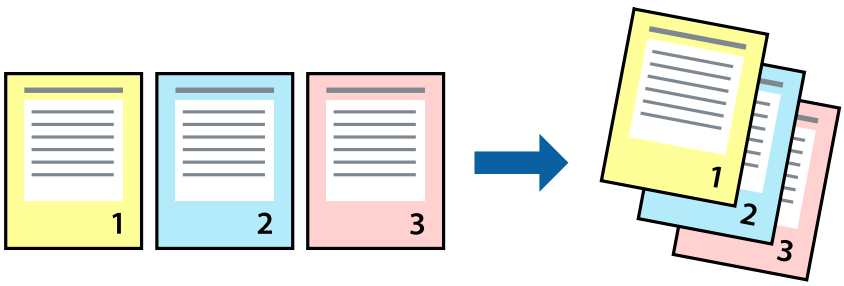

Pengaturan Cetak

Pilih **Penanganan Kertas** dari menu sembul. Pilih **Terbalik** di bagian pengaturan **Urutan Halaman**.

Informasi Terkait

➡ "Dasar-dasar Pencetakan" pada halaman 44

➡ "Opsi Menu untuk Penanganan Kertas" pada halaman 49

Mencetak Dokumen yang Diperkecil atau Diperbesar

Anda bisa memperkecil atau memperbesar ukuran dokumen dalam persentase tertentu atau menyesuaikan dengan ukuran kertas yang Anda masukkan ke printer.

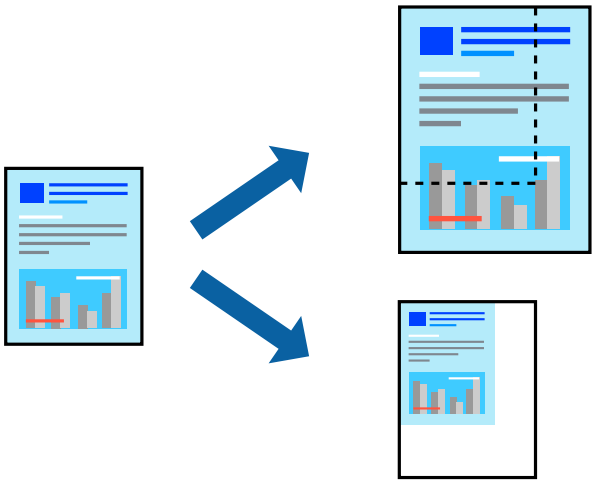

Pengaturan Printer

Jika mencetak dengan penyesuaian terhadap ukuran kertas, pilih **Penanganan Kertas** dari menu sembul, lalu pilih **Sesuaikan dengan ukuran kertas**.Pilih ukuran kertas yang Anda masukkan dalam printer di **Ukuran Kertas Tujuan**.Ketika memperkecil ukuran dokumen, pilih **Perkecil saja**.

Ketika mencetak dalam persentase tertentu, lakukan salah satu langkah berikut.

❏ Pilih **Cetak** dari menu **File** aplikasi.Pilih **Printer**, masukkan persentase di **Skala**, lalu klik **Cetak**.

❏ Pilih **Penyetelan Halaman** dari menu **File** aplikasi.Pilih printer Anda di **Format Untuk**, masukkan persentase di **Skala**, lalu klik **OK**.

Catatan:
*Pilih ukuran kertas yang Anda atur dalam aplikasi di bagian pengaturan **Ukuran Kertas**.*

Informasi Terkait

➡ "Dasar-dasar Pencetakan" pada halaman 44

➡ "Opsi Menu untuk Penanganan Kertas" pada halaman 49

Menyesuaikan Warna Pencetakan

Anda dapat menyesuaikan warna yang digunakan dalam pekerjaan cetak.

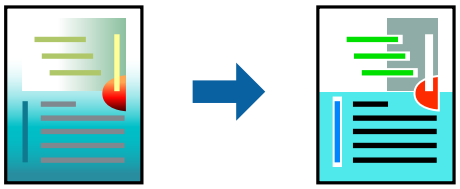

Catatan:
Penyesuaian ini tidak dilakukan pada data asli.

Pengaturan Cetak

Pilih **Pencocokkan Warna** dari menu sembul, lalu pilih **EPSON Color Controls**. Pilih **Pilihan Warna** dari menu sembul, lalu pilih salah satu dari opsi yang tersedia. Klik tanda panah di sebelah **Pengaturan Lanjutan**, lalu lakukan pengaturan yang lebih detail.

Informasi Terkait

➡ “Dasar-dasar Pencetakan” pada halaman 44

➡ “Opsi Menu untuk Pencocokan Warna” pada halaman 49

➡ “Opsi Menu untuk Pilihan Warna” pada halaman 50

Membatalkan Pencetakan

Anda dapat membatalkan pekerjaan cetak dari komputer. Tetapi, Anda tidak dapat membatalkan pekerjaan cetak yang telah dikirim sepenuhnya ke printer melalui komputer. Untuk kasus seperti ini, batalkan pekerjaan cetak dengan menggunakan panel kontrol printer.

Membatalkan

Klik ikon printer pada **Dock**. Pilih pekerjaan yang ingin Anda batalkan, lalu lakukan salah satu langkah berikut.

❏ OS X Mountain Lion atau yang lebih baru

Klik ⊗ di sebelah indikator progres.

❏ Mac OS X v10.6.8 hingga v10.7.x

Klik **Hapus**.

Opsi Menu untuk Driver Printer

Buka jendela cetak di aplikasi, pilih printer, kemudian buka jendela driver printer.

Catatan:
Menu yang ditampilkan akan berbeda tergantung opsi yang Anda pilih.

Opsi Menu Tata Letak

Halaman per Lembar	Pilih jumlah halaman yang ingin dicetak di satu lembaran.
Arah Tata Letak	Tentukan arah pencetakan halaman.
Bingkai	Mencetak bingkai melingkupi halaman.
Balik orientasi halaman	Memutar halaman sebesar 180 derajat sebelum mencetak.Pilih item ini ketika mencetak di kertas seperti amplop yang dimasukkan dalam arah yang tetap dalam printer.
Balik horizontal	Membalik gambar sehingga yang dicetak adalah cerminannya.

Opsi Menu untuk Pencocokan Warna

ColorSync	Pilih metode penyesuaian warna. Opsi-opsi ini menyesuaikan warna antara printer dan layar komputer untuk meminimalkan perbedaan warna.
EPSON Color Controls	

Opsi Menu untuk Penanganan Kertas

Susun halaman	Mencetak dokumen berhalaman banyak yang disusun secara berurutan dan menyortirnya ke dalam beberapa set.	
Halaman untuk Dicetak	Pilih jika ingin mencetak halaman genap saja atau halaman ganjil saja.	
Urutan Halaman	Pilih jika ingin mencetak dari halaman terdepan atau dari halaman paling belakang.	
Atur skala untuk menyesuaikan ukuran kertas	Mencetak menyesuaikan ukuran kertas yang Anda masukkan.	
	Ukuran Kertas Tujuan	Pilih ukuran kertas yang ingin digunakan untuk mencetak.
	Perkecil saja	Pilih ketika mengurangi ukuran dokumen.

Opsi Menu untuk Halaman Sampul

Cetak Halaman Sampul	Pilih antara mencetak atau tidak mencetak halaman sampul. Jika Anda ingin menambahkan sampul belakang, pilih **Setelah dokumen**.
Jenis Halaman Sampul	Pilih isi halaman sampul.

Opsi Menu untuk Pengaturan Cetak

Sumber Kertas	Pilih sumber kertas tempat dimasukkannya kertas.Jika printer hanya memiliki satu sumber kertas, item ini tidak akan ditampilkan.Jika Anda pilih **Pilih Oto.**, maka akan otomatis dipilih sumber kertas yang sesuai dengan pengaturan kertas pada printer.
Jenis Media	Pilih jenis kertas yang ingin Anda gunakan untuk mencetak.

Print Quality	Pilih kualitas cetak yang ingin Anda terapkan.Opsi ini berbeda-beda sesuai jenis kertas.	
Tanpa Tepi	Kotak centang ini akan dipilih jika Anda memilih ukuran kertas tanpa bingkai.	
	Ekspansi	Dalam pencetakan tanpa bingkai, data yang dicetak akan diperbesar hingga sedikit melampaui ukuran kertas agar tidak ada margin yang dicetak di tepian kertas.Atur tingkat pembesaran.
Skala Abu-Abu	Pilih jika Anda ingin mencetak dengan warna hitam atau nuansa abu-abu.	
Gambar Cermin	Membalik gambar sehingga yang dicetak adalah cerminannya.	

Opsi Menu untuk Pilihan Warna

Pengaturan Manual	Menyesuaikan warna secara manual. Di **Pengaturan Lanjutan**, Anda dapat memilih pengaturan terperinci.
PhotoEnhance	Menghasilkan gambar yang lebih tajam dan warna yang lebih hidup dengan menyesuaikan kontras, saturasi, dan tingkat kecerahan dari data gambar asli secara otomatis.
Tidak Aktif (Tidak Ada Pengaturan Warna)	Cetak tanpa meningkatkan atau menyesuaikan warna sama sekali.

Melakukan Pengaturan Operasi untuk Pengandar Pencetak Mac OS

Mengakses Jendela Pengaturan Operasi dari Driver Printer Mac OS

Pilih **Preferensi Sistem** dari menu  > **Pencetak & Pemindai** (atau **Cetak & Pindai**, **Cetak & Faks**), kemudian pilih printer. Klik **Opsi & Persediaan** > **Opsi** (atau **Driver**).

Pengaturan Pengoperasian Driver Printer Mac OS

- ❏ Lewati Halaman Kosong: Tidak mencetak halaman kosong.
- ❏ Mode Tenang: Mencetak tanpa suara.Akan tetapi, kecepatan cetak mungkin lebih lambat.
- ❏ Pencetakan Berkecepatan Tinggi: Mencetak saat kepala cetak bergerak ke dua arah.Kecepatan pencetakan lebih cepat, namun kualitas pencetakan mungkin berkurang.
- ❏ Hapus tepi putih: Menghapus margin yang tidak diperlukan dalam pencetakan tanpa bingkai.
- ❏ Pemberitahuan Peringatan: Memungkinkan driver printer menampilkan pesan peringatan.
- ❏ Melakukan komunikasi dua arah: Biasanya, pengaturan ini harus ditetapkan ke **Aktif**.Pilih **Tidak Aktif** jika tidak dimungkinkan untuk mendapatkan informasi printer karena printer digunakan bersama komputer Windows dalam suatu jaringan atau karena alasan lain.

Membatalkan Pekerjaan yang Sedang Berlangsung

Tekan tombol ⓥ pada panel kontrol printer untuk membatalkan pekerjaan cetak yang sedang berlangsung.

Melakukan Penyalinan

Dasar-dasar Penyalinan

Anda bisa melakukan penyalinan pada kertas ukuran A4 dengan perbesaran yang sama.Margin selebar 3 mm akan muncul di tepi kertas terlepas dari apakah dokumen asli memiliki margin di tepinya atau tidak.Jika Anda menyalin dokumen asli yang berukuran lebih kecil daripada A4, margin akan lebih lebar dari 3 mm, bergantung pada posisi dokumen asli.

1. Masukkan kertas ukuran A4 ke dalam printer.
2. Letakkan dokumen asli.
3. Tekan tombol atau .

   Catatan:

   - *Tekan tombol dan atau untuk menyalin dalam mode draf, di mana Anda dapat menggunakan tinta lebih sedikit dan mencetak dengan kepadatan lebih rendah.*
   - *Warna, ukuran, dan batas gambar yang disalin mungkin agak berbeda dari aslinya.*

Informasi Terkait

➡ "Meletakkan Dokumen Asli di Kaca Pemindai" pada halaman 22

Membuat Banyak Salinan

Anda bisa membuat banyak salinan sekaligus. Anda bisa membuat maksimal 20 salinan. Margin dengan lebar 3 mm akan muncul di tepi kertas.

1. Masukkan kertas ukuran A4 dengan jumlah yang sama dengan jumlah salinan yang ingin Anda buat.
2. Letakkan dokumen asli.
3. Tekan tombol atau sejumlah yang sama dengan jumlah salinan yang ingin Anda buat. Misalnya, jika Anda ingin membuat 10 salinan warna, tekan tombol 10 kali.

   Catatan:
   Tekan tombol sebelum satu detik untuk mengubah jumlah salinan. Jika tombol ditekan setelah satu detik, jumlah salinan akan ditetapkan dan proses penyalinan akan dimulai.

Informasi Terkait

➡ "Dasar-dasar Penyalinan" pada halaman 51

Pemindaian

Melakukan Pemindaian dari Panel Kontrol

Anda bisa menyimpan gambar pindaian dalam format PDF ke komputer yang terhubung ke printer dengan kabel USB.

> ***Penting:***
> *Pastikan bahwa Anda telah menginstal Epson Scan 2 dan Epson Event Manager di komputer Anda sebelum menggunakan fitur ini.*

1. Letakkan dokumen asli.

2. Tekan tombol dan tombol secara bersamaan.

   Catatan:
   - ❏ *Anda dapat mengubah pengaturan pindaian seperti ukuran pindai, folder tempat penyimpanan, atau format penyimpanan, dengan menggunakan Epson Event Manager.*
   - ❏ *Warna, ukuran, dan batas gambar yang dipindai tidak akan sama persis seperti aslinya.*

Informasi Terkait

➡ "Meletakkan Dokumen Asli di Kaca Pemindai" pada halaman 22

➡ "Aplikasi untuk Mengatur Operasi Pemindaian dari Panel Kontrol (Epson Event Manager)" pada halaman 73

Memindai dari Komputer

Memindai Menggunakan Epson Scan 2

Anda dapat memindai dengan menggunakan driver scanner "Epson Scan 2". Lihat bagian bantuan Epson Scan 2 untuk penjelasan dari masing-masing item persiapan.

Informasi Terkait

➡ "Aplikasi untuk Memindai Dokumen dan Gambar (Epson Scan 2)" pada halaman 73

Memindai Dokumen (Mode Dokumen)

Menggunakan **Mode Dokumen** pada Epson Scan 2, Anda dapat memindai dokumen asli menggunakan pengaturan terperinci yang sesuai dengan teks dokumen.

1. Letakkan dokumen asli.

2. Jalankan Epson Scan 2.

3. Pilih **Mode Dokumen** dari daftar **Mode**.

4. Lakukan pengaturan berikut pada tab **Pengaturan Utama**.

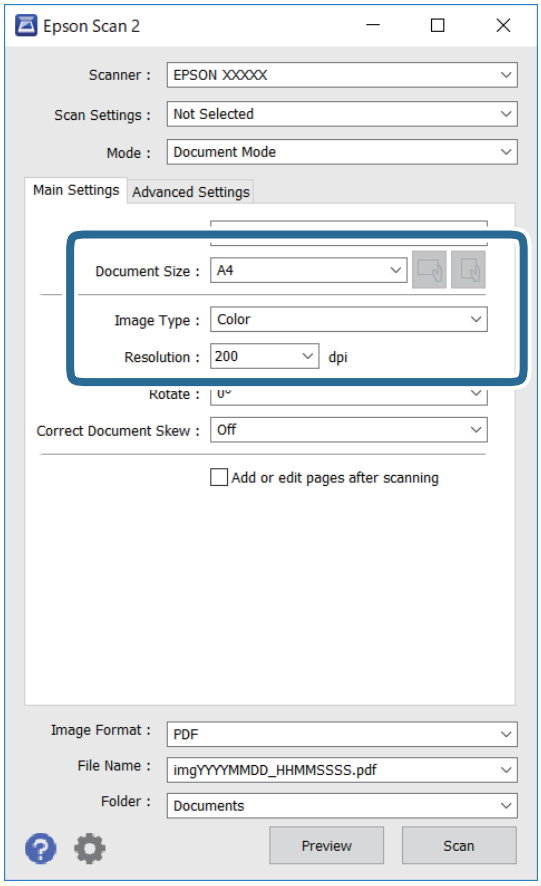

❏ Ukuran Dokumen: Pilih ukuran dokumen asli yang Anda tempatkan.

❏ Tombol (orientasi asli) / : Pilih orientasi set dokumen asli yang Anda tempatkan. Tergantung pada ukuran dokumen asli, item ini bisa saja diatur secara otomatis dan tidak bisa diubah.

❏ Jenis Gambar: Pilih warna untuk menyimpan gambar pindaian.

❏ Resolusi: Pilih resolusi.

Catatan:

❏ *Pengaturan **Sumber Dokumen** ditetapkan sebagai **Kaca Pemindai**. Anda tidak dapat mengubah pengaturan ini.*

❏ *Jika Anda mengatur **Tmbh/edit hal setlh pindai**, Anda dapat memindai dokumen asli lain setelah memindai dokumen asli. Selain itu, jika Anda mengatur **Format Gambar** sebagai PDF atau Multi-TIFF, Anda dapat menyimpan gambar pindaian dalam satu file.*

5. Lakukan pengaturan pemindaian lain jika diperlukan.

❏ Anda dapat mempratinjau gambar pindaian dengan mengklik tombol **Pratinjau**. Jendela pratinjau terbuka, dan gambar yang dipratinjau ditampilkan.

❏ Pada tab **Pengaturan Tingkat Lanjutan**, Anda dapat membuat pengaturan penyesuaian gambar yang terperinci yang cocok untuk teks dokumen, seperti berikut.

- ❏ Hapus Latar Belakang: Hapus latar belakang dokumen asli.
- ❏ Penyempurnaan Teks: Anda dapat membuat huruf-huruf yang kabur di dokumen asli menjadi jelas dan tajam.
- ❏ Segmentasi Area Otomatis: Anda dapat membuat huruf-huruf menjadi jelas dan gambar menjadi halus saat melakukan pemindaian hitam putih untuk dokumen yang memuat gambar-gambar.
- ❏ Penyempurnaan Warna: Anda dapat meningkatkan warna untuk gambar pindaian, kemudian menyimpannya dalam format skala abu-abu atau hitam putih.
- ❏ Kecerahan: Anda dapat menyesuaikan tingkat kecerahan untuk gambar yang dipindai.
- ❏ Kontras: Anda dapat menyesuaikan kontras untuk gambar yang dipindai.
- ❏ Gamma: Anda dapat menyesuaikan gamma (kecerahan jangkauan tengah) untuk gambar yang dipindai.
- ❏ Batas: Anda dapat menyesuaikan bingkai untuk biner monokrom (hitam dan putih).
- ❏ Pentajaman Gambar: Anda dapat meningkatkan dan mempertajam outline gambar.
- ❏ Menghilangkan pola moire: Anda dapat menghapus pola moiré (bayangan mirip jaring) yang muncul saat memindai kertas cetak seperti majalah.
- ❏ Penyempurnaan Tepi: Anda dapat menghapus bayangan yang muncul di sekeliling gambar pindaian.
- ❏ Output Gambar Ganda (Khusus Windows): Anda dapat memindai satu kali dan menyimpan dua gambar dengan pengaturan output yang berbeda sekaligus.

Catatan:
Item mungkin tidak tersedia, tergantung pengaturan lain yang Anda buat.

6. Atur pengaturan penyimpanan file.

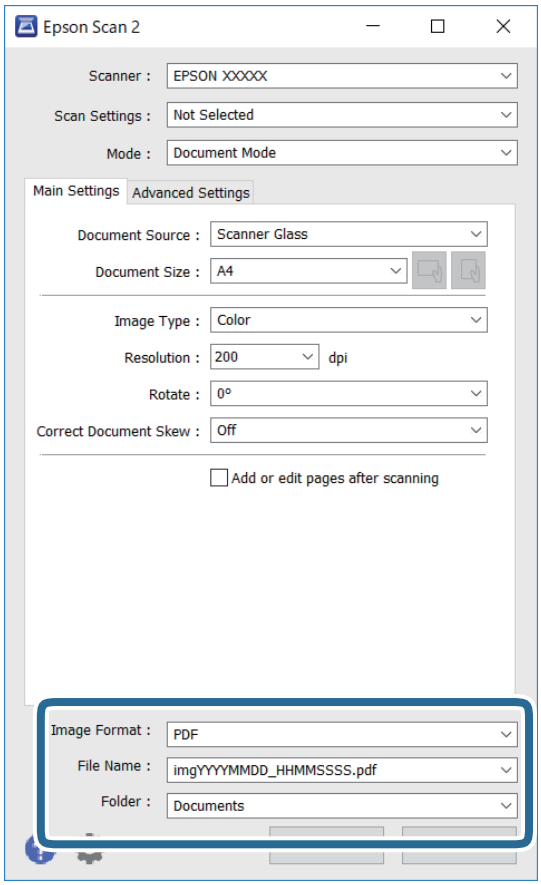

❏ Format Gambar: Pilih format penyimpanan dari daftar.

Anda dapat melakukan pengaturan terperinci untuk masing-masing format penyimpanan kecuali BITMAP dan PNG. Pilih **Pilihan** dari daftar setelah memilih format penyimpanan.

❏ Nama File: Konfirmasi nama file penyimpanan yang ditampilkan.

Anda dapat mengubah pengaturan untuk nama file dengan memilih **Pengaturan** dari daftar.

❏ Folder: Pilih folder penyimpanan untuk gambar pindaian dari daftar.

Anda dapat memilih folder lain atau membuat folder baru dengan memilih **Pilih** dari daftar.

7. Klik **Pindai**.

Informasi Terkait

➡ "Meletakkan Dokumen Asli di Kaca Pemindai" pada halaman 22

Memindai Foto atau Gambar (Mode Foto)

Menggunakan **Mode Foto** di Epson Scan 2, Anda dapat memindai dokumen asli dengan fitur penyesuaian gambar bervariasi yang cocok untuk foto atau gambar.

1. Letakkan dokumen asli.

Dengan meletakkan beberapa dokumen asli pada layar scanner, Anda dapat memindai semua dokumen tersebut sekaligus.Pastikan terdapat jarak paling tidak 20 mm di antara dokumen asli.

2. Jalankan Epson Scan 2.
3. Pilih **Mode Foto** dari daftar **Mode**.
4. Lakukan pengaturan berikut pada tab **Pengaturan Utama**.

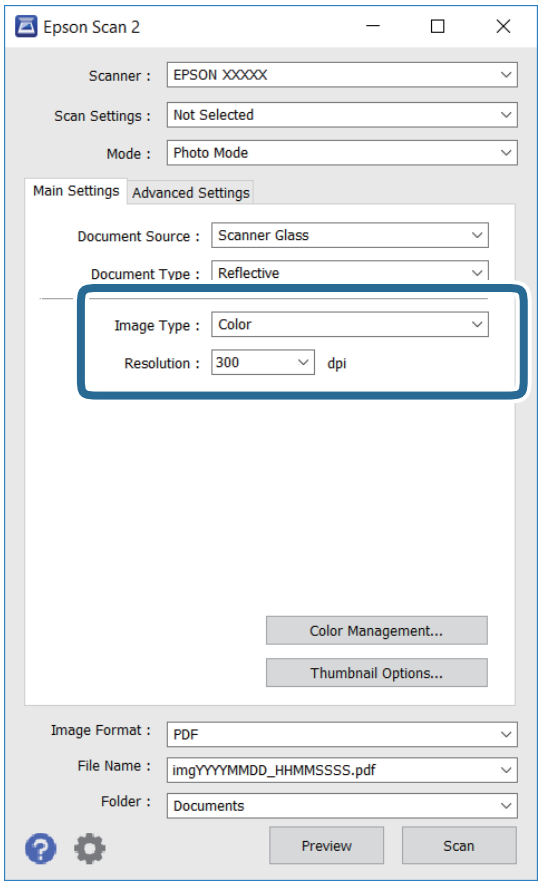

❏ Jenis Gambar: Pilih warna untuk menyimpan gambar pindaian.

❏ Resolusi: Pilih resolusi.

Catatan:
*Pengaturan **Sumber Dokumen** telah ditetapkan sebagai **Kaca Pemindai**, serta pengaturan **Jenis Dokumen** ditetapkan sebagai **Reflektif**.(**Reflektif** berarti dokumen yang tidak tembus pandang, misalnya kertas atau foto biasa.)Anda tidak dapat mengubah pengaturan ini.*

5. Klik **Pratinjau**.

   Jendela pratinjau terbuka, dan gambar yang dipratinjau ditampilkan sebagai gambar mini.

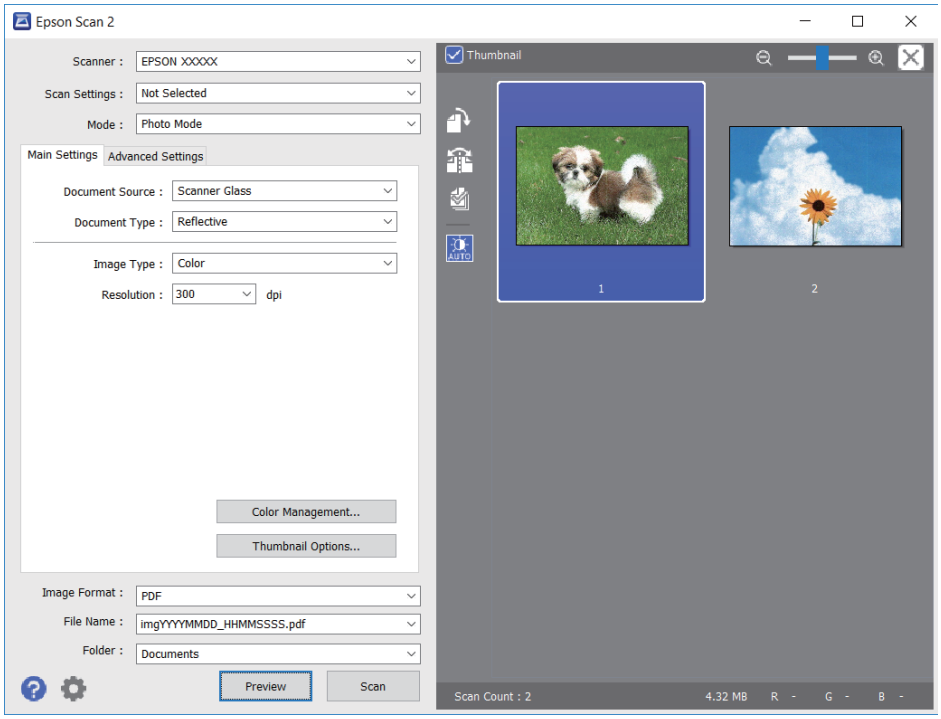

Catatan:
Untuk melihat seluruh area yang dipindai, hilangkan tanda centang ***Gambar kecil*** *pada bagian atas jendela pratinjau.*

6. Konfirmasi pratinjau, dan pastikan pengaturan penyesuaian gambar pada tab **Pengaturan Tingkat Lanjutan** jika diperlukan.

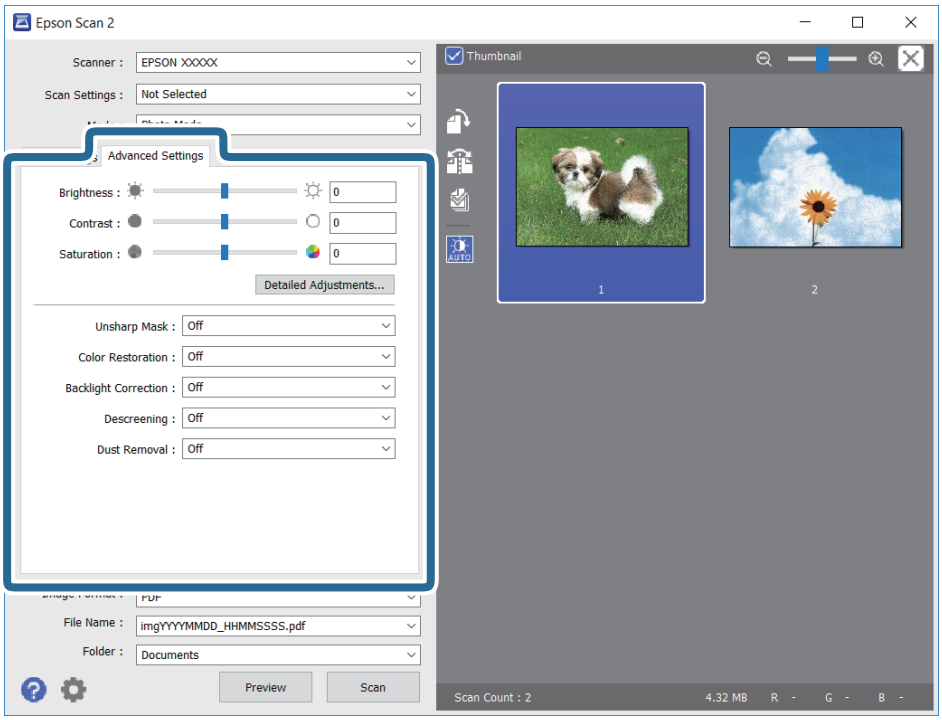

Anda dapat menyesuaikan gambar yang dipindai menggunakan pengaturan yang terperinci yang cocok untuk foto atau gambar, seperti berikut.

❏ Kecerahan: Anda dapat menyesuaikan tingkat kecerahan untuk gambar yang dipindai.

❏ Kontras: Anda dapat menyesuaikan kontras untuk gambar yang dipindai.

❏ Saturasi: Anda dapat menyesuaikan saturasi (kehidupan warna) untuk gambar yang dipindai.

❏ Pentajaman Gambar: Anda dapat meningkatkan dan mempertajam outline gambar yang dipindai.

❏ Restorasi Warna: Anda dapat memperbaiki gambar yang telah pudar untuk mengembalikan warna aslinya.

❏ Koreksi Lampu Latar: Anda dapat mencerahkan gambar pindaian yang gelap karena cahaya yang ada di belakangnya.

❏ Menghilangkan pola moire: Anda dapat menghapus pola moiré (bayangan mirip jaring) yang muncul saat memindai kertas cetak seperti majalah.

❏ Pembersihan Debu: Anda dapat menghilangkan debu pada gambar pindaian.

Catatan:

❏ *Item mungkin tidak tersedia, tergantung pengaturan lain yang Anda buat.*

❏ *Bergantung pada dokumen asli, gambar pindaian mungkin tidak disesuaikan dengan benar.*

❏ *Apabila beberapa gambar mini dibuat, Anda dapat mengatur kualitas gambar dari setiap gambar mini.Bergantung pada item penyesuaian, Anda dapat mengatur kualitas gambar hasil pindai secara bersamaan dengan cara memilih beberapa gambar mini.*

7. Atur pengaturan penyimpanan file.

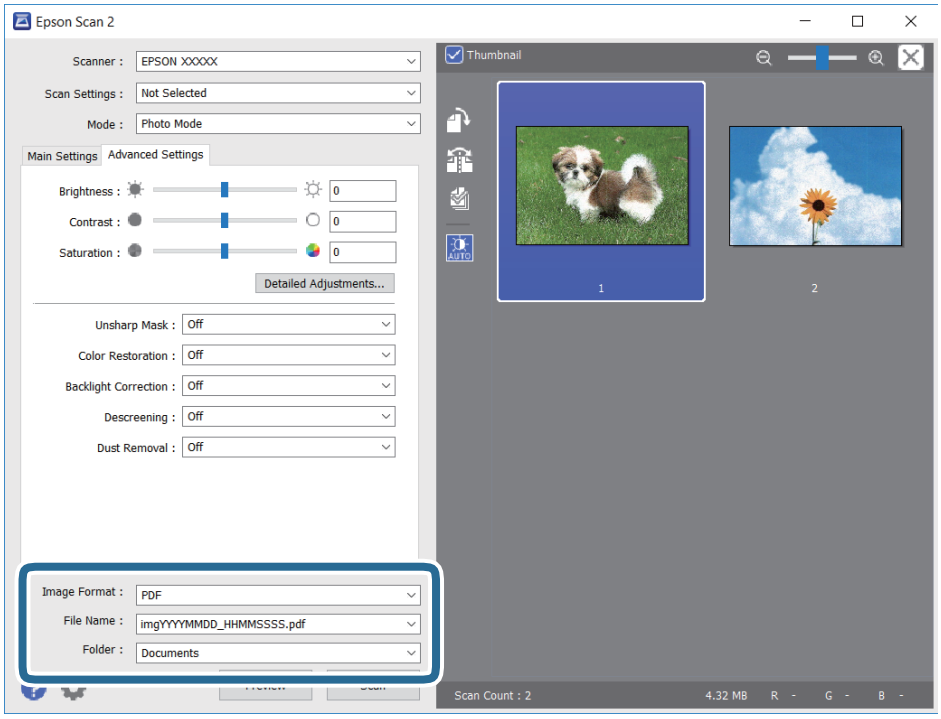

❏ Format Gambar: Pilih format penyimpanan dari daftar.

Anda dapat melakukan pengaturan terperinci untuk masing-masing format penyimpanan kecuali BITMAP dan PNG.Pilih **Pilihan** dari daftar setelah memilih format penyimpanan.

❏ Nama File: Konfirmasi nama file penyimpanan yang ditampilkan.

Anda dapat mengubah pengaturan untuk nama file dengan memilih **Pengaturan** dari daftar.

❏ Folder: Pilih folder penyimpanan untuk gambar pindaian dari daftar.
Anda dapat memilih folder lain atau membuat folder baru dengan memilih **Pilih** dari daftar.

8. Klik **Pindai**.

Informasi Terkait

➡ "Meletakkan Dokumen Asli di Kaca Pemindai" pada halaman 22

➡ "Menempatkan Beberapa Foto untuk Pemindaian Secara Bersamaan" pada halaman 23

Mengisi Ulang Tinta

Memeriksa Level Tinta

Untuk memastikan jumlah tinta tersisa yang sebenarnya, lakukan pemeriksaan level tinta secara visual di semua tabung tinta printer.

Penting:

Jika terus digunakan saat level tinta berada di bawah garis batas bawah printer bisa rusak.

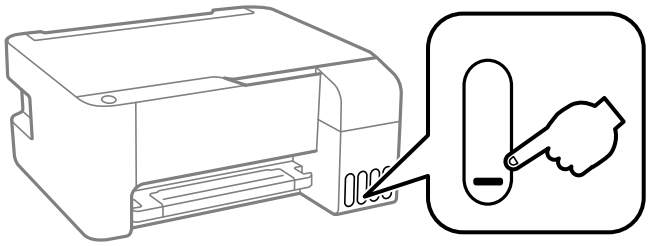

Kode Botol Tinta

Epson menyarankan penggunaan botol tinta Epson asli.

Berikut ini adalah kode untuk botol tinta asli Epson.

Penting:

- ❏ *Jaminan Epson tidak mencakup kerusakan yang disebabkan oleh tinta selain yang telah ditetapkan, termasuk tinta Epson asli atau tinta pihak ketiga mana pun yang tidak ditujukan untuk printer ini.*
- ❏ *Produk lain yang tidak diproduksi Epson dapat menyebabkan kerusakan yang tidak ditanggung oleh garansi Epson, dan dalam situasi tertentu, dapat menyebabkan perilaku printer yang tidak menentu.*

Catatan:

- ❏ *Kode botol tinta dapat beragam menurut lokasi. Untuk memastikan kode yang benar di daerah Anda, hubungi bagian dukungan Epson.*
- ❏ *Walaupun botol tinta mungkin mengandung bahan hasil daur ulang, namun hal ini tidak akan mempengaruhi fungsi atau kinerja printer.*
- ❏ *Dalam rangka pengembangan produk, spesifikasi dan tampilan botol tinta mungkin dapat berubah tanpa pemberitahuan terlebih dahulu.*

Untuk wilayah Eropa

BK: Black (Hitam)	C: Cyan (Sian)	M: Magenta	Y: Yellow (Kuning)
103	103	103	103

Catatan:
Kunjungi situs web berikut untuk mendapatkan informasi tentang hasil dari botol tinta Epson.

http://www.epson.eu/pageyield

Untuk Tiongkok

BK: Black (Hitam)	C: Cyan (Sian)	M: Magenta	Y: Yellow (Kuning)
004	004	004	004

Untuk negara-negara Asia selain Tiongkok

BK: Black (Hitam)	C: Cyan (Sian)	M: Magenta	Y: Yellow (Kuning)
003	003	003	003

Informasi Terkait

➡ "Situs Web Dukungan Teknis" pada halaman 113

Saran dalam Menangani Botol Tinta

Saran dalam menyimpan tinta

- ❏ Simpan botol tinta pada suhu kamar normal dan jauhkan dari sinar matahari langsung.
- ❏ Setelah mengeluarkan botol tinta dari tempat penyimpanan bersuhu dingin, diamkan botol tinta di suhu ruangan selama sekurang-kurangnya tiga jam sebelum digunakan.
- ❏ Epson menyarankan penggunaan botol tinta sebelum tanggal yang tercetak pada kemasan.
- ❏ Jangan buka kemasan botol tinta sampai Anda siap mengisi tabung tinta.Botol tinta dikemas secara hampa udara untuk menjaga keandalannya.Jika Anda meninggalkan botol tinta di luar kemasan untuk waktu yang lama sebelum menggunakannya, hasil pencetakan mungkin akan menjadi tidak normal.
- ❏ Jika botol tinta sudah dibuka, sebaiknya segera gunakan.
- ❏ Saat menyimpan atau memindahkan botol tinta, jangan miringkan botol dan hindarkan dari goncangan atau perubahan suhu.Jika tidak, tinta mungkin akan bocor walaupun tutup botol tinta sudah dikencangkan.Pastikan untuk menjaga posisi botol tinta dalam keadaan tegak saat mengencangkan tutup, dan berhati-hatilah agar tinta tidak bocor saat Anda memindahkan botol tinta, misalnya, taruh botol di dalam tas.

Saran dalam mengisi ulang tinta

- ❏ Gunakan botol tinta dengan kode bagian yang benar untuk printer ini.
- ❏ Printer ini memerlukan penanganan tintanya dengan hati-hati.Tinta dapat terpercik saat tabung tinta diisi atau diisi ulang dengan tinta.Jika tinta mengenai pakaian atau barang-barang Anda, bekasnya mungkin tidak akan hilang.
- ❏ Jangan menggoyang-goyang atau meremas botol tinta.
- ❏ Jika isi salah satu tabung tinta lebih rendah daripada batas bawah, segera isi ulang tinta.Jika terus digunakan saat level tinta berada di bawah garis batas bawah printer bisa rusak.
- ❏ Agar hasil cetak optimal, jangan biarkan level tinta di posisi rendah dalam waktu yang lama.

Konsumsi Tinta

❏ Untuk mempertahankan kinerja kepala cetak yang optimal, printer akan menggunakan sejumlah tinta dari semua tangki tinta selama proses pemeliharaan, seperti pembersihan kepala cetak. Tinta mungkin juga dipakai pada saat Anda menghidupkan printer.

❏ Saat melakukan pencetakan satu warna atau hitam putih, printer mungkin akan menggunakan tinta hitam dan juga tinta warna, bergantung dari jenis kertas atau pengaturan kualitas pencetakan. Printer menggunakan campuran tinta warna untuk menghasilkan warna hitam.

❏ Tinta dalam botol tinta yang disertakan dalam printer Anda telah digunakan sebagian saat penyetelan awal.Untuk mendapatkan hasil cetak berkualitas tinggi, kepala cetak dalam printer Anda akan diisi penuh dengan tinta.Proses yang hanya dilakukan satu kali ini membutuhkan sejumlah tinta, sehingga botol tinta perdana ini mungkin mencetak lebih sedikit halaman dibandingkan botol tinta selanjutnya.

❏ Keuntungan yang dikutip di sini mungkin berbeda, bergantung pada gambar yang Anda cetak, jenis kertas yang Anda gunakan, frekuensi pencetakan, dan kondisi lingkungan, seperti suhu.

Mengisi Ulang Tabung Tinta

Tinta bisa diisi ulang kapan saja.

> ***Penting:***
> *Epson menyarankan penggunaan botol tinta Epson asli.*

1. Buka penutup tabung tinta.

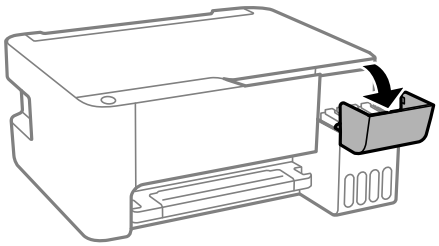

2. Buka tutup tabung tinta.

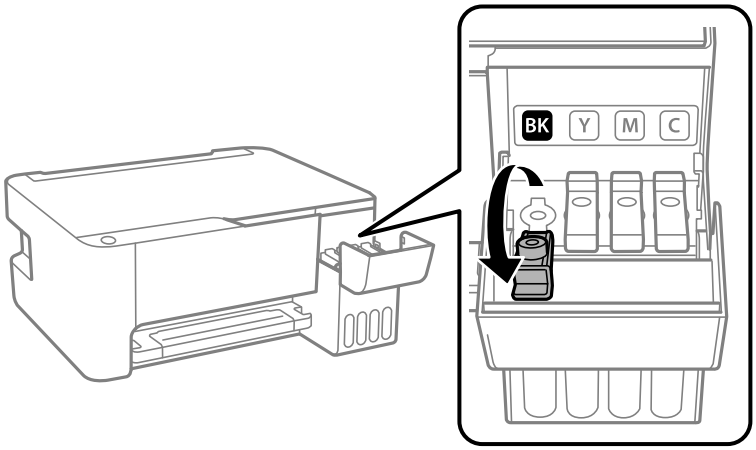

Mengisi Ulang Tinta

> ***Penting:***
> *Pastikan agar warna tabung tinta cocok dengan warna yang ingin Anda isi ulang.*

3. Sambil menahan botol tinta dalam posisi tegak, putar tutup perlahan untuk melepasnya.

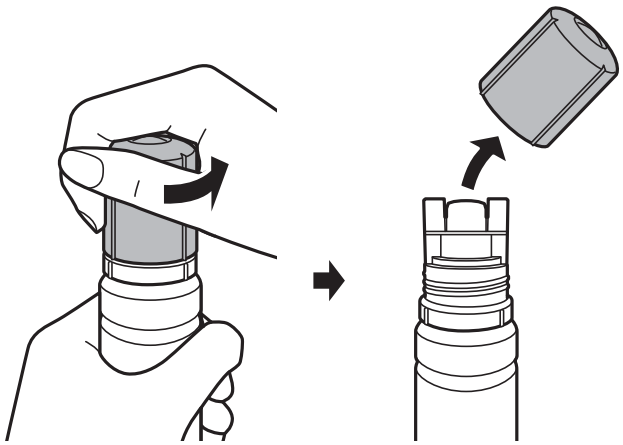

> ***Penting:***
> ❏ *Berhati-hatilah agar Anda tidak menumpahkan tinta.*
> ❏ *Jangan sentuh bagian tas botol tinta setelah melepaskan tutupnya; tinta bisa mengotori Anda.*

4. Posisikan bagian tas botol tinta di samping celah di depan lubang pengisian, lalu berdirikan botol secara perlahan untuk memasukkannya ke dalam lubang pengisian.

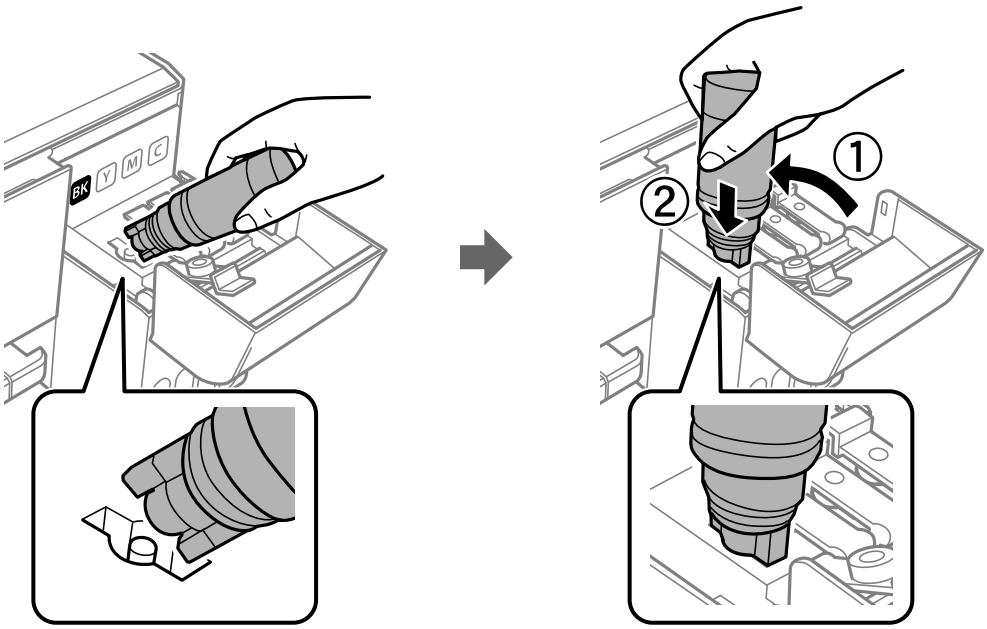

> ***Penting:***
> *Jangan biarkan bagian tas botol tinta membentur benda apa pun setelah tutupnya dilepas; tinta bisa tumpah.*

5. Masukkan bagian atas botol tinta dengan aman ke dalam lubang pengisian tangki untuk mengisi ulang tinta.

   Tinta akan mengalir ke tinta cukup dengan memegang botol tanpa meremasnya. Tinta akan otomatis berhenti mengalir jika sudah mencapai batas atas.

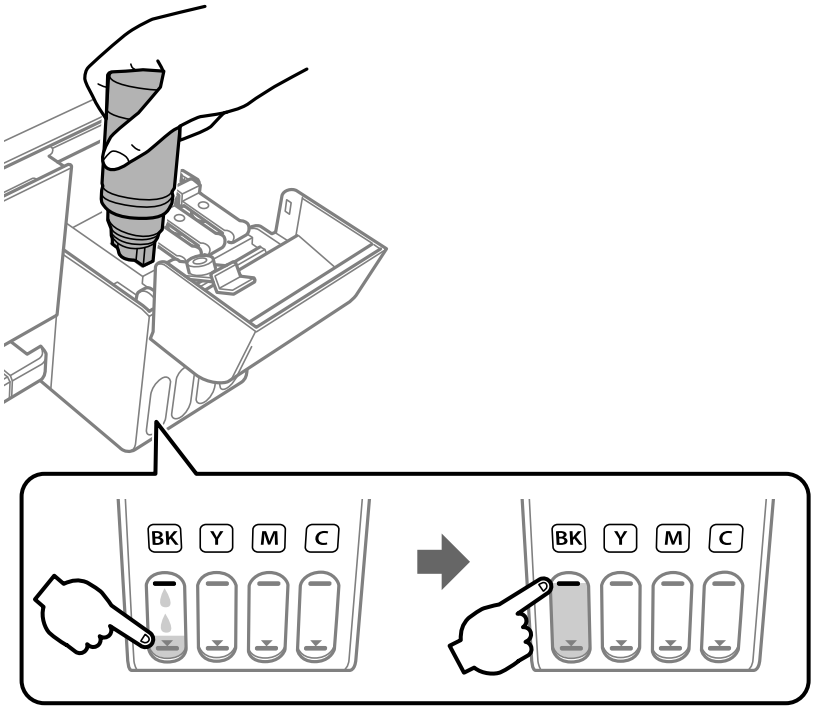

> ***Penting:***
> *Jangan biarkan botol tinta dalam posisi dimasukkan; botol bisa rusak atau tinta bisa bocor.*

Catatan:
Jika tinta tidak juga mengalir ke dalam tabung, lepaskan botol tinta dan coba masukkan lagi.

6. Jika Anda sudah selesai mengisi ulang tinta, lepaskan botol tinta, lalu tutup tabung tinta rapat-rapat.

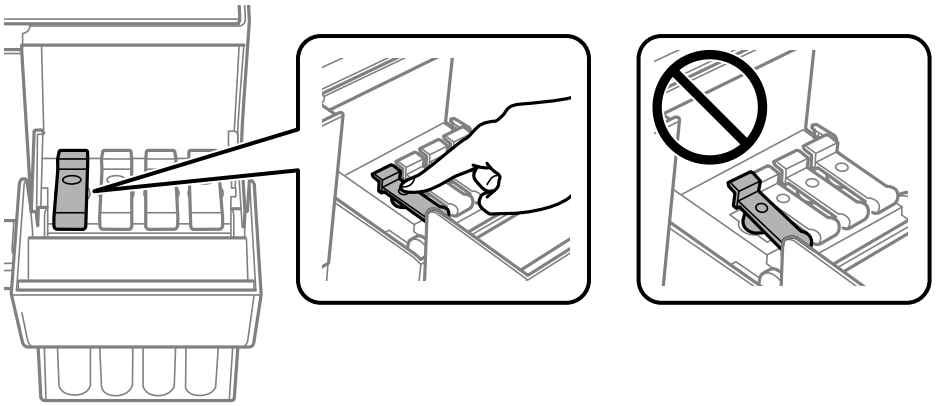

Catatan:
Jika masih ada sisa tinta dalam botol tangki, kencangkan tutupnya dan simpan botol dalam posisi tegak untuk digunakan nanti.

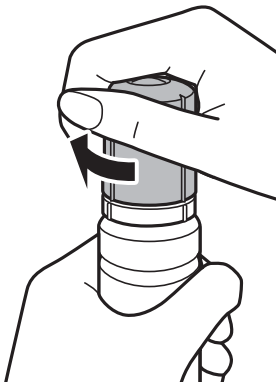

7. Tutup penutup tabung tinta erat-erat.

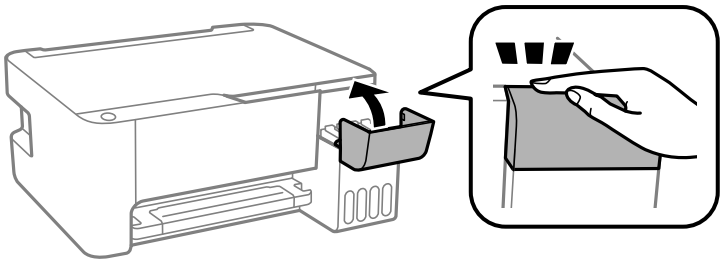

Catatan:
Jika Anda terus menggunakan printer setelah mengatur ulang level tinta tanpa melakukan pengisian ulang tabung tinta hingga batas atas, pencetakan mungkin dilakukan tanpa adanya tinta dan ini bisa merusak printer. Sebelum memulai pencetakan, pastikan Anda sudah mengamati level tinta di semua tabung tinta.

Informasi Terkait

➡ "Kode Botol Tinta" pada halaman 60

➡ "Saran dalam Menangani Botol Tinta" pada halaman 61

➡ "Tinta Tumpah" pada halaman 103

Merawat Printer

Memeriksa dan Membersihkan Kepala Cetak

Saat nozel tersumbat, hasil cetak akan menjadi pudar, ada semacam pita yang terlihat, atau warna aneh yang muncul. Bila kualitas hasil cetak menurun, gunakan fitur cek nozel untuk memeriksa apakah nozel tersumbat. Jika nozel tersumbat, bersihkan kepala cetak.

Penting:

- ❏ *Jangan buka tutup bagian depan atau mematikan printer saat melakukan pembersihan kepala cetak. Jika pembersihan kepala cetak belum selesai, Anda tidak dapat melakukan pencetakan.*
- ❏ *Karena pembersihan kepala cetak memerlukan sejumlah tinta, lakukan pembersihan hanya bila kualitas cetak menurun.*
- ❏ *Saat level tinta rendah, Anda mungkin tidak dapat melakukan pembersihan kepala cetak.*
- ❏ *Jika kualitas pencetakan tidak membaik setelah Anda melakukan cek nozel dan pembersihan kepala cetak sebanyak tiga kali, tunggu sekurang-kurangnya 12 jam tanpa mencetak, lalu lakukan lagi cek nozel dan pembersihan kepala cetak bila perlu.Kami sarankan agar Anda mematikan printer.Jika kualitas pencetakan masih belum membaik, jalankan Pembersihan Bertenaga.Jika masih tetap belum membaik, hubungi layanan dukungan Epson.*
- ❏ *Untuk mencegah kepala cetak menjadi kering, jangan cabut kabel printer saat printer dalam keadaan menyala.*

Memeriksa dan Membersihkan Kepala Cetak — Tombol Printer

1. Masukkan kertas biasa berukuran A4 ke dalam printer.
2. Tekan tombol ⏻ untuk mematikan printer.
3. Nyalakan printer sambil menekan tombol ▽, kemudian lepaskan tombol saat lampu daya berkedip.

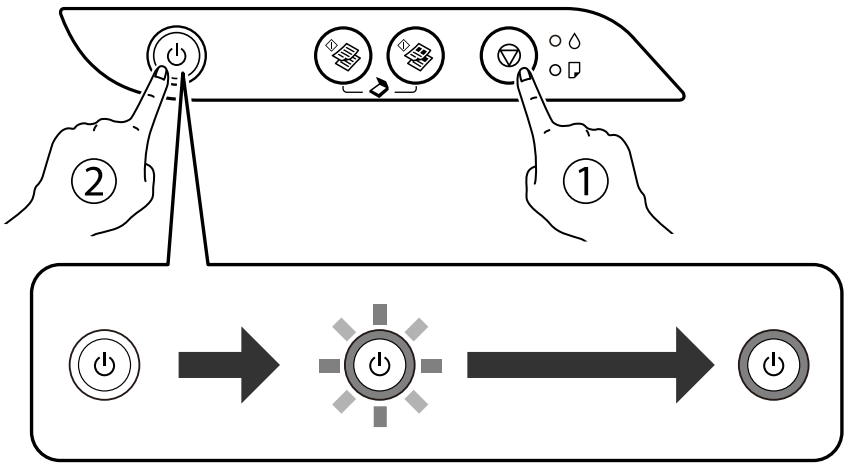

Pola cek nozel dicetak.

Catatan:
Diperlukan beberapa saat untuk memulai pencetakan pola pemeriksaan nozel.

4. Periksa pola yang tercetak. Jika ada garis yang terputus atau bagian yang hilang seperti ditunjukkan pada pola "NG", nozel kepala cetak mungkin tersumbat. Lanjutkan ke langkah selanjutnya. Jika Anda tidak dapat melihat garis yang terputus atau bagian yang hilang seperti ditunjukkan pada pola "OK" berikut ini, nozel tidak tersumbat. Pembersihan kepala cetak tidak diperlukan.

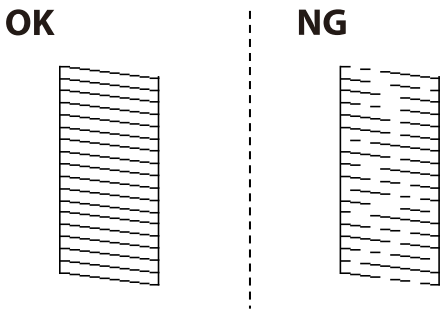

5. Tahan tombol ⦶ selama lima detik hingga lampu daya mulai berkedip.

   Pembersihan kepala cetak dimulai.

   Catatan:
   Diperlukan beberapa saat untuk memulai pembersihan kepala cetak.

6. Ketika lampu daya berhenti berkedip, cetak pola cek nozel lagi. Ulangi langkah pembersihan dan pencetakan pola sampai semua garis tercetak sempurna.

Informasi Terkait

➡ "Memasukkan Kertas ke dalam Umpan Kertas Belakang" pada halaman 19

Memeriksa dan Membersihkan Kepala Cetak — Windows

1. Masukkan kertas biasa ukuran A4 ke dalam printer.
2. Buka jendela pengandar pencetak.
3. Klik **Pemeriksaan Nosel** pada tab **Pemeliharaan**.
4. Ikuti petunjuk di layar.

Informasi Terkait

➡ "Memasukkan Kertas ke dalam Umpan Kertas Belakang" pada halaman 19
➡ "Mengakses Driver Printer" pada halaman 26

Memeriksa dan Membersihkan Kepala Cetak — Mac OS

1. Masukkan kertas polos ukuran A4 ke dalam printer.

2. Pilih **Preferensi Sistem** dari menu > **Pencetak & Pemindai** (atau **Cetak & Pindai**, **Cetak & Faks**), kemudian pilih printer.
3. Klik **Opsi & Persediaan** > **Kegunaan** > **Buka Kegunaan Pencetak**.
4. Klik **Pemeriksaan Nosel**.
5. Ikuti petunjuk yang muncul di layar.

Informasi Terkait

➡ "Memasukkan Kertas ke dalam Umpan Kertas Belakang" pada halaman 19

Menjalankan Pembersihan Bertenaga

Utilitas **Pembersihan Bertenaga** membantu Anda mengganti semua tinta yang ada di dalam tabung tinta.Dalam situasi berikut, Anda mungkin perlu menggunakan fitur ini untuk meningkatkan kualitas cetak.

- ❏ Anda mencetak atau melakukan pembersihan kepala cetak ketika level tinta terlalu rendah sehingga tidak dapat dilihat dari jendela tabung tinta.
- ❏ Anda melakukan pemeriksaan nozel dan pembersihan kepala cetak beberapa kali lalu menunggu sekurang-kurangnya 12 jam tanpa mencetak, tetapi kualitas cetak tetap tidak membaik.

Sebelum menjalankan fitur ini, bacalah petunjuk berikut.

Penting:

Pastikan jumlah tinta yang ada dalam tabung tinta mencukupi.

Amati semua tabung tinta dan pastikan kondisinya paling tidak sepertiga penuh.Level tinta yang rendah selama Pembersihan Bertenaga dapat merusak produk.

Penting:

Diperlukan interval waktu 12 jam di antara Pembersihan Bertenaga.

Biasanya, satu Pembersihan Bertenaga dapat menyelesaikan masalah kualitas cetak dalam 12 jam.Oleh karena itu, untuk menghemat tinta, tunggu 12 jam baru kemudian coba lagi.

Penting:

Fitur ini akan memengaruhi masa pakai bantalan tinta.Bantalan tinta akan mencapai kapasitasnya lebih awal dengan menjalankan fitur ini.Jika bantalan tinta telah mencapai akhir masa pakainya, hubungi bagian Dukungan Epson untuk meminta komponen pengganti.

Catatan:

Jika level tinta tidak mencukupi untuk Pembersihan Bertenaga, Anda tidak dapat menjalankan fitur ini.Meskipun dalam hal ini, level tinta untuk pencetakan masih ada.

Menjalankan Pembersihan Bertenaga — Windows

1. Buka jendela driver printer.
2. Klik **Pembersihan Bertenaga** pada tab **Pemeliharaan**.
3. Ikuti petunjuk yang muncul di layar.

Informasi Terkait

➡ "Mengakses Driver Printer" pada halaman 26

Menjalankan Pembersihan Bertenaga — Mac OS

1. Pilih **Preferensi Sistem** dari menu  > **Pencetak & Pemindai** (atau **Cetak & Pindai**, **Cetak & Faks**), kemudian pilih printer.
2. Klik **Opsi & Persediaan** > **Kegunaan** > **Buka Kegunaan Pencetak**.
3. Klik **Pembersihan Bertenaga**.
4. Ikuti petunjuk yang muncul di layar.

Menyelaraskan Kepala Cetak

Bila Anda melihat ada ketidakselarasan pada garis-garis vertikal atau gambar yang buram, selaraskan kepala cetak.

Menyelaraskan Kepala Cetak — Windows

1. Masukkan kertas polos ukuran A4 ke dalam printer.
2. Buka jendela driver printer.
3. Klik **Penyelarasan Print Head** pada tab **Pemeliharaan**.
4. Ikuti petunjuk yang muncul di layar.

Informasi Terkait

➡ "Memasukkan Kertas ke dalam Umpan Kertas Belakang" pada halaman 19
➡ "Mengakses Driver Printer" pada halaman 26

Menyelaraskan Kepala Cetak — Mac OS

1. Masukkan kertas polos ukuran A4 ke dalam printer.

2. Pilih **Preferensi Sistem** dari menu > **Pencetak & Pemindai** (atau **Cetak & Pindai**, **Cetak & Faks**), kemudian pilih printer.
3. Klik **Opsi & Persediaan** > **Kegunaan** > **Buka Kegunaan Pencetak**.
4. Klik **Print Head Alignment**.
5. Ikuti petunjuk yang muncul di layar.

Informasi Terkait

➡ "Memasukkan Kertas ke dalam Umpan Kertas Belakang" pada halaman 19

Membersihkan Jalur Kertas

Bila hasil cetak tercoreng atau tergores, bersihkan penggulung di bagian dalam.

> ***Penting:***
> *Jangan gunakan tisu untuk membersihkan bagian dalam printer. Nozel kepala cetak mungkin tersumbat oleh serat.*

Membersihkan Jalur Kertas karena Noda Tinta

1. Pastikan tidak ada debu atau noda pada kaca pemindai dan penutup dokumen.
2. Masukkan kertas polos ukuran A4 ke dalam printer.
3. Lakukan penyalinan tanpa dokumen asli.

   Catatan:
   Ulangi langkah-langkah di atas hingga kertas bersih dari coretan tinta.

Informasi Terkait

➡ "Memasukkan Kertas ke dalam Umpan Kertas Belakang" pada halaman 19

Membersihkan Kaca Pemindai

Bila gambar hasil salinan atau pindaian tercoreng, bersihkan kaca pemindai.

> ***Penting:***
> *Jangan gunakan alkohol atau tiner untuk membersihkan printer. Bahan-bahan kimia tersebut dapat merusak printer.*

1. Buka penutup dokumen.

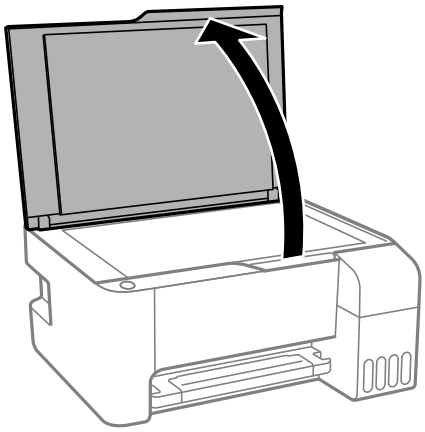

2. Gunakan kain lembut, kering, dan bersih untuk membersihkan permukaan kaca pemindai.

> ***Penting:***
>
> ❏ *Jika permukaan kaca berminyak atau terkena bahan yang sulit dibersihkan, gunakan sedikit pembersih kaca dan kain lembut untuk menghilangkannya. Hapus semua cairan yang tersisa.*
>
> ❏ *Jangan menekan permukaan kaca terlalu keras.*
>
> ❏ *Hati-hati agar Anda tidak menggores atau merusak permukaan kaca. Permukaan kaca yang rusak dapat menurunkan kualitas hasil pindai.*

Memeriksa Jumlah Halaman Total yang Telah Dimasukkan ke Printer

Anda bisa memeriksa jumlah halaman total yang telah dimasukkan ke printer.

Memeriksa Jumlah Halaman Total yang Telah Dimasukkan ke Printer — Tombol Printer

Informasi ini dicetak bersama dengan pola cek nozel.

1. Masukkan kertas biasa ukuran A4 ke dalam printer.
2. Tekan tombol ⏻ untuk mematikan printer.
3. Nyalakan printer sambil menekan tombol ▽, kemudian lepaskan tombol saat lampu daya berkedip.

Memeriksa Jumlah Total Halaman yang Telah Dimasukkan ke Printer — Windows

1. Buka jendela pengandar pencetak.

2. Klik **Informasi Printer dan Pilihan** pada tab **Pemeliharaan**.

Informasi Terkait

➡ "Mengakses Driver Printer" pada halaman 26

Memeriksa Jumlah Halaman Total yang Telah Dimasukkan ke Printer — Mac OS

1. Pilih **Preferensi Sistem** dari menu  > **Pencetak & Pemindai** (atau **Cetak & Pindai**, **Cetak & Faks**), kemudian pilih printer.
2. Klik **Opsi & Persediaan** > **Kegunaan** > **Buka Kegunaan Pencetak**.
3. Klik **Printer and Option Information**.

Informasi Perangkat Lunak

Bagian ini memperkenalkan produk perangkat lunak yang tersedia untuk printer dari CD yang disertakan.

Aplikasi untuk Memindai Dokumen dan Gambar (Epson Scan 2)

Epson Scan 2 adalah sebuah aplikasi untuk mengendalikan pemindaian.Anda bisa menyesuaikan ukuran, resolusi, tingkat kecerahan, kontras, dan kualitas gambar yang dipindai.Anda juga bisa membuka Epson Scan 2 dari aplikasi scanner yang kompatibel dengan TWAIN.Lihat bagian bantuan aplikasi untuk detailnya.

Cara memulai di Windows

Catatan:
Untuk sistem operasi Windows Server, pastikan fitur ***Pengalaman Desktop*** *terinstal.*

❏ Windows 10/Windows Server 2016

Klik tombol mulai, lalu pilih **EPSON** > **Epson Scan 2**.

❏ Windows 8.1/Windows 8/Windows Server 2012 R2/Windows Server 2012

Masukkan nama aplikasi dalam tombol pencarian, lalu pilih ikon yang ditampilkan.

❏ Windows 7/Windows Vista/Windows XP/Windows Server 2008 R2/Windows Server 2008/Windows Server 2003 R2/Windows Server 2003

Klik tombol mulai, lalu pilih **Semua Program** atau **Program** > **EPSON** > **Epson Scan 2**> **Epson Scan 2**.

Cara memulai di Mac OS

Catatan:
Epson Scan 2 tidak mendukung fitur perpindahan pengguna cepat dari Mac OS.Matikan fitur perpindahan pengguna cepat.

Pilih **Jalan** > **Aplikasi** > **Epson Software** > **Epson Scan 2**.

Informasi Terkait

➡ “Memindai Menggunakan Epson Scan 2” pada halaman 52

➡ “Menginstal Aplikasi” pada halaman 76

Aplikasi untuk Mengatur Operasi Pemindaian dari Panel Kontrol (Epson Event Manager)

Epson Event Manager adalah sebuah aplikasi yang membantu Anda mengelola pemindaian dari panel kontrol dan menyimpan hasilnya di komputer.Anda bisa menambahkan pengaturan Anda sendiri sebagai pengaturan standar, misalnya tipe dokumen, lokasi folder penyimpanan, dan format gambar.Lihat bagian bantuan aplikasi untuk detailnya.

Catatan:
Aplikasi ini tidak mendukung sistem operasi Windows Server.

Cara memulai di Windows

❏ Windows 10

Klik tombol mulai, lalu pilih **Epson Software** > **Event Manager**.

❏ Windows 8.1/Windows 8

Masukkan nama aplikasi dalam tombol pencarian, lalu pilih ikon yang ditampilkan.

❏ Windows 7/Windows Vista/Windows XP

Klik tombol mulai, lalu pilih **Semua Program** atau **Program** > **Epson Software** > **Event Manager**.

Cara memulai di Mac OS

Jalan > **Aplikasi** > **Epson Software** > **Event Manager**.

Informasi Terkait

➡ "Menginstal Aplikasi" pada halaman 76

Aplikasi untuk Mengatur Tata Letak Foto (Epson Easy Photo Print)

Epson Easy Photo Print adalah sebuah aplikasi yang membantu Anda mencetak foto dengan beragam tata letak secara mudah.Anda bisa meninjau foto sebelum dicetak dan menyesuaikan gambar atau posisinya.Anda juga bisa mencetak foto dengan bingkai.Lihat bagian bantuan aplikasi untuk detailnya.

Dengan melakukan pencetakan di atas kertas foto Epson asli, kualitas tinta akan maksimal dan hasil cetak menjadi hidup dan bersih.

Untuk melakukan pencetakan tanpa bingkai dengan aplikasi yang tersedia secara komersial, lakukan pengaturan berikut.

❏ Buat data gambar sesuai dengan ukuran kertas.Jika pengaturan margin disediakan oleh aplikasi yang Anda gunakan, atur ke nilai 0 mm.

❏ Aktifkan pengaturan pencetakan tanpa bingkai di pengandar pencetak.

Catatan:
❏ *Aplikasi ini tidak mendukung sistem operasi Windows Server.*

❏ *Untuk menggunakan aplikasi ini, Anda harus menginstal driver printer terlebih dahulu.*

Cara memulai di Windows

❏ Windows 10

Klik tombol mulai, lalu pilih **Epson Software** > **Epson Easy Photo Print**.

❏ Windows 8.1/Windows 8

Masukkan nama aplikasi dalam tombol pencarian, lalu pilih ikon yang ditampilkan.

❏ Windows 7/Windows Vista/Windows XP

Klik tombol mulai, lalu pilih **Semua Program** atau **Program** > **Epson Software** > **Epson Easy Photo Print**.

Cara memulai di Mac OS

Jalan > **Aplikasi** > **Epson Software** > **Epson Easy Photo Print**.

Informasi Terkait

➡ "Menginstal Aplikasi" pada halaman 76

Aplikasi untuk Mencetak Laman Web (E-Web Print) (khusus untuk Windows)

E-Web Print adalah sebuah aplikasi yang membantu Anda mencetak laman web dengan beragam tata letak secara mudah. Lihat bagian bantuan aplikasi untuk detailnya. Anda bisa mengakses bantuan dari menu **E-Web Print** di bilah alat **E-Web Print**.

Catatan:

❏ *Aplikasi ini tidak mendukung sistem operasi Windows Server.*

❏ *Periksa browser yang didukung dan versi terbaru dari situs unduhan.*

Cara Memulai

Saat Anda menginstal E-Web Print, aplikasi ini akan ditampilkan pada browser Anda. Klik **Print** atau **Clip**.

Informasi Terkait

➡ "Menginstal Aplikasi" pada halaman 76

Aplikasi untuk Memindai dan Memindah Gambar (Easy Photo Scan)

Easy Photo Scan merupakan sebuah aplikasi yang memungkinkan Anda untuk memindai foto serta mengirimkan hasil pindai ke komputer atau layanan awan dengan mudah. Anda juga dapat menyesuaikan gambar yang dipindai. Lihat bagian bantuan aplikasi untuk detailnya.

Catatan:

❏ Sistem operasi Windows Server tidak didukung.

❏ Untuk menggunakan aplikasi ini, Anda harus menginstal driver pemindai Epson Scan 2 terlebih dahulu.

Cara memulai di Windows

❏ Windows 10

Klik tombol mulai, kemudian pilih **Perangkat Lunak Epson** > **Easy Photo Scan**.

❏ Windows 8.1/Windows 8

Masukkan nama aplikasi dalam tombol pencarian, lalu pilih ikon yang ditampilkan.

❏ Windows 7/Windows Vista/Windows XP

Klik tombol mulai, lalu pilih **Semua Program** atau **Program** > **Epson Software** > **Easy Photo Scan**.

Cara memulai di Mac OS

Pilih **Jalan** > **Aplikasi** > **Epson Software** > **Easy Photo Scan**.

Alat Pembaruan Perangkat Lunak (EPSON Software Updater)

EPSON Software Updater adalah sebuah aplikasi yang memeriksa adanya perangkat lunak di internet yang baru atau telah diperbarui serta menginstalnya.Anda juga bisa memperbarui firmware dan panduan printer.

Catatan:
Aplikasi ini tidak mendukung sistem operasi Windows Server.

Cara Menginstal

Unduh EPSON Software Updater dari situs web Epson.

Jika Anda menggunakan komputer Windows dan tidak dapat mengunduhnya dari situs web, Anda dapat menginstalnya dari disc perangkat lunak yang disediakan.

http://www.epson.com

Cara memulai di Windows

❏ Windows 10

Klik tombol mulai, lalu pilih **Epson Software** > **EPSON Software Updater**.

❏ Windows 8.1/Windows 8

Masukkan nama aplikasi dalam tombol pencarian, lalu pilih ikon yang ditampilkan.

❏ Windows 7/Windows Vista/Windows XP

Klik tombol mulai, lalu pilih **Semua Program** atau **Program** > **Epson Software** > **EPSON Software Updater**.

Catatan:
*Anda juga bisa menjalankan EPSON Software Updater dengan meng-klik ikon printer di bilah tugas pada desktop, lalu memilih **Pembaruan Perangkat Lunak**.*

Cara memulai di Mac OS

Pilih **Jalan** > **Aplikasi** > **Epson Software** > **EPSON Software Updater**.

Menginstal Aplikasi

Sambungkan komputer ke jaringan, lalu instal aplikasi versi terbaru dari situs web.

Catatan:
❏ *Login ke komputer Anda sebagai administrator. Masukkan kata sandi administrator jika diminta oleh komputer.*

❏ *Jika ingin menginstal ulang aplikasi, Anda harus menghapus instalannya terlebih dahulu.*

1. Tutup semua aplikasi lain yang sedang berjalan.

2. Jika ingin menginstal pengandar pencetak atau Epson Scan 2, lepaskan kabel sambungan antara printer dan komputer untuk sementara.

   Catatan:
   Jangan hubungkan printer dan komputer hingga Anda diminta melakukannya.

3. Akses situs web berikut, lalu masukkan nama produk.

   http://epson.sn

4. Pilih **Konfigurasi**, lalu klik **Download**.

5. Klik atau klik dua kali file yang diunduh, lalu ikuti petunjuk di layar.

Catatan:
Jika Anda menggunakan komputer Windows dan Anda tidak dapat mengunduh aplikasi dari situs web, instal aplikasi dari disk perangkat lunak yang disertakan bersama printer.

Informasi Terkait

➡ "Alat Pembaruan Perangkat Lunak (EPSON Software Updater)" pada halaman 76

➡ "Menghapus Instalasi Aplikasi" pada halaman 77

Memperbarui Aplikasi dan Firmware

Anda dapat mengatasi masalah tertentu dan meningkatkan atau menambah fungsi printer dengan melakukan perbaruan aplikasi dan firmware.Pastikan Anda selalu menggunakan versi terbaru dari aplikasi dan firmware.

1. Pastikan printer terhubung dengan komputer, dan komputer terhubung dengan internet.

2. Jalankan EPSON Software Updater, dan lakukan perbaruan aplikasi atau firmware.

   > ***Penting:***
   > *Jangan matikan komputer atau printer sebelum pembaruan selesai; bila tidak, printer dapat mengalami kesalahan fungsi.*

   Catatan:
   Jika Anda tidak bisa menemukan aplikasi yang ingin Anda perbarui dalam daftar aplikasi, Anda tidak dapat melakukan perbaruan dengan EPSON Software Updater.Periksa versi terakhir aplikasi Anda dari situs web Epson setempat.

   http://www.epson.com

Menghapus Instalasi Aplikasi

Masuklah ke komputer Anda sebagai administrator. Masukkan kata sandi administrator jika diminta oleh komputer.

Menghapus Instalasi Aplikasi — Windows

1. Tekan tombol ⏻ untuk mematikan printer.
2. Tutup semua aplikasi lain yang sedang berjalan.
3. Buka **Panel Kontrol**:
   - ❏ Windows 10/Windows Server 2016

     Klik tombol mulai, lalu pilih **Sistem Windows** > **Panel Kontrol**.
   - ❏ Windows 8.1/Windows 8/Windows Server 2012 R2/Windows Server 2012

     Pilih **Desktop** > **Pengaturan** > **Panel Kontrol**.
   - ❏ Windows 7/Windows Vista/Windows XP/Windows Server 2008 R2/Windows Server 2008/Windows Server 2003 R2/Windows Server 2003

     Klik tombol mulai dan pilih **Panel Kontrol**.
4. Buka **Hapus instalan program** (atau **Tambahkan atau Hapus Program**):
   - ❏ Windows 10/Windows 8.1/Windows 8/Windows 7/Windows Vista/Windows Server 2016/Windows Server 2012 R2/Windows Server 2012/Windows Server 2008 R2/Windows Server 2008

     Pilih **Hapus instalan program** dari **Program**.
   - ❏ Windows XP/Windows Server 2003 R2/Windows Server 2003

     Klik **Tambahkan atau Hapus Program**.
5. Pilih aplikasi yang ingin Anda hapus.

   Anda tidak dapat menghapus instalasi driver printer jika ada pekerjaan cetak. Hapus atau tunggu sampai pekerjaan dicetak, baru lakukan penghapusan instalasi.
6. Hapus instalasi aplikasi tersebut:
   - ❏ Windows 10/Windows 8.1/Windows 8/Windows 7/Windows Vista/Windows Server 2016/Windows Server 2012 R2/Windows Server 2012/Windows Server 2008 R2/Windows Server 2008

     Klik **Hapus Instalan/Ubah** atau **Hapus Instalan**.
   - ❏ Windows XP/Windows Server 2003 R2/Windows Server 2003

     Klik **Ubah/Hapus** atau **Hapus**.

   Catatan:
   *Jika jendela **Kontrol Akun Pengguna** ditampilkan, klik **Lanjutkan**.*
7. Ikuti petunjuk yang muncul di layar.

Menghapus Instalasi Aplikasi — Mac OS

1. Unduh Uninstaller dengan EPSON Software Updater.

   Setelah Anda mengunduh Uninstaller, Anda tidak perlu melakukannya lagi untuk setiap aplikasi yang ingin Anda hapus.
2. Tekan tombol ⏻ untuk mematikan printer.

3. Untuk menghapus instalasi driver printer, pilih **Preferensi Sistem** dari menu > **Pencetak & Pemindai** (atau **Cetak & Pindai**, **Cetak & Faks**), lalu hapus printer dari daftar printer aktif.

4. Tutup semua aplikasi lain yang sedang berjalan.

5. Pilih **Jalan** > **Aplikasi** > **Epson Software** > **Uninstaller**.

6. Pilih aplikasi yang ingin Anda hapus, lalu klik **Uninstall**.

> ***Penting:***
> *Uninstaller akan menghapus semua pengandar untuk printer inkjet Epson di komputer.Jika Anda menggunakan beberapa printer inkjet Epson dan hanya ingin menghapus sebagian pengandarnya, Anda harus menghapus semua pengandar terlebih dahulu, dan kemudian menginstal lagi pengandar pencetak yang diperlukan.*

Catatan:
*Jika Anda tidak bisa menemukan aplikasi yang ingin Anda hapus dalam daftar aplikasi, Anda tidak dapat menghapusnya dengan Uninstaller.Untuk kasus ini, pilih **Go** > **Aplikasi** > **Epson Software**, pilih aplikasi yang ingin Anda hapus, lalu seret ke ikon tempat sampah.*

Informasi Terkait

➡ "Alat Pembaruan Perangkat Lunak (EPSON Software Updater)" pada halaman 76

Mengatasi Masalah

Memeriksa Status Printer

Lampu dan Status Printer

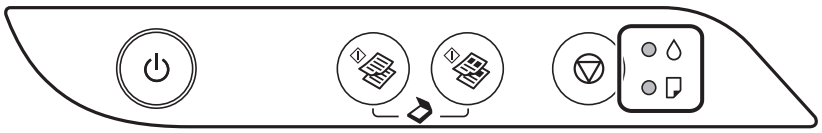

Ketika kesalahan terjadi, lampu akan menyala atau berkedip. Detail kesalahan akan ditampilkan pada layar komputer.

: Menyala

: Berkedip

Lampu	Masalah	Solusi
	Pengisian tinta perdana belum selesai.	Lihat poster *Mulai di Sini* untuk menyelesaikan pengisian tinta perdana.
	Tidak ada kertas atau lebih dari satu lembar kertas telah diumpan pada suatu waktu.	Isi kertas lalu tekan tombol atau .
	Kertas macet.	Cabut kertas lalu tekan tombol atau . Jika kesalahan kertas macet tetap berlanjut padahal kertas sudah dikeluarkan dan daya sudah dimatikan lalu dihidupkan lagi, maka kertas mungkin masih ada di dalam printer. Masukkan kertas berukuran A4 ke umpan kertas belakang, kemudian tekan tombol atau untuk mengeluarkan kertas yang ada di dalam. Masukkan kertas dalam orientasi potret (tegak). Jika kesalahan tetap berlanjut, hubungi dukungan Epson.

Mengatasi Masalah

Lampu	Masalah	Solusi
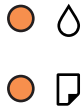	Apabila daya menyala atau berkedip ❏ Printer tidak dimatikan dengan benar.* ❏ Karena printer dimatikan selagi beroperasi, nozel mungkin kering dan tersumbat. * Daya dimatikan melalui stopkontak perpanjangan atau pemutus arus, steker dicabut dari stopkontak, atau terjadi kegagalan listrik.	❏ Setelah mengoreksi kesalahan dengan menekan tombol atau , sebaiknya lakukan pemeriksaan nozel. Hentikan semua pekerjaan cetak yang menunggu. ❏ Untuk mematikan printer, pastikan Anda menekan tombol .
	Apabila daya mati Printer telah mulai mode pemulihan karena pembaruan firmware gagal dilakukan.	Ikuti langkah berikut untuk mencoba melakukan pembaruan firmware lagi. 1. Hubungkan komputer ke printer dengan menggunakan kabel USB. 2. Kunjungi situs web Epson lokal Anda untuk petunjuk selanjutnya.
	Apabila lampu dan lampu berkedip bersamaan Bantalan tinta mendekati batas akhir umur layanannya.	Bantalan tinta harus diganti. Hubungi Epson atau penyedia layanan Epson resmi untuk mengganti bantalan tinta.*1 Ini bukan suku cadang yang dapat diganti sendiri oleh pengguna. Ketika komputer menampilkan pesan bahwa Anda bisa melanjutkan pencetakan, tekan tombol atau untuk melanjutkan pencetakan. Lampu berhenti berkedip saat ini, namun akan terus berkedip dengan interval yang teratur hingga bantalan tinta diganti.
	Apabila lampu dan lampu berkedip bergantian Bantalan pencetakan tanpa bingkai mendekati batas akhir umur layanannya.	Bantalan pencetakan tanpa bingkai harus diganti. Hubungi Epson atau penyedia layanan Epson resmi untuk mengganti bantalan tinta.*1 Ini bukan suku cadang yang dapat diganti sendiri oleh pengguna. Ketika komputer menampilkan pesan bahwa Anda bisa melanjutkan pencetakan, tekan tombol atau untuk melanjutkan pencetakan. Lampu berhenti berkedip saat ini, namun akan terus berkedip dengan interval yang teratur hingga bantalan tinta diganti. Pencetakan tanpa bingkai tidak dapat dilakukan, tetapi pencetakan dengan bingkai dapat dilakukan.
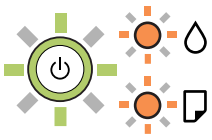	Telah terjadi kesalahan pada printer.	Buka penutup depan dan keluarkan kertas yang ada di dalam printer. Matikan dan nyalakan printer. Jika pesan kesalahan masih muncul setelah mematikan dan menghidupkan kembali printer, hubungi dukungan Epson.

*1 Dalam beberapa siklus pencetakan, sejumlah kecil tinta mungkin akan terkumpul dalam bantalan tinta. Untuk mencegah kebocoran tinta dari bantalan, printer dirancang untuk berhenti mencetak bila bantalan sudah mencapai batas maksimal. Seberapa sering hal ini diperlukan bergantung pada jumlah halaman yang Anda cetak,

jenis bahan yang Anda cetak, dan jumlah siklus pembersihan yang dijalankan printer. Kebutuhan penggantian bantalan tidak berarti bahwa printer sudah tidak lagi berjalan sesuai spesifikasinya. Printer akan menunjukkan kapan saatnya penggantian bantalan dan ini hanya dapat dilakukan oleh penyedia Layanan Epson resmi. Garansi Epson tidak mencakup biaya penggantian ini.

Informasi Terkait

➡ "Melepaskan Kertas Macet" pada halaman 83

➡ "Menghubungi Layanan Dukungan Epson" pada halaman 114

➡ "Menginstal Aplikasi" pada halaman 76

Memeriksa Status Printer – Windows

1. Buka jendela driver printer.
2. Klik **EPSON Status Monitor 3** pada tab **Pemeliharaan**, lalu klik **Info Rinci**.

   Anda dapat memeriksa status printer, kadar tinta, dan status kesalahan.

   Catatan:
   *Jika **EPSON Status Monitor 3** tidak aktif, klik **Pengaturan Tambahan** pada tab **Pemeliharaan**, lalu pilih **Aktifkan EPSON Status Monitor 3**.*

Informasi Terkait

➡ "Mengakses Driver Printer" pada halaman 26

Memeriksa Status Printer — Mac OS

1. Pilih **Preferensi Sistem** dari menu  > **Pencetak & Pemindai** (atau **Cetak & Pindai**, **Cetak & Faks**), kemudian pilih printer.
2. Klik **Opsi & Persediaan** > **Kegunaan** > **Buka Kegunaan Pencetak**.
3. Klik **EPSON Status Monitor**.

   Anda dapat memeriksa status printer, kadar tinta, dan status kesalahan.

Memeriksa Status Perangkat Lunak

Anda mungkin dapat mengatasi masalah dengan memperbarui perangkat lunak ke versi terkini. Untuk memeriksa status perangkat lunak, gunakan alat pembaruan perangkat lunak.

Informasi Terkait

➡ "Alat Pembaruan Perangkat Lunak (EPSON Software Updater)" pada halaman 76

➡ "Menginstal Aplikasi" pada halaman 76

Melepaskan Kertas Macet

Periksa pesan kesalahan yang ditampilkan di panel kontrol dan ikuti petunjuk untuk melepaskan kertas macet, termasuk sobekannya.Selanjutnya, hapus kesalahan tersebut.

Penting:

- ❏ *Lepaskan kertas macet dengan hati-hati.Melepaskan kertas dengan cara kasar dapat merusak printer.*
- ❏ *Saat melepaskan kertas yang macet, jangan memiringkan printer, meletakkannya di posisi vertikal, atau menjungkir-balikkannya; tinta bisa bocor.*

Informasi Terkait

➡ "Lampu dan Status Printer" pada halaman 14

Melepaskan Kertas Macet dari Umpan Kertas Belakang

Lepaskan kertas macet.

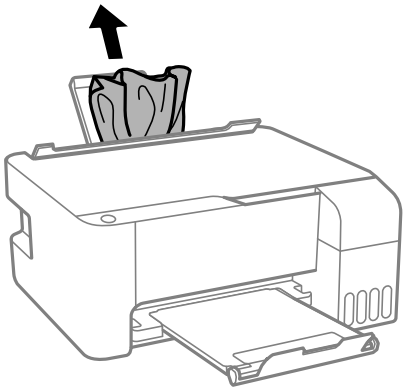

Melepaskan Kertas Macet dari dalam Printer

Perhatian:

Jangan pernah menyentuh tombol di panel kontrol saat tangan Anda berada di dalam printer. Jika printer beroperasi, Anda mungkin saja terluka. Berhati-hatilah agar tidak menyentuh bagian yang menonjol agar Anda tidak terluka.

1. Buka penutup depan.

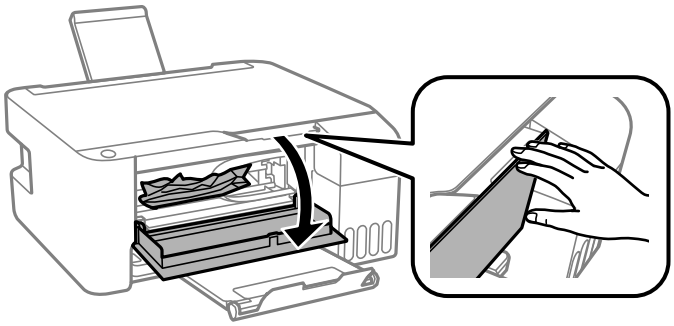

2. Lepaskan kertas macet.

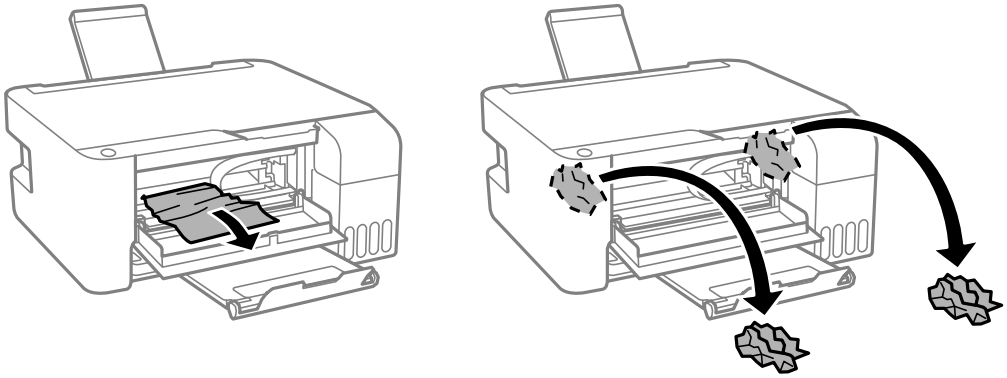

Penting:

Jangan sentuh bagian yang ditunjukkan dalam ilustrasi di dalam printer. Menyentuh bagian-bagian tersebut dapat menyebabkan printer tidak berfungsi.

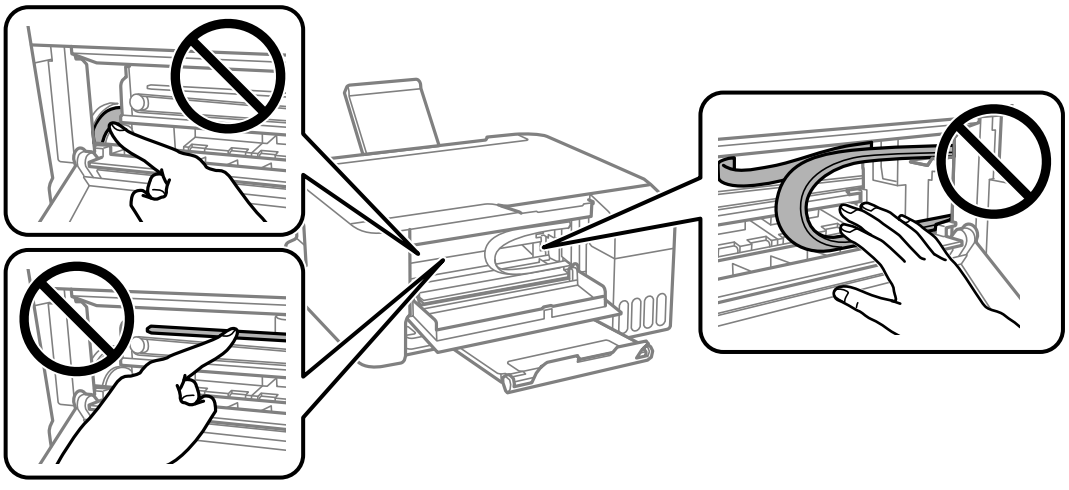

3. Tutup penutup depan.

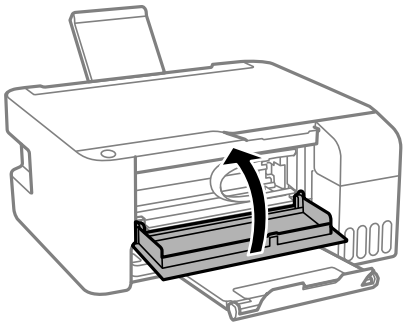

Kesalahan Kertas Macet Tidak Dapat Dihentikan

Jika kesalahan kertas macet tetap berlanjut padahal kertas sudah dikeluarkan dan daya sudah dimatikan lalu dihidupkan lagi, maka kertas mungkin masih ada di dalam printer. Masukkan kertas berukuran A4 ke umpan kertas belakang, kemudian tekan tombol atau untuk mengeluarkan kertas yang ada di dalam. Masukkan kertas dalam orientasi potret (tegak).

Jika kesalahan tetap berlanjut, hubungi dukungan Epson.

Kertas Tidak Terumpan dengan Benar

Lihat poin berikut, lalu lakukan tindakan yang sesuai untuk mengatasi masalah tersebut.

- ❏ Letakkan printer pada permukaan datar dan operasikan dalam kondisi lingkungan yang disarankan.
- ❏ Gunakan kertas yang didukung printer ini.
- ❏ Ikuti petunjuk penanganan kertas.
- ❏ Jangan masukkan lebih dari jumlah lembar maksimal yang ditetapkan untuk jenis kertas tersebut.Untuk kertas biasa, jangan masukkan lebih dari garis yang ditandai dengan simbol segitiga pada panduan tepi.
- ❏ Jangan letakkan benda di atas penahan pengumpan.

Informasi Terkait

➡ “Spesifikasi Lingkungan” pada halaman 108
➡ “Petunjuk Penanganan Kertas” pada halaman 18
➡ “Kertas yang Tersedia dan Kapasitas” pada halaman 17
➡ “Daftar Jenis Kertas” pada halaman 22

Kertas Macet

- ❏ Masukkan kertas dengan arah yang benar, lalu geser pemandu tepi hingga ke tepi kertas.
- ❏ Masukkan selembar kertas satu per satu jika Anda telah memasukkan beberapa lembar kertas.

Informasi Terkait

➡ "Melepaskan Kertas Macet" pada halaman 83

➡ "Memasukkan Kertas ke dalam Umpan Kertas Belakang" pada halaman 19

Kertas Masuk Miring

Masukkan kertas dengan arah yang benar, lalu geser pemandu tepi hingga ke tepi kertas.

Informasi Terkait

➡ "Memasukkan Kertas ke dalam Umpan Kertas Belakang" pada halaman 19

Beberapa Lembar Kertas Masuk Secara Bersamaan

❏ Masukkan satu lembar kertas pada satu waktu.

❏ Bila beberapa lembar kertas masuk secara bersamaan saat melakukan pencetakan 2 sisi, keluarkan kertas yang telah dimasukkan sebelum Anda mengisi ulang kertas.

Terjadi Masalah Kertas Habis

Bila pesan kertas habis muncul walaupun kertas sudah diisikan dalam umpan kertas belakang, isi ulang kertas di tengah umpan kertas belakang.

Masalah Daya dan Panel Kontrol

Tidak Dapat Menyalakan Daya

❏ Pastikan bahwa kabel daya terpasang dengan baik.

❏ Tahan tombol ⏻ sedikit lebih lama lagi.

Tidak Dapat Mematikan Daya

Tahan tombol ⏻ sedikit lebih lama lagi. Jika Anda masih tidak bisa mematikan printer, cabut kabel daya. Untuk mencegah kepala cetak menjadi kering, nyalakan dan matikan printer dengan menekan tombol ⏻.

Daya Mati Secara Otomatis

❏ Windows

Klik **Informasi Printer dan Pilihan** di tab **Pemeliharaan** pada driver printer.

❏ Nonaktifkan pengaturan **Nonaktifkan Jika Tidak Aktif** dan **Nonaktifkan Jika Terputus**.

❏ Nonaktifkan pengaturan **Timer Penonaktifan**.

❏ Mac OS

Pilih **Preferensi Sistem** dari menu > **Pencetak & Pemindai** (atau **Cetak & Pindai**, **Cetak & Faks**), kemudian pilih printer.Klik **Opsi & Persediaan** > **Utilitas** > **Buka Utilitas Printer**, lalu klik **Pengaturan Printer**.

❏ Nonaktifkan pengaturan **Nonaktifkan Jika Tidak Aktif** dan **Nonaktifkan Jika Terputus**.

❏ Nonaktifkan pengaturan **Timer Penonaktifan**.

Catatan:
*Produk Anda mungkin dilengkapi fitur **Timer Penonaktifan** atau **Nonaktifkan Jika Tidak Aktif** dan **Nonaktifkan Jika Terputus**, tergantung pada lokasi pembelian.*

Tidak Bisa Mencetak dari Komputer

Memeriksa Koneksi (USB)

❏ Hubungkan kabel USB ke printer dan komputer dengan benar.

❏ Jika Anda menggunakan hub USB, coba hubungkan printer langsung ke komputer.

❏ Jika kabel USB tidak bisa dikenali, ganti port, atau ganti kabel USB.

❏ Jika printer tidak dapat mencetak menggunakan koneksi USB, cobalah langkah berikut.

Cabut kabel USB dari komputer. Klik kanan pada ikon printer yang ditampilkan di komputer, lalu pilih **Lepas Perangkat**. Selanjutnya, hubungkan kabel USB ke komputer dan lakukan pencetakan uji coba.

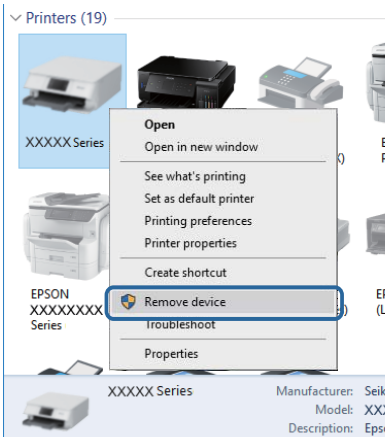

Memeriksa Perangkat Lunak dan Data

❏ Pastikan driver printer Epson asli terinstal.Jika driver printer Epson asli tidak terinstal, fungsi yang disediakan terbatas.Sebaiknya gunakan driver printer Epson asli.Lihat tautan informasi di bawah untuk keterangan detail.

❏ Jika Anda mencetak gambar dengan ukuran data besar, komputer mungkin akan kehabisan memori.Cetak gambar dengan resolusi yang lebih rendah atau ukuran yang lebih kecil.

Informasi Terkait

➡ "Memeriksa Driver Printer Epson Asli" pada halaman 88

➡ "Menginstal Aplikasi" pada halaman 76

Memeriksa Driver Printer Epson Asli

Anda dapat memeriksa apakah driver printer Epson asli diinstal di komputer Anda, dengan salah satu cara berikut ini.

Windows

Pilih **Panel Kontrol** > **Lihat perangkat dan printer** (**Printer**, **Printer dan Faks**), kemudian lakukan langkah berikut untuk membuka jendela properti server printer.

❏ Windows 10/Windows 8.1/Windows 8/Windows 7/Windows Server 2016/Windows Server 2012 R2/Windows Server 2012/Windows Server 2008 R2

Klik ikon printer, lalu klik **Properti server printer** di bagian atas jendela.

❏ Windows Vista/Windows Server 2008

Klik kanan ikon folder **Printer**, kemudian klik **Jalankan sebagai administrator** > **Properti Server**.

❏ Windows XP/Windows Server 2003 R2/Windows Server 2003

Dari menu **File**, pilih **Properti Server**.

Klik tab **Driver**.Jika nama printer Anda tercantum di daftar, artinya driver printer Epson asli terinstal di komputer Anda.

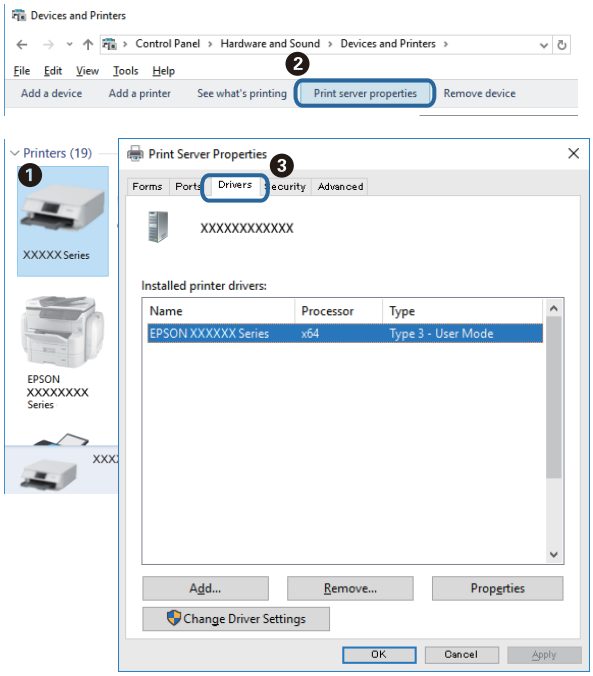

Mac OS

Pilih **Preferensi Sistem** dari menu > **Pencetak & Pemindai** (atau **Cetak & Pindai**, **Cetak & Faks**), kemudian pilih printer.Klik **Opsi & Persediaan**, dan jika tab **Opsi** dan tab **Utilitas** ditampilkan di jendela, artinya driver printer Epson asli terinstal di komputer Anda.



Informasi Terkait

➡ "Menginstal Aplikasi" pada halaman 76

Memeriksa Status Printer dari Komputer (Windows)

Klik **Antrean Cetak** di tab **Pemeliharaan** pada driver printer, lalu periksa hal-hal berikut.

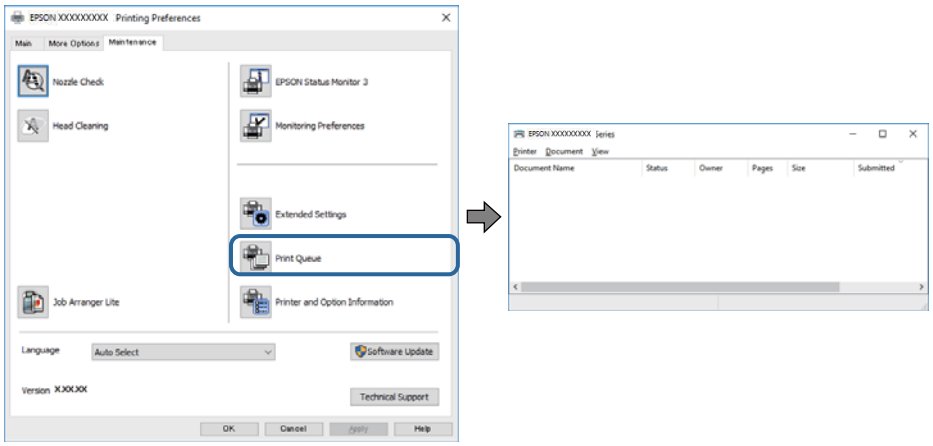

❏ Periksa apakah ada pekerjaan cetak yang tertunda.

Jika masih ada data yang tidak diperlukan, pilih **Batalkan semua dokumen** dari menu **Printer**.

❏ Pastikan printer tidak berada dalam keadaan offline atau tertunda.

Jika printer berada dalam keadaan offline atau tertunda, hapus pengaturan offline atau tertunda dari menu **Printer** menu.

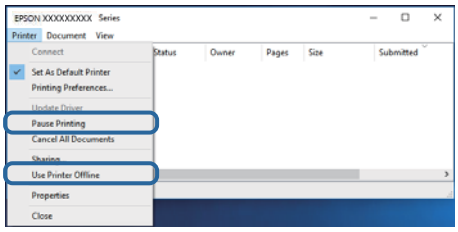

❏ Pastikan printer dipilih sebagai printer default dari menu **Printer** (akan ada tanda centang pada item menu tersebut).

Jika printer tidak dipilih sebagai printer default, tetapkan printer sebagai printer default. Jika ada beberapa ikon dalam **Panel Kontrol** > **Lihat perangkat dan printer** (**Printer**, **Printer dan Faks**), lihat informasi berikut untuk memilih ikon.

Contoh

Koneksi USB: EPSON XXXX Series

Jika Anda menginstal driver printer beberapa kali, mungkin sudah ada salinan driver printer yang dibuat. Jika salinan seperti “EPSON XXXX Series (copy 1)” sudah dibuatkan, klik kanan ikon driver salinan tersebut, lalu klik **Hapus Perangkat**.

❏ Pastikan port printer dipilih dengan benar dalam **Properti** > **Port** dari menu **Printer** sebagai berikut.

Pilih “**USBXXX**” untuk koneksi USB.

Memeriksa Status Printer dari Komputer (Mac OS)

Pastikan status printer bukan **Jeda**.

Pilih **Preferensi Sistem** dari menu > **Pencetak & Pemindai** (atau **Cetak & Pindai**, **Cetak & Faks**), kemudian klik dua kali pada printer.Jika printer sedang dijeda, klik **Lanjutkan** (atau **Lanjutkan Printer**).

Masalah Hasil Cetak

Hasil Cetak Tergores atau Warna hilang

- ❏ Jika Anda tidak menggunakan printer dalam waktu yang lama, nozel kepala cetak mungkin tersumbat, sehingga tinta tidak dapat keluar.Jalankan cek nozel lalu bersihkan kepala cetak bila ada nozel kepala cetak yang tersumbat.
- ❏ Jika Anda mencetak saat level tinta terlalu rendah untuk bisa dilihat di tabung tinta, isi ulang tabung tinta hingga batas atas, kemudian gunakan utilitas **Pembersihan Bertenaga** untuk mengganti tinta di dalam tabung tinta.Setelah menggunakan utilitas tersebut, lakukan pengecekan nozel untuk memastikan apakah kualitas pencetakan sudah meningkat.

Informasi Terkait

➡ “Memeriksa dan Membersihkan Kepala Cetak” pada halaman 66

➡ “Mengisi Ulang Tabung Tinta” pada halaman 62

➡ “Menjalankan Pembersihan Bertenaga” pada halaman 68

Pita atau Warna Aneh yang Muncul

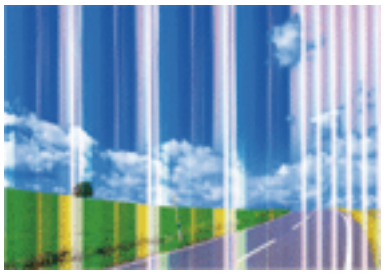

Nozel kepala cetak mungkin tersumbat. Lakukan pemeriksaan nozel untuk memeriksa apakah nozel kepala cetak tersumbat. Bersihkan kepala cetak bila ada nozel kepala cetak yang tersumbat.

Informasi Terkait

➡ “Memeriksa dan Membersihkan Kepala Cetak” pada halaman 66

Pita Berwarna Akan Muncul pada Interval Sekitar 2.5 cm

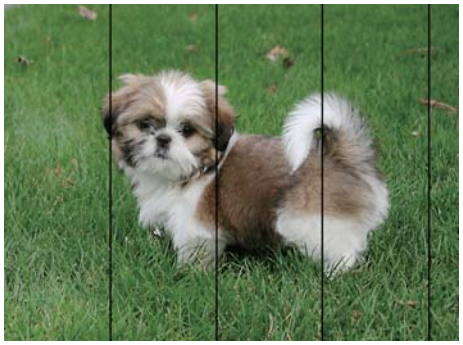

❏ Pilih pengaturan jenis kertas yang sesuai dengan jenis kertas yang dimasukkan ke dalam printer.

❏ Arahkan kepala cetak dari komputer.

❏ Sewaktu mencetak pada kertas biasa, cetak menggunakan pengaturan kualitas lebih tinggi.

Informasi Terkait

➡ "Daftar Jenis Kertas" pada halaman 22

➡ "Menyelaraskan Kepala Cetak" pada halaman 69

Hasil Cetak Pudar, Pita Vertikal, atau Ketidaksejajaran



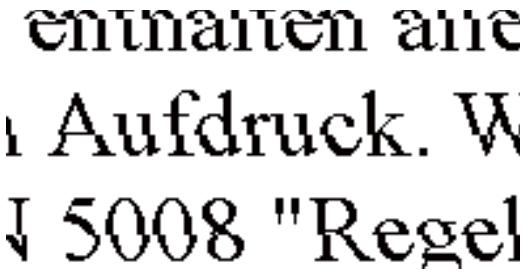

Selaraskan kepala cetak.

Informasi Terkait

➡ "Menyelaraskan Kepala Cetak" pada halaman 69

Kualitas Cetak Tidak Meningkat, Meskipun Kepala Cetak Diselaraskan

Selama pencetakan dua arah (atau kecepatan tinggi) berlangsung, kepala cetak akan mencetak sambil bergerak ke dua arah, sehingga garis vertikal mungkin menjadi tidak sejajar.Jika kualitas cetak tidak meningkat, nonaktifkan pengaturan dua arah (atau kecepatan tinggi).Menonaktifkan pengaturan ini dapat memperlambat kecepatan cetak.

❏ Windows

Hapus **Kecepatan Tinggi** pada tab driver printer **Pilihan Lainnya**.

❏ Mac OS

Pilih **Preferensi Sistem** dari menu  > **Pencetak & Pemindai** (atau **Cetak & Pindai**, **Cetak & Faks**), kemudian pilih printer.Klik **Opsi & Persediaan** > **Opsi** (atau **Driver**).Pilih **Tidak Aktif** dalam pengaturan **Pencetakan Berkecepatan Tinggi**.

Kualitas Hasil Cetak Buruk

Periksa hal-hal berikut ini jika kualitas hasil cetak buruk karena pudar, muncul pita, warna yang hilang, warna yang luntur, dan ketidaksejajaran pada hasil cetak.

Memeriksa printer

❏ Pastikan pengisian tinta sebelumnya sudah selesai dengan sempurna.

❏ Isi ulang tabung tinta jika level tinta berada di bawah garis batas bawah.

❏ Jalankan cek nozel lalu bersihkan kepala cetak bila ada nozel kepala cetak yang tersumbat.

❏ Selaraskan kepala cetak.

Memeriksa kertas

❏ Gunakan kertas yang didukung printer ini.

❏ Jangan mencetak di atas kertas yang lembap, rusak, atau terlalu tua.

❏ Jika kertas tergulung atau amplop menggelembung, ratakan terlebih dahulu.

❏ Jangan tumpuk kertas yang baru selesai dicetak.

❏ Keringkan hasil cetak sepenuhnya sebelum mengarsipkan atau menampilkannya.Saat mengeringkan hasil cetak, hindari cahaya matahari langsung, jangan gunakan pengering rambut, dan jangan menyentuh sisi kertas yang dicetak.

❏ Saat mencetak gambar atau foto, Epson menyarankan penggunaan kertas Epson asli dibandingkan kertas biasa.Lakukan pencetakan di sisi cetak dari kertas Epson asli.

Memeriksa pengaturan cetak

❏ Pilih pengaturan jenis kertas yang sesuai dengan jenis kertas yang dimasukkan ke dalam printer.

❏ Cetak menggunakan pengaturan kualitas yang lebih tinggi.

Memeriksa botol tinta

❏ Gunakan botol tinta dengan kode bagian yang benar untuk printer ini.

❏ Epson menyarankan penggunaan botol tinta sebelum tanggal yang tercetak pada kemasan.

❏ Gunakan botol tinta asli Epson.Produk ini dirancang untuk menyesuaikan warna berdasarkan penggunaan botol tinta asli Epson.Penggunaan botol tinta tidak asli dapat menyebabkan penurunan kualitas pencetakan.

Informasi Terkait

➡ “Memeriksa dan Membersihkan Kepala Cetak” pada halaman 66

➡ “Menyelaraskan Kepala Cetak” pada halaman 69

➡ “Kertas yang Tersedia dan Kapasitas” pada halaman 17

➡ “Daftar Jenis Kertas” pada halaman 22

➡ “Petunjuk Penanganan Kertas” pada halaman 18

Kertas Tercoreng atau Terkikis

❏ Jika muncul cacat penjaluran horizontal atau bagian atas atau bawah kertas tercoreng, masukkan kertas dengan arah yang benar lalu geser panduan tepi ke tepi kertas.

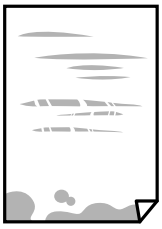

❏ Jika muncul cacat penjaluran vertikal atau kertas tercoreng, bersihkan jalur kertas.



❏ Letakkan kertas pada permukaan yang datar untuk memeriksa apakah kertas berlekuk. Jika iya, ratakan.

❏ Saat mencetak manual 2 sisi, pastikan tinta benar-benar kering sebelum mengisi ulang kertas.

Informasi Terkait

➡ “Memasukkan Kertas ke dalam Umpan Kertas Belakang” pada halaman 19

➡ “Membersihkan Jalur Kertas karena Noda Tinta” pada halaman 70

Foto yang Dicetak Terasa Lengket

Anda mungkin mencetak di sisi yang salah pada kertas foto. Pastikan Anda mencetak di sisi yang dapat dicetak.

Saat mencetak pada sisi kertas foto yang salah, Anda perlu membersihkan jalur kertas.

Informasi Terkait

➡ “Membersihkan Jalur Kertas karena Noda Tinta” pada halaman 70

Gambar atau Foto Dicetak dalam Warna Tidak Terduga

Saat mencetak dari driver printer Windows, pengaturan penyesuaian foto otomatis Epson akan diterapkan secara default bergantung pada tipe kertas. Coba mengubah pengaturan.

Pada tab **Pilihan Lainnya**, pilih **Kustom** pada **Koreksi Warna**, lalu klik **Lanjutan**. Ubah pengaturan **Koreksi Pemandangan** dari **Koreksi Otomatis** ke opsi lain. Apabila mengubah pengaturan tidak bekerja, gunakan metode koreksi warna selain **PhotoEnhance** pada **Manajemen Warna**.

Informasi Terkait

➡ “Menyesuaikan Warna Pencetakan” pada halaman 40

Tidak Bisa Mencetak Tanpa Margin

Lakukan pengaturan tanpa bingkai dalam pengaturan cetak. Jika Anda memilih jenis kertas yang tidak mendukung pencetakan tanpa bingkai, Anda tidak dapat memilih **Tanpa Tepi**. Pilih jenis kertas yang mendukung pencetakan tanpa bingkai.

Tepi Gambar Terpotong Saat Pencetakan Tanpa Bingkai

Bila Anda melakukan pencetakan tanpa bingkai, gambar yang dicetak akan sedikit diperbesar dan daerah yang menonjol keluar akan dipotong.Pilih pengaturan pembesaran yang lebih kecil.

❏ Windows

Klik **Pengaturan** di sebelah kotak centang **Tanpa Tepi** pada tab **Utama** dalam pengandar pencetak, kemudian ubah pengaturannya.

❏ Mac OS

Ubah pengaturan **Ekspansi** dari menu **Pengaturan Cetak** dalam dialog cetak.

Posisi, Ukuran, atau Margin Hasil Cetak Tidak Benar

❏ Masukkan kertas dengan arah yang benar, lalu geser pemandu tepi hingga ke tepi kertas.

❏ Saat meletakkan dokumen asli pada kaca pemindai, cocokkan ujung dokumen asli dengan ujung yang ditandai simbol di bingkai kaca pemindai. Jika pinggiran salinan terpotong, geser dokumen asli sedikit menjauh dari ujung.

❏ Saat meletakkan dokumen asli pada kaca pemindai, bersihkan kaca pemindai dan penutup dokumen. Jika ada debu atau kotoran di kaca, daerah penyalinan mungkin akan diperbesar untuk mencakup debu atau kotoran tersebut, dan menyebabkan posisi pencetakan yang salah atau gambar yang terlalu kecil.

❏ Pilih pengaturan ukuran kertas yang sesuai.

❏ Sesuaikan pengaturan margin dalam aplikasi sehingga masuk dalam daerah pencetakan.

Informasi Terkait

➡ “Memasukkan Kertas ke dalam Umpan Kertas Belakang” pada halaman 19

➡ “Meletakkan Dokumen Asli di Kaca Pemindai” pada halaman 22

➡ “Membersihkan Kaca Pemindai” pada halaman 70

➡ “Area Cetak” pada halaman 105

Karakter Hasil Cetak Salah atau Tidak Beraturan

❏ Hubungkan kabel USB ke printer dan komputer dengan benar.

❏ Hentikan semua pekerjaan cetak yang tertunda.

❏ Jangan menjalankan mode **Hibernasi** atau mode **Tidur** pada komputer secara manual saat melakukan pencetakan. Beberapa lembar teks tidak beraturan mungkin akan dicetak saat Anda mulai menjalankan komputer lagi.

❏ Jika Anda menggunakan driver printer yang digunakan sebelumnya, karakter yang tercetak mungkin tidak beraturan. Pastikan driver printer yang Anda gunakan adalah driver printer yang diperuntukkan bagi printer ini. Periksa nama printer di bagian atas jendela driver printer.

Gambar Hasil Cetak Terbalik

Hapus semua pengaturan citra cermin di pengandar pencetak atau dalam aplikasi.

❏ Windows

Hapus **Gambar Cermin** pada tab driver printer **Pilihan Lainnya**.

❏ Mac OS

Hapus **Gambar Cermin** dari menu **Pengaturan Cetak** dalam dialog cetak.

Pola Seperti Mozaik pada Hasil Cetak

Saat mencetak gambar atau foto, lakukan pencetakan dengan data resolusi tinggi. Gambar dari situs web biasanya memiliki resolusi rendah walaupun tampaknya cukup baik di layar, sehingga kualitas cetak mungkin menurun.

Warna Tidak Merata, Coretan, Bintik-bintik, atau Garis Lurus Muncul pada Gambar Hasil Salinan

❏ Bersihkan jalur kertas.

❏ Bersihkan kaca pemindai.

❏ Jangan menekan dokumen asli atau penutup dokumen terlalu keras saat Anda meletakkan dokumen asli pada kaca pemindai.

Informasi Terkait

➡ “Membersihkan Jalur Kertas karena Noda Tinta” pada halaman 70

➡ “Membersihkan Kaca Pemindai” pada halaman 70

Pola Moiré (Garis-garis Bersilang) Muncul pada Hasil Cetakan

Letakkan dokumen asli dengan sudut yang sedikit berbeda.

Pita Muncul pada Gambar Salinan

Jika Anda menekan tombol ⓥ dan tombol ◇ atau tombol ◇ secara bersamaan, printer akan menyalin dalam mode draf dan pita mungkin muncul pada hasil cetak.

Gambar di Sisi Sebaliknya pada Dokumen Asli Muncul dalam Hasil Pindaian

Untuk dokumen asli yang tipis, taruh dokumen asli pada kaca pemindai kemudian letakkan selembar kertas hitam di atasnya.

Masalah Hasil Cetak Tidak Bisa Diatasi

Jika Anda sudah mencoba semua solusi yang diberikan dan masih belum bisa mengatasi masalah, cobalah untuk menghapus instalan dan menginstal ulang pengandar pencetak.

Informasi Terkait

➡ “Menghapus Instalasi Aplikasi” pada halaman 77

➡ “Menginstal Aplikasi” pada halaman 76

Masalah Lain dalam Pencetakan

Pencetakan Terlalu Lambat

❏ Tutup aplikasi yang tidak diperlukan.

❏ Turunkan pengaturan kualitas.Pencetakan kualitas tinggi akan menurunkan kecepatan cetak.

❏ Aktifkan pengaturan dua arah (bidirectional) atau kecepatan tinggi (high speed).Bila pengaturan ini diaktifkan, kepala cetak akan mencetak sambil bergerak ke dua arah, sehingga kecepatan cetak bertambah.

❏ Windows

Pilih **Kecepatan Tinggi** di tab **Pilihan Lainnya** pada driver printer.

❏ Mac OS

Pilih **Preferensi Sistem** dari menu > **Pencetak & Pemindai** (atau **Cetak & Pindai**, **Cetak & Faks**), kemudian pilih printer.Klik **Opsi & Persediaan** > **Opsi** (atau **Driver**).Pilih **Aktif** dalam pengaturan **Pencetakan Berkecepatan Tinggi**.

❏ Nonaktifkan mode senyap.Fitur ini menurunkan kecepatan cetak.

❏ Windows

Pilih **Tidak Aktif** dalam pengaturan **Mode Tenang** di tab **Utama** dalam driver printer.

❏ Mac OS

Pilih **Preferensi Sistem** dari menu > **Pencetak & Pemindai** (atau **Cetak & Pindai**, **Cetak & Faks**), kemudian pilih printer.Klik **Opsi & Persediaan** > **Opsi** (atau **Driver**).Pilih **Tidak Aktif** dalam pengaturan **Mode Tenang**.

Pencetakan atau Penyalinan Melambat Secara Dramatis Saat Melakukan Pencetakan Terus Menerus

Pencetakan atau penyalinan melambat untuk mencegah agar mekanisme printer tidak terlalu panas dan rusak. Namun, Anda tetap dapat melanjutkan pengoperasian. Untuk kembali ke kecepatan normal, biarkan printer selama sekurang-kurangnya 30 menit. Kecepatan tidak akan kembali normal jika printer dalam keadaan mati.

Tidak Dapat Memulai Pemindaian

❏ Hubungkan kabel USB ke printer dan komputer dengan benar. Jika Anda menggunakan hub USB, coba hubungkan printer langsung ke komputer.

❏ Pastikan printer (pemindai) yang benar dipilih pada Epson Scan 2.

Periksa apakah printer dikenali atau tidak ketika menggunakan Windows

Pada Windows, pastikan printer (pemindai) ditampilkan di **Pemindai dan Kamera**. Printer (scanner) akan ditampilkan sebagai "EPSON XXXXX (nama printer)". Jika printer (pemindai) tidak ditampilkan, hapus instalasi lalu instal ulang Epson Scan 2. Lihat bagian berikut ini untuk masuk ke **Pemindai dan Kamera**.

❏ Windows 10

Klik kanan tombol mulai atau tekan dan tahan tombol tersebut. Pilih **Panel Kontrol**, masukkan "Pemindai dan Kamera" di kolom pencarian, klik **Tampilkan pemindai dan kamera**, lalu periksa apakah printer sudah ditampilkan.

❏ Windows 8.1/Windows 8/Windows Server 2012 R2/Windows Server 2012

Pilih **Desktop** > **Pengaturan** > **Panel Kontrol**, masukkan "Pemindai dan Kamera" di kolom pencarian, klik **Tampilkan pemindai dan kamera**, lalu periksa apakah printer sudah ditampilkan.

❏ Windows 7/Windows Server 2008 R2

Klik tombol mulai dan pilih **Panel Kontrol**, masukkan "Pemindai dan Kamera" di kolom pencarian, klik **Tampilkan pemindai dan kamera**, lalu periksa apakah printer sudah ditampilkan.

❏ Windows Vista/Windows Server 2008

Klik tombol mulai, pilih **Panel Kontrol** > **Perangkat Keras dan Suara** > **Pemindai dan Kamera**, lalu periksa apakah printer sudah ditampilkan.

❏ Windows XP/Windows Server 2003 R2/Windows Server 2003

Klik tombol mulai, pilih **Panel Kontrol** > **Printer dan Perangkat Keras Lain** > **Pemindai dan Kamera**, lalu periksa apakah printer sudah ditampilkan.

Informasi Terkait

➡ "Menghapus Instalasi Aplikasi" pada halaman 77

➡ "Menginstal Aplikasi" pada halaman 76

Tidak Dapat Memulai Pemindaian Saat Menggunakan Panel Kontrol

❏ Pastikan Epson Scan 2 dan Epson Event Manager telah diinstal dengan benar.

❏ Periksa pengaturan pemindaian yang ada dalam Epson Event Manager.

Informasi Terkait

➡ “Aplikasi untuk Memindai Dokumen dan Gambar (Epson Scan 2)” pada halaman 73

➡ “Aplikasi untuk Mengatur Operasi Pemindaian dari Panel Kontrol (Epson Event Manager)” pada halaman 73

Masalah pada Gambar Hasil Pindaian

Warna Tidak Rata, Kotor, Noda, dan sebagainya Muncul saat Memindai dari Kaca Pemindai

❏ Bersihkan kaca pemindai.

❏ Hilangkan noda atau kotoran apa pun yang melekat pada dokumen asli.

❏ Jangan terlalu menekan dokumen asli atau sampul dokumen. Dokumen asli yang ditekan dengan kuat dapat mengakibatkan hasil pindai buram, tercoreng, dan bernoda.

Informasi Terkait

➡ “Membersihkan Kaca Pemindai” pada halaman 70

Kualitas Gambar Kasar

❏ Atur **Mode** di Epson Scan 2 sesuai dengan dokumen asli yang ingin Anda pindai. Pindai menggunakan pengaturan untuk dokumen dalam **Mode Dokumen**, dan pengaturan untuk foto dalam **Mode Foto**.

❏ Di Epson Scan 2, sesuaikan gambar menggunakan item di tab **Pengaturan Tingkat Lanjutan**, lalu pindai.

❏ Jika resolusi rendah, coba naikkan resolusi lalu pindai.

Informasi Terkait

➡ “Memindai Menggunakan Epson Scan 2” pada halaman 52

Offset Muncul pada Latar Belakang Gambar

Gambar di belakang dokumen asli mungkin muncul di gambar pindaian.

❏ Di Epson Scan 2, pilih tab **Pengaturan Tingkat Lanjutan**, lalu sesuaikan **Kecerahan**.

Fitur ini mungkin tidak tersedia, tergantung pengaturan pada tab **Pengaturan Utama** > **Jenis Gambar** atau pengaturan lain pada tab **Pengaturan Tingkat Lanjutan**.

❏ Dalam **Mode Dokumen** pada Epson Scan 2, pilih tab **Pengaturan Tingkat Lanjutan**, lalu **Pilihan Gambar** > **Penyempurnaan Teks**.

❏ Saat memindai dari kaca scanner, taruh kertas hitam atau alas meja di atas dokumen asli.

Informasi Terkait

➡ “Meletakkan Dokumen Asli di Kaca Pemindai” pada halaman 22

➡ “Memindai Menggunakan Epson Scan 2” pada halaman 52

Teks Kabur

❏ Dalam **Mode Dokumen** pada Epson Scan 2, pilih tab **Pengaturan Tingkat Lanjutan**, lalu **Pilihan Gambar** > **Penyempurnaan Teks**.

❏ Pilih **Mode Dokumen** sebagai **Mode** di Epson Scan 2. Pindai menggunakan pengaturan untuk dokumen dalam **Mode Dokumen**.

❏ Dalam **Mode Dokumen** pada Epson Scan 2, saat **Jenis Gambar** pada tab **Pengaturan Utama** diatur ke **Hitam Putih**, sesuaikan **Batas** pada tab **Pengaturan Tingkat Lanjutan**. Saat Anda menaikkan **Batas**, area warna hitam menjadi lebih besar.

❏ Jika resolusi rendah, coba naikkan resolusi lalu pindai.

Informasi Terkait

➡ "Memindai Dokumen (Mode Dokumen)" pada halaman 52

Pola Moiré (Bayangan Seperti Jaring) Muncul

Jika dokumen asli adalah dokumen cetak, pola moiré (bayangan seperti jaring) dapat muncul pada gambar yang dipindai.

❏ Pada tab **Pengaturan Tingkat Lanjutan** Epson Scan 2, tetapkan **Menghilangkan pola moire**.



❏ Ubah resolusi, lalu pindai ulang.

Informasi Terkait

➡ "Memindai Menggunakan Epson Scan 2" pada halaman 52

Tidak Dapat Memindai Area yang Tepat di Kaca Scanner

❏ Pastikan dokumen asli ditempatkan dengan benar terhadap tanda lurus.

❏ Jika bagian tepi gambar pindaian hilang, geser dokumen asli sedikit menjauh dari bagian tepi kaca scanner.

❏ Saat menempatkan banyak dokumen asli di atas kaca scanner, pastikan ada celah setidaknya 20 mm (0,79 inci) di antara dokumen-dokumen asli tersebut.

Informasi Terkait

➡ "Meletakkan Dokumen Asli di Kaca Pemindai" pada halaman 22

Tidak Dapat Melakukan Pratinjau Gambar kecil

❏ Sewaktu meletakkan beberapa dokumen asli pada kaca pemindai, pastikan ada jarak sekurang-kurangnya 20 mm (0,79 inci) antara dokumen-dokumen asli tersebut.

❏ Pastikan posisi dokumen asli sudah lurus.

❏ Tergantung dokumen aslinya, pratinjau mungkin tidak dapat ditayangkan dalam **Gambar kecil**. Jika ini yang terjadi, hilangkan tanda centang pada kotak **Gambar kecil** di atas jendela pratinjau untuk menampilkan seluruh area pemindaian, kemudian buatlah tanda secara manual.

Informasi Terkait

➡ "Memindai Foto atau Gambar (Mode Foto)" pada halaman 55

Teks Tidak Dikenali Dengan Benar saat Menyimpan sebagai PDF yang dapat dicari

❏ Pada jendela **Pilihan Format Gambar** di Epson Scan 2, pastikan bahwa **Bahasa Teks** sudah diatur dengan benar pada tab **Teks**.

❏ Pastikan bahwa dokumen asli ditempatkan dengan lurus.

❏ Gunakan dokumen asli dengan teks yang jelas. Pengenalan teks mungkin menurun untuk jenis-jenis dokumen asli berikut.

  ❏ Dokumen asli yang telah disalin/difotokopi beberapa kali

  ❏ Dokumen asli yang diterima melalui fax (dengan resolusi rendah)

  ❏ Dokumen asli di mana jarak antar-huruf atau jarak antar-baris terlalu kecil

  ❏ Dokumen asli dengan garis berpola atau bergaris bawah pada teksnya

  ❏ Dokumen asli dengan teks tulisan tangan

  ❏ Dokumen asli dengan lipatan atau kerutan

❏ Dalam **Mode Dokumen** pada Epson Scan 2, saat **Jenis Gambar** pada tab **Pengaturan Utama** diatur ke **Hitam Putih**, sesuaikan **Batas** pada tab **Pengaturan Tingkat Lanjutan**. Saat Anda menaikkan **Batas**, warna hitam menjadi lebih kuat.

❏ Dalam **Mode Dokumen** pada Epson Scan 2, pilih tab **Pengaturan Tingkat Lanjutan**, lalu **Pilihan Gambar** > **Penyempurnaan Teks**.

Informasi Terkait

➡ "Memindai Dokumen (Mode Dokumen)" pada halaman 52

Tidak Dapat Memecahkan Masalah pada Gambar Pindaian

Jika Anda sudah mencoba semua solusi dan masalah belum terpecahkan, inisialisasi pengaturan Epson Scan 2 menggunakan Epson Scan 2 Utility.

Catatan:
Epson Scan 2 Utility adalah aplikasi yang disertakan bersama Epson Scan 2.

1. Jalankan Epson Scan 2 Utility.
   - ❏ Windows 10/Windows Server 2016

     Klik tombol start, lalu pilih **EPSON** > **Epson Scan 2 Utility**.
   - ❏ Windows 8.1/Windows 8/Windows Server 2012 R2/Windows Server 2012

     Masukkan nama aplikasi dalam kolom pencarian, lalu pilih ikon yang ditampilkan.
   - ❏ Windows 7/Windows Vista/Windows XP/Windows Server 2008 R2/Windows Server 2008/Windows Server 2003 R2/Windows Server 2003

     Klik tombol start, lalu pilih **Semua Program** atau **Program** > **EPSON** > **Epson Scan 2** > **Epson Scan 2 Utility**.
   - ❏ Mac OS

     Pilih **Buka** > **Aplikasi** > **Epson Software** > **Epson Scan 2 Utility**.
2. Pilih tab **Lainnya**.
3. Klik **Atur ulang**.

   Catatan:
   Jika inisialisasi tidak memecahkan masalah, hapus instalasi dan instal ulang Epson Scan 2.

Informasi Terkait

➡ "Menghapus Instalasi Aplikasi" pada halaman 77

➡ "Menginstal Aplikasi" pada halaman 76

Masalah Lain dalam Pemindaian

Pemindaian Terlalu Lambat

Turunkan resolusi.

Informasi Terkait

➡ "Memindai Menggunakan Epson Scan 2" pada halaman 52

Pemindaian Melambat Secara Dramatis Saat Melakukan Pemindaian Terus Menerus

Pemindaian melambat untuk mencegah agar mekanisme printer tidak terlalu panas dan rusak. Namun, Anda tetap dapat melanjutkan pemindaian. Untuk kembali ke kecepatan pemindaian normal, biarkan printer selama sekurang-kurangnya 30 menit. Kecepatan pemindaian tidak akan kembali normal jika printer dalam keadaan mati.

Pemindaian Berhenti Saat Memindai ke PDF/Multi-TIFF

❏ Saat pemindaian dengan Epson Scan 2, Anda bisa memindai secara terus menerus hingga maksimal 999 lembar dalam format PDF dan hingga maksimal 200 lembar dalam format Multi-TIFF.

❏ Saat melakukan pemindaian dalam jumlah besar, kami sarankan Anda melakukan pemindaian dalam warna hitam dan putih.

❏ Tambah ruang kosong di cakram keras komputer. Pemindaian akan dihentikan bila ruang kosong tidak mencukupi.

❏ Cobalah melakukan pemindaian dengan resolusi yang lebih rendah. Pemindaian akan dihentikan bila ukuran data total mencapai batasnya.

Informasi Terkait

➡ "Memindai Menggunakan Epson Scan 2" pada halaman 52

Masalah Lain

Sengatan Listrik Ringan Saat Menyentuh Printer

Jika ada banyak perangkat yang terhubung dengan komputer, Anda mungkin akan merasakan sedikit sengatan listrik saat menyentuh printer. Pasang kabel ground di komputer yang terhubung dengan printer.

Suara Printer Terlalu Keras

Jika suara printer terlalu keras, aktifkan **Mode Tenang**. Mengaktifkan fitur ini dapat mengurangi kecepatan mencetak.

❏ Pengandar pencetak Windows

Pilih **Aktif** dalam pengaturan **Mode Tenang** di tab **Utama**.

❏ Pengandar pencetak Mac OS

Pilih **Preferensi Sistem** dari menu > **Pencetak & Pemindai** (atau **Cetak & Pindai**, **Cetak & Faks**), kemudian pilih printer. Klik **Opsi & Persediaan** > **Opsi** (atau **Driver**). Pilih **Aktif** dalam pengaturan **Mode Tenang**.

Aplikasi Terblokir oleh Firewall (Hanya untuk Windows)

Tambahkan aplikasi ke daftar program yang diizinkan Firewall Windows di pengaturan keamanan dalam **Panel Kontrol**.

Tinta Tumpah

❏ Jika tinta menempel di area sekitar tabung, bersihkan dengan kain bersih dan lembut atau pentol kapas.

❏ Jika tinta tumpah ke meja atau lantai, segara bersihkan.Jika tinta sudah kering, nodanya akan sulit dihilangkan.Agar noda tidak menyebar, serap tinta dengan kain kering, kemudian lap dengan kain lembap.

❏ Jika tinta mengenai tangan Anda, cuci dengan air dan sabun.

Lampiran

Spesifikasi Teknis

Spesifikasi Printer

Penempatan Nozel Kepala Cetak		Nozel tinta hitam: 180 Nozel tinta berwarna: 59 untuk setiap warna
Berat Kertas*	Kertas Biasa	64 hingga 90 g/m² (17 hingga 24 lb)
	Amplop	Amplop #10, DL, C6: 75 hingga 90 g/m² (20 hingga 24 lb)

* Bahkan ketika ketebalan kertas berada di dalam rentang ini, kertas mungkin tidak terumpankan ke dalam printer atau kualitas printer mungkin berkurang sesuai dengan sifat atau kualitas kertas.

Area Cetak

Area yang Dapat Dicetak untuk Lembar Tunggal

Kualitas cetak mungkin berkurang di area berarsir karena mekanisme printer.

Mencetak dengan batas tepi

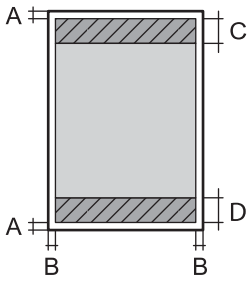

A	3.0 mm (0.12 inci)
B	3.0 mm (0.12 inci)
C	41.0 mm (1.61 inci)
D	37.0 mm (1.46 inci)

Pencetakan tanpa bingkai

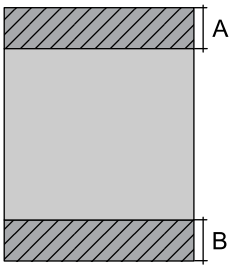

A	44.0 mm (1.73 inci)
B	40.0 mm (1.57 inci)

Area yang Dapat Dicetak untuk Amplop

Kualitas cetak mungkin berkurang di area berarsir karena mekanisme printer.

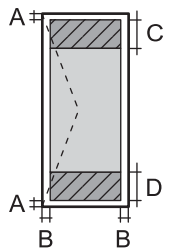	A	3.0 mm (0.12 in.)
	B	5.0 mm (0.20 in.)
	C	18.0 mm (0.71 in.)
	D	41.0 mm (1.61 in.)

Spesifikasi Pemindai

Jenis Pemindai	Alas datar
Perangkat fotoelektrik	CIS
Ukuran Dokumen Maksimum	216×297 mm (8.5×11.7 inci) A4, Letter
Resolusi	600 dpi (pemindaian utama) 1200 dpi (pemindaian sekunder)
Kedalaman Warna	Warna ❏ 48 bits per piksel internal (16 bits per piksel per warna internal) ❏ 24 bits per piksel eksternal (8 bits per piksel per warna eksternal) Grayscale ❏ 16 bits per piksel internal ❏ 8 bits per piksel eksternal Hitam putih ❏ 16 bits per piksel internal ❏ 1 bits per piksel eksternal
Sumber Cahaya	LED

Spesifikasi Antarmuka

Untuk komputer	USB

Dimensi

Dimensi	Penyimpanan ❏ Lebar: 375 mm (14.8 inci) ❏ Kedalaman: 347 mm (13.7 inci) ❏ Tinggi: 179 mm (7.0 inci) Pencetakan ❏ Lebar: 375 mm (14.8 inci) ❏ Kedalaman: 578 mm (22.8 inci) ❏ Tinggi: 253 mm (10.0 inci)
Berat*	Kira-kira 3.9 kg (8.6 lb)

* Tanpa tinta dan kabel daya.

Spesifikasi Listrik

Model	Model 100 hingga 240 V	Model 220 hingga 240 V
Nilai Rentang Frekuensi	50 hingga 60 Hz	50 hingga 60 Hz
Ukuran Fuse	0.4 hingga 0.2 A	0.2 A
Konsumsi Daya (dengan Koneksi USB)	Penyalinan mandiri: Kira-kira 12.0 W (ISO/IEC24712) Mode Siap: Kira-kira 3.9 W Moda Tidur: Kira-kira 0.4 W Daya mati: Kira-kira 0.2 W	Penyalinan mandiri: Kira-kira 12.0 W (ISO/IEC24712) Mode Siap: Kira-kira 3.9 W Moda Tidur: Kira-kira 0.4 W Daya mati: Kira-kira 0.3 W

Catatan:

❏ *Lihat label pada printer untuk mengetahui voltase.*

❏ *Untuk para pengguna Eropa, lihat situs web berikut untuk rincian konsumsi daya.*
http://www.epson.eu/energy-consumption

Spesifikasi Lingkungan

Operasi	Gunakan printer di rentang yang ditunjukkan dalam grafik berikut. 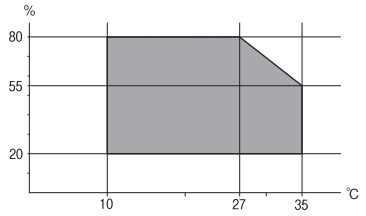 Suhu: 10 hingga 35°C (50 hingga 95°F) Kelembapan: 20 hingga 80% RH (tanpa kondensasi)
Penyimpanan	Suhu: -20 hingga 40°C (-4 hingga 104°F)* Kelembapan: 5 hingga 85% RH (tanpa kondensasi)

* Anda bisa menyimpannya selama satu bulan pada suhu 40 C (104 °F).

Spesifikasi Lingkungan untuk Botol Tinta

Suhu Penyimpanan	-20 hingga 40 °C (-4 hingga 104 °F)*
Suhu Beku	-15 °C (5 °F) Tinta akan mencair dan dapat dipergunakan setelah berada di suhu 25 °C (77 °F) selama kira-kira 2 jam.

* Anda bisa menyimpannya selama satu bulan pada suhu 40 °C (104 °F).

Kebutuhan Sistem

❏ Windows 10 (32-bit, 64-bit)/Windows 8.1 (32-bit, 64-bit)/Windows 8 (32-bit, 64-bit)/Windows 7 (32-bit, 64-bit)/Windows Vista (32-bit, 64-bit)/Windows XP SP3 atau versi terbaru (32-bit)/Windows XP Professional x64 Edition SP2 atau versi terbaru/Windows Server 2016/Windows Server 2012 R2/Windows Server 2012/Windows Server 2008 R2/Windows Server 2008/Windows Server 2003 R2/Windows Server 2003 SP2 atau versi terbaru

❏ macOS High Sierra/macOS Sierra/OS X El Capitan/OS X Yosemite/OS X Mavericks/OS X Mountain Lion/Mac OS X v10.7.x/Mac OS X v10.6.8

Catatan:

❏ *Mac OS mungkin tidak mendukung beberapa aplikasi dan fitur.*

❏ *UNIX File System (UFS) untuk Mac OS tidak didukung.*

Informasi Mengenai Peraturan

Standar dan Pengesahan untuk Model Eropa

Model berikut ini bertanda CE dan sesuai dengan semua Arahan EU yang berlaku. Untuk detail lebih lanjut, kunjungi situs web berikut untuk mengakses pernyataan lengkap tentang kesesuaian yang berisi rujukan ke Arahan tersebut dan standar yang disesuaikan yang digunakan untuk menyatakan kesesuaian.

http://www.epson.eu/conformity

C634D

Pembatasan Penyalinan

Perhatikan batasan-batasan berikut ini untuk menjamin penggunaan printer yang bertanggung jawab dan sah.

Melakukan salinan atas benda-benda berikut ini terlarang oleh hukum:

- ❏ Tagihan bank, koin, surat-surat berharga yang dikeluarkan pemerintah, surat obligasi pemerintah, dan surat berharga kota.
- ❏ Perangko yang belum terpakai, kartu pos yang telah dicap sebelumnya, dan benda pos resmi lain dengan nilai yang sah.
- ❏ Materai resmi yang dikeluarkan pemerintah, dan surat berharga yang dikeluarkan berdasarkan prosedur hukum

Berhati-hatilah saat Anda menyalin benda-benda berikut ini:

- ❏ Surat berharga swasta (sertifikat saham, surat-surat yang dapat dipindahtangankan, cek, dll.), pas bulanan, tiket konsesi, dll.
- ❏ Paspor, SIM, surat keterangan kesehatan, tanda masuk, kupon makanan, tiket, dll.

Catatan:
Menyalin benda-benda tersebut juga dapat dilarang oleh hukum.

Penggunaan bertanggung jawab atas barang-barang berhak cipta:

Printer bisa disalahgunakan dengan menyalin materi-materi berhak cipta. Kecuali Anda bertindak atas nasihat pengacara berpengetahuan luas, bertindaklah dengan penuh tanggung jawab dan rasa hormat dengan mohon izin pemilik hak cipta sebelum membuat salinan dari bahan yang dipublikasikan.

Memindahkan dan Menyimpan Printer

Bila Anda perlu menyimpan printer atau memindahkannya karena pindah rumah atau untuk perbaikan, ikuti langkah-langkah berikut untuk mengemas printer.

Penting:

❏ *Ketika menyimpan atau memindahkan printer, letakkan printer dalam kantong plastik dan lipat tertutup. Jangan memiringkan printer, meletakkannya secara vertikal, atau membaliknya; tinta bisa bocor.*

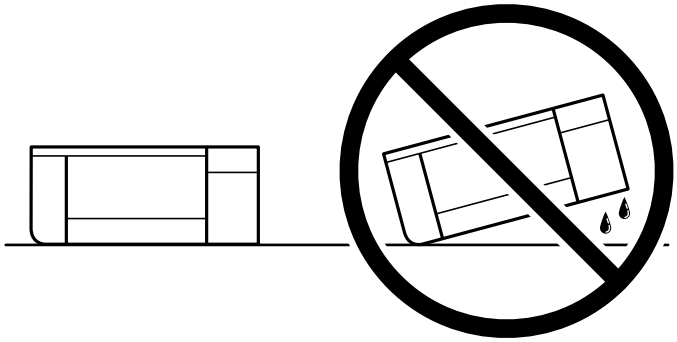

❏ *Saat menyimpan atau memindahkan botol tinta, jangan miringkan botol dan hindarkan dari goncangan atau perubahan suhu.Jika tidak, tinta mungkin akan bocor walaupun tutup botol tinta sudah dikencangkan.Pastikan untuk menjaga posisi botol tinta dalam keadaan tegak saat mengencangkan tutup, dan berhati-hatilah agar tinta tidak bocor saat Anda memindahkan botol tinta, misalnya, taruh botol di dalam tas.*

❏ *Jangan letakkan botol tinta yang terbuka di dalam kotak bersama printer.*



1. Matikan printer dengan cara menekan tombol ⏻.
2. Pastikan lampu daya dalam keadaan mati, lalu cabut kabel daya.

   Penting:

   Lepaskan kabel daya saat lampu daya dalam keadaan mati. Jika tidak, kepala cetak tidak akan kembali ke posisi awal sehingga tinta akan mengering dan printer tidak bisa melakukan pencetakan.

3. Lepaskan semua kabel seperti kabel daya dan kabel USB.
4. Keluarkan semua kertas dari printer.
5. Pastikan tidak ada dokumen asli di dalam printer.

6. Pastikan tutup tabung tinta tertutup rapat.

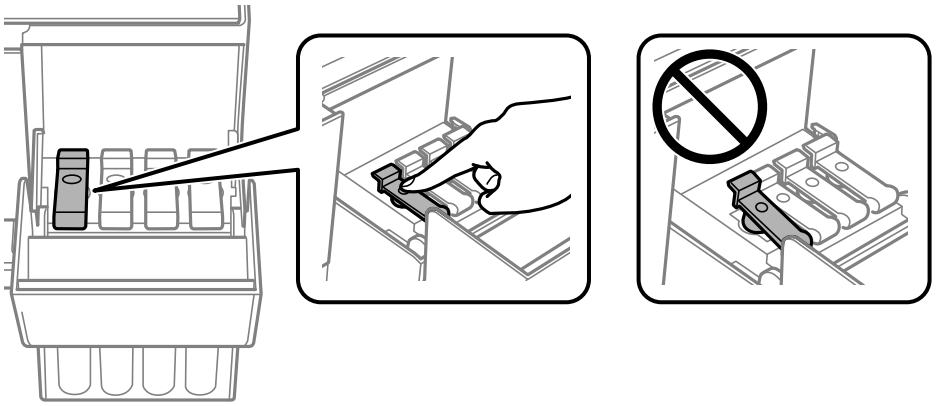

7. Tutup Penutup Tangki Tinta rapat-rapat.

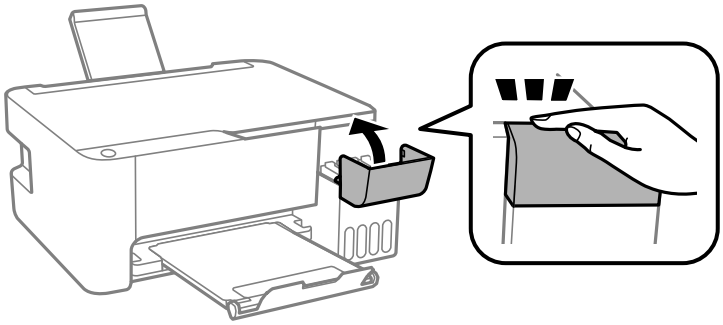

8. Bersiaplah untuk mengemas printer seperti ditunjukkan di bawah.

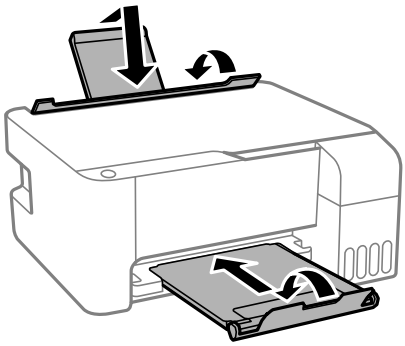

9. Letakkan printer dalam kantong plastik dan lipat tertutup.

10. Masukkan printer ke dalam kemasannya menggunakan bahan pelindung.

> ***Penting:***
>
> *Kemas printer dalam kotaknya agar printer tetap dalam posisi horizontal sewaktu dipindah atau disimpan; jika tidak, tinta dapat bocor.*

Jika kualitas pencetakan menurun saat Anda mencetak, bersihkan dan selaraskan kepala cetak.

Informasi Terkait

➡ “Nama Suku Cadang dan Fungsinya” pada halaman 12

➡ “Memeriksa dan Membersihkan Kepala Cetak” pada halaman 66

➡ “Menyelaraskan Kepala Cetak” pada halaman 69

Hak Cipta

Tidak ada bagian dari publikasi ini yang dapat direproduksi, disimpan dalam sistem temu balik, atau dikirimkan dalam bentuk apa pun atau dengan cara apa pun, elektronik, mekanis, fotokopi, rekaman, atau lainnya, tanpa izin tertulis dari Seiko Epson Corporation sebelumnya. Tidak ada tanggung jawab paten yang dibebankan atas penggunaan informasi yang tercakup di sini. Tidak pula ada tanggung jawab yang dibebankan untuk kerugian akibat penggunaan informasi di sini. Informasi yang tercakup di sini dirancang khusus untuk penggunaan produk Epson ini. Epson tidak bertanggung jawab atas penggunaan informasi ini sebagaimana berlaku untuk produk lain.

Baik Seiko Epson Corporation maupun afiliasinya tidak bertanggung jawab kepada pembeli produk ini atau pihak ketiga atas kerugian non-finansial, kerugian finansial, biaya, atau pengeluaran yang ditimbulkan oleh pembeli atau pihak ketiga karena kecelakaan, penyalahgunaan, atau penggunaan yang tidak benar atas produk ini atau modifikasi, perbaikan, atau pengubahan yang tidak sah terhadap produk ini, atau (kecuali untuk AS) kegagalan untuk sepenuhnya mematuhi instruksi pengoperasian dan pemeliharaan dari Seiko Epson Corporation.

Seiko Epson Corporation dan afiliasinya tidak bertanggung jawab atas kerugian atau masalah yang timbul dari penggunaan opsi atau produk habis pakai apa pun selain yang ditandai sebagai Produk Epson Asli atau Produk yang Disetujui Epson oleh Seiko Epson Corporation.

Seiko Epson Corporation tidak bertanggung jawab atas kerugian akibat gangguan elektromagnetik yang terjadi dari penggunaan kabel antarmuka selain yang ditandai sebagai Produk yang Disetujui Epson oleh Seiko Epson Corporation.

© 2022 Seiko Epson Corporation

Isi manual ini dan spesifikasi produk ini dapat berubah tanpa pemberitahuan sebelumnya.

Merek Dagang

- EPSON® adalah merek dagang terdaftar, dan EPSON EXCEED YOUR VISION atau EXCEED YOUR VISION adalah merek dagang Seiko Epson Corporation.
- Epson Scan 2 software is based in part on the work of the Independent JPEG Group.

❏ libtiff

Copyright © 1988-1997 Sam Leffler

Copyright © 1991-1997 Silicon Graphics, Inc.

Permission to use, copy, modify, distribute, and sell this software and its documentation for any purpose is hereby granted without fee, provided that (i) the above copyright notices and this permission notice appear in all copies of the software and related documentation, and (ii) the names of Sam Leffler and Silicon Graphics may not be used in any advertising or publicity relating to the software without the specific, prior written permission of Sam Leffler and Silicon Graphics.

THE SOFTWARE IS PROVIDED "AS-IS" AND WITHOUT WARRANTY OF ANY KIND, EXPRESS, IMPLIED OR OTHERWISE, INCLUDING WITHOUT LIMITATION, ANY WARRANTY OF MERCHANTABILITY OR FITNESS FOR A PARTICULAR PURPOSE.

IN NO EVENT SHALL SAM LEFFLER OR SILICON GRAPHICS BE LIABLE FOR ANY SPECIAL, INCIDENTAL, INDIRECT OR CONSEQUENTIAL DAMAGES OF ANY KIND, OR ANY DAMAGES WHATSOEVER RESULTING FROM LOSS OF USE, DATA OR PROFITS, WHETHER OR NOT ADVISED OF THE POSSIBILITY OF DAMAGE, AND ON ANY THEORY OF LIABILITY, ARISING OUT OF OR IN CONNECTION WITH THE USE OR PERFORMANCE OF THIS SOFTWARE.

❏ Intel® is a registered trademark of Intel Corporation.

❏ Microsoft®, Windows®, Windows Server®, and Windows Vista® are registered trademarks of Microsoft Corporation.

❏ Apple, Macintosh, macOS, OS X, and ColorSync are trademarks of Apple Inc., registered in the U.S. and other countries.

❏ Adobe and Adobe Reader are either registered trademarks or trademarks of Adobe Systems Incorporated in the United States and/or other countries.

❏ Pemberitahuan Umum: Nama-nama produk lain yang digunakan di sini hanyalah untuk tujuan identifikasi dan mungkin merupakan merek dagang pemiliknya masing-masing.Epson menafikan setiap dan semua hak atas merek-merek tersebut.

Ke Mana Saya Harus Mencari Bantuan

Situs Web Dukungan Teknis

Jika Anda memerlukan bantuan lebih lanjut, kunjungi situs web dukungan Epson seperti ditunjukkan di bawah. Pilih negara atau daerah Anda dan masuk ke bagian dukungan situs web Epson lokal Anda. Pengandar terbaru, FAQ, panduan, atau bahan-bahan lain yang dapat diunduh tersedia di situs ini.

http://support.epson.net/

http://www.epson.eu/Support (Eropa)

Bila produk Epson Anda tidak beroperasi dengan semestinya dan Anda tidak dapat mengatasinya, hubungi layanan dukungan Epson.

Menghubungi Layanan Dukungan Epson

Sebelum Menghubungi Epson

Bila produk Epson Anda tidak beroperasi dengan semestinya dan Anda tidak dapat mengatasinya dengan pemecahan masalah dalam panduan produk Anda, hubungi layanan dukungan Epson. Bila dukungan Epson di daerah Anda tidak tercantum di bawah ini, hubungi penyalur tempat Anda membeli produk.

Dukungan Epson dapat membantu Anda dengan lebih cepat jika Anda memberikan informasi berikut ini:

- ❏ Nomor seri produk
  (Label nomor seri biasanya ditempelkan di bagian belakang produk.)
- ❏ Model produk
- ❏ Versi perangkat lunak produk
  (Klik **About**, **Version Info**, atau tombol sejenis di perangkat lunak produk.)
- ❏ Merek dan model komputer Anda
- ❏ Nama dan versi sistem operasi komputer Anda
- ❏ Nama dan versi aplikasi perangkat lunak yang biasa Anda gunakan dengan produk

Bantuan untuk Pengguna di Eropa

Lihat Dokumen Garansi Pan-Eropa Anda untuk informasi mengenai bagaimana Anda dapat menghubungi dukungan Epson.

Bantuan untuk Pengguna di Taiwan

Nomor kontak untuk informasi, dukungan, dan layanan adalah:

World Wide Web

http://www.epson.com.tw

Tersedia informasi spesifikasi produk, pengandar untuk diunduh, dan pertanyaan mengenai produk.

HelpDesk Epson

Telepon: +886-2-2165-3138

Tim HelpDesk kami bisa membantu Anda melalui telepon untuk hal-hal berikut:

- ❏ Pertanyaan penjualan dan informasi produk
- ❏ Pertanyaan tentang pemakaian produk atau masalah
- ❏ Pertanyaan tentang layanan perbaikan dan jaminan

Pusat layanan perbaikan:

http://www.tekcare.com.tw/branchMap.page

TekCare Corporation adalah pusat layanan resmi Epson Taiwan Technology & Trading Ltd.

Bantuan untuk Pengguna di Singapura

Informasi, dukungan, dan layanan yang tersedia di Epson Singapura adalah:

World Wide Web

http://www.epson.com.sg

Tersedia informasi spesifikasi produk, pengandar untuk diunduh, Pertanyaan yang Sering Diajukan (FAQ), Pertanyaan Penjualan, dan Dukungan Teknis melalui surel.

HelpDesk Epson

Bebas Pulsa: 800-120-5564

Tim HelpDesk kami bisa membantu Anda melalui telepon untuk hal-hal berikut:

❏ Pertanyaan penjualan dan informasi produk

❏ Pertanyaan tentang penggunaan produk atau pemecahan masalah

❏ Pertanyaan tentang layanan perbaikan dan jaminan

Bantuan untuk Pengguna di Thailand

Berikut adalah detail kontak untuk informasi, dukungan, dan layanan:

World Wide Web

http://www.epson.co.th

Tersedia informasi spesifikasi produk, driver untuk diunduh, Pertanyaan yang Sering Diajukan (FAQ), dan email.

Pusat Panggilan Epson

Telepon: 66-2460-9699

Email: support@eth.epson.co.th

Berikut adalah bantuan yang dapat diberikan oleh tim Pusat Panggilan kami melalui telepon:

❏ Pertanyaan penjualan dan informasi produk

❏ Pertanyaan tentang pemakaian atau masalah produk

❏ Pertanyaan tentang layanan perbaikan dan jaminan

Bantuan untuk Pengguna di Vietnam

Nomor kontak untuk informasi, dukungan, dan layanan adalah:

Pusat Layanan Epson

65 Truong Dinh Street, District 1, Ho Chi Minh City, Vietnam.

Telepon (Ho Chi Minh City): 84-8-3823-9239, 84-8-3825-6234

29 Tue Tinh, Quan Hai Ba Trung, Hanoi City, Vietnam

Telepon (Hanoi City): 84-4-3978-4785, 84-4-3978-4775

Bantuan untuk Pengguna di Indonesia

Nomor kontak untuk informasi, dukungan, dan layanan adalah:

World Wide Web

http://www.epson.co.id

❏ Informasi spesifikasi produk, pengandar untuk diunduh

❏ Pertanyaan yang Sering Diajukan (FAQ), Pertanyaan Penjualan, pertanyaan melalui surel

Hotline Epson

Telepon: +62-1500-766

Faks: +62-21-808-66-799

Berikut adalah bantuan yang dapat diberikan oleh tim Hotline kami melalui telepon atau faks:

❏ Pertanyaan penjualan dan informasi produk

❏ Dukungan teknis

Pusat Layanan Epson

Provinsi	Nama Perusahaan	Alamat	Telepon E-mail
DKI JAKARTA	ESS JAKARTA MANGGADUA	Ruko Mall Mangga Dua No. 48 Jl. Arteri Mangga Dua, Jakarta Utara - DKI JAKARTA	(+6221) 62301104 jkt-admin@epson-indonesia.co.id
NORTH SUMATERA	ESC MEDAN	Jl. Bambu 2 Komplek Graha Niaga Nomor A-4, Medan - North Sumatera	(+6261) 42066090 / 42066091 mdn-adm@epson-indonesia.co.id
WEST JAWA	ESC BANDUNG	Jl. Cihampelas No. 48 A Bandung Jawa Barat 40116	(+6222) 4207033 bdg-admin@epson-indonesia.co.id
DI YOGYAKARTA	ESC YOGYAKARTA	YAP Square, Block A No. 6 Jl. C Simanjutak Yogyakarta - DIY	(+62274) 581065 ygy-admin@epson-indonesia.co.id
EAST JAWA	ESC SURABAYA	Hitech Mall Lt. 2 Block A No. 24 Jl. Kusuma Bangsa No. 116 - 118 Surabaya - JATIM	(+6231) 5355035 sby-admin@epson-indonesia.co.id
SOUTH SULAWESI	ESC MAKASSAR	Jl. Cendrawasih NO. 3A, kunjung mae, mariso, MAKASSAR - SULSEL 90125	(+62411) 8911071 mksr-admin@epson-indonesia.co.id
WEST KALIMANTAN	ESC PONTIANAK	Komp. A yani Sentra Bisnis G33, Jl. Ahmad Yani - Pontianak Kalimantan Barat	(+62561) 735507 / 767049 pontianak-admin@epson-indonesia.co.id
RIAU	ESC PEKANBARU	Jl. Tuanku Tambusai No.459A Pekanbaru Riau	(+62761) 8524695 pkb-admin@epson-indonesia.co.id

Provinsi	Nama Perusahaan	Alamat	Telepon E-mail
DKI JAKARTA	ESS JAKARTA SUDIRMAN	Wisma Keiai Lt. 1 Jl. Jenderal Sudirman Kav. 3 Jakarta Pusat - DKI JAKARTA 10220	(+6221) 5724335 ess@epson-indonesia.co.id
EAST JAWA	ESS SURABAYA	Ruko Surya Inti Jl. Jawa No 2-4 Kav. 29 Surabaya - Jawa Timur	(+6231) 5014949 esssby@epson-indonesia.co.id
BANTEN	ESS SERPONG	Ruko Mall WTC Matahari No. 953, Serpong-Banten	(+6221) 53167051 / 53167052 esstag@epson-indonesia.co.id
CENTRAL JAWA	ESS SEMARANG	Komplek Ruko Metro Plaza Block C20 Jl. MT Haryono No 970 Semarang - JAWA TENGAH	(+6224) 8313807 / 8417935 esssmg@epson-indonesia.co.id
EAST KALIMANTAN	ESC SAMARINDA	Jl. KH. Wahid Hasyim (M. Yamin) Kelurahan Sempaja Selatan Kecamatan Samarinda UTARA - SAMARINDA - KALTIM	(+62541) 7272904 escsmd@epson-indonesia.co.id
SOUTH SUMATERA	ESC PALEMBANG	Jl. H.M Rasyid Nawawi No. 249 Kelurahan 9 Ilir Palembang Sumatera Selatan	(+62711) 311330 escplg@epson-indonesia.co.id
EAST JAVA	ESC JEMBER	JL. Panglima Besar Sudirman Ruko no.1D Jember-Jawa Timur (Depan Balai Penelitian & Pengolahan Kakao)	(+62331) 488373 / 486468 jmr-admin@epson-indonesia.co.id
NORTH SULAWESI	ESC MANADO	Tekno Megamall Lt LG 11 TK 21, Kawasan Megamas Boulevard, Jl Piere Tendean, Manado - SULUT 95111	(+62431) 8890996 MND-ADMIN@EPSON-INDONESIA.CO.ID

Untuk kota lain yang tidak tercantum di sini, hubungi Hotline: 08071137766.

Bantuan untuk Pengguna di Hong Kong

Untuk mendapatkan dukungan teknis dan layanan purna-jual lainnya, para pengguna dipersilakan menghubungi Epson Hong Kong Limited.

Laman Internet

http://www.epson.com.hk

Epson Hong Kong telah membuat suatu laman lokal dalam bahasa Mandarin dan Inggris di Internet untuk menyediakan informasi berikut ini kepada pengguna:

❏ Informasi produk

❏ Jawaban terhadap Pertanyaan yang Sering Diajukan (FAQ)

❏ Versi terbaru pengandar produk Epson

Hotline Dukungan Teknis

Anda juga bisa menghubungi staf teknis kami di nomor telepon dan faks berikut ini:

Telepon: 852-2827-8911

Faks: 852-2827-4383

Bantuan untuk Pengguna di Malaysia

Nomor kontak untuk informasi, dukungan, dan layanan adalah:

World Wide Web

http://www.epson.com.my

❏ Informasi spesifikasi produk, pengandar untuk diunduh

❏ Pertanyaan yang Sering Diajukan (FAQ), Pertanyaan Penjualan, pertanyaan melalui surel

Pusat Panggilan Epson

Telepon: +60 1800-8-17349

❏ Pertanyaan penjualan dan informasi produk

❏ Pertanyaan tentang pemakaian produk atau masalah

❏ Pertanyaan tentang layanan perbaikan dan jaminan

Kantor Pusat

Telepon: 603-56288288

Faks: 603-5628 8388/603-5621 2088

Bantuan untuk Pengguna di India

Nomor kontak untuk informasi, dukungan, dan layanan adalah:

World Wide Web

http://www.epson.co.in

Tersedia informasi spesifikasi produk, pengandar untuk diunduh, dan pertanyaan mengenai produk.

Saluran Bantuan

❏ Layanan, informasi produk, dan pemesanan produk habis pakai (Saluran BSNL)
Nomor bebas pulsa: 18004250011
Dapat diakses pada hari Senin hingga Sabtu pukul 09:00-18:00 (kecuali hari libur nasional)

❏ Layanan (Pengguna Perangkat CDMA dan Seluler)
Nomor bebas pulsa: 186030001600
Dapat diakses pada hari Senin hingga Sabtu pukul 09:00-18:00 (kecuali hari libur nasional)

Bantuan untuk Pengguna di Filipina

Untuk memperoleh dukungan teknis dan layanan purnajual lainnya, pengguna dapat menghubungi Epson Philippines Corporation di nomor telepon, nomor faks, serta alamat email di bawah ini:

World Wide Web

http://www.epson.com.ph

Lampiran

Tersedia informasi spesifikasi produk, pengandar untuk diunduh, Pertanyaan yang Sering Diajukan (FAQ), dan Pertanyaan Lewat Surel.

Layanan Pelanggan Epson Philippines

Bebas Pulsa: (PLDT) 1-800-1069-37766

Bebas Pulsa: (Digital) 1-800-3-0037766

Metro Manila: (+632)441-9030

Situs Web: https://www.epson.com.ph/contact

E-mail: customercare@epc.epson.som.ph

Dapat diakses pada hari Senin hingga Sabtu pukul 09:00–18:00 (kecuali hari libur nasional)

Berikut adalah bantuan yang dapat diberikan oleh Tim Layanan Pelanggan kami melalui telepon:

- ❏ Pertanyaan penjualan dan informasi produk
- ❏ Pertanyaan tentang pemakaian produk atau masalah
- ❏ Pertanyaan tentang layanan perbaikan dan jaminan

Epson Philippines Corporation

Saluran Utama: +632-706-2609

Faks: +632-706-2663