EPSON

L3310 Series

Vartotojo vadovas

Spausdinimas

Kopijavimas

Nuskaitymas

Spausdintuvo priežiūra

Problemų sprendimas

NPD7652-01 LT

Turinys

Nuoroda į šį vadovą

Įžanga apie vadovus. 6
Svarbios saugos instrukcijos (popierinis vadovas). 6
Pradėkite čia (popierinis vadovas). 6
Vartotojo vadovas (skaitmeninis vadovas). 6
Informacija apie naujausias vadovų versijas. 6
Informacijos paieška. 6
Tik reikalingų puslapių spausdinimas. 7
Apie šį vadovą. 8
Žymos ir simboliai. 8
Pastabos apie momentines nuotraukas ir paveikslėlius. 8
Operacinių sistemų nuorodos. 9
Prekės ženklai. 9
Autorių teisės. 9

Svarbios instrukcijos

Saugos instrukcijos. 12
Rašalo naudojimo saugos taisyklės. 12
Su spausdintuvu susiję patarimai ir įspėjimai. 12
Patarimai ir įspėjimai dėl spausdintuvo nustatymo. 12
Patarimai ir įspėjimai dėl spausdintuvo naudojimo. 13
Patarimai ir įspėjimai dėl spausdintuvo gabenimo arba saugojimo. 14

Dalių pavadinimai ir funkcijos

Priekis. 16
Vidus. 16
Galas. 17

Valdymo skydelio vadovas

Mygtukai ir funkcijos. 19
Lempučių ir spausdintuvo būsenos patikrinimas. . . 20

Popieriaus įdėjimas

Atsargumo priemonės dėl popieriaus naudojimo. . . 24
Popieriaus rūšių sąrašas. 25
Popieriaus įdėjimas. 26
Popieriaus dėjimas į galinį popieriaus tiektuvą. . . 26
Įvairaus popieriaus įdėjimas. 27
Vokų įdėjimas. 27
Ilgo popieriaus įdėjimas. 28

Originalų dėjimas

Nuotraukų dėjimas ant skaitytuvo stiklo. 30

Spausdinimas

Dokumentų spausdinimas. 33
Spausdinimas iš kompiuterio. 33
Spausdinimas ant vokų. 48
Spausdinimas ant vokų iš kompiuterio (Windows). 48
Spausdinimas ant vokų iš kompiuterio (Mac OS). 49
Tinklalapio puslapių spausdinimas. 49
Tinklalapio puslapių spausdinimas iš kompiuterio. 49

Kopijavimas

Kopijavimo pagrindai. 51
Kelių kopijų darymas. 51
Numatytojo popieriaus formato keitimas naudojantis valdymo skydeliu (Lotynų Amerikai). . 51

Nuskaitymas

Pagrindinė informacija apie nuskaitymą. 54
Nuskaitymas — kas tai?. 54
Nuskaitymo panaudojimo būdai. 54
Galimi nuskaitymo būdai. 54
Rekomenduojami failo formatai, tinkami jūsų tikslui. 55
Rekomenduojamos skiriamosios gebos reikšmės, tinkamos jūsų tikslui. 56
Originalų nuskaitymas į kompiuterį. 56
Nuskaitymas iš valdymo skydo. 56
Nuskaitymas iš kompiuterio. 57
Išplėstinis nuskaitymas. 58
Kelių nuotraukų nuskaitymas tuo pat metu. 58

Spausdintuvo priežiūra

Rašalo lygio tikrinimas. 61
Spausdinimo, kopijavimo ir nuskaitymo kokybės gerinimas. 61

Spausdinimo kokybės nustatymas. 61
Spausdinimo galvutės patikra ir valymas. 63
Nuodugnus valymas vykdymas. 65
Galingas rašalo valymas vykdymas. 66
Purkštukų užsikimšimo prevencija. 68
Spausdinimo galvutės lygiavimas. 68
Popieriaus kelio valymas, kad neliktų rašalo dėmių. 68
Skaitytuvo stiklas valymas. 69
Spausdintuvo valymas. 70
Išsipylusio rašalo valymas. 70

Esant šioms situacijoms

Prisijungimo prie kompiuterio parametrų koregavimas. 72
Energijos taupymas. 72
Energijos taupymas — Windows. 72
Energijos taupymas — Mac OS. 73
Bendrojo puslapių, tiekiamų per spausdintuvą, skaičiaus tikrinimas. 73
Programų įdiegimas atskirai. 74
Patikrinkite, ar įdiegta originali „Epson“ spausdintuvo tvarkyklė (Windows). 75
Patikrinkite, ar įdiegta originali „Epson“ spausdintuvo tvarkyklė (Mac OS). 76
Spausdintuvo gabenimas ir saugojimas. 77

Problemų sprendimas

Nepavyksta spausdinti arba nuskaityti. 82
Problemų sprendimas. 82
Netinkamai veikia programėlė arba spausdintuvo tvarkyklė. 83
Popierius tiekiamas netinkamai. 86
Spausdinimo, kopijavimo ir nuskaitymo kokybė yra prasta. 89
Prasta spausdinimo kokybė. 89
Prasta kopijavimo kokybė. 99
Su nuskaitytais vaizdais susijusios problemos. . .104
Spausdintuvo tvarkyklėje negalima pasirinkti popieriaus rūšies arba popieriaus šaltinio. 106
Neįdiegta originali „Epson“ spausdintuvo tvarkyklė.. 106
Lempučių ir spausdintuvo būsenos patikrinimas. . 107
Popierius vis įstringa. 109
Įstrigusio popieriaus išėmimas. 110
Įstrigusio popieriaus klaida nedingsta. 112
Popieriaus įstrigimo prevencija. 112
Laikas papildyti rašalo atsargas. 113
Atsargumo priemonės dėl rašalo buteliukų naudojimo. 113
Rašalo talpyklų papildymas. 114
Laikas pakeisti priežiūros dėžutę. 118
Darbo su techninės priežiūros dėžute atsargumo priemonės. 118
Tech. priežiūros dėžutės keitimas. 118
Negalima naudoti spausdintuvo kaip tikėtasi. 122
Spausdintuvas neįsijungia arba neišsijungia. . . . 122
Spausdintuvas lėtai veikia. 123
Veikimas sukelia daug triukšmo. 125
Neįmanoma vykdyti rankinio dvipusio spausdinimo (Windows). 125
Nerodomas meniu Spausdinimo nustatymai (Mac OS). 125
Jei nepavyksta pašalinti popieriaus įstrigimo arba popieriaus išsikišimo klaidos. 125
Nepavyksta išspręsti problemos. 129
Negalima išspręsti spausdinimo arba kopijavimo problemų. 130

Produkto informacija

Popieriaus informacija. 132
Galimas popierius ir talpa. 132
Negalimos popieriaus rūšys. 137
Informacija apie reikmenis. 137
Rašalo buteliukų kodai. 137
Tech. priežiūros dėžutės kodas. 138
Programinės įrangos informacija. 139
Programa, suteikianti galimybę spausdinti iš kompiuterio (Windows spausdintuvo tvarkyklė) 139
Programa, suteikianti galimybę spausdinti iš kompiuterio (Mac OS spausdintuvo tvarkyklė). 140
Programa, skirta valdyti skaitytuvą (Epson Scan 2). 140
Programa, skirta naujinti programinę įrangą ir programinę aparatinę įrangą (Epson Software Updater). 141
Produkto specifikacijos. 142
Spausdintuvo techniniai duomenys. 142
Skaitytuvo techniniai duomenys. 143
Sąsajos techniniai duomenys. 143
Matmenys. 144
Elektros šaltinio techniniai duomenys. 144
Su aplinka susiję techniniai duomenys. 145
Sistemos reikalavimai. 145
Reguliavimo informacija. 146
Standartai ir patvirtinimai. 146
Kopijavimo apribojimai. 146

OSS licencija. 146

Kur ieškoti pagalbos

Techninio klientų aptarnavimo svetainė. 148
Kreipimasis į „Epson“ klientų aptarnavimo skyrių. 148
Prieš susisiekdami su „Epson“. 148
Pagalba naudotojams JAV ir Kanadoje. 148
Pagalba naudotojams Lotynų Amerikoje. 149
Pagalba naudotojams Europoje. 150
Pagalba naudotojams Artimuosiuose Rytuose, Turkijoje, Afrikoje, Centrinėje ir Vakarų Azijoje. 151
Pagalba naudotojams Taivane. 151
Pagalba naudotojams Australijoje. 151
Pagalba naudotojams Naujojoje Zelandijoje. . . . 152
Pagalba naudotojams Singapūre. 152
Pagalba naudotojams Tailande. 153
Pagalba naudotojams Vietname. 153
Pagalba naudotojams Indonezijoje. 153
Pagalba naudotojams Honkonge. 154
Pagalba naudotojams Malaizijoje. 154
Pagalba naudotojams Indijoje. 155
Pagalba naudotojams Filipinuose. 155
Pagalba naudotojams Korėjos Respublikoje. . . . 156

Nuoroda į šį vadovą

Įžanga apie vadovus. 6

Informacijos paieška. 6

Tik reikalingų puslapių spausdinimas. 7

Apie šį vadovą. 8

Prekės ženklai. 9

Autorių teisės. 9

Įžanga apie vadovus

Su „Epson“ spausdintuvu pateikiami toliau nurodyti vadovai. Vadovaukitės ne tik vadovais, bet ir pagalba, kurią rasite įvairiose „Epson“ programinės įrangos programose.

Svarbios saugos instrukcijos (popierinis vadovas)

Pateikiamos instrukcijos, užtikrinančios saugų spausdintuvo naudojimą.

Pradėkite čia (popierinis vadovas)

Jame pateikiama informacija apie spausdintuvo nustatymą ir programinės įrangos įdiegimą.

Vartotojo vadovas (skaitmeninis vadovas)

Šis vadovas. Pateikiamas PDF faile ir internete. Suteikia išsamią informaciją ir nurodymus, kaip naudoti spausdintuvą ir spręsti galimas problemas.

Informacija apie naujausias vadovų versijas

Lotynų Amerika

Norėdami peržiūrėti naujausius vadovus, apsilankykite svetainėje https://support.epson.com ir ieškokite savo gaminio.

Kiti regionai

- Popierinis vadovas

  Naujausios informacijos rasite Europos „Epson“ pagalbos svetainėje https://www.epson.eu/support arba „Epson“ pagalbos visame pasaulyje svetainėje https://support.epson.net/.

- Skaitmeninis vadovas

  Apsilankykite toliau nurodytoje svetainėje, įveskite įrenginio pavadinimą, tada eikite **Pagalba**.

  https://epson.sn

Informacijos paieška

PDF vadovas leidžia ieškoti informacijos pagal raktinį žodį arba peršokti tiesiai į konkrečius skyrius, naudojant žymes. Šiame skyriuje paaiškinama, kaip naudotis PDF vadovu, kuris kompiuteryje atidarytas naudojant Adobe Acrobat Reader.

Paieška pagal raktinį žodį

Spustelėkite **Meniu** > **Ieškoti** > **Išplėstinė paieška**. Paieškos lange įveskite ieškomos informacijos raktinį žodį (tekstą), tada spustelėkite **Ieškoti**. Rezultatai rodomi sąraše. Spustelėkite vieną iš rodomų rezultatų, norėdami peršokti į tą puslapį.

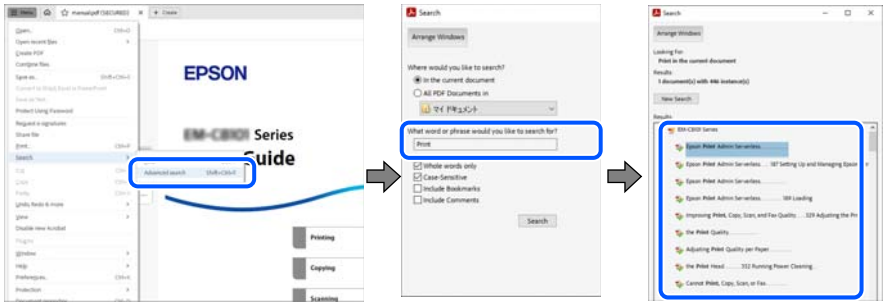

Tiesioginis peršokimas iš žymių

Spustelėkite antraštę, norėdami peršokti į tą puslapį. Spustelėkite + arba >, norėdami peržiūrėti to skyriaus žemesnio lygio antraštes. Norėdami grįžti į ankstesnį puslapį, klaviatūra atlikite šią operaciją.

❏ Windows: laikykite nuspaudę **Alt** ir paspauskite ←.

❏ Mac OS: laikykite nuspaudę komandos klavišą ir paspauskite ←.

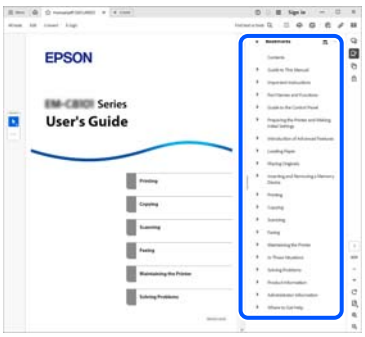

Tik reikalingų puslapių spausdinimas

Galite išrinkti ir atspausdinti tik reikalingus puslapius. Meniu **Failas** spustelėkite **Spausdinti**, tada nurodykite norimus spausdinti puslapius ties **Puslapiai**, esančiame **Spausdinami puslapiai**.

❏ Norėdami nurodyti puslapių seriją, įveskite brūkšnelį tarp pradinio puslapio ir pabaigos puslapio.

Pavyzdys: 20-25

❏ Norėdami nurodyti ne iš eilės einančius puslapius, atskirkite juos kableliais.

Pavyzdys: 5, 10, 15

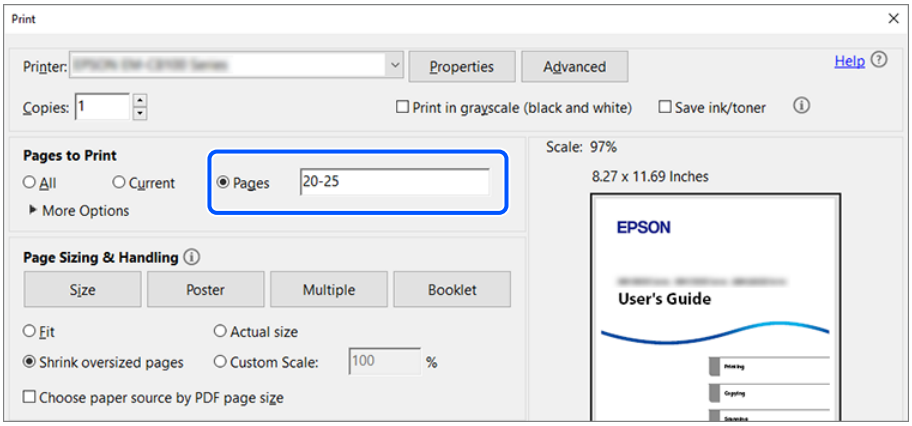

Apie šį vadovą

Šiame skyriuje paaiškinama, žymų ir simbolių reikšmė, pateikiamos aprašymų pastabos bei šiame vadove naudojama operacinių sistemų nuorodų informacija.

Žymos ir simboliai

> ***Perspėjimas:***
> *Instrukcijos, kurių reikia griežtai laikytis, siekiant išvengti sužalojimų.*

> ***Svarbu:***
> *Instrukcijos, kurių reikia laikytis, siekiant nesugadinti įrangos.*

Pastaba:
Pateikiama papildoma ir nuorodinė informacija.

Susijusi informacija

➡ Nuorodos į susijusius skyrius.

Pateikia naudojimo instrukcijų Vaizdo instrukcijos. Žr. susijusios informacijos nuorodą.

Pastabos apie momentines nuotraukas ir paveikslėlius

❏ Spausdintuvo tvarkyklės momentinės nuotraukos padarytos naudojant Windows 11 arba macOS High Sierra (10.13). Koks turinys rodomas ekranuose, lemia modelis, aplinkybės ir regionas.

❏ Šiame vadove naudojami paveikslėliai yra tik pavyzdžiai. Nors priklausomai nuo modelio gali būti nedidelių skirtumų, taikomi tie patys nurodymai.

Operacinių sistemų nuorodos

Windows

Šiame vadove sąvokos, pavyzdžiui, „Windows 11“, „Windows 10“ „Windows 8.1“, „Windows 8“, „Windows 7“, „Windows Server 2025“, „Windows Server 2022“, „Windows Server 2019“, „Windows Server 2016“, „Windows Server 2012 R2“, „Windows Server 2012“, „Windows Server 2008 R2“ ir „Windows Server 2008“, reiškia šias operacines sistemas. Be to, Windows naudojama, kai turimos omenyje visos versijos.

- ❏ Microsoft® Windows® 11 operacinė sistema
- ❏ Microsoft® Windows® 10 operacinė sistema
- ❏ Microsoft® Windows® 8.1 operacinė sistema
- ❏ Microsoft® Windows® 8 operacinė sistema
- ❏ Microsoft® Windows® 7 operacinė sistema
- ❏ Microsoft® Windows Server® 2025 operacinė sistema
- ❏ Microsoft® Windows Server® 2022 operacinė sistema
- ❏ Microsoft® Windows Server® 2019 operacinė sistema
- ❏ Microsoft® Windows Server® 2016 operacinė sistema
- ❏ Microsoft® Windows Server® 2012 R2 operacinė sistema
- ❏ Microsoft® Windows Server® 2012 operacinė sistema
- ❏ Microsoft® Windows Server® 2008 R2 operacinė sistema
- ❏ Microsoft® Windows Server® 2008 operacinė sistema

Mac OS

Šiame vadove „Mac OS“ naudojama, kai turima omenyje Mac OS X 10.9.5 arba vėlesnė versija, taip pat macOS 10.12 arba vėlesnė versija.

Prekės ženklai

- ❏ Microsoft, Windows, and Windows Server are trademarks of the Microsoft group of companies.
- ❏ Apple, Mac, macOS, and OS X are trademarks of Apple Inc., registered in the U.S. and other countries.
- ❏ Adobe, Acrobat, and Reader are either registered trademarks or trademarks of Adobe in the United States and/or other countries.
- ❏ Bendroji pastaba: visi kiti prekių ženklai yra jų atitinkamų savininkų nuosavybė ir yra naudojami tik identifikavimo tikslais.

Autorių teisės

Jokia šio leidinio dalis negali būti atgaminta, saugoma gavimo sistemoje arba siunčiama bet kokia forma arba bet kokiomis priemonėmis, elektroninėmis, mechaninėmis, kopijuojant, įrašant arba kitaip, neturint išankstinio raštiško „Seiko Epson Corporation“ sutikimo. Neprisiimama jokia patentų atsakomybė, susijusi su čia pateiktos informacijos naudojimu. Taip pat neprisiimama atsakomybė už žalą, sukeltą čia pateiktos informacijos naudojimo.

Čia pateikta informacija skirta naudojimui tik su šiuo „Epson“ produktu. „Epson“ neprisiima atsakomybės už bet kokį šios informacijos taikymą kitiems produktams.

Nei „Seiko Epson Corporation“, nei dukterinės bendrovės nebus atsakingos šio produkto pirkėjui arba bet kokioms trečiosioms šalims už žalą, nuostolius, kaštus arba išlaidas, pirkėjo arba trečiųjų šalių patirtas dėl nelaimingo atsitikimo, netinkamo naudojimo arba piktnaudžiavimo šio produktu arba neleistinų modifikacijų, remontų arba šio produkto pakeitimų, arba (išskyrus JAV) griežtai nesilaikant „Seiko Epson Corporation“ naudojimo ir priežiūros instrukcijų.

„Seiko Epson Corporation“ ir dukterinės bendrovės nebus atsakingos už bet kokią žalą arba problemas, kylančias naudojant bet kokias parinktis arba eksploatacines medžiagas, išskyrus originalius „Epson“ produktus arba „Seiko Epson Corporation“ produktus, patvirtintus „Epson“.

„Seiko Epson Corporation“ nebus atsakinga už jokią žalą dėl elektromagnetinių trukdžių, kylančių naudojant kitus sąsajos laidus, nei „Epson“ patvirtintus „Seiko Epson Corporation“ produktus.

© 2025-2026 „Seiko Epson Corporation“

Šio vadovo turinys ir šio produkto specifikacijos gali keistis bet perspėjimo.

Svarbios instrukcijos

Saugos instrukcijos. 12

Su spausdintuvu susiję patarimai ir įspėjimai. 12

Saugos instrukcijos

Kad šiuo spausdintuvu naudotumėtės saugiau, perskaitykite šias instrukcijas ir jų laikykitės. Šį vadovą saugokite ateičiai. Be to, būtinai vadovaukitės visais ant spausdintuvo nurodytais įspėjimais ir instrukcijomis.

- ❏ Naudokite tik su spausdintuvu patiektą maitinimo laidą. Šio laido nenaudokite su jokiu kitu gaminiu. Su šiuo spausdintuvu naudojant kitus laidus arba naudojant šį laidą su kitais įrenginiais, gali kilti gaisras arba įvykti elektros smūgis.
- ❏ Jei su spausdintuvu pateikiamas maitinimo laidas turi įžeminimo kaištį, prijunkite spausdintuvą prie įžeminto lizdo. Nesilaikant šio nurodymo gali kilti gaisras arba galite patirti elektros smūgį.
- ❏ Įsitikinkite, kad maitinimo kabelis atitinka taikomus vietinius saugos standartus.
- ❏ Niekada neišrinkite, nekeiskite ir nemėginkite patys remontuoti elektros laido, kištuko, spausdintuvo, skaitytuvo arba jų priedų, nebent spausdintuvo vadove būtų ypač aiškiai nurodyta, kaip tai daryti.
- ❏ Toliau nurodytais atvejais atjunkite spausdintuvą ir pristatykite jį remontuoti kvalifikuotiems aptarnavimo skyriaus darbuotojams:

  Pažeistas elektros laidas arba kištukas; į spausdintuvą pateko skysčio; spausdintuvas nukrito arba pažeistas jo korpusas; spausdintuvas neveikia kaip įprastai arba jo veikimas akivaizdžiai pakito. Nereguliuokite valdiklių, jei tai nenurodyta naudojimo instrukcijose.
- ❏ Pastatykite spausdintuvą šalia sieninio lizdo, nuo kurio lengva atjungti kištuką.
- ❏ Nestatykite ir nelaikykite spausdintuvo lauke, labai nešvariose arba dulkėtose vietose, arti vandens ir šilumos šaltinių, taip pat ten, kur juntamas smūgių poveikis, vibracija, aukšta temperatūra arba didelis drėgnis.
- ❏ Neapliekite spausdintuvo ir nenaudokite jo šlapiomis rankomis.

Rašalo naudojimo saugos taisyklės

- ❏ Būkite atsargūs, kad dirbdami su rašalo talpyklomis, rašalo talpyklų dangteliais ir atidarytais rašalo buteliukais ar rašalo buteliukų dangteliais, nepaliestumėte rašalo.
  - ❏ Jei rašalo patenka jums ant odos, kruopščiai nuplaukite suteptą sritį muilu ir vandeniu.
  - ❏ Jei rašalo patenka į akis, nedelsdami praplaukite vandeniu. Jei kruopščiai praplovus akis vis tiek jaučiamas diskomfortas ar regėjimo sutrikimai, nedelsdami kreipkitės į gydytoją.
  - ❏ Jei rašalo patenka į burną, iškart kreipkitės į gydytoją.
- ❏ Neardykite techninės priežiūros dėžutės ir nekeiskite jos konstrukcijos, nes rašalo gali patekti į akis ar ant odos.
- ❏ Pernelyg nepurtykite rašalo buteliuko ir saugokite nuo stiprių smūgių, priešingu atveju gali pratekėti rašalas.
- ❏ Laikykite rašalo buteliukus ir tech. priežiūros dėžutę vaikams nepasiekiamoje vietoje. Negerkite rašalo.

Su spausdintuvu susiję patarimai ir įspėjimai

Perskaitykite šias instrukcijas ir jų laikykitės, kad nesugadintumėte spausdintuvo arba kitų daiktų. Būtinai pasilikite šį vadovą, kad prireikus, vėliau galėtumėte paskaityti.

Patarimai ir įspėjimai dėl spausdintuvo nustatymo

- ❏ Neuždenkite ir neužblokuokite spausdintuvo ventiliacijos ir kitų angų.

- ❏ Naudokite tik spausdintuvo etiketėje nurodyto tipo maitinimo šaltinį.
- ❏ Nejunkite prie lizdų, priklausančių esančių elektros grandinei, prie kurios prijungti reguliariai įjungiami ir išjungiami kopijavimo aparatai arba oro kondicionavimo sistemos.
- ❏ Nejunkite prie elektros lizdų, valdomų sieniniais jungikliais arba automatiniais laikmačiais.
- ❏ Laikykite visą kompiuterio sistemą atokiau nuo galimų elektromagnetinių trikdžių šaltinių, tokių kaip garsiakalbiai arba baziniai belaidžių telefonų įrenginiai.
- ❏ Maitinimo kabelius reikia išdėstyti taip, kad jie būtų apsaugoti nuo subraižymų, įpjovimų, nutrynimų, nebūtų suspausti ar susisukę. Nedėkite daiktų ant maitinimo kabelių, neužlipkite ir nevaikščiokite ant jų. Ypač atidžiai stebėkite, kad visų maitinimo kabelių galai išliktų tiesūs.
- ❏ Jei spausdintuvą naudojate su ilgintuvu, įsitikinkite, kad bendra prie ilgintuvo prijungtų prietaisų galia neviršija leistinos laido galios. Taip pat įsitikinkite, kad bendra visų prietaisų, įjungtų į sieninį elektros lizdą, galia neviršytų sieninio lizdo galios.
- ❏ Jei planuojate naudoti spausdintuvą Vokietijoje, pastato instaliacija turi būti apsaugota 10 arba 16 amperų grandinės pertraukikliu, užtikrinant tinkamą apsaugą nuo trumpojo jungimosi ir spausdintuvo apsaugą nuo srovės perkrovų.
- ❏ Kai spausdintuvą kabeliu jungiate prie kompiuterio arba kito įrenginio, įsitikinkite, kad jungtys yra nukreiptos tinkama kryptimi. Kiekvieną jungtį galima jungti tik viena kryptimi. Prijungus jungtį netinkama kryptimi, galima sugadinti abu laidu sujungtus įrenginius.
- ❏ Statykite spausdintuvą ant lygaus, stabilaus paviršiaus, kuris būtų platesnis ir ilgesnis už spausdintuvo pagrindą. Pakrypęs spausdintuvas tinkamai neveikia.
- ❏ Palikite vietos virš spausdintuvo, kad galėtumėte iki galo pakelti dokumentų dangtį.
- ❏ Palikite užtektinai vietos iš priekio, kad popierius būtų išstumiamas iki galo.
- ❏ Stenkitės nelaikyti spausdintuvo tokiose vietose, kuriose dažni staigūs temperatūros ir drėgnio pokyčiai. Be to, saugokite jį nuo tiesioginių saulės spindulių, stiprių šviesos arba šilumos šaltinių.

Patarimai ir įspėjimai dėl spausdintuvo naudojimo

- ❏ Nekiškite daiktų į spausdintuvo angas.
- ❏ Kai spausdinama, nekiškite į spausdintuvą rankų ir nelieskite rašalo kasečių.
- ❏ Nelieskite spausdintuvo viduje esančio balto plokščiojo kabelio arba rašalo vamzdelių.
- ❏ Į spausdintuvo vidų arba šalia spausdintuvo nepurkškite produktų, kurių sudėtyje yra degiųjų dujų. Taip galite sukelti gaisrą.
- ❏ Nemėginkite pajudinti rašalo galvutės ranka; taip elgiantis galima sugadinti spausdintuvą.
- ❏ Uždarydami skaitytuvo įrenginį stenkitės neprisispausti pirštų.
- ❏ Dėdami originalus per smarkiai nespauskite skaitytuvo stiklas.
- ❏ Kai rašalo lygis nesiekia apatinės linijos, ilgai naudojant spausdintuvą jį galima sugadinti. Pripildykite išjungto spausdintuvo rašalo talpyklą iki viršutinės linijos. Siekiant, kad būtų rodomas tinkamas apskaičiuotas rašalo lygis, pripildę talpyklą nustatykite rašalo lygį iš naujo.
- ❏ Visada išjunkite spausdintuvą paspausdami mygtuką ⏻. Atjungti spausdintuvą ir išjungti elektros tinklo lizdo srovę galima tik tada, kai nenustos mirksėti lemputė ⏻.
- ❏ Jei spausdintuvo ilgą laiką nenaudosite, ištraukite elektros laido kištuką iš sieninio lizdo.

Patarimai ir įspėjimai dėl spausdintuvo gabenimo arba saugojimo

- ❏ Sandėliuodami arba transportuodami spausdintuvą, jo nepaverskite, nepastatykite vertikaliai ar neapverskite, nes gali ištekėti rašalas.
- ❏ Prieš transportuodami spausdintuvą įsitikinkite, kad spausdinimo galvutė yra pradinėje padėtyje (šalia dešiniojo krašto).

Dalių pavadinimai ir funkcijos

Priekis. 16

Vidus. 16

Galas. 17

Priekis

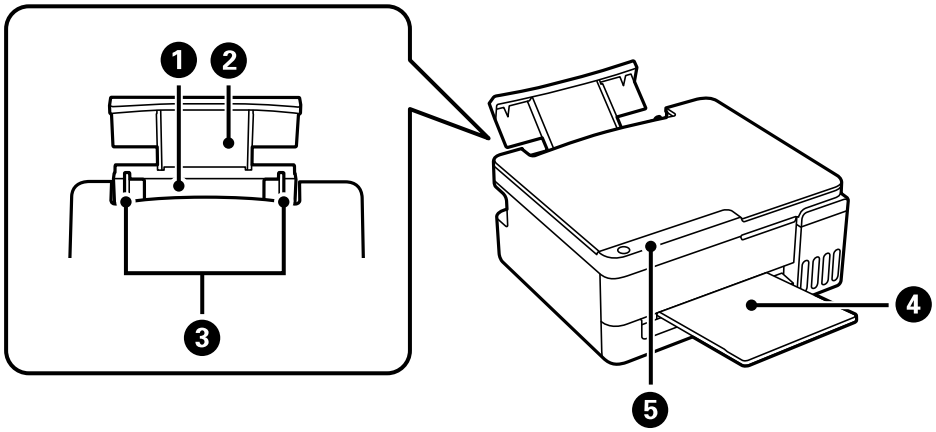

1	Galinis popieriaus tiektuvas	Įdedamas popierius.
2	Popieriaus atrama	Prilaiko įdėtą popierių.
3	Krašto kreiptuvai	Stumkite prie popieriaus kraštų, kad jis būtų tiesiai paduodamas į spausdintuvą.
4	Išvesties dėklas	Prilaiko išstumtą popierių.
5	Valdymo skydelis	Leidžia naudoti spausdintuvą ir nurodo jo būseną.

Vidus

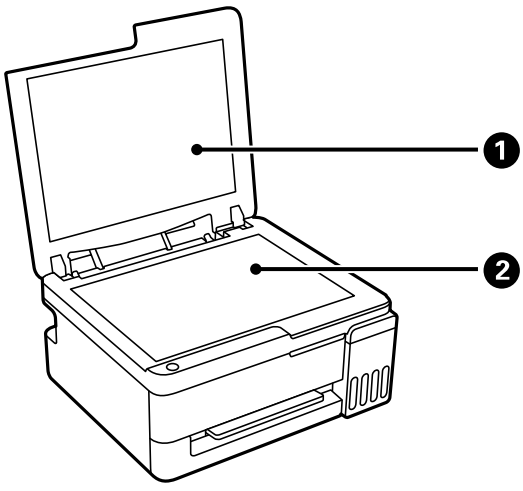

1	Dokumentų dangtis	Nuskaitant neleidžia patekti šviesai iš išorės.
2	Skaitytuvo stiklas	Įdėkite originalus.

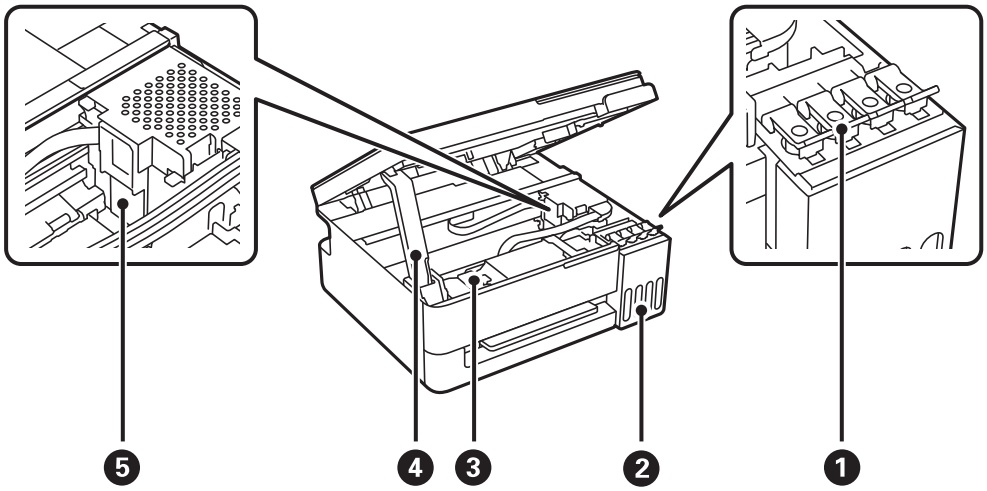

❶	Rašalo talpyklos dangtelis	Atidaromas papildyti rašalo talpyklą.
❷	Rašalo talpykla	Tiekia rašalą į spausdinimo galvutę.
❸	Priežiūros dėžutės dangtelis	Atidarykite, keisdami techninės priežiūros dėžutę. Techninės priežiūros dėžutė — tai talpykla, kurioje valymo ar spausdinimo metu kaupiasi labai nedidelis rašalo kiekis.
❹	Skaitytuvo laikiklis	Prilaiko skaitytuvo įrenginį, kai skaitytuvo įrenginys atidarytas.
❺	Spausdinimo galvutė	Rašalas išpurškiamas per apačioje esančius spausdinimo galvutės purkštukus.

Galas

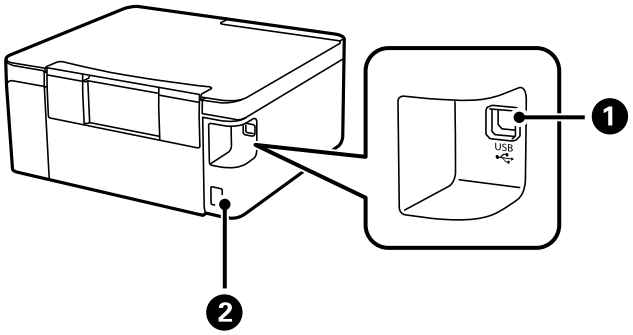

❶	USB prievadas	Skirtas prijungti USB kabelį ir sujungti su kompiuteriu.
❷	Kintamosios srovės įvadas	Prijunkite maitinimo laidą.

Valdymo skydelio vadovas

Mygtukai ir funkcijos. 19

Lempučių ir spausdintuvo būsenos patikrinimas. 20

Mygtukai ir funkcijos

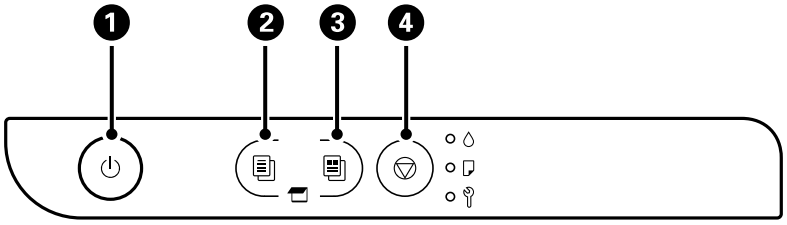

1	Įjungiamas arba išjungiamas spausdintuvas. Prieš atjungdami maitinimo kabelį įsitikinkite, kad maitinimo lemputė užgesusi.
2	Paspauskite šį mygtuką, jei norite pradėti vienspalvį kopijavimą ant A4 arba „Letter“ formato paprasto popieriaus. Norėdami padidinti kopijų skaičių (iki 20 kopijų), kiekvienai papildomai kopijai dar kartą paspauskite šį mygtuką (per vieną sekundę nuo paskutinio paspaudimo).
3	Paspauskite šį mygtuką, jei norite pradėti spalvotą kopijavimą ant A4 arba „Letter“ formato paprasto popieriaus. Norėdami padidinti kopijų skaičių (iki 20 kopijų), kiekvienai papildomai kopijai dar kartą paspauskite šį mygtuką (per vieną sekundę nuo paskutinio paspaudimo).
4	Spauskite šį mygtuką, jei norite sustabdyti vykdomą operaciją. Jis taip pat naudojamas spausdinimo galvutės valymui atlikti. „Spausdinimo galvutės patikra ir valymas“ puslapyje 63

Mygtukų derinių funkcijos

Paspaudus mygtukų derinius, galimos papildomos funkcijos.

+	**Nuskaitytų vaizdų patikrinimas** Norėdami paleisti programinę įrangą USB laidu prijungtame kompiuteryje ir patikrinti nuskaitytus vaizdus, vienu metu paspauskite mygtukus ir .
+	**Numatytojo kopijavimo formato keitimas iš A4 į „Letter“ (Lotynų Amerikai)** Įjunkite spausdintuvą, laikydami paspaudę mygtukus ir .
+	**Numatytojo kopijavimo formato keitimas iš „Letter“ į A4 (Lotynų Amerikai)** Įjunkite spausdintuvą, laikydami paspaudę mygtukus ir .
+ ar	**Kopijuoti juodraščio režimu** Paspauskite mygtuką ir mygtuką arba vienu metu, kad nukopijuotumėte juodraščio režimu. Naudotojams Vakarų Europoje juodraščio režimas negalimas.
+	**Purkštukų tikrinimo šablono spausdinimas** Norėdami atspausdinti purkštukų patikros šabloną, įjunkite spausdintuvą laikydami nuspaudę mygtuką .

Susijusi informacija

➡ „Numatytojo popieriaus formato keitimas naudojantis valdymo skydeliu (Lotynų Amerikai)“ puslapyje 51

Lempučių ir spausdintuvo būsenos patikrinimas

Valdymo skydelio lemputės nurodo spausdintuvo būseną.

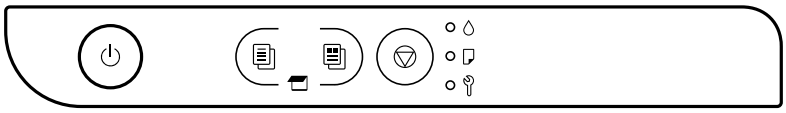

Klaidos būsena

Įvykus klaidai, įsižiebia arba mirksi lemputė. Kompiuterio ekrane rodoma klaidos informacija.

● / ●: dega

✺ / ✺: mirksi

Lemputė	Būsena	Sprendimai
● 💧	Nepavyksta atlikti pradinio užpildymo rašalu.	Norėdami baigti pradinį užpildymą rašalu, žr. *Pradėkite čia* plakatą.
● 📄	Neįdėta popieriaus arba iš karto buvo tiekiama daugiau nei vienas lapas.	Įdėkite popieriaus ir paspauskite mygtuką arba .
✺ 📄	Įstrigo popierius.	Išimkite popierių ir paspauskite mygtuką arba . Jei įstrigusio popieriaus klaida nedingsta išėmus popierių ir išjungus bei vėl įjungus maitinimą, spausdintuve galėjo likti daugiau įstrigusio popieriaus. Įdėkite A4 arba „Letter“ formato popieriaus į galinį popieriaus tiektuvą taip, kad trumpoji kraštinė būtų nukreipta į priekį, tada paspauskite mygtuką arba , kad išimtumėte viduje esantį popierių. „Įstrigusio popieriaus išėmimas“ puslapyje 110 Jeigu klaida vis dar tęsiasi, susisiekite su „Epson“ techninė pagalba.
✺ 🔧	Beveik baigėsi priežiūros dėžutės naudojimo laikas.	Lemputė mirksės tol, kol pakeisite techninės priežiūros dėžutę. Galite tęsti spausdinimą pakaitomis mirksint lemputėms 💧 ir 🔧.
● 💧 ● 📄	❏ Spausdintuvas buvo neteisingai išjungtas.* ❏ Kadangi spausdintuvas buvo išjungtas veikimo metu, purkštukai išdžiuvo ir užsikimšo. * Maitinimas buvo išjungtas ilgintuve ar pertraukikliu, kištukas ištrauktas iš lizdo arba įvyko elektros gedimas.	❏ Pašalinkite klaidą paspausdami mygtuką arba , tada paspauskite mygtuką ⊘ ir atšaukite visas laukiančias spausdinimo užduotis. Rekomenduojame atlikti purkštukų patikrą. „Spausdinimo galvutės patikra ir valymas“ puslapyje 63 ❏ Įsitikinkite, kad išjungėte spausdintuvą, paspausdami mygtuką ⏻.

Lemputė	Būsena	Sprendimai
	Pakaitomis mirksi: Baigėsi arba beveik baigėsi spausdinimo be paraščių rašalo pagalvėlės naudojimo laikas.	Reikia pakeisti spausdinimo be paraščių rašalo pagalvėlę[*1*2]. Dėl spausdinimo be paraščių rašalo pagalvėlės keitimo kreipkitės į „Epson“ arba įgaliotąjį „Epson“ techninės priežiūros skyrių. Už šios dalies priežiūrą nėra atsakingas naudotojas. Kompiuteryje arba mobiliajame įrenginyje pasirodžius pranešimui, kad galite tęsti spausdinimą, paspauskite mygtuką arba ir tęskite spausdinimą. Dabar lemputės nustoja mirksėti, tačiau kol nepakeisite rašalo pagalvėlės, jos reguliariai mirksės. Spausdinimas be paraščių negalimas, tačiau galima spausdinti su paraštėmis.
	Vienu metu mirksi: Baigėsi arba beveik baigėsi rašalo pagalvėlės naudojimo laikas.	Reikia pakeisti rašalo pagalvėlę. Dėl rašalo pagalvėlės keitimo kreipkitės į „Epson“ arba įgaliotąjį „Epson“ techninės priežiūros skyrių. Naudotojas negali pats atlikti rašalo pagalvėlių techninės priežiūros. Peržiūrėkite kompiuteryje arba mobiliajame įrenginyje rodomą pranešimą, tada paspauskite mygtuką arba, kad ištrintumėte klaidą arba tęstumėte valymą. Pasibaigus rašalo pagalvėlės eksploatavimo laikui valymo atlikti nebegalima. Spausdinti galima, tačiau negalima užtikrinti išspausdintų dokumentų kokybės.
	Pakaitomis mirksi: Kilo viena iš šių problemų. ❏ Negalima atlikti Galingas rašalo valymas arba valymo, nes priežiūros dėžutėje nepakanka laisvos vietos. ❏ Priežiūros dėžutė netinkamai įdėta. ❏ Baigėsi priežiūros dėžutės naudingo tarnavimo laikas.	Atlikite vieną iš šių veiksmų. **Atlikdami Galingas rašalo valymas arba valydami:** ❏ Pakeiskite priežiūros dėžutę, paspausdami mygtuką arba pašalinkite klaidą ir bandykite dar kartą. ❏ Jei negalite tuoj pat pakeisti priežiūros dėžutės, paspauskite mygtuką arba ir pašalinkite klaidą. Spausdinti galima, tačiau negalima užtikrinti išspausdintų dokumentų kokybės. Jei klaida teberodoma, pakeiskite priežiūros dėžutę ir paspauskite mygtuką arba. **Kitais atvejais:** Tinkamai iš naujo sumontuokite priežiūros dėžutę ir tada paspauskite mygtuką arba. Jei klaida teberodoma, pakeiskite priežiūros dėžutę ir paspauskite mygtuką arba.

Lemputė	Būsena	Sprendimai
Įsijungia visos lemputės, išskyrus ⏻ lemputę.	Spausdintuvas pradėjo veikti atkūrimo režimu, nes nepavyko atnaujinti programinės aparatinės įrangos.	Atlikdami toliau nurodytus veiksmus, dar kartą pabandykite atnaujinti programinę aparatinę įrangą. 1. USB kabeliu prijunkite spausdintuvą prie kompiuterio. ***Svarbu:*** ❏ *Naudokite A-B tipo USB 2.0 kabelį. Kai kuriuose modeliuose taip pat galite naudoti USB 3.0 kabelį.* 2. Iš vietinės „Epson“ svetainės į savo kompiuterį atsisiųskite naujausią programinę įrangą, tada paleiskite atnaujinimą.
Mirksi visos lemputės, įskaitant ⏻ lemputę.	Įvyko spausdintuvo klaida.	Išimkite įstrigusį popierių iš spausdintuvo. Išjunkite ir įjunkite maitinimą. Jeigu išjungus ir vėl įjungus maitinimą klaida teberodoma, kreipkitės į „Epson“ pagalbos skyrių.

*1: **Pastaba naudotojams iš kitų regionų nei Lotynų Amerika.** Kai kurių spausdinimo ciklų metu į spausdinimo be paraščių rašalo pagalvėlę gali patekti labai nedidelis kiekis perteklinio rašalo. Kad rašalas nepradėtų tekėti iš pagalvėlės, pasiekus pagalvėlės sugerties ribą gaminys sustabdo spausdinimą be paraščių. Keitimo būtinybę ir dažnį lemia pasirinkus spausdinimo be paraščių funkciją išspausdintų puslapių skaičius. Tai, kad reikia pakeisti pagalvėlę nereiškia, kad spausdintuvo veikimas nebeatitinka techninių duomenų. Prireikus pakeisti pagalvėlę, spausdintuvas pateiks apie tai informuojantį pranešimą. Tai atlikti gali tik įgaliotasis „Epson“ techninės priežiūros skyriaus atstovas. Šio pakeitimo išlaidos pagal „Epson“ garantiją nepadengiamos.

*2: **Pastaba naudotojams iš Lotynų Amerikos.** Kai kurių spausdinimo ciklų metu į spausdinimo be paraščių rašalo pagalvėlę gali patekti labai nedidelis kiekis perteklinio rašalo. Kad rašalas nepradėtų tekėti iš pagalvėlės, pasiekus pagalvėlės sugerties ribą gaminys sustabdo spausdinimą be paraščių. Keitimo būtinybę ir dažnį lemia pasirinkus spausdinimo be paraščių funkciją išspausdintų puslapių skaičius. Tai, kad reikia pakeisti pagalvėlę nereiškia, kad spausdintuvo veikimas nebeatitinka techninių duomenų. Prireikus pakeisti pagalvėlę, spausdintuvas pateiks apie tai informuojantį pranešimą. Tai atlikti gali tik įgaliotasis „Epson“ techninės priežiūros skyriaus atstovas. Jei taip atsitinka standartinės gaminio garantijos galiojimo laikotarpiu, spausdinimui be paraščių skirtų rašalo pagalvėlių pakeitimui gali būti taikoma standartinė garantija, priklausomai nuo regioninių garantijos sąlygų. Išsamesnės informacijos rasite vietinėse „Epson“ garantijos sąlygose.

Susijusi informacija

➡ „Laikas pakeisti priežiūros dėžutę” puslapyje 118
➡ „Įstrigusio popieriaus išėmimas” puslapyje 110
➡ „Kreipimasis į „Epson“ klientų aptarnavimo skyrių” puslapyje 148

Popieriaus įdėjimas

Atsargumo priemonės dėl popieriaus naudojimo. 24

Popieriaus rūšių sąrašas. 25

Popieriaus įdėjimas. 26

Įvairaus popieriaus įdėjimas. 27

Atsargumo priemonės dėl popieriaus naudojimo

❏ Perskaitykite kartu su popieriumi gautus instrukcijų lapus.

❏ Siekdami aukštos spaudinių kokybės su originaliu „Epson“ popieriumi, naudokite popierių aplinkoje, nurodytoje su popieriumi pateiktuose lapuose.

❏ Prieš įdėdami, išskleiskite ir sulygiuokite popieriaus kraštus. Neišskleiskite ar nesuvyniokite fotopopieriaus. Nesilaikydami nurodymo galite sugadinti spausdinamąją pusę.

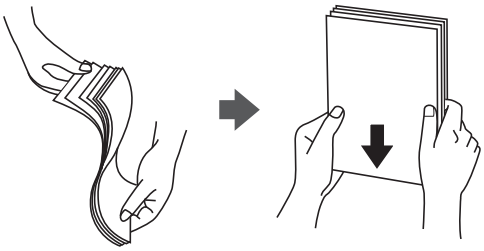

❏ Jei popierius yra susiraitęs ar sulenktas, prieš įdėdami jį ištiesinkite arba šiek tiek sulenkite į priešingą pusę. Spausdinant ant susiraičiusio ar sulenkto popieriaus, gali kilti popierius tiekimo problemų, o spaudiniuose atsirasti dėmių.

❏ Popieriaus padavimo problemos dažnai gali įvykti atliekant rankinį dvipusį spausdinimą, kai spausdinama viena jau atspausdinto popieriaus pusė. Sumažinkite lapų skaičių iki pusės arba mažiau arba vienu metu įdėkite vieną popieriaus lapą, jei popierius toliau įstringa.

❏ Įsitikinkite, kad naudojamas išilgapluoštis popierius. Jei nežinote, kokios rūšies popierius naudojamas, pasižiūrėkite į popieriaus pakuotę arba kreipkitės į gamintoją ir išsiaiškinkite popieriaus specifikacijas.

❏ Prieš įdėdami, išskleiskite ir sulygiuokite vokų kraštus. Kai krūvelėje sudėti vokai yra išsipūtę dėl viduje esančio oro, prieš įdėdami juos paspauskite.

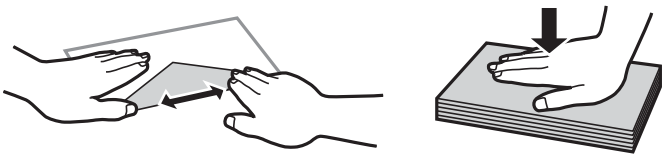

Susijusi informacija

➡ „Galimas popierius ir talpa” puslapyje 132

➡ „Negalimos popieriaus rūšys” puslapyje 137

Popieriaus rūšių sąrašas

Siekiant aukščiausios kokybės spausdinimo rezultatų, reikia pasirinkti popierių atitinkančią popieriaus rūšį.

Lotynų Amerika

Laikmenos pavadinimas	Laikmenos tipas
Epson Bright White Ink Jet Paper	Paprastas popierius
Epson Ultra Glossy Photo Paper Epson Value Glossy Photo Paper	Epson Ultra Glossy
Epson Premium Glossy Photo Paper	Epson Premium Glossy
Epson Premium Semigloss Photo Paper	Epson Premium Semigloss
Epson Photo Paper Glossy	Photo Paper Glossy
Epson Matte Paper-Heavyweight Epson Double-Sided Matte Paper	Epson Matte
Epson Photo Quality Ink Jet Paper Epson Double-sided Photo Quality Ink Jet Paper	Epson Photo Quality Ink Jet

* Mobiliuosiuose įrenginiuose šių tipų laikmenas galima pasirinkti tuo atveju, jei spausdinama naudojantis Epson Smart Panel.

Kiti regionai

Laikmenos pavadinimas	Laikmenos tipas
Epson Bright White Ink Jet Paper	Paprastas popierius
Epson Ultra Glossy Photo Paper Epson Value Glossy Photo Paper	Epson Ultra Glossy
Epson Premium Glossy Photo Paper	Epson Premium Glossy
Epson Premium Semigloss Photo Paper	Epson Premium Semigloss
Epson Photo Paper Glossy	Photo Paper Glossy
Epson Matte Paper-Heavyweight Epson Double-Sided Matte Paper	Epson Matte
Epson Photo Quality Ink Jet Paper Epson Double-sided Photo Quality Ink Jet Paper	Epson Photo Quality Ink Jet

* Mobiliuosiuose įrenginiuose šių tipų laikmenas galima pasirinkti tuo atveju, jei spausdinama naudojantis Epson Smart Panel.

Popieriaus įdėjimas

Popieriaus dėjimas į galinį popieriaus tiektuvą

1. Ištraukite popieriaus atramą.

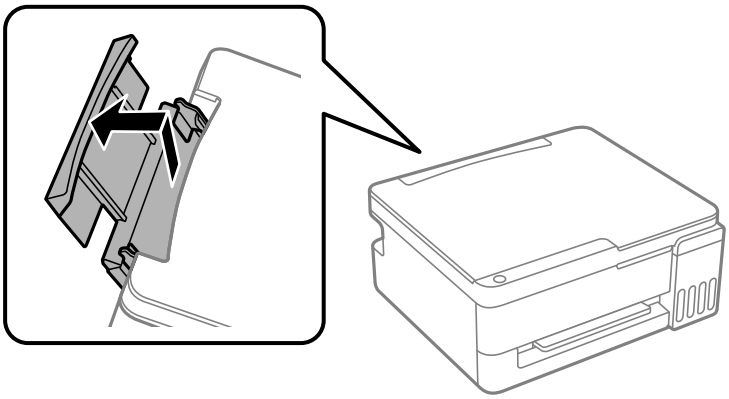

2. Ištraukite krašto kreiptuvus.

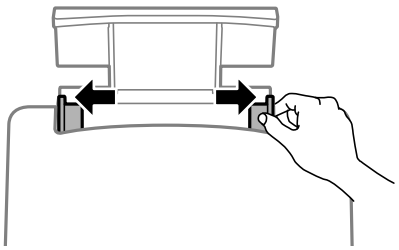

3. Įdėkite popieriaus, kad jis būtų popieriaus atramos viduryje, spausdinamąja puse į viršų.

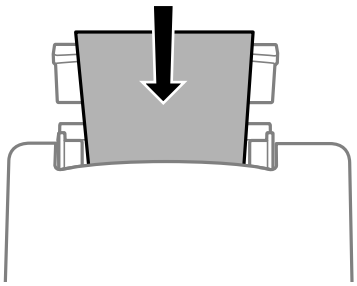

Svarbu:

- *Nedėkite daugiau lapų, nei nurodyta tam tikros rūšies popieriui. Paprastąjį popierių įdėkite ne aukščiau linijos, esančios tiesiai po ▼ simboliais ant kraštinių kreiptuvų.*
- *Pirmiausia įdėkite trumpąjį popieriaus kraštą. Tačiau jei ilgasis kraštas vartotojo nurodytas kaip plotis, pirmiausia įdėkite ilgąjį kraštą.*

4. Pristumkite krašto kreiptuvus prie popieriaus kraštų.

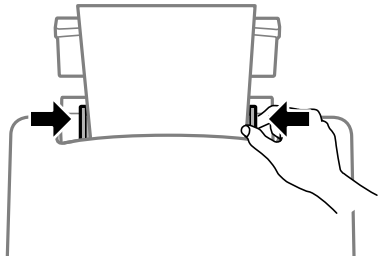

5. Ištraukite išvesties dėklą.

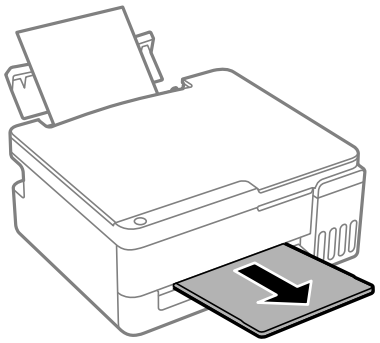

Pastaba:
Likusį popierių sudėkite atgal į jo pakuotę. Jei jį paliksite spausdintuve, popierius gali susibanguoti arba gali pablogėti spaudinio kokybė.

Susijusi informacija

➡ „Galimas popierius ir talpa” puslapyje 132

➡ „Negalimos popieriaus rūšys” puslapyje 137

Įvairaus popieriaus įdėjimas

Vokų įdėjimas

Vokus dėkite popieriaus atramos centre taip, kad trumpoji jų kraštinė būtų nukreipta į priekį, o atvartas — žemyn, tada prie vokų krašto pristumkite kraštinius kreiptuvus.

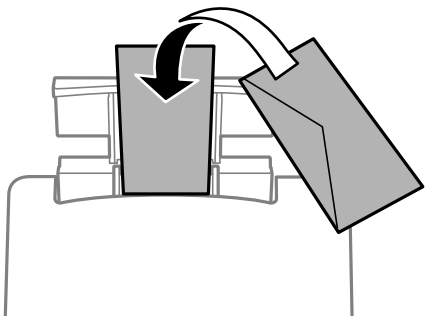

Susijusi informacija

➡ „Galimas popierius ir talpa” puslapyje 132
➡ „Negalimos popieriaus rūšys” puslapyje 137
➡ „Atsargumo priemonės dėl popieriaus naudojimo” puslapyje 24

Ilgo popieriaus įdėjimas

Jei dedate popierių, ilgesnį už „Legal“ dydį, uždarykite popieriaus atramą ir ištiesinkite popieriaus priekinius kraštus.

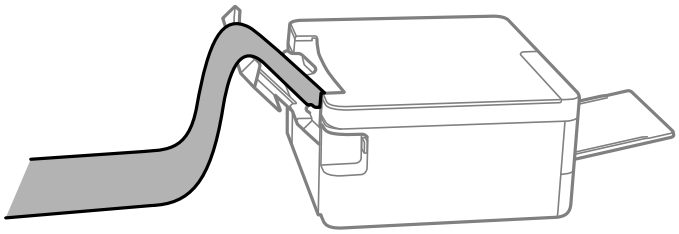

❏ Įsitikinkite, kad popieriaus galas nukirptas statmenai. Įstrižas kirpimas gali sukelti popieriaus tiekimo problemų.

❏ Ilgas popierius negali būti laikomas išvesties dėkle. Paruoškite dėžutę ir pan., kad popierius nenukristų ant grindų.

❏ Nelieskite tiekiamo arba išmetamo popieriaus. Jis gali sužaloti ranką arba spausdinimo kokybė gali suprastėti.

Susijusi informacija

➡ „Galimas popierius ir talpa” puslapyje 132
➡ „Negalimos popieriaus rūšys” puslapyje 137

Originalų dėjimas

Nuotraukų dėjimas ant skaitytuvo stiklo. 30

Nuotraukų dėjimas ant skaitytuvo stiklo

Pastaba:
Prieš atidarydami dokumentų dangtį įsitikinkite, kad ant jo nėra segtukų, rašiklių ar kitų daiktų. Jei kuris nors iš tokių daiktų patektų į spausdintuvo vidų, gali nepavykti spausdinti ar atlikti kitų operacijų.

1. Atidarykite dokumentų dangtį.

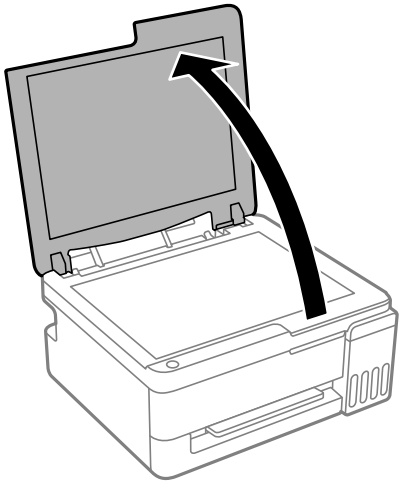

2. Pašalinkite visas dulkes ir dėmes nuo skaitytuvo stiklo paviršiaus minkšta, sausa, švaria šluoste.

   Pastaba:
   Jei ant skaitytuvo stiklo yra dulkių ar dėmių, nuskaitymo diapazonas gali išsiplėsti, todėl originalo vaizdas gali pasislinkti arba sumažėti.

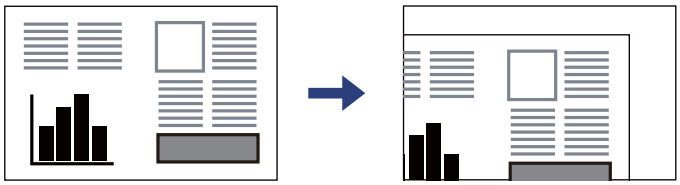

3. Padėkite originalą gerąja puse į apačią ir pristumkite jį prie kampe esančios žymos.

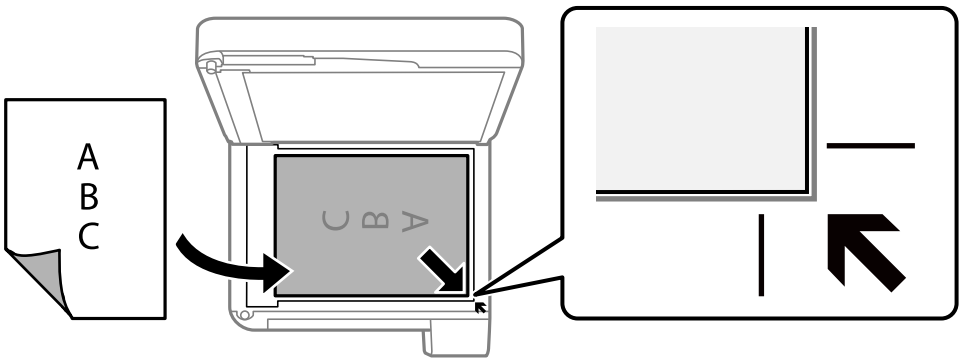

4. Atsargiai uždarykite dangtį.

> ***Svarbu:***
> - ❏ *Dėdami sunkius originalius failus, pvz., knygas, neleiskite išorinei šviesai šviesti tiesiai į skaitytuvo stiklą.*
> - ❏ *Nenaudokite per daug jėgos su skaitytuvo stiklu arba dokumentų dangčiu. Priešingu atveju galite pažeisti juos.*

5. Baigę nuskaityti, išimkite originalus.

Pastaba:
Jei originalus ilgam laikui paliksite ant skaitytuvo stiklo, jie gali prilipti prie stiklo paviršiaus.

Susijusi informacija

➡ „Skaitytuvo techniniai duomenys” puslapyje 143

Spausdinimas

Dokumentų spausdinimas. 33

Spausdinimas ant vokų. 48

Tinklalapio puslapių spausdinimas. 49

Dokumentų spausdinimas

Spausdinimas iš kompiuterio

Šiame skyriuje paaiškinta, kaip spausdinti dokumentą iš kompiuterio naudojant Windows. „Mac OS“ veiksmai gali būti kitokie arba kai kurios funkcijos gali neveikti.

Spausdinimas naudojant paprastas nuostatas

Pastaba:
Veiksmai gali skirtis priklausomai nuo programos. Išsamios informacijos ieškokite programėlės žinyne.

1. Į spausdintuvą įdėkite popieriaus.

   „Popieriaus dėjimas į galinį popieriaus tiektuvą” puslapyje 26

2. Atidarykite norimą spausdinti failą.

3. Meniu **Failas** pasirinkite **Spausdinti** arba **Spausdinimo nustatymas**.

4. Pasirinkite naudojamą spausdintuvą.

5. Pasirinkite **Nuostatos** arba **Ypatybės**, kad būtų atidarytas spausdintuvo tvarkyklės langas.

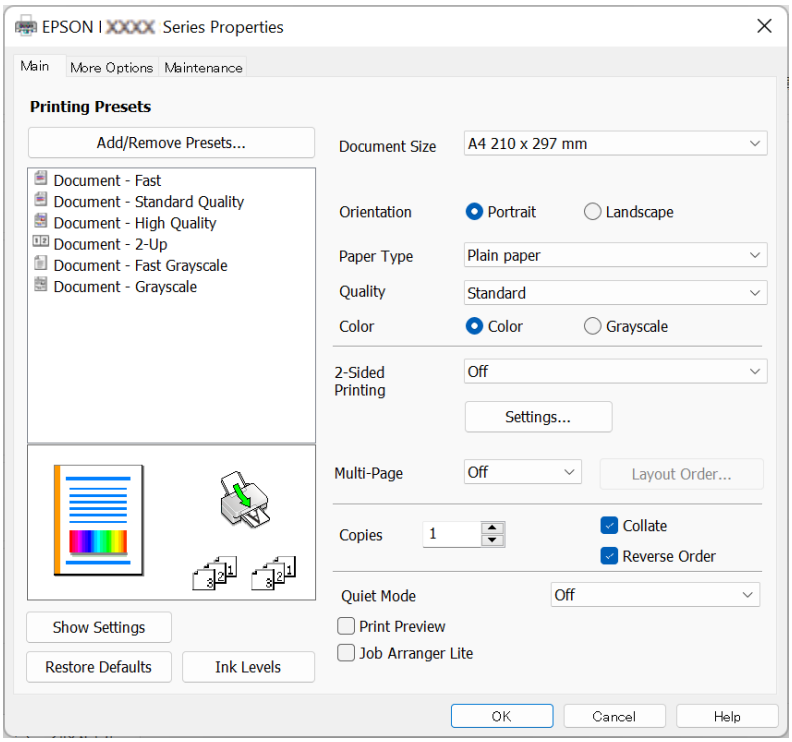

6. Jei reikia, pakeiskite nustatymus.

   Paaiškinimą, kaip nustatyti elementus, žr. interneto žinyne. Paspaudus elementą dešiniuoju pelės klavišu rodomas **Žinynas**.

7. Norėdami uždaryti spausdintuvo tvarkyklės langą, spustelėkite **OK**.

8. Spustelėkite **Spausdinti**.

Susijusi informacija

➡ „Popieriaus rūšių sąrašas” puslapyje 25
➡ „Galimas popierius ir talpa” puslapyje 132

Išankstinių spausdinimo nuostatų pridėjimas lengvam spausdinimui

Sukūrę ir spausdintuvo tvarkyklėje išsaugoję išankstinius dažnai naudojamus spausdinimo nustatymus, galite lengvai spausdinti iš sąrašo pasirinkdami išankstinį nustatymą.

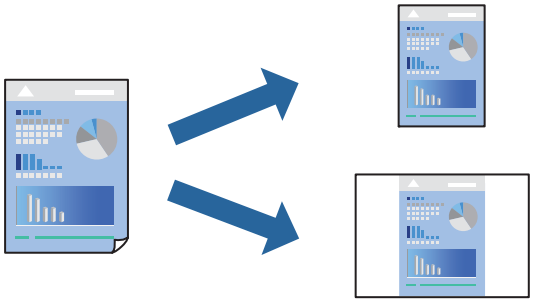

1. Spausdintuvo tvarkyklės skirtuke **Pagrindinis** arba **Daugiau pasirinkčių** nustatykite kiekvieną elementą (pvz., **Dokumento dydis** ir **Popier. tipas**).
2. Spustelėkite **Pridėti / šalinti išankstinius nustatymus**, esantį **Išankst. spausd. nustat.**.
3. Eikite į **Pavad.** ir, jei reikia, įveskite komentarą.
4. Spustelėkite **Įrašyti**.

   Pastaba:
   *Norėdami ištrinti pridėtą išankstinį nustatymą, spustelėkite **Pridėti / šalinti išankstinius nustatymus**, sąraše pasirinkite norimą pašalinti pavadinimą ir jį pašalinkite.*
5. Spustelėkite **Spausdinti**.

Kitą kartą, kai norėsite spausdinti naudodami tas pačias nuostatas, pasirinkite registruotą nuostatos pavadinimą iš **Išankst. spausd. nustat.** ir tuomet spustelėkite **OK**.

Susijusi informacija

➡ „Popieriaus įdėjimas” puslapyje 26

➡ „Spausdinimas naudojant paprastas nuostatas” puslapyje 33

Spausdinimas ant abiejų pusių

Spausdintuvo tvarkyklė pradės automatiškai spausdinti atskirdama lyginius ir nelyginius puslapius. Kai nelyginiai puslapiai bus išspausdinti, vadovaudamiesi nurodymais apverskite lapą ir išspausdinkite lyginius puslapius.

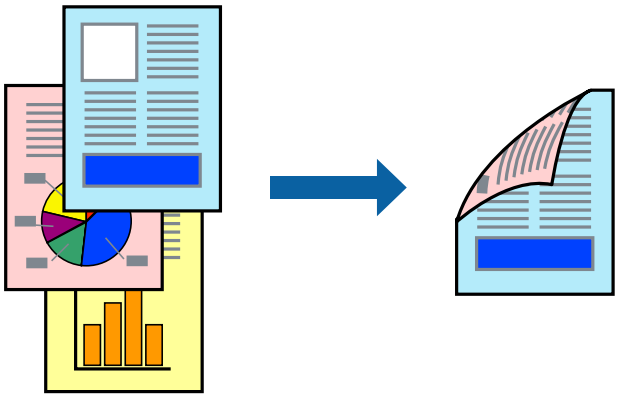

Pastaba:
Spausdinant be paraščių ši funkcija negalima.

Atverkite spausdintuvo tvarkyklę ir atlikite šiuos nustatymus.

Skirtukas **Pagrindinis** > **2-pusis spausdinimas**

Susijusi informacija

➡ „Popierius dvipusiam spausdinimui” puslapyje 136

➡ „Neįmanoma vykdyti rankinio dvipusio spausdinimo (Windows)” puslapyje 125

Lankstinuko spausdinimas

Galima išspausdinti ir lankstinuką, gaunamą keičiant puslapių tvarką ir sulanksčius spaudinį.

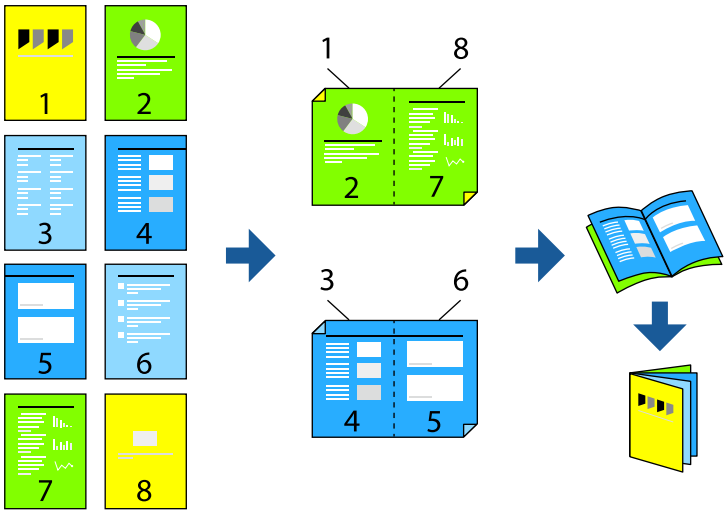

Pastaba:
Spausdinant be paraščių ši funkcija negalima.

Atverkite spausdintuvo tvarkyklę ir atlikite šiuos nustatymus.

Skirtuke **Pagrindinis** pasirinkite dvipusio spausdinimo būdą – **2-pusis spausdinimas**, tuomet pasirinkite **Nustatymai** > **Brošiūra**.

Susijusi informacija

➡ „Galimas popierius ir talpa” puslapyje 132
➡ „Popieriaus įdėjimas” puslapyje 26
➡ „Spausdinimas naudojant paprastas nuostatas” puslapyje 33
➡ „Popierius dvipusiam spausdinimui” puslapyje 136
➡ „Neįmanoma vykdyti rankinio dvipusio spausdinimo (Windows)” puslapyje 125

Kelių puslapių spausdinimas ant vieno lapo

Ant vieno popieriaus lapo galima išspausdinti kelių puslapių duomenis.

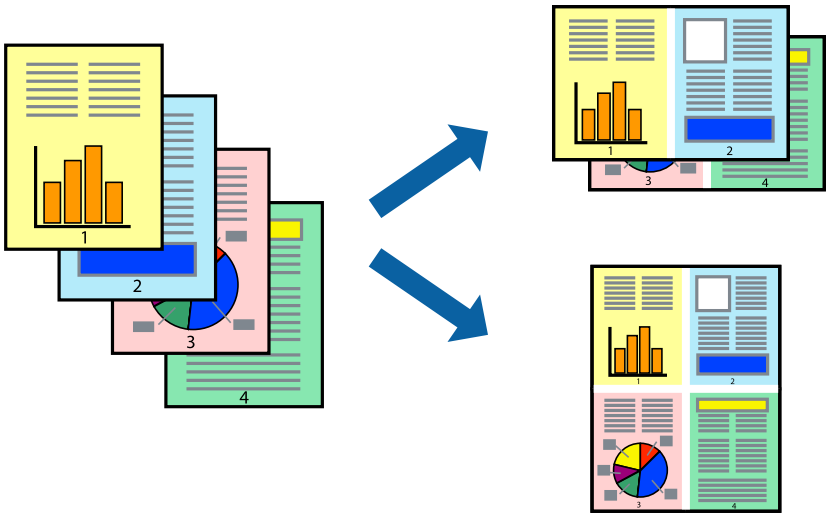

Pastaba:
Spausdinant be paraščių ši funkcija negalima.

Atverkite spausdintuvo tvarkyklę ir atlikite šiuos nustatymus.

Skirtukas **Pagrindinis** > **Keli puslapiai** > **2 viename** ir t. t.

Susijusi informacija

➡ „Popieriaus įdėjimas” puslapyje 26
➡ „Spausdinimas naudojant paprastas nuostatas” puslapyje 33

Spausdinimas pagal popieriaus formatą

Galima spausdinti pagal popieriaus, kurs įdėtas į spausdintuvą, formatą.

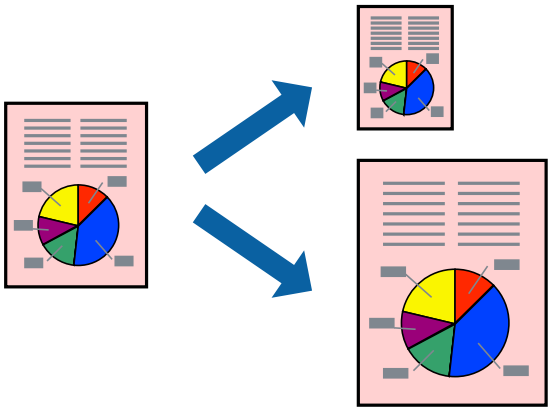

Pastaba:
Spausdinant be paraščių ši funkcija negalima.

Atverkite spausdintuvo tvarkyklę ir atlikite šiuos nustatymus.

Skirtuke **Daugiau pasirinkčių** > **Išvesties popierius** pasirinkite įdėto popieriaus dydį.

Susijusi informacija

➡ „Popieriaus įdėjimas” puslapyje 26
➡ „Spausdinimas naudojant paprastas nuostatas” puslapyje 33

Sumažinto arba padidinto dokumento spausdinimas esant bet kokiam didinimui

Pasirinkdami konkretų procentą galite atitinkamai sumažinti arba padidinti dokumentą.

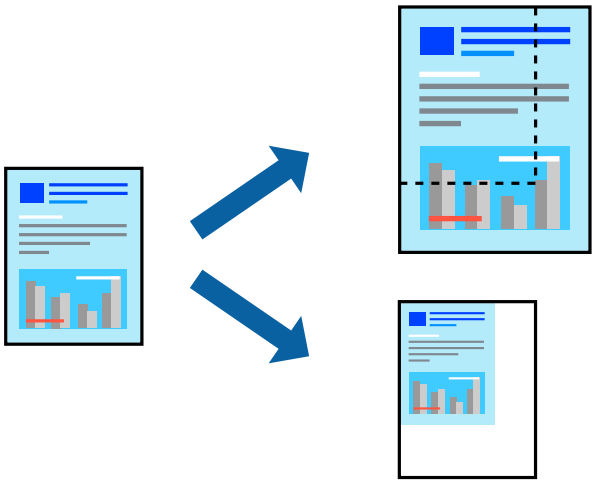

Pastaba:
Spausdinant be paraščių ši funkcija negalima.

1. Spausdintuvo tvarkyklės skirtuke **Daugiau pasirinkčių**, **Dokumento dydis** nustatyme pasirinkite dokumento dydį.
2. **Išvesties popierius** nustatyme pasirinkite spausdinamo popieriaus formatą.
3. Pasirinkite **Mažinti / didinti dokumentą**, **Priartinti** ir įveskite procentus.

Susijusi informacija

➡ „Popieriaus įdėjimas” puslapyje 26
➡ „Spausdinimas naudojant paprastas nuostatas” puslapyje 33

Vieno vaizdo spausdinimas ant kelių lapų padidinimui (plakato kūrimas)

Ši funkcija leidžia išspausdinti vieną vaizdą ant kelių popieriaus lapų. Suklijuodami juos, galite sukurti didesnį plakatą.

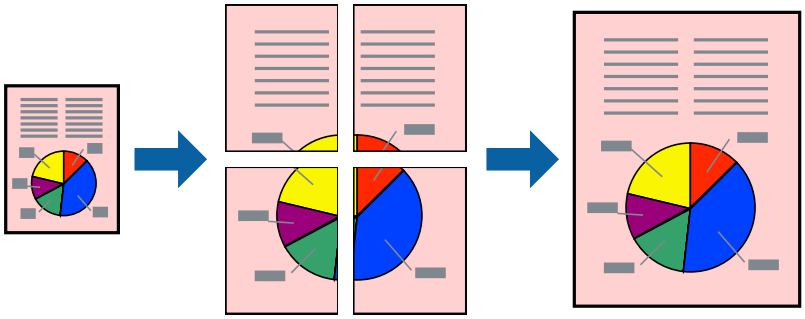

Pastaba:
Pasirinkus dvipusį spausdinimą, ši funkcija negalima.

Atverkite spausdintuvo tvarkyklę ir atlikite šiuos nustatymus.

Skirtukas **Pagrindinis** > **Keli puslapiai** > **2x2 plakatas** ir t. t.

Susijusi informacija

➡ „Popieriaus įdėjimas” puslapyje 26

➡ „Spausdinimas naudojant paprastas nuostatas” puslapyje 33

Plakatų spausdinimas naudojant persidengiančias lygiavimo žymes

Toliau pateiktas plakatų kūrimo pavyzdys pasirinkus **2x2 plakatas** ir dalyje **Persideng. išlygiavimo žymės** pasirinkus **Spausdinti apipjovimo kreipiam.**.

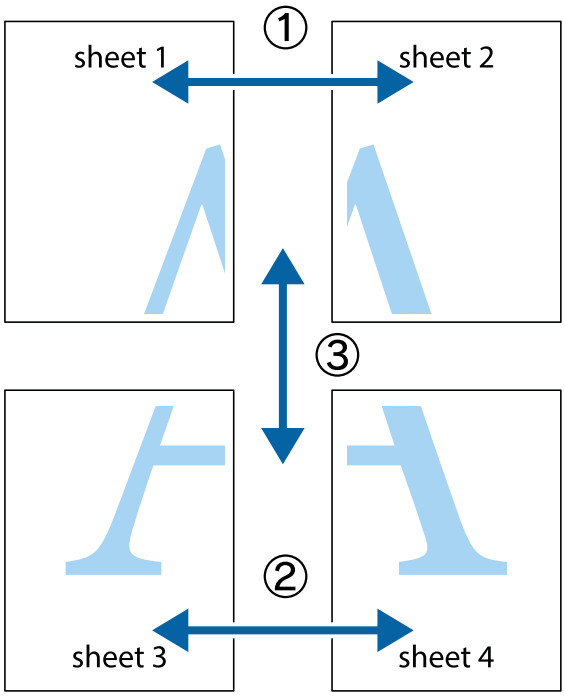

1. Paruoškite Sheet 1 ir Sheet 2. Nukirpkite Sheet 1 paraštes pagal vertikalią mėlyną liniją, einančia per viršutinio ir apatinio kryžiukų vidurį.

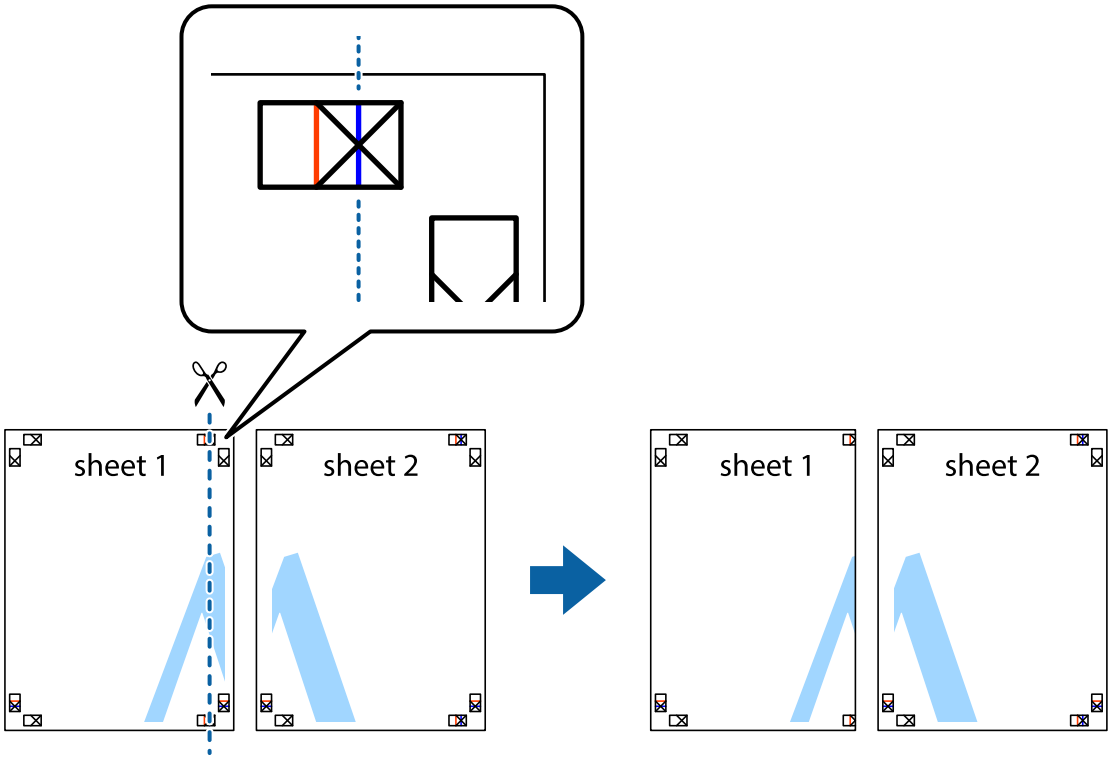

2. Sheet 1 kraštą uždėkite ant Sheet 2 ir sulygiuokite kryžiukus. Tada laikinai iš kitos pusės suklijuokite abu lapus.

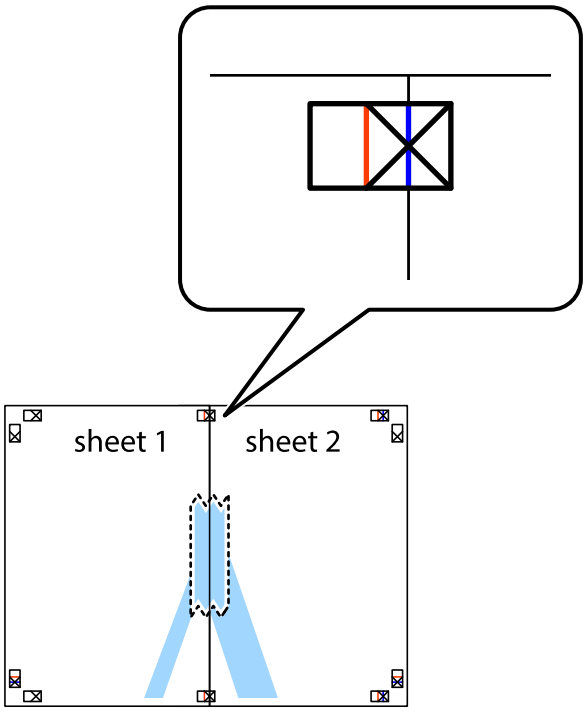

3. Perkirpkite suklijuotus lapus pagal vertikalią raudoną liniją, einančią per lygiavimo žymas (tai kairėje kryžiukų pusėje esanti linija).

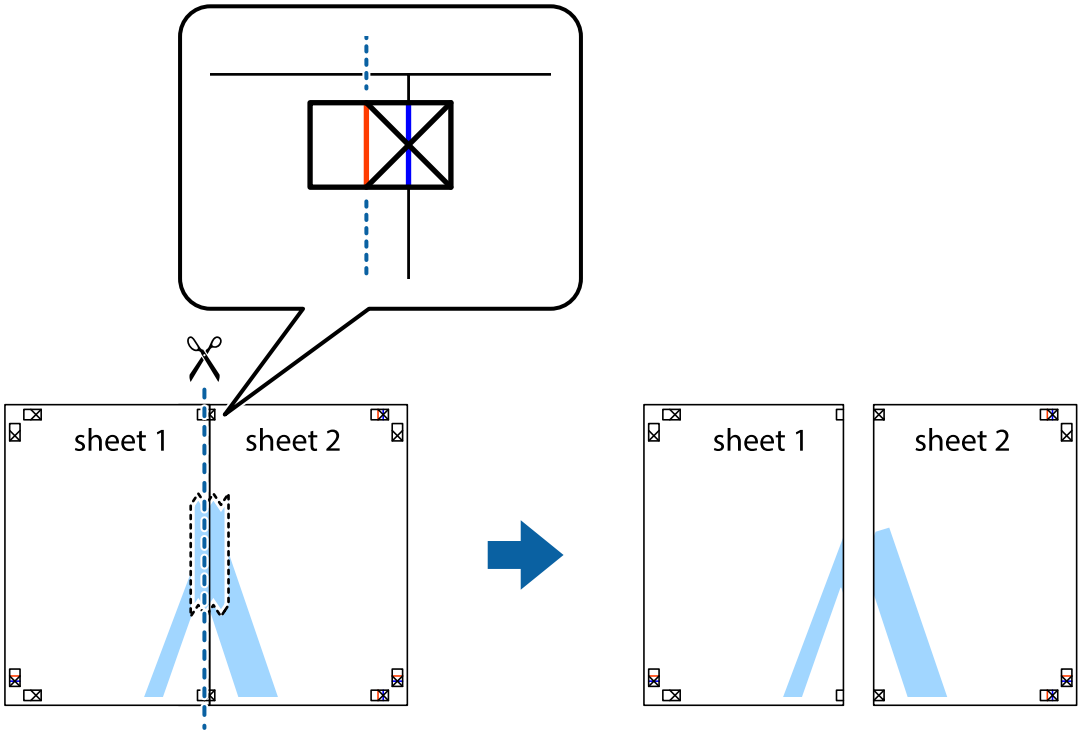

4. Suklijuokite lapus iš kitos pusės.

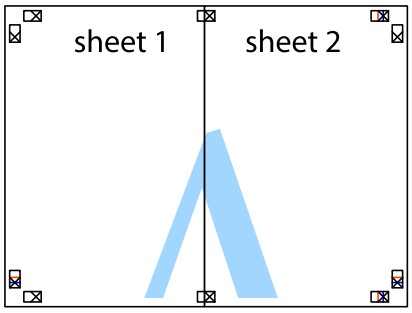

5. Kartodami 1–4 veiksmus suklijuokite Sheet 3 ir Sheet 4.

6. Nukirpkite Sheet 1 ir Sheet 2 paraštes pagal horizontalią mėlyną liniją, einančia per kairiojo ir dešiniojo kryžiukų vidurį.

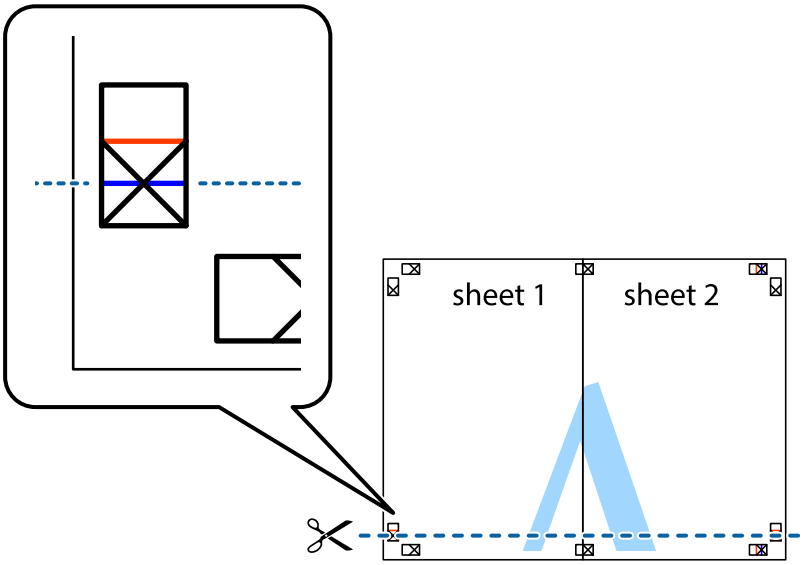

7. Sheet 1 ir Sheet 2 kraštus uždėkite ant Sheet 3 ir Sheet 4, sulygiuokite kryžiukus ir laikinai suklijuokite lapus iš kitos pusės.

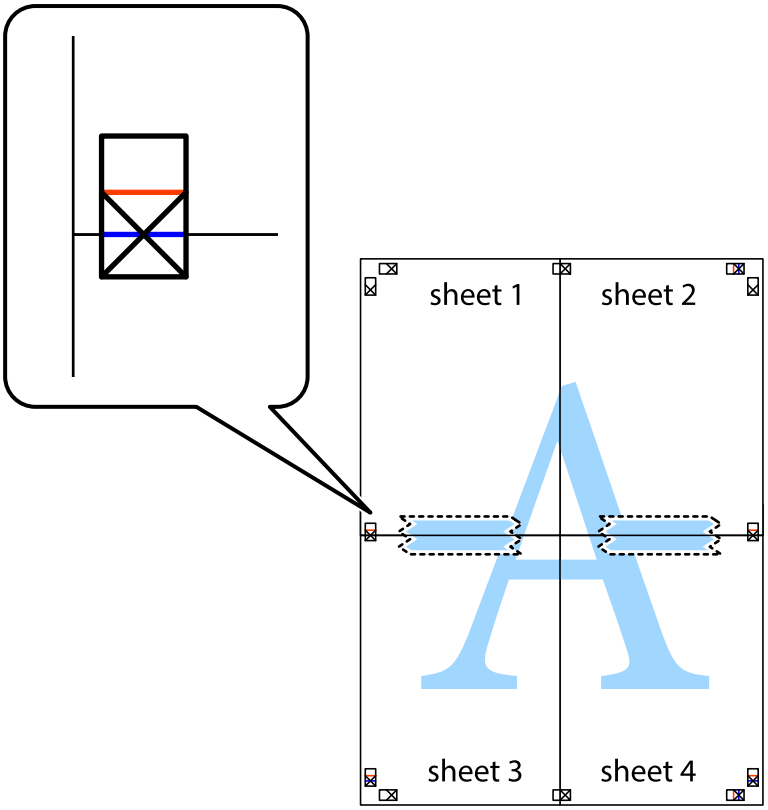

8. Perkirpkite suklijuotus lapus pagal horizontalią raudoną liniją, einančią per lygiavimo žymas (tai virš kryžiukų esanti linija).

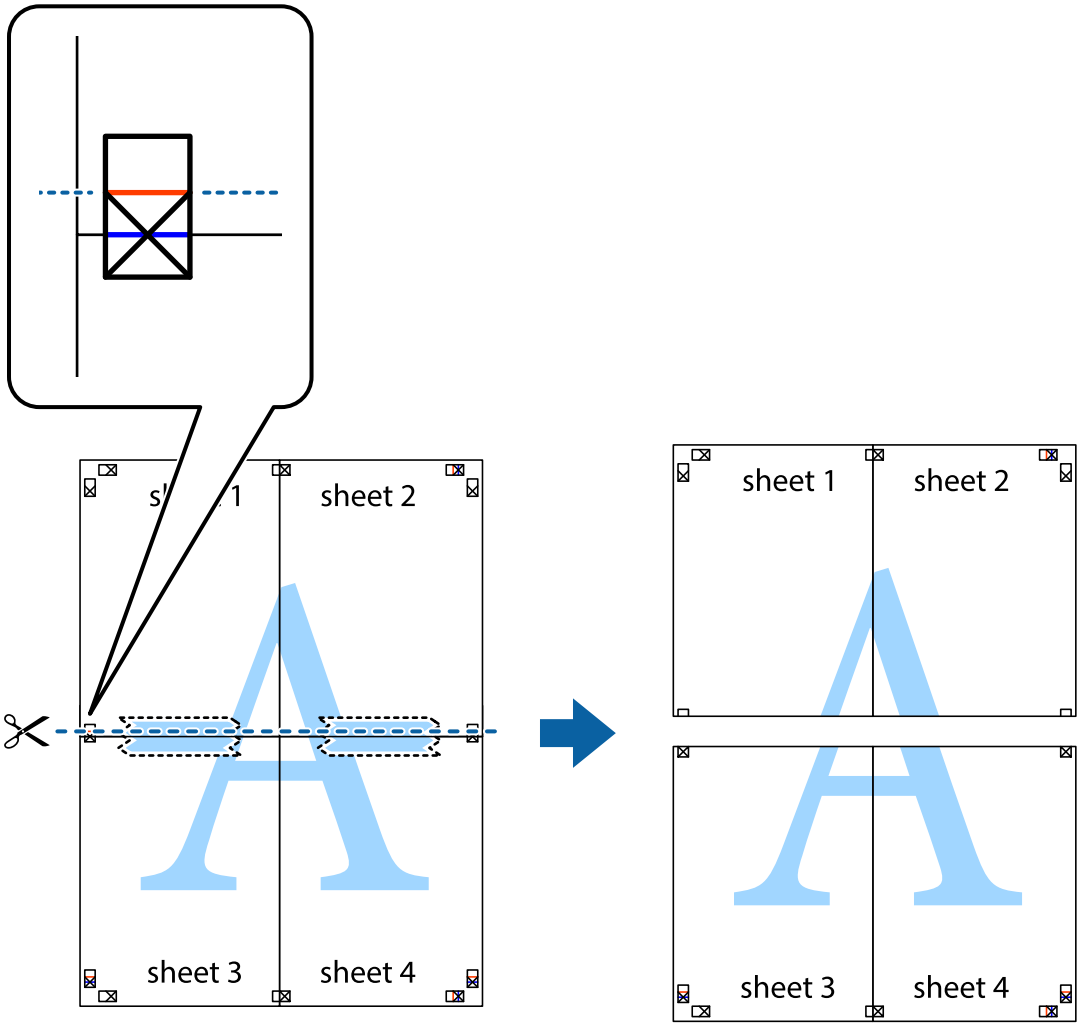

9. Suklijuokite lapus iš kitos pusės.

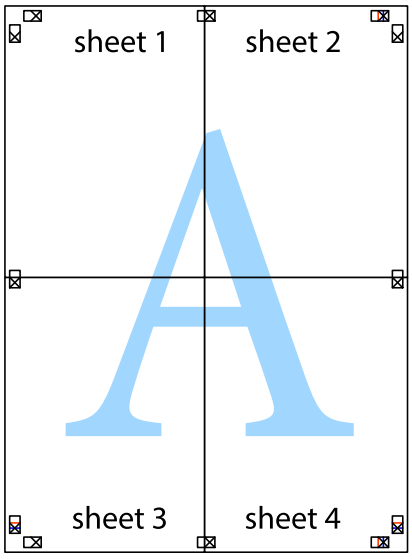

10. Pagal išorines nuorodas nukirpkite likusias paraštes.

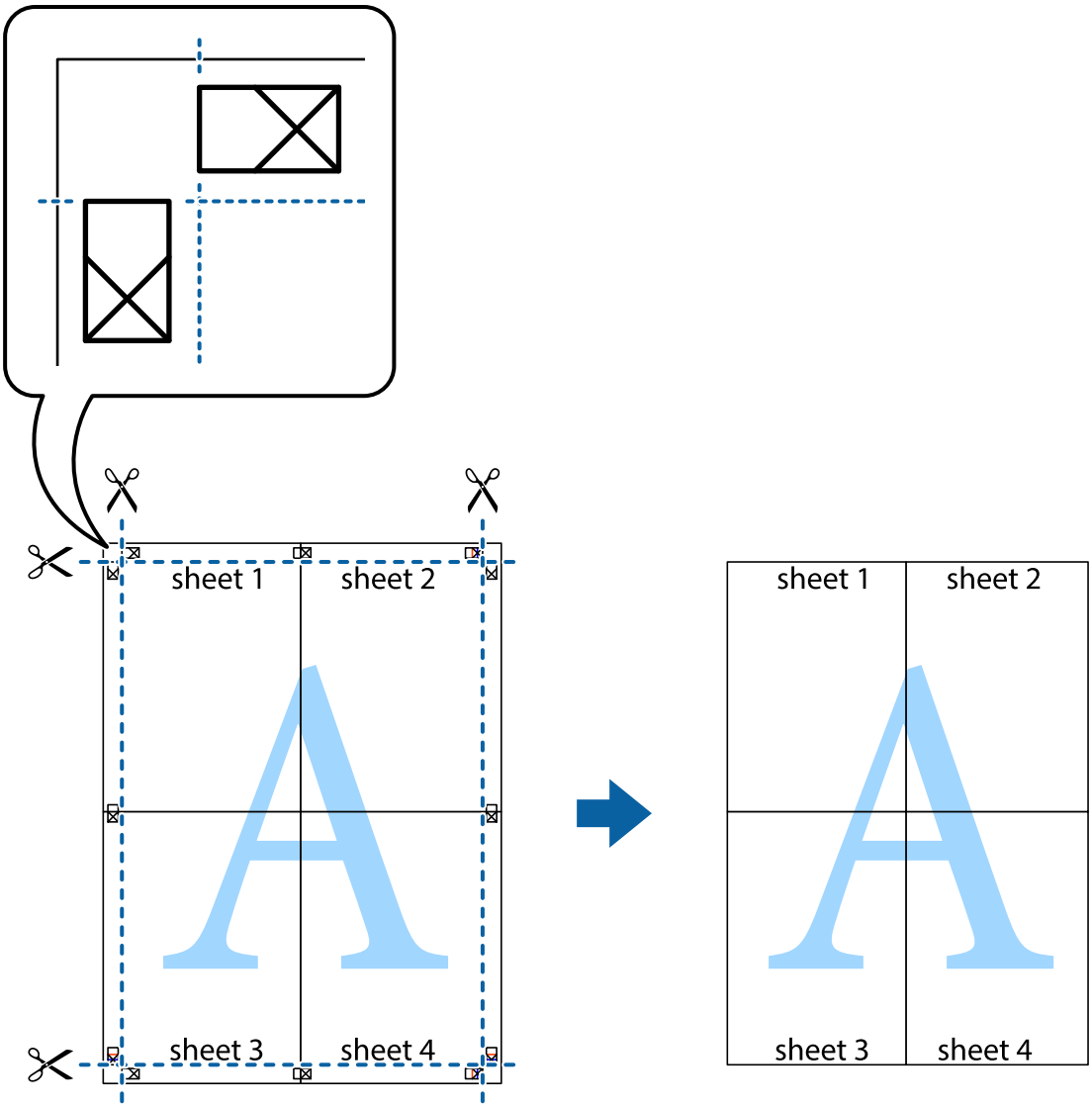

Susijusi informacija

➡ „Popieriaus įdėjimas” puslapyje 26
➡ „Spausdinimas naudojant paprastas nuostatas” puslapyje 33

Spausdinimas su antrašte ir porašte

Antraštėse ir poraštėse galima spausdinti tokią informaciją kaip naudotojo vardas ir spausdinimo data.

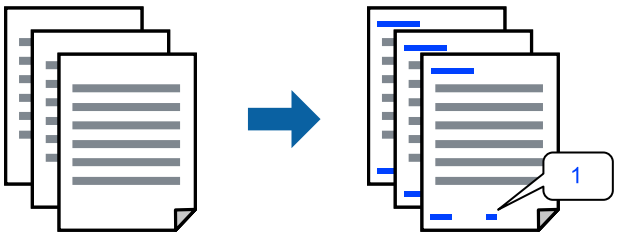

Atverkite spausdintuvo tvarkyklę ir atlikite šiuos nustatymus.

Daugiau pasirinkčių skirtukas > **Vandenženklio funkcijos** > **Viršutinė / apatinė antraštė**

Susijusi informacija

➡ „Popieriaus įdėjimas” puslapyje 26
➡ „Spausdinimas naudojant paprastas nuostatas” puslapyje 33

Kopijuoti draudžiančio ženklo kopijavimas

Spaudiniuose galima atspausdinti kopijuoti draudžiantį ženklą. Spausdinant raidės nespausdinamos, o visam spaudiniui pritaikomas šviesus tonas. Paslėptos raidės pasirodo sukūrus fotokopiją, kad būtų galima lengvai atskirti originalą nuo kopijų.

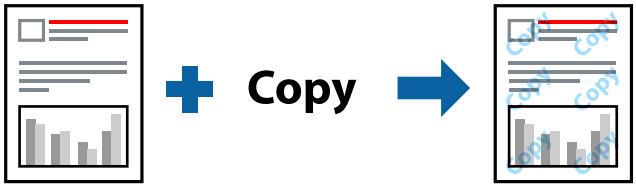

Nuo kopijavimo apsaugantis piešinys galima esant žemiau patiektomis sąlygomis:

❏ Popier. tipas: Paprastas popierius

❏ Kokybė: Standartin.

❏ Be paraščių: nepasirinkta

❏ Spalvų korekcija: Automatinis r.

Atverkite spausdintuvo tvarkyklę ir atlikite šiuos nustatymus.

Daugiau pasirinkčių skirtukas > **Vandenženklio funkcijos** > **Nuo kopijavimo apsaugantis piešinys**

Susijusi informacija

➡ „Popieriaus įdėjimas” puslapyje 26
➡ „Spausdinimas naudojant paprastas nuostatas” puslapyje 33

Kelių failų spausdinimas kartu

Parinktis Užduočių tvarkyklė Lite leidžia sujungti kelis skirtingomis programomis sukurtus failus ir išspausdinti juos kaip vieną spaudinį. Galite nurodyti spausdinimo nustatymus sujungtiems failams, pvz. kelių puslapių išdėstymą ir dvipusį spausdinimą.

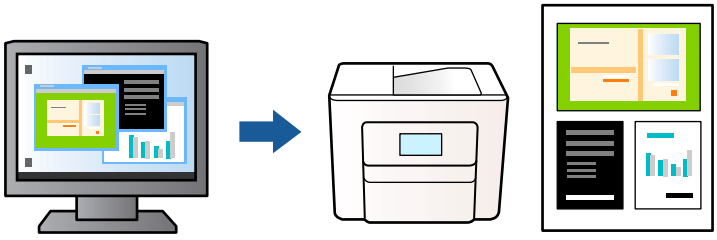

1. Spausdintuvo tvarkyklės skirtuke **Pagrindinis** pasirinkite **Užduočių tvarkyklė Lite**, tada spustelėkite **Gerai**.
2. Spustelėkite **Spausdinti**.

   Pradėjus spausdinimą rodomas Užduočių tvarkyklė Lite langas.
3. Atidarę langą Užduočių tvarkyklė Lite atidarykite su dabartiniu failu norimą sujungti failą ir pakartokite anksčiau pateiktus paveiktus veiksmus.
4. Pasirinkus spausdinimo užduotį, įtrauktą į Spausdinamas projektas lange Užduočių tvarkyklė Lite, galite redaguoti puslapio išdėstymą.
5. Spustelėkite **Spausdinti** meniu **Failas**, norėdami pradėti spausdinimą.

   Pastaba:
   *Jei uždarysite langą Užduočių tvarkyklė Lite prieš įtraukdami visus spausdinimo duomenis į Spausdinamas projektas, spausdinimo užduotis, su kuria šiuo metu dirbate, atšaukiama. Meniu **Failas** spustelėkite **Įrašyti**, norėdami išsaugoti dabartinę užduotį. Įrašyto failo plėtinys yra .ecl.*

   *Norėdami atidaryti spausdinimo projektą, spustelėkite **Užduočių tvarkyklė Lite** spausdintuvo tvarkyklės skirtuke **Tech. priežiūra**, norėdami atidaryti Užduočių tvarkyklė Lite langą. Tada meniu **Atverti** pasirinkite **Failas** ir pasirinkite failą.*

Susijusi informacija

➡ „Popieriaus įdėjimas” puslapyje 26
➡ „Spausdinimas naudojant paprastas nuostatas” puslapyje 33

Spausdinimas naudojant universalaus spalvoto spausdinimo funkciją

Galite paryškinti spaudinių tekstų ir vaizdų matomumą.

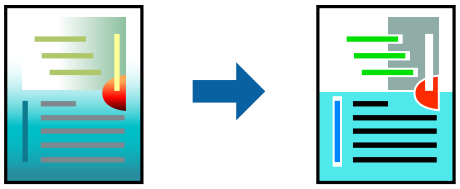

Spalvotas universalus spaudinys galima tik pasirinkus toliau nurodytus nustatymus.

- ❏ Popier. tipas: Paprastas popierius
- ❏ Kokybė: Standartin. arba aukštesnė kokybė
- ❏ Spalvot.: Spalvot.
- ❏ Programos: Microsoft® Office 2007 arba naujesnė
- ❏ Teksto dydis: 96 taškų arba mažesnis

Atverkite spausdintuvo tvarkyklę ir atlikite šiuos nustatymus.

Skirtukas **Daugiau pasirinkčių** > **Spalvų korekcija** > **Vaizdo parinktys** > **Spalvotas universalus spaudinys**

Susijusi informacija

➡ „Popieriaus įdėjimas” puslapyje 26
➡ „Spausdinimas naudojant paprastas nuostatas” puslapyje 33

Spausdinimo spalvų nustatymas

Galite nustatyti spausdinimo užduotyje naudojamas spalvas. Šie pakoregavimai nėra taikomi originaliems duomenims.

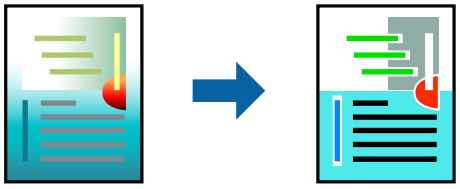

Atverkite spausdintuvo tvarkyklę ir atlikite šiuos nustatymus.

Skirtukas **Daugiau pasirinkčių** > **Spalvų korekcija** > **Vartotojo nustatymas** > **Patobulintas** ir t. t.

Susijusi informacija

➡ „Popieriaus įdėjimas” puslapyje 26
➡ „Spausdinimas naudojant paprastas nuostatas” puslapyje 33

Spausdinimas paryškinant plonas linijas

Galite pastorinti linijas, per plonas spausdinimui.

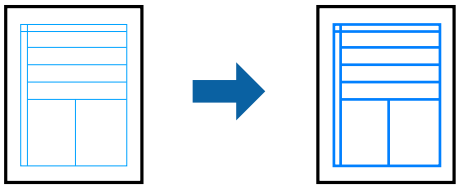

Atverkite spausdintuvo tvarkyklę ir atlikite šiuos nustatymus.

Skirtukas **Daugiau pasirinkčių** > **Spalvų korekcija** > **Vaizdo parinktys** > **Išskirti plonas linijas**

Susijusi informacija

➡ „Popieriaus įdėjimas” puslapyje 26
➡ „Spausdinimas naudojant paprastas nuostatas” puslapyje 33

Aiškių brūkšninių kodų spausdinimas

Jei atspausdintų brūkšninių kodų neįmanoma teisingai nuskaityti, galite juos atspausdinti aiškiau, sumažindami rašalo pratekėjimą. Įjunkite šią funkciją tik jei atspausdinto brūkšninio kodo nepavyksta nuskaityti. Priklausomai nuo aplinkybių, neryškumo pašalinimas gali būti galimas ne visada.

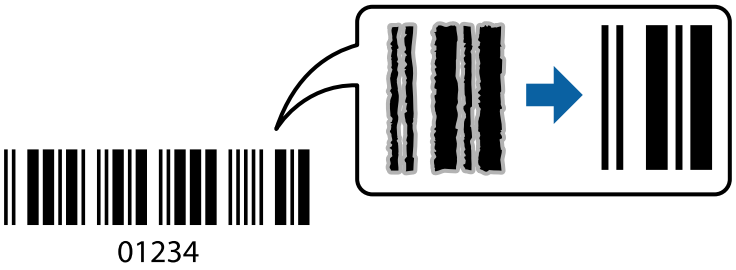

Šią funkciją galima naudoti su toliau nurodytų tipų popieriumi ir nurodytomis spausdinimo kokybės nuostatomis.

❏ Popier. tipas: Paprastas popierius arba Vokas

❏ Kokybė: Standartin.

Prisijunkite prie spausdintuvo tvarkyklės ir pasirinkite šiuos nustatymus.

Tech. priežiūra skirtukas > **Išplėstinės nuostatos** > **Brūkšninio kodo režimas**

Susijusi informacija

➡ „Popieriaus įdėjimas” puslapyje 26

➡ „Spausdinimas naudojant paprastas nuostatas” puslapyje 33

Spausdinimas ant vokų

Spausdinimas ant vokų iš kompiuterio (Windows)

1. Į spausdintuvą įdėkite vokų.

   „Vokų įdėjimas” puslapyje 27

2. Atidarykite norimą spausdinti failą.

3. Atidarykite spausdintuvo tvarkyklės langą.

4. Pasirinkite voko dydį parinktyje **Dokumento dydis**, esančioje skirtuke **Pagrindinis**, tuomet pasirinkite **Vokas**, esantį **Popier. tipas**.

5. Jei reikia, skirtukuose **Pagrindinis** ir **Daugiau pasirinkčių** nustatykite kitus elementus ir spustelėkite **Gerai**.

6. Spustelėkite **Spausdinti**.

Spausdinimas ant vokų iš kompiuterio (Mac OS)

1. Į spausdintuvą įdėkite vokų.
   „Vokų įdėjimas” puslapyje 27
2. Atidarykite norimą spausdinti failą.
3. Meniu **Failai** pasirinkite **Spausdinti** arba kitą komandą, kad būtų atidarytas spausdinimo dialogo langas.
4. Pasirinkite formatą kaip **Popier. dydis** nuostatą.
5. Išskleidžiamajame meniu pasirinkite **Spausdinimo nustatymai**.
6. Pasirinkite **Vokas** kaip **Laikmenos tipas** nuostatą.
7. Jei reikia, nustatykite kitus elementus.
8. Spustelėkite **Spausdinti**.

Tinklalapio puslapių spausdinimas

Tinklalapio puslapių spausdinimas iš kompiuterio

Epson Photo+ leidžia jums peržiūrėti tinklalapius, iškirpti nurodytą sritį ir tuomet redaguoti ir atspausdinti jas. Išsamios informacijos ieškokite programėlės žinyne.

Kopijavimas

Kopijavimo pagrindai. 51

Kelių kopijų darymas. 51

Numatytojo popieriaus formato keitimas naudojantis valdymo skydeliu (Lotynų Amerikai). 51

Kopijavimo pagrindai

Ant A4 arba „Letter“ formato popieriaus galite kopijuoti naudodami tokį patį išdidinimo lygį. Nepaisant to, ar originale aplink popieriaus kraštus yra paraštės, aplink popieriaus kraštus atsiranda 3 mm (0,1 col.) pločio paraštės. Kopijuojant mažesnius nei A4 arba „Letter“ formato originalus, priklausomai nuo vietos, kurioje padėsite originalą, paraštės bus platesnės nei 3 mm (0,1 col.).

1. Į spausdintuvą įdėkite popieriaus.

   „Popieriaus dėjimas į galinį popieriaus tiektuvą” puslapyje 26

2. Įdėkite originalus.

   „Nuotraukų dėjimas ant skaitytuvo stiklo” puslapyje 30

3. Paspauskite mygtuką arba .

   Pastaba:
   ❏ *Nukopijuoto vaizdo spalva, dydis ir paraštės šiek tiek skiriasi nuo originalo.*

Kelių kopijų darymas

Vienu metu galite padaryti kelias kopijas. Galima nurodyti iki 20 kopijų. Aplink popieriaus kraštus uždedamos 3 mm (0,1 col.) paraštės.

1. Įdėkite tiek A4 formato popieriaus lapų, kiek kopijų norite daryti.

   „Popieriaus dėjimas į galinį popieriaus tiektuvą” puslapyje 26

2. Įdėkite originalus.

   „Nuotraukų dėjimas ant skaitytuvo stiklo” puslapyje 30

3. Paspauskite mygtuką arba tiek kartų, kiek kopijų norite daryti. Pavyzdžiui, jeigu norite daryti 10 spalvotų kopijų, paspauskite mygtuką 10 kartų.

   Pastaba:
   Kaskart mygtuką spauskite greičiau nei per vieną sekundę nuo ankstesnio paspaudimo. Jei tarp mygtuko paspaudimų praeina daugiau nei viena sekundė, nustatomas kopijų skaičius ir pradedamas kopijavimas.

Susijusi informacija

➡ „Kopijavimo pagrindai” puslapyje 51

Numatytojo popieriaus formato keitimas naudojantis valdymo skydeliu (Lotynų Amerikai)

Numatytasis kopijavimo popieriaus formatas, priklausomai nuo jūsų regiono, yra A4 (8,3×11,7 col. [210×297 mm]) arba „Letter“ (8,5×11 col. [216×279 mm]).

❏ Norėdami pakeisti numatytąjį popieriaus formatą į A4, įsitikinkite, kad įrenginys išjungtas, tada paspauskite ir palaikykite nuspaudę mygtuką ir paspauskite mygtuką , kad įjungtumėte įrenginį. Kai įrenginys įsijungs, atleiskite abu mygtukus.

❏ Norėdami pakeisti numatytąjį popieriaus formatą į „Letter“, įsitikinkite, kad įrenginys išjungtas, tada paspauskite ir palaikykite nuspaudę mygtuką ir paspauskite mygtuką , kad įjungtumėte įrenginį. Kai įrenginys įsijungs, atleiskite abu mygtukus.

Nuskaitymas

Pagrindinė informacija apie nuskaitymą. 54

Originalų nuskaitymas į kompiuterį. 56

Išplėstinis nuskaitymas. 58

Pagrindinė informacija apie nuskaitymą

Nuskaitymas — kas tai?

„Nuskaitymas“ yra popieriaus duomenų (pavyzdžiui, dokumentų, žurnalų iškarpų, nuotraukų, rašytinių paveikslėlių ir pan.) optinės informacijos konvertavimo į skaitmeninius vaizdo duomenis procesas.

Jūs galite įrašyti nuskaitytus duomenis kaip skaitmeninį vaizdą, pavyzdžiui, JPEG arba PDF.

Tuomet galite spausdinti vaizdą, siųsti jį el. paštu ir pan.

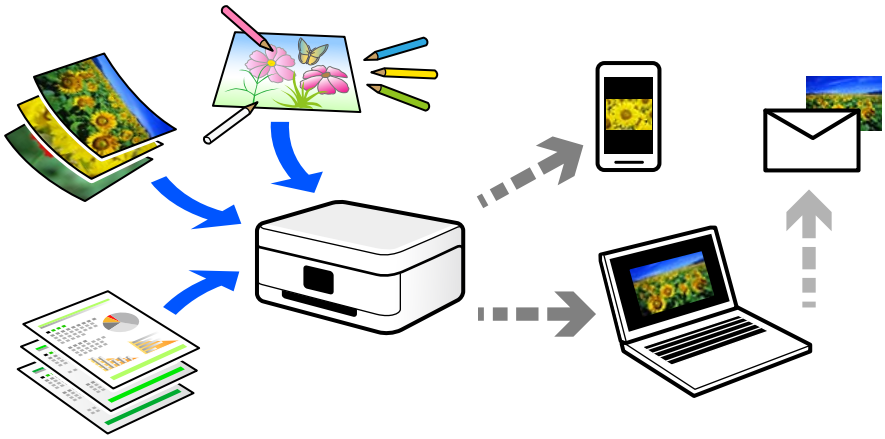

Nuskaitymo panaudojimo būdai

Nuskaitymo funkciją galite naudoti įvairiais būdais ir palengvinti savo gyvenimą.

- ❏ Nuskaitydami popierinį dokumentą ir konvertuodami jį į skaitmeninius duomenis, galite skaityti jį kompiuteryje arba mobiliajame įrenginyje.
- ❏ Nuskaitę bilietus arba skrajutes į skaitmeninis duomenis, galite pašalinti originalus ir sumažinti netvarką.
- ❏ Nuskaitę svarbius dokumentus, galite sukurti jų atsarginę kopiją į debesį arba kitą saugojimo laikmeną, jei netyčia juos prarastumėte.
- ❏ Nuskaitytas nuotraukas arba dokumentus galite siųsti draugams el. paštu.
- ❏ Nuskaitę ranka pieštus paveikslėlius ir pan., galite bendrinti juos socialinės žiniasklaidos priemonėse kur kas geresnės kokybės, negu tiesiog padarę nuotrauką mobiliuoju įrenginiu.
- ❏ Nuskaitę mėgstamiausius puslapius iš laikraščių arba žurnalų, galite juos išsaugoti ir pašalinti originalus.

Galimi nuskaitymo būdai

Norėdami nuskaityti šiuo spausdintuvu, galite tai padaryti vienu iš toliau nurodytų būdų.

Susijusi informacija

➡ „Nuskaitymas į kompiuterį” puslapyje 55

Nuskaitymas į kompiuterį

Originalus nuskaityti į kompiuterį galima dviem būdais: nuskaityti naudojant spausdintuvo valdymo skydelį ir nuskaityti iš kompiuterio.

Paprastai nuskaityti galite iš valdymo skydelio.

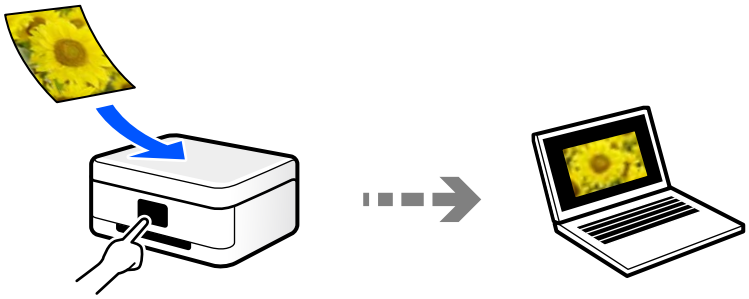

Norėdami nuskaityti iš kompiuterio, naudokite nuskaitymo programą Epson ScanSmart. Nuskaitę vaizdus galite redaguoti.

Rekomenduojami failo formatai, tinkami jūsų tikslui

Bendrai kalbant, JPEG formatas yra tinkamas nuotraukoms, o PDF formatas — dokumentams.

Žr. toliau pateiktus aprašymus, kad išsirinktumėte geriausią formatą tam, ką norite atlikti.

Failo formatas	Aprašas
JPEG (.jpg)	Failo formatas, kuris leidžia jums suglaudinti duomenis, kuriuos norite įrašyti. Jei glaudinimo santykis yra didelis, vaizdo kokybė suprastėja, o jūs nebegalite konvertuoti vaizdo atgal į originalią kokybę. Tai yra standartinis vaizdo formatas skaitmeniniams fotoaparatams. Šis formatas yra tinkamas vaizdams, kuriuose yra daug spalvų.
PDF (.pdf)	Bendrasis failo formatas, kuris gali būti naudojamas įvairioms operacinėms sistemoms bei suteikia tokį patį ekrano rodmens ir spausdinimo rezultato lygį. PDF failus galite peržiūrėti naudodami specialiai skirtą PDF skaitymo programinę įrangą arba žiniatinklio naršykles.

Rekomenduojamos skiriamosios gebos reikšmės, tinkamos jūsų tikslui

Skiriamoji geba nurodo pikselių (mažiausios vaizdo srities) skaičių kiekvienam coliui (25,4 mm) ir yra matuojama tašk./col. (taškais colyje). Skiriamosios gebos didinimo privalumas yra tai, kad vaizdo detalės tampa aukštesnės kokybės. Tačiau tai taip pat gali turėti ir toliau nurodytų trūkumų.

❏ Failas tampa didelis

(Jei skiriamąją gebą padidinate dvigubai, failo dydis padidėja keturiais kartais.)

❏ Vaizdo nuskaitymas, išsaugojimas ir skaitymas trunka ilgai

❏ Vaizdas tampa per didelis, kad tilptų į ekraną arba kad būtų atspausdintas ant popieriaus

Žr. lentelę ir nustatykite skiriamąją gebą, tinkamą jūsų nuskaityto vaizdo tikslui.

Tikslas	Skiriamoji geba (etalonė)
Rodymas kompiuteryje Siuntimas el. paštu	Iki 200 tašk./col.
Spausdinimas naudojant spausdintuvą	200–300 tašk./col.

Originalų nuskaitymas į kompiuterį

Originalus nuskaityti į kompiuterį galima dviem būdais: nuskaityti naudojant spausdintuvo valdymo skydelį ir nuskaityti iš kompiuterio.

Susijusi informacija

➡ „Nuskaitymas iš valdymo skydo” puslapyje 56
➡ „Nuskaitymas iš kompiuterio” puslapyje 57

Nuskaitymas iš valdymo skydo

Nuskaitytą vaizdą galite išsaugoti į kompiuterį, prie spausdintuvo prijungtą USB kabeliu.

Pastaba:
Norėdami naudoti šią funkciją, įsitikinkite, kad jūsų kompiuteryje įdiegtos toliau nurodytos programos.

OS	Naudojimui reikalinga programa	Įdiegtų programų tikrinimas
Windows 11	❏ Epson ScanSmart ❏ Epson Scan 2	Spustelėkite paleisties mygtuką, tada pasirinkite **All apps** > **Epson Software** aplanką > **Epson ScanSmart** ir **EPSON** aplanką > **Epson Scan 2**.
Windows 10	❏ Epson ScanSmart ❏ Epson Scan 2	Spustelėkite paleisties mygtuką, tada pasirinkite **Epson Software** aplanką > **Epson ScanSmart** ir **EPSON** aplanką > **Epson Scan 2**.
Windows 8.1 / Windows 8	❏ Epson ScanSmart ❏ Epson Scan 2	Pagrindinio ieškos mygtuko lauke įveskite programos pavadinimą ir pažymėkite rodomą piktogramą.

OS	Naudojimui reikalinga programa	Įdiegtų programų tikrinimas
Windows 7	❏ Epson ScanSmart ❏ Epson Scan 2	Spustelėkite paleisties mygtuką, tada pasirinkite **Visos programos**. Tada pasirinkite **Epson Software** aplanką > **Epson ScanSmart** ir **EPSON** aplanką > **Epson Scan 2**.
OS X El Capitan (10.11) ar naujesnė versija	❏ Epson ScanSmart ❏ Epson Scan 2	Pasirinkite **Eiti** > **Programos** > **Epson Software**.
OS X Yosemite (10.10) / OS X Mavericks (10.9.5)	❏ Epson Event Manager ❏ Epson Scan 2	Pasirinkite **Eiti** > **Programos** > **Epson Software**.

Jei programa neįdiegta, atsisiųskite ir įdiekite ją iš „Epson“ svetainės.

https://epson.com

Pastaba:
Windows Server operacinėse sistemose šios funkcijos naudoti negalima.

1. Įdėkite originalus.

   „Nuotraukų dėjimas ant skaitytuvo stiklo” puslapyje 30

2. Vienu metu paspauskite mygtukus ir , kad būtų pradėtas nuskaitymas.

Kai naudojate „Windows“, „OS X El Capitan (10.11)“ ar vėlesnę versiją, „Epson ScanSmart“ kompiuteryje įsijungia automatiškai ir pradedamas nuskaitymas.

Pastaba:
❏ *Išsamios informacijos, kaip naudoti programinę įrangą, žr. Epson ScanSmart žinyne. Jei norite atverti žinyną, Epson ScanSmart ekrane spustelėkite* ***Žinynas****.*

❏ *Nuskaityto vaizdo spalva, dydis ir paraštės nebus tokie patys kaip originalo.*

Nuskaitymas iš kompiuterio

Nuskaityti iš kompiuterio galite naudodami Epson ScanSmart.

Ši programa jums leidžia lengvai nuskaityti dokumentus ir nuotraukas, tuomet įrašyti nuskaitytus vaizdus atliekant paprastus veiksmus.

Pastaba:
Windows Server operacinės sistemos nepalaikomos.

1. Įdėkite originalus.

   Originalų dėjimas

2. Paleiskite Epson ScanSmart.

   ❏ Windows 11

   Spustelėkite pradžios mygtuką ir pasirinkite **Visos programos** > **Epson Software** > **Epson ScanSmart**.

   ❏ „Windows 10“

   Spustelėkite pradžios mygtuką ir pasirinkite **Epson Software** > **Epson ScanSmart**.

❏ „Windows 8.1“ / „Windows 8“

Pagrindinio ieškos mygtuko lauke įveskite programos pavadinimą ir pasirinkite rodomą piktogramą.

❏ „Windows 7“

Spustelėkite pradžios mygtuką ir pasirinkite **Visos programos** > **Epson Software** > **Epson ScanSmart**.

❏ „Mac OS“

Pasirinkite **Eiti** > **Programos** > **Epson Software** > **Epson ScanSmart**.

3. Kai rodomas ekranas Epson ScanSmart, norėdami atlikti nuskaitymą, vadovaukitės ekrane rodomomis instrukcijomis.

Pastaba:
*Spustelėkite **Žinynas** ir peržiūrėkite išsamią veikimo informaciją.*

Išplėstinis nuskaitymas

Kelių nuotraukų nuskaitymas tuo pat metu

Naudodami Epson ScanSmart, galite nuskaityti kelias nuotraukas tuo pat metu ir kiekvieną vaizdą išsaugoti.

Pastaba:
Windows Server operacinės sistemos nepalaikomos.

1. Padėkite nuotraukas ant spausdintuvo stiklo. Padėkite jas už 4,5 mm (0,2 col.) nuo vertikalių ir horizontalių spausdintuvo stiklo kraštų ir padėkite jas bent 20 mm (0,8 col.) vieną nuo kitos.

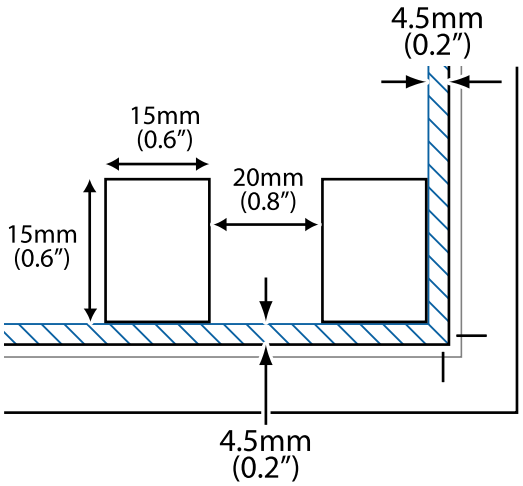

Pastaba:
Nuotraukos turėtų būti didesnės nei 15×15 mm (0,6×0,6 col.).

2. Paleiskite Epson ScanSmart.

❏ Windows 11

Spustelėkite pradžios mygtuką ir pasirinkite **Visos programos** > **Epson Software** > **Epson ScanSmart**.

❏ „Windows 10“

Spustelėkite pradžios mygtuką ir pasirinkite **Epson Software** > **Epson ScanSmart**.

- ❏ „Windows 8.1“ / „Windows 8“

  Pagrindinio ieškos mygtuko lauke įveskite programos pavadinimą ir pasirinkite rodomą piktogramą.
- ❏ „Windows 7“

  Spustelėkite pradžios mygtuką ir pasirinkite **Visos programos** > **Epson Software** > **Epson ScanSmart**.
- ❏ „Mac OS“

  Pasirinkite **Eiti** > **Programos** > **Epson Software** > **Epson ScanSmart**.

3. Kai rodomas ekranas Epson ScanSmart, norėdami atlikti nuskaitymą, vadovaukitės ekrane rodomomis instrukcijomis.

Nuskaitytos nuotraukos išsaugomos kaip atskiri vaizdai.

Spausdintuvo priežiūra

Rašalo lygio tikrinimas. 61

Spausdinimo, kopijavimo ir nuskaitymo kokybės gerinimas. 61

Spausdintuvo valymas. 70

Išsipylusio rašalo valymas. 70

Rašalo lygio tikrinimas

Norėdami sužinoti, kiek faktiškai liko rašalo, pažiūrėkite, koks rašalo lygis visose spausdintuvo talpyklose.

Svarbu:

Kai bet kurio rašalo lygis nesiekia apatinės linijos, ilgai naudojant spausdintuvą jį galima sugadinti.

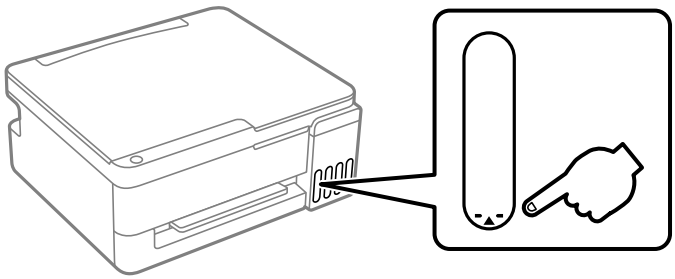

Susijusi informacija

➡ „Rašalo talpyklų papildymas” puslapyje 114

Spausdinimo, kopijavimo ir nuskaitymo kokybės gerinimas

Spausdinimo kokybės nustatymas

Jei pastebėjote, kad išstumiami tušti puslapiai, nesulygiuotos vertikalios linijos, neryškūs vaizdai arba atsiranda horizontalios juostos, pabandykite atlikti **Spausdinimo kokybės reguliavimas**.

Svarbu:

*Atlikus **Spausdinimo kokybės reguliavimas** gali prireikti išvalyti galvutę. Valydami galvutę, patikrinkite toliau nurodytus elementus.*

- ❏ *Valant galvutę, suvartojama rašalo, todėl negalima šio veiksmo atlikti daugiau negu reikia.*
- ❏ *Kai rašalo lygis yra žemas, gali nepavykti išvalyti spausdinimo galvutės.*
- ❏ *Valydami galvutę spausdintuvo neišjunkite. Kai galvutės valymas nėra baigtas, gali nepavykti spausdinti.*

Spausdinimo kokybės reguliavimo paleidimas („Windows“)

1. Atidarykite spausdintuvo tvarkyklės langą.
2. Skirtuke **Tech. priežiūra** spustelėkite **Tech. priežiūra** ir pasirinkite **Spausdinimo kokybės reguliavimas**.

3. Pagal ekrane pateikiamus nurodymus atspausdinkite koregavimo šabloną ir jį nuskaitykite.

> ⚠ ***Perspėjimas:***
> *Prieš nuskaitydami uždarykite dokumentų dangtį.*

Reguliavimas atliekamas automatiškai.

Pastaba:

- ❏ *Padėję reguliavimo šabloną ant skaitytuvo stiklo įsitikinkite, kad jis nesulankstytas ir sutampa su kampo ženklu, kitaip jo nuskaityti nepavyks. Tada pasirinkite* ***Pradėti nuskait****.*
- ❏ *Net jei išstumiamas tuščias lapas, vadovaukitės ekrane pateikiamomis nuskaitymo instrukcijomis. Jei bandysite nuskaityti tuščią popieriaus lapą, nuskaityti nepavyks. Tokiu atveju paspauskite mygtuką ⓥ ir vadovaukitės ekrane pateikiamais nurodymais.*
- ❏ *Jei problema išlieka net atlikus* ***Spausdinimo kokybės reguliavimas****, eikite į* ***Tech. priežiūra*** *ir skirtuke* ***Tech. priežiūra*** *atlikite visus galimus spausdinimo galvutės reguliavimo veiksmus (tokius kaip purkštuko patikrinimas, valymas, lygiavimo reguliavimas). Išsamios informacijos rasite tolesnėje dalyje, kurioje pateikiama susijusi informacija.*

Susijusi informacija

➡ „Spausdinimo galvutės patikra ir valymas” puslapyje 63
➡ „Spausdinimo galvutės lygiavimas” puslapyje 68

Spausdinimo kokybės reguliavimo paleidimas („Mac OS“)

1. Pasirinkite **Sistemos nuostatos** (arba **Sistemos parametrai**), atidarę meniu „Apple“, spauskite **Spausdintuvai ir skaitytuvai** (arba **Spausdinti ir nuskaityti** arba **Spausdinti ir siųsti faksogramą**), tada pasirinkite spausdintuvą.
2. Spustelėkite **Parinktys ir tiekimas** > **Paslaugų programa** > **Atidaryti spausdintuvo paslaugų programą**.
3. Spustelėkite **Spausdinimo kokybės reguliavimas**.
4. Pagal ekrane pateikiamus nurodymus atspausdinkite koregavimo šabloną ir jį nuskaitykite.

> ⚠ ***Perspėjimas:***
> *Prieš nuskaitydami uždarykite dokumentų dangtį.*

Reguliavimas atliekamas automatiškai.

Pastaba:

- ❏ *Padėję reguliavimo šabloną ant skaitytuvo stiklo įsitikinkite, kad jis nesulankstytas ir sutampa su kampo ženklu, kitaip jo nuskaityti nepavyks. Tada pasirinkite* ***Pradėti nuskait****.*
- ❏ *Net jei išstumiamas tuščias lapas, vadovaukitės ekrane pateikiamomis nuskaitymo instrukcijomis. Jei bandysite nuskaityti tuščią popieriaus lapą, nuskaityti nepavyks. Tokiu atveju paspauskite mygtuką ⓥ ir vadovaukitės ekrane pateikiamais nurodymais.*
- ❏ *Jei problema nepagerėja net atlikus* ***Spausdinimo kokybės reguliavimas****, atlikite visus galimus spausdinimo galvutės reguliavimo veiksmus (tokius kaip purkštuko patikrinimas, valymas, lygiavimo reguliavimas). Išsamios informacijos rasite tolesnėje dalyje, kurioje pateikiama susijusi informacija.*

Susijusi informacija

➡ „Spausdinimo galvutės patikra ir valymas” puslapyje 63
➡ „Spausdinimo galvutės lygiavimas” puslapyje 68

Spausdinimo galvutės patikra ir valymas

Veiksmus taip pat galite peržiūrėti Vaizdo instrukcijos. Apsilankykite toliau nurodytoje svetainėje.

https://support.epson.net/publist/vlink.php?code=NPD7669

Naudotojams Kinijoje reikia įeiti į šią svetainę.

https://support.epson.net/publist/vlink.php?code=NPD7673

Jei purkštukai užsikimšę, spaudiniai tampa blankūs, juose matyti juostos arba pastebimos nepageidaujamos spalvos. Jei purkštukai itin stipriai užsikimšę, bus atspausdintas tuščias lapas. Pablogėjus spausdinimo kokybei, pirmiausia naudokite purkštukų patikros funkciją patikrinimui, ar neužsikimšę purkštukai. Jei purkštukai užsikimšę, išvalykite spausdinimo galvutę.

Svarbu:

- ❏ *Neatidarykite skaitytuvo ar neišjunkite spausdintuvo, kol vyksta galvutės valymas. Kai galvutės valymas nėra baigtas, gali nepavykti spausdinti.*
- ❏ *Valant galvutę, suvartojama rašalo, todėl negalima šio veiksmo atlikti daugiau negu reikia.*
- ❏ *Kai rašalo lygis yra žemas, gali nepavykti išvalyti spausdinimo galvutės.*
- ❏ *Jei 3 kartus pakaitomis atlikus purkštuko patikrą ir Valymas arba vieną kartą atlikus Nuodugnus valymas spausdinimo kokybė nepagerėjo, nespausdinkite bent 12 valandų (rekomenduojame išjungti spausdintuvą), tada atlikite purkštukų patikrą. Jei spausdinimo kokybė vis tiek nepagerėjo, dar kartą atlikite Valymas ir purkštukų patikrą. Toliau išliekant netinkamai spausdinimo kokybei, atlikite Galingas rašalo valymas.*
- ❏ *Kad spausdinimo galvutė neuždžiūtų, neatjunkite spausdintuvo, kol maitinimas yra įjungtas.*

Spausdinimo galvutę galite patikrinti ir nuvalyti naudodami spausdintuvo valdymo skydelį.

1. Į spausdintuvą įdėkite A4 arba „Letter“ formato paprastojo popieriaus.
2. Norėdami išjungti spausdintuvą, paspauskite mygtuką ⏻.

3. Laikydami paspaudę mygtuką ⊽, įjunkite spausdintuvą, tada blyksint maitinimo lemputei atleiskite mygtukus.

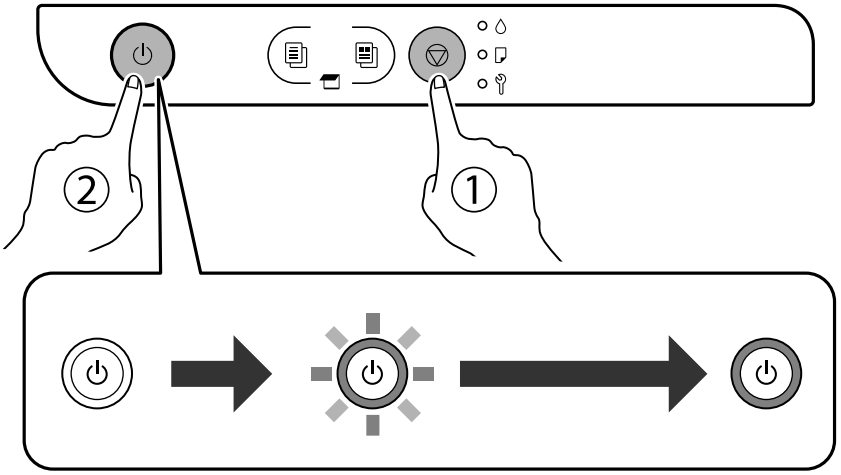

Išspausdinamas purkštukų patikros šablonas.

Pastaba:
Purkštukų patikros šablono spausdinimo pradžia gali užtrukti.

4. Patikrinkite atspausdintą šabloną, kad pamatytumėte, ar neužsikimšę spausdinimo galvutės purkštukai.

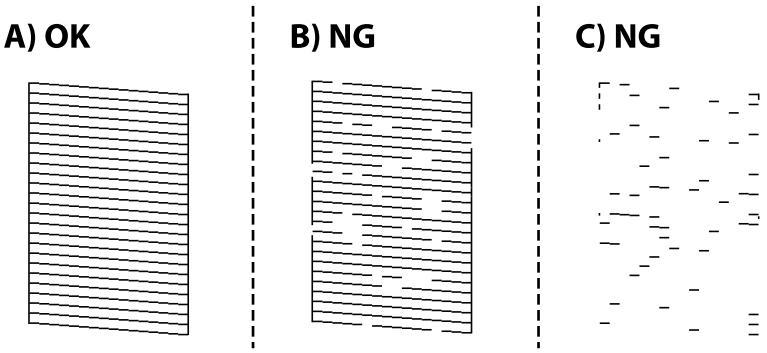

❏ A:

Visos linijos išspausdintos. Nereikia papildomų žingsnių.

❏ B arba beveik B

Kai kurie purkštukai yra užsikimšę. Laikykite mygtuką ⊽ paspaudę penkias sekundes, kol pradės blyksėti maitinimo lemputė.

Pradedamas spausdinimo galvutės valymas.

Pastaba:
Spausdinimo galvutės valymo pradžia gali užtrukti.

❏ C arba beveik C

Jei spaudinys atspausdinamas kaip tuščias lapas arba trūksta daugiau nei pusės lapo, tai reiškia, kad dauguma purkštukų yra užsikimšę. Paleiskite **Nuodugnus valymas**. Išsamios informacijos rasite tolesnėje dalyje, kurioje pateikiama susijusi informacija.

5. Nustojus blyksėti maitinimo lemputei, išspausdinkite purkštukų patikros šabloną dar kartą. Valykite ir spausdinkite šabloną tol, kol išspausdintos linijos bus be pertrūkių.

> ***Svarbu:***
> *Jei 3 kartus pakaitomis atlikus purkštuko patikrą ir Valymas arba vieną kartą atlikus Nuodugnus valymas spausdinimo kokybė nepagerėjo, nespausdinkite bent 12 valandų (rekomenduojame išjungti spausdintuvą), tada atlikite purkštukų patikrą. Jei spausdinimo kokybė vis tiek nepagerėjo, dar kartą atlikite Valymas ir purkštukų patikrą. Toliau išliekant netinkamai spausdinimo kokybei, atlikite Galingas rašalo valymas.*

Pastaba:
Spausdinimo galvutę taip pat galite patikrinti ir nuvalyti naudodami spausdintuvo tvarkyklę.

❏ *Windows*

*Skirtuke **Tech. priežiūra** spustelėkite **Tech. priežiūra** ir pasirinkite **Spausdinimo galvutės purkštuko patikra**.*

❏ *Mac OS*

*Meniu Apple eikite į **Sistemos nuostatos** (arba **Sistemos parametrai**) > **Spausdintuvai ir skaitytuvai** (arba **Spausdinti ir nuskaityti**, **Spausdinti ir siųsti faksogramą**) > „Epson(XXXX)“ > **Parinktys ir tiekimas** > **Paslaugų programa** > **Atidaryti spausdintuvo paslaugų programą** > **Spausdinimo galvutės purkštuko patikra***

Susijusi informacija

➡ „Nuodugnus valymas vykdymas” puslapyje 65
➡ „Nuodugnus valymas vykdymas („Windows“)” puslapyje 65
➡ „Stiprus valymas (Mac OS) vykdymas” puslapyje 66
➡ „Galingas rašalo valymas vykdymas” puslapyje 66
➡ „Galingas rašalo valymas vykdymas („Windows“)” puslapyje 67
➡ „Stiprus rašalo plovimas (Mac OS) vykdymas” puslapyje 67
➡ „Spausdinimo kokybės reguliavimo paleidimas („Windows“)” puslapyje 61
➡ „Spausdinimo kokybės reguliavimo paleidimas („Mac OS“)” puslapyje 62

Nuodugnus valymas vykdymas

Funkcija **Nuodugnus valymas** gali pagerinti spausdinimo kokybę toliau nurodytais atvejais.

❏ Kai dauguma purkštukų yra užsikišę.

❏ Kai spaudinys atspausdinamas kaip tuščias lapas.

Prieš paleisdami šią funkciją, panaudokite purkštuko patikros funkciją, kad patikrintumėte, ar dauguma purkštukų neužsikimšę, tada perskaitykite toliau pateiktas instrukcijas.

> ***Svarbu:***
> *Funkcija Nuodugnus valymas suvartoja daugiau rašalo negu Valymas.*

Susijusi informacija

➡ „Spausdinimo galvutės patikra ir valymas” puslapyje 63

Nuodugnus valymas vykdymas („Windows“)

1. Atidarykite spausdintuvo tvarkyklės langą.

2. Spustelėkite skirtuką **Tech. priežiūra**, tada eikite į **Tech. priežiūra** > **Spausdinimo galvutės valymas** > **Nuodugnus valymas**.

3. Vadovaukitės ekrane pateikiamais nurodymais.

> ***Svarbu:***
>
> *Jei atlikus Nuodugnus valymas spausinimo kokybė nepagerėja, nespausdinkite bent 12 valandų (rekomenduojame išjungti spausdintuvą), tada atlikite purkštukų patikrą. Jei spausdinimo kokybė vis tiek nepagerėjo, dar kartą atlikite Valymas ir purkštukų patikrą. Toliau išliekant netinkamai spausdinimo kokybei, atlikite Galingas rašalo valymas.*

Susijusi informacija

➡ „Spausdinimo galvutės patikra ir valymas” puslapyje 63

➡ „Galingas rašalo valymas vykdymas” puslapyje 66

Stiprus valymas (Mac OS) vykdymas

1. Pasirinkite **Sistemos nuostatos** (arba **Sistemos parametrai**), atidarę meniu „Apple“, spauskite **Spausdintuvai ir skaitytuvai** (arba **Spausdinti ir nuskaityti** arba **Spausdinti ir siųsti faksogramą**), tada pasirinkite spausdintuvą.

2. Spustelėkite **Parinktys ir tiekimas** > **Paslaugų programa** > **Atidaryti spausdintuvo paslaugų programą**.

3. Spustelėkite **Spausdinimo galvutės valymas** > **Stiprus valymas**.

4. Vadovaukitės ekrane rodomomis instrukcijomis.

> ***Svarbu:***
>
> *Jei atlikus Stiprus valymas spausinimo kokybė nepagerėja, nespausdinkite bent 12 valandų (rekomenduojame išjungti spausdintuvą), tada atlikite purkštukų patikrą. Jei spausdinimo kokybė vis tiek nepagerėjo, dar kartą atlikite Valymas ir purkštukų patikrą. Toliau išliekant netinkamai spausdinimo kokybei, atlikite Stiprus rašalo plovimas.*

Susijusi informacija

➡ „Spausdinimo galvutės patikra ir valymas” puslapyje 63

➡ „Galingas rašalo valymas vykdymas” puslapyje 66

Galingas rašalo valymas vykdymas

Priemonė **Galingas rašalo valymas** suteikia galimybę pakeisti visą rašalo vamzdeliuose esantį rašalą. Toliau nurodytose situacijose šios funkcijos gali prireikti norint pagerinti spausdinimo kokybę.

❏ Jūs spausdinote ar atlikote galvutės valymą esant per žemam rašalo lygiui, kai jo nesimato pro talpyklos langelius.

❏ Tris kartus atlikote purkštuko patikrą ir valymas arba vieną kartą atlikote Nuodugnus valymas ir nespausdinote bent 12 valandų, dar kartą atlikote valymas, tačiau purkštuko patikros linijos vis dar ne iki galo atspausdintos.

Prieš paleisdami šį procesą, perskaitykite toliau pateiktus nurodymus.

Svarbu:

Įsitikinkite, kad rašalo talpyklose liko pakankamai rašalo.

Apžiūrėkite ir įsitikinkite, kad visos rašalo talpyklos užpildytos bent trečdaliu. Jei Galingas rašalo valymas metu rašalo lygis bus per žemas, galite pažeisti gaminį.

Svarbu:

Rašalas bus laikomas priežiūros dėžutėje. Jei priežiūros dėžutė užsipildo, norėdami tęsti spausdinimą, turite paruošti ir sumontuoti pakaitinę priežiūros dėžutę.

Pastaba:
Kai rašalo lygis per mažas arba nepakanka laisvos vietos priežiūros dėžutėje Galingas rašalo valymas funkcijai, šios funkcijos paleisti negalima. Net ir tokiu atveju priežiūros dėžutėje gali būti pakankamai rašalo ir laisvos vietos, kad būtų galima tęsti spausdinimą.

Galingas rašalo valymas vykdymas („Windows“)

1. Atidarykite spausdintuvo tvarkyklės langą.
2. Skirtuke **Tech. priežiūra** spustelėkite **Tech. priežiūra** ir pasirinkite **Galingas rašalo valymas**.
3. Vadovaukitės ekrane pateikiamais nurodymais.

Svarbu:

Jei atlikus Galingas rašalo valymas visos purkštukų patikros linijos ir toliau ne iki galo atspausdintos, kreipkitės į „Epson” techninės priežiūros tarnybą.

Susijusi informacija

➡ „Spausdinimo galvutės patikra ir valymas” puslapyje 63

Stiprus rašalo plovimas (Mac OS) vykdymas

1. Pasirinkite **Sistemos nuostatos** (arba **Sistemos parametrai**), atidarę meniu „Apple“, spauskite **Spausdintuvai ir skaitytuvai** (arba **Spausdinti ir nuskaityti** arba **Spausdinti ir siųsti faksogramą**), tada pasirinkite spausdintuvą.
2. Spustelėkite **Parinktys ir tiekimas** > **Paslaugų programa** > **Atidaryti spausdintuvo paslaugų programą**.
3. Spustelėkite **Stiprus rašalo plovimas**.
4. Vadovaukitės ekrane rodomomis instrukcijomis.

Svarbu:

Jei atlikus Stiprus rašalo plovimas visos purkštukų patikros linijos ir toliau ne iki galo atspausdintos, kreipkitės į „Epson” techninės priežiūros tarnybą.

Susijusi informacija

➡ „Spausdinimo galvutės patikra ir valymas" puslapyje 63

Purkštukų užsikimšimo prevencija

Kai maitinimo laidas yra atjungtas arba veikiant spausdintuvui yra nutraukiamas elektros maitinimas, spausdintuvo galvutė gali būti netinkamai uždengta. Tokiu atveju spausdinimo galvutė išdžius ir jos purkštukai (rašalo išleidimo angos) užsikimš.

Spausdintuvo įjungimui ir išjungimui visada naudokite maitinimo mygtuką.

Prieš atjungdami maitinimo laidą įsitikinkite, kad maitinimo lemputė yra užgesusi.

Rašalas savaime gali uždžiūti, jeigu nebus uždengtas. Tai kaip parkeriui arba rašikliui uždėtumėte kamštelį, kad neleistumėte jam uždžiūti. Įsitikinkite, kad spausdintuvo galvutė yra tinkamai uždengta, kad apsaugotumėte rašalą nuo išdžiuvimo.

Tokiais atvejais kaip galima greičiau įjunkite spausdintuvą ir vėl išjunkite, kad būtų uždengta rašalo galvutė.

Spausdinimo galvutės lygiavimas

Jei pastebėsite vertikalių linijų poslinkį arba susiliejusius vaizdus, sulygiuokite spausdinimo galvutę.

Spausdinimo galvutės lygiavimas — Windows

1. Į spausdintuvą įdėkite A4 arba „Letter" formato paprastojo popieriaus.
2. Atidarykite spausdintuvo tvarkyklės langą.
3. Skirtuke **Tech. priežiūra** spustelėkite **Tech. priežiūra** ir pasirinkite **Spausdinimo galvučių išlygiavimas**.
4. Vadovaukitės ekrane pateikiamais nurodymais.

Spausdinimo galvutės lygiavimas — Mac OS

1. Į spausdintuvą įdėkite A4 arba „Letter" formato paprastojo popieriaus.
2. Pasirinkite **Sistemos nuostatos** (arba **Sistemos parametrai**) iš Apple meniu > **Spausdintuvai ir skaitytuvai** (arba **Spausdinti ir nuskaityti**, arba **Spausdinti ir siųsti faksogramą**), tada pasirinkite spausdintuvą.
3. Spustelėkite **Parinktys ir tiekimas** > **Paslaugų programa** > **Atidaryti spausdintuvo paslaugų programą**.
4. Spustelėkite **Print Head Alignment**.
5. Vadovaukitės ekrane rodomomis instrukcijomis.

Popieriaus kelio valymas, kad neliktų rašalo dėmių

Jei spaudiniai dėmėti arba brūkšniuoti, išvalykite vidinį velenėlį.

Svarbu:

Spausdintuvo vidaus negalima valyti popierine servetėle. Pūkeliai gali užkimšti spausdinimo galvutės purkštukus.

1. Įsitikinkite, kad ant skaitytuvo stiklo arba dokumentų dangčio nėra dulkių ar dėmių.
2. Į spausdintuvą įdėkite A4 arba „Letter“ formato paprastojo popieriaus.
3. Pradėkite kopijuoti neįdėję originalo.
4. Kartokite šiuos veiksmus, kol popierius nebus tepamas rašalu.

Skaitytuvo stiklas valymas

Kai ant kopijų ar nuskaitytų vaizdų yra dėmių, nuvalykite skaitytuvo stiklas.

Svarbu:

Spausdintuvo niekada nevalykite spiritu arba skiedikliu. Šie chemikalai gali pakenkti gaminiui.

1. Atidarykite dokumentų dangtį.

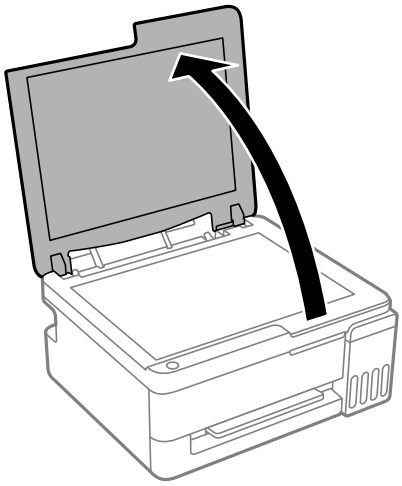

2. skaitytuvo stiklas paviršių valykite minkštu, sausu, švariu audeklu.

Svarbu:

- *Jei stiklinis paviršius suteptas riebalais arba kita sunkiai pašalinama medžiaga, jį valykite minkštu nedideliu stiklo valiklio kiekiu sudrėkintu audeklu. Likusį skystį nušluostykite.*
- *Nespauskite stiklo per stipriai.*
- *Stenkitės nesubraižyti ir nepažeisti stiklo paviršiaus. Pažeidus stiklo paviršių gali pablogėti nuskaitymo kokybė.*

Spausdintuvo valymas

Jei komponentai ir dėklas yra nešvarūs ar dulkėti, išjunkite spausdintuvą ir nuvalykite minėtas dalis minkšta, švaria, vandeniu sudrėkinta šluoste. Jei nešvarumų pašalinti nepavyksta, bandykite užpilti nedidelį švelnaus ploviklio kiekį ir sudrėkinti šluostę.

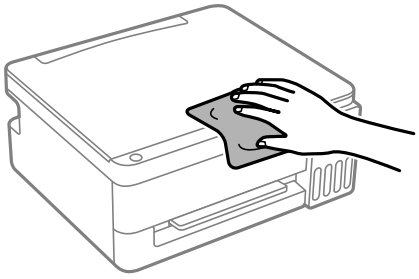

Svarbu:

- ❏ *Saugokite, kad į spausdintuvo mechanizmo vidų arba elektros komponentus nepatektų vandens. Kitu atveju galite pažeisti spausdintuvą.*
- ❏ *Komponentų ir dangčio niekada nevalykite spiritu arba dažų skiedikliu. Šios cheminės medžiagos gali pažeisti minėtas dalis.*
- ❏ *Nelieskite dalių, parodytų toliau pateiktame paveikslėlyje. Taip galite sukelti triktį.*

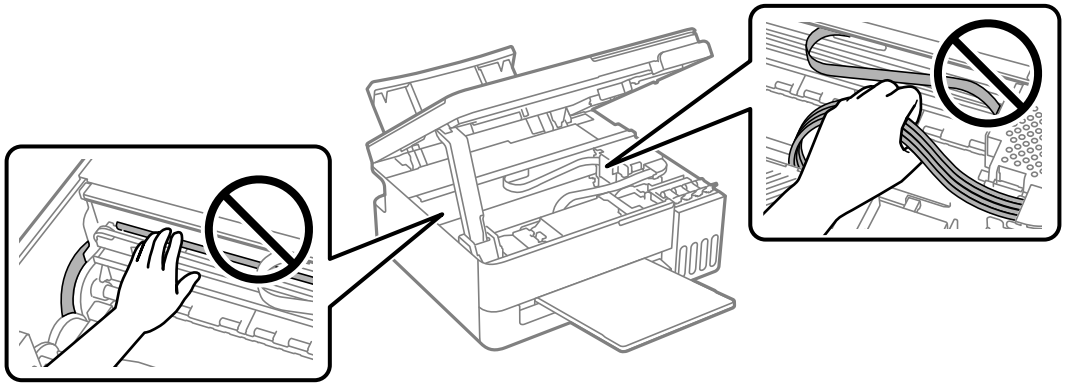

Išsipylusio rašalo valymas

Išsipylus rašalui išvalykite jį toliau nurodytais būdais.

- ❏ Jei aplink talpyklą pateko rašalo, nuvalykite jį švariu audiniu be pūkelių arba medvilnės tamponu.
- ❏ Jei rašalas išsipylė ant stalo ar grindų, nedelsiant išvalykite. Išdžiuvusias rašalo dėmes itin sunku išvalyti. Norėdami išvengti dėmės plitimo, nušluostykite rašalo sausu audiniu, tada nuvalykite drėgnu audiniu.
- ❏ Jei rašalo pateko ant rankų, nuplaukite jas vandeniu ir muilu.

Esant šioms situacijoms

Prisijungimo prie kompiuterio parametrų koregavimas. 72

Energijos taupymas. 72

Bendrojo puslapių, tiekiamų per spausdintuvą, skaičiaus tikrinimas. 73

Programų įdiegimas atskirai. 74

Spausdintuvo gabenimas ir saugojimas. 77

Prisijungimo prie kompiuterio parametrų koregavimas

Paleisti diegimo programą galite naudodami vieną iš šių būdų.

Sąranka per tinklalapį

Lotynų Amerika

Eikite į toliau nurodytą svetainę ir suraskite savo gaminį. Atsisiųskite ir paleiskite gaminio programinės įrangos paketą, tada vykdykite kompiuterio ekrane pateiktas instrukcijas, kad paleistumėte sąrankos programą.

https://support.epson.com

Kiti regionai

Eikite į toliau nurodytą tinklalapį ir įveskite produkto pavadinimą. Eikite į **Sąranka** ir tuomet pradėkite sąranką.

https://epson.sn

Veiksmus taip pat galite peržiūrėti Vaizdo instrukcijos. Apsilankykite toliau nurodytoje svetainėje.

https://support.epson.net/publist/vlink.php?code=NPD7415

Naudotojams Kinijoje reikia įeiti į šią svetainę.

https://support.epson.net/publist/vlink.php?code=NPD7416

Nustatymas naudojant programinės įrangos diską

Jei prie spausdintuvo buvo pridėtas programinės įrangos diskas ir naudojate „Windows“ kompiuterį su diskų įrenginiu, įdėkite diską į kompiuterį ir vykdykite ekrane pateikiamus nurodymus.

Energijos taupymas

Jei nustatytą laikotarpį neatliekama jokių veiksmų, spausdintuvas ima veikti miego režimu arba išsijungia automatiškai. Galite nustatyti laiką, po kurio turi būti vykdomas energijos valdymas. Jį pailginus, gaminys ne taip efektyviai vartos energiją. Prieš atlikdami keitimus, apsvarstykite aplinkai daromą žalą.

Atsižvelgiant į spausdintuvo įsigijimo vietą, jame gali būti funkcija, išjungianti spausdintuvą, jei jis nurodytą laiko tarpą nebus prijungtas.

https://www.epson.eu/energy-consumption

Energijos taupymas — Windows

1. Atidarykite spausdintuvo tvarkyklės langą.
2. Skirtuke **Spausdintuvo ir funkcijų informacija** spustelėkite **Tech. priežiūra**.
3. Atlikite vieną iš šių veiksmų.

   Pastaba:
   Jūsų gaminys gali turėti funkciją ***Maitinimo išjungimo laikmatis*** *arba* ***Išjungti, jei neaktyvus*** *ir* ***Išjungti, jei atjungtas****, atsižvelgiant į įsigijimo vietą.*

❏ Pasirinkite laikotarpį, po kurio spausdintuvas turi pereiti į miego režimą (energijos taupymo režimą), kaip nustatymą **Išjungimo laikmatis**, tada spustelėkite **Siųsti**. Norėdami kad spausdintuvas išsijungtų automatiškai, laikotarpį pasirinkite kaip nustatymą **Maitinimo išjungimo laikmatis**, tada spustelėkite **Siųsti**.

❏ Pasirinkite laikotarpį, po kurio spausdintuvas turi pereiti į miego režimą (energijos taupymo režimą), kaip nustatymą **Išjungimo laikmatis**, tada spustelėkite **Siųsti**. Norėdami kad spausdintuvas išsijungtų automatiškai, laikotarpį pasirinkite kaip nustatymą **Išjungti, jei neaktyvus** arba **Išjungti, jei atjungtas**, tada spustelėkite **Siųsti**.

4. Spustelėkite **Gerai**.

Susijusi informacija

➡ „Programa, suteikianti galimybę spausdinti iš kompiuterio (Windows spausdintuvo tvarkyklė)" puslapyje 139

Energijos taupymas — Mac OS

1. Pasirinkite **Sistemos nuostatos** (arba **Sistemos parametrai**) iš Apple meniu > **Spausdintuvai ir skaitytuvai** (arba **Spausdinti ir nuskaityti**, arba **Spausdinti ir siųsti faksogramą**), tada pasirinkite spausdintuvą.

2. Spustelėkite **Parinktys ir tiekimas** > **Paslaugų programa** > **Atidaryti spausdintuvo paslaugų programą**.

3. Spustelėkite **Spausdintuvo nustatymai**.

4. Atlikite vieną iš šių veiksmų.

   Pastaba:
   Jūsų gaminys gali turėti funkciją ***Maitinimo išjungimo laikmatis*** *arba* ***Išjungti, jei neaktyvus*** *ir* ***Išjungti, jei atjungtas****, atsižvelgiant į įsigijimo vietą.*

   ❏ Pasirinkite laikotarpį, po kurio spausdintuvas turi pereiti į miego režimą (energijos taupymo režimą), kaip nustatymą **Išjungimo laikmatis**, tada spustelėkite **Taikyti**. Norėdami kad spausdintuvas išsijungtų automatiškai, laikotarpį pasirinkite kaip nustatymą **Maitinimo išjungimo laikmatis**, tada spustelėkite **Taikyti**.

   ❏ Pasirinkite laikotarpį, po kurio spausdintuvas turi pereiti į miego režimą (energijos taupymo režimą), kaip nustatymą **Išjungimo laikmatis**, tada spustelėkite **Taikyti**. Norėdami kad spausdintuvas išsijungtų automatiškai, laikotarpį pasirinkite kaip nustatymą **Išjungti, jei neaktyvus** arba **Išjungti, jei atjungtas**, tada spustelėkite **Taikyti**.

Bendrojo puslapių, tiekiamų per spausdintuvą, skaičiaus tikrinimas

Galite patikrinti bendrąjį puslapių, tiekiamų per spausdintuvą, skaičių. Ši informacija pateikiama ant purkštuko patikros šablono.

1. Į spausdintuvą įdėkite A4 arba „Letter" formato paprastojo popieriaus.

2. Norėdami išjungti spausdintuvą, paspauskite mygtuką ⏻.

3. Laikydami paspaudę mygtuką ▽, įjunkite spausdintuvą, tada blyksint maitinimo lemputei atleiskite mygtukus.

Pastaba:
Taip pat galite patikrinti bendrąjį puslapių, tiekiamų spausdintuvo tvarkyklės, skaičių.

❏ *Windows*

*Skirtuke **Spausdintuvo ir funkcijų informacija** spustelėkite **Tech. priežiūra**.*

❏ *Mac OS*

*Meniu Apple eikite į **Sistemos nuostatos** (arba **Sistemos parametrai**) > **Spausdintuvai ir skaitytuvai** (arba **Spausdinti ir nuskaityti**, **Spausdinti ir siųsti faksogramą**) > „Epson(XXXX)“ > **Parinktys ir tiekimas** > **Paslaugų programa** > **Atidaryti spausdintuvo paslaugų programą** > **Printer and Option Information***

Programų įdiegimas atskirai

Prijunkite kompiuterį prie tinklo ir įdiekite naujausią programų versiją iš interneto svetainės. Prisijunkite prie kompiuterio administratoriaus teisėmis. Kompiuteriui paraginus įveskite administratoriaus slaptažodį.

Pastaba:
❏ *Įdiegdami programą iš naujo, ją pirmiausia turite pašalinti.*

❏ *Naujausią programų versiją galite atsisiųsti iš „Epson“ svetainės.*

https://www.epson.com

❏ *Jei naudojate operacinę sistemą Windows Server, negalėsite naudoti Epson Software Updater. Atsisiųskite naujausią programų versiją iš „Epson“ svetainės.*

1. Įsitikinkite, kad spausdintuvas prijungtas prie kompiuterio, o kompiuteris prijungtas prie interneto.

2. Paleiskite Epson Software Updater.

   Ekrano nuotraukoje pateiktas Windows pavyzdys.

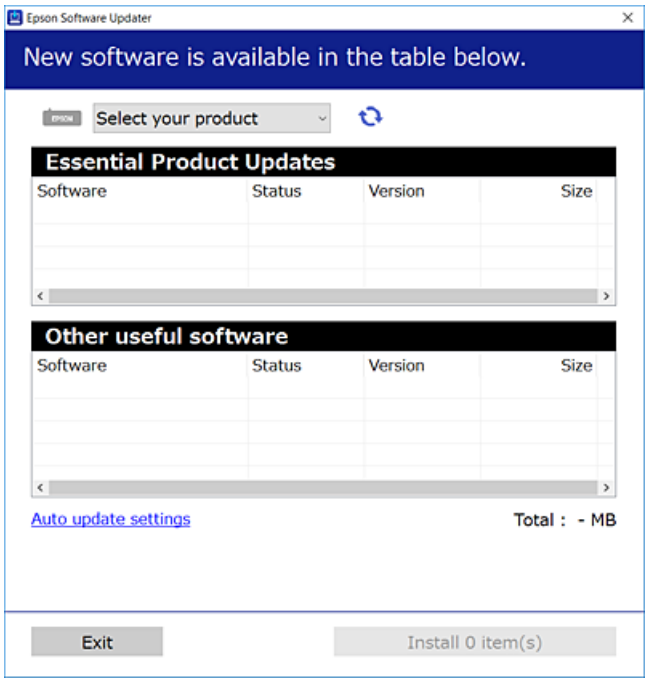

3. Pasirinkite savo spausdintuvą, tada spustelėkite , norėdami patikrinti naujausias galimas programas.

4. Pasirinkite elementus, kuriuos norite įdiegti ar atnaujinti, tada spustelėkite diegimo mygtuką.

> ***Svarbu:***
> *Neišjunkite spausdintuvo ir neatjunkite maitinimo, kol nebus užbaigtas naujinimas. Spausdintuvas gali sugesti.*

Susijusi informacija

➡ „Programa, skirta naujinti programinę įrangą ir programinę aparatinę įrangą (Epson Software Updater)“ puslapyje 141

Patikrinkite, ar įdiegta originali „Epson“ spausdintuvo tvarkyklė (Windows)

Pasinaudoję toliau nurodytu būdu galite patikrinti, ar jūsų kompiuteryje įdiegtos originalios „Epson“ spausdintuvo tvarkyklės.

❏ Windows 11/Windows Server 2025

Spustelėkite pradžios mygtuką, pasirinkite **Parametrai** > **„Bluetooth“ ir įrenginiai** > **Spausdintuvai ir skaitytuvai**, tada pasirinkite **Spausdinimo serverio ypatybės** dalyje **Susiję parametrai**.

❏ Windows 10/Windows 8.1/Windows 8/Windows 7/Windows Server 2022/Windows Server 2019/Windows Server 2016/Windows Server 2012 R2/Windows Server 2012/Windows Server 2008 R2

Pasirinkite **Valdymo skydelis** > **Rodyti įrenginius ir spausdintuvus** (**Spausdintuvai**, **Spausdintuvai ir fakso aparatai**) dalyje **Aparatūra ir garsas**, spustelėkite spausdintuvo piktogramą, tada lango viršuje spustelėkite **Spausdinimo serverio ypatybės**.

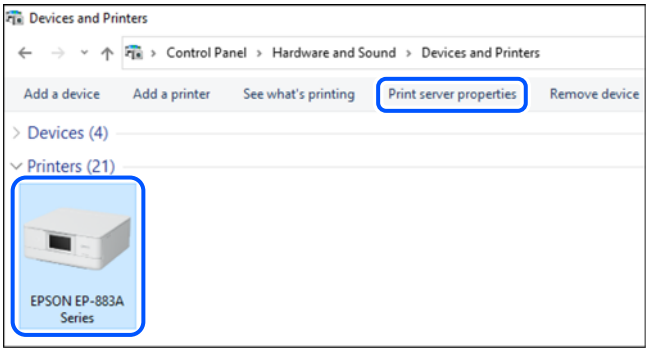

❏ Windows Server 2008

Dešiniuoju pelės klavišu spustelėkite piktogramą **Spausdintuvai** ir tuomet spustelėkite **Paleisti administratoriaus teisėmis** > **Serverio ypatybės**.

Spustelėkite skirtuką **Tvarkyklės**. Jei sąraše matote savo spausdintuvo pavadinimą, reiškia, kad jūsų kompiuteryje įdiegta originali „Epson“ spausdintuvo tvarkyklė.

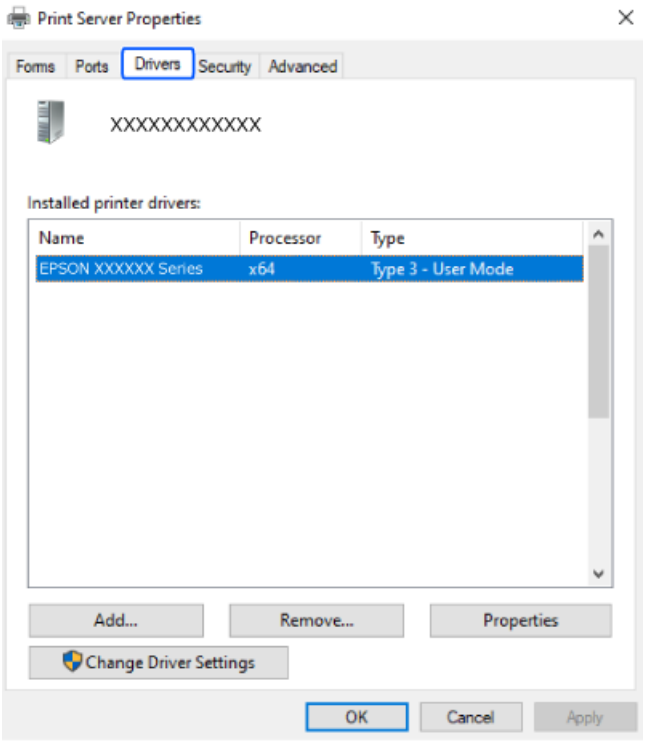

Susijusi informacija

➡ „Programų įdiegimas atskirai” puslapyje 74

Patikrinkite, ar įdiegta originali „Epson“ spausdintuvo tvarkyklė (Mac OS)

Pasinaudoję toliau nurodytu būdu galite patikrinti, ar jūsų kompiuteryje įdiegtos originalios „Epson“ spausdintuvo tvarkyklės.

Pasirinkite **Sistemos nuostatos** (arba **Sistemos parametrai**), atidarę meniu „Apple“, spauskite **Spausdintuvai ir skaitytuvai** (arba **Spausdinti ir nuskaityti**, **Spausdinti ir siųsti faksogramą**), tada pasirinkite spausdintuvą. Jei kortelės **Parinktys** ir **Priemonė** rodomos spustelėjus **Parinktys ir ištekliai**, o mygtukas**Atidaryti spausdintuvo**

priemonę rodomas spustelėjus kortelę **Priemonė**, vadinasi originali „Epson“ spausdintuvo tvarkyklė jau įdiegta kompiuteryje.

Susijusi informacija

➡ „Programų įdiegimas atskirai” puslapyje 74

Spausdintuvo gabenimas ir saugojimas

Kai spausdintuvą turite palikti saugojimui, gabenti į kitą vietą ar remontuoti, vykdykite toliau nurodytus spausdintuvo supakavimo veiksmus.

1. Išjunkite spausdintuvą paspausdami mygtuką ⏻.
2. Įsitikinkite, kad užgeso maitinimo lemputė, tada atjunkite maitinimo laidą.

   > ***Svarbu:***
   >
   > *Užgesus maitinimo lemputei atjunkite maitinimo laidą. Priešingu atveju spausdinimo galvutė negrįš į pradinę padėtį, todėl rašalas gali išdžiūti rašalas ir spausdinti taps neįmanoma.*

3. Atjunkite visus laidus, pvz., maitinimo laidą ir USB laidą.
4. Išimkite visą popierių iš spausdintuvo.

5. Įsitikinkite, kad jokie originalai neįdėti į spausdintuvą.

6. Atidarykite skaitytuvo bloką, kol užsifiksuos.

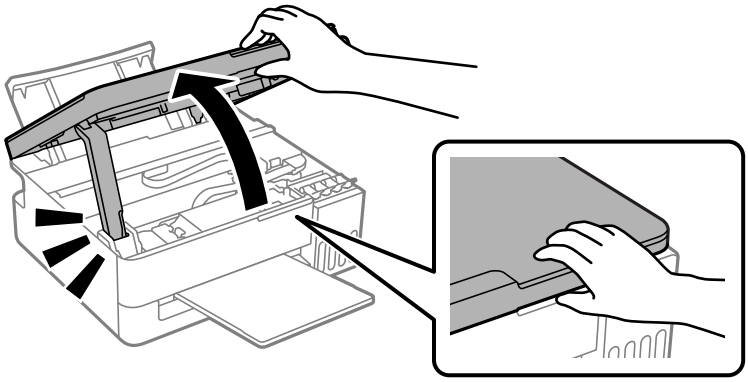

7. Įsitikinkite, kad rašalo talpyklų dangteliai gerai uždaryti.

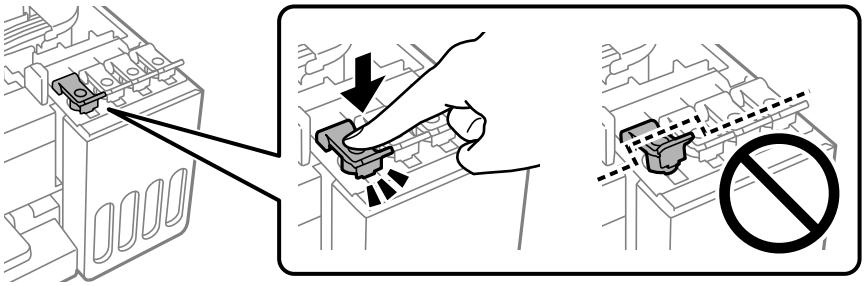

8. Uždarykite skaitytuvo įrenginį.

   Saugumo sumetimais, skaitytuvo įrenginys uždaromas dviem veiksmais.

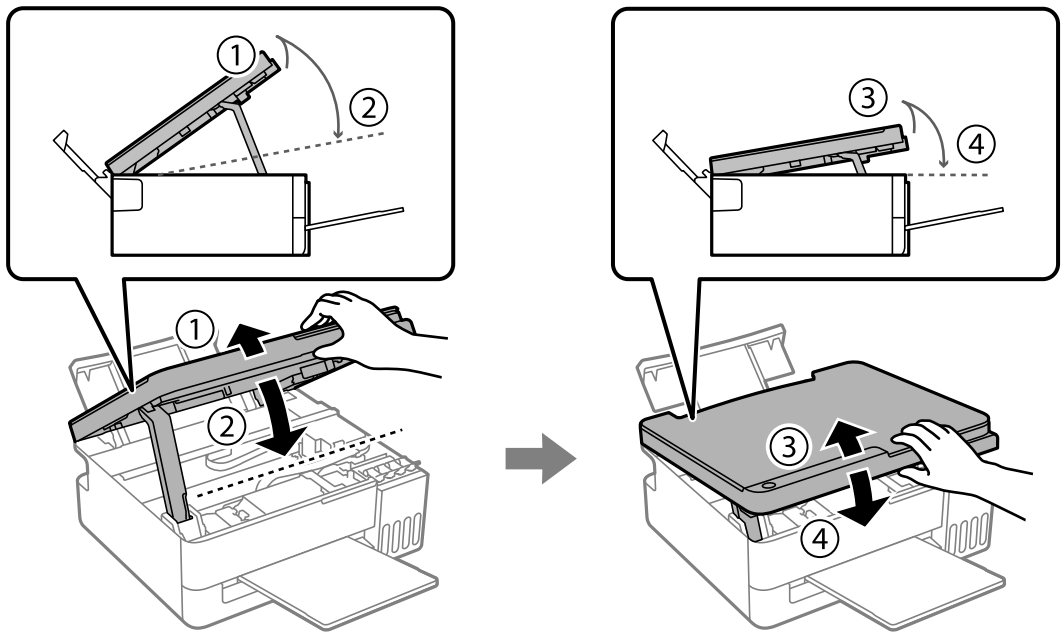

Pastaba:
Norint vėl atidaryti skaitytuvo bloką, jis prieš tai privalo būti visiškai uždarytas.

9. Paruoškite spausdintuvą transportavimui, kaip nurodyta toliau.

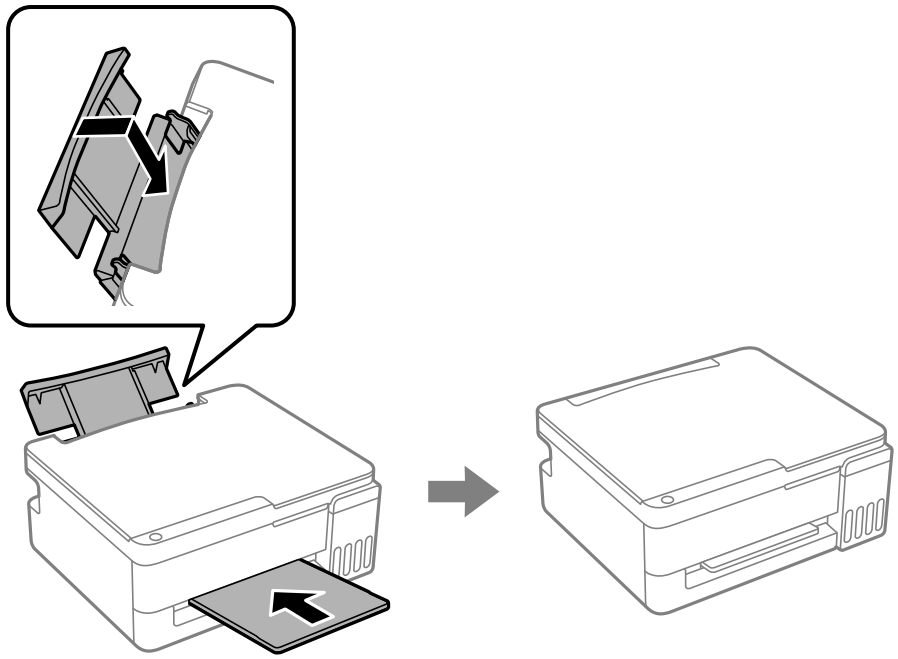

10. Įdėkite spausdintuvą į plastikinį maišą ir jį užriškite.

11. Supakuokite spausdintuvą į dėžę naudodami apsaugines medžiagas.

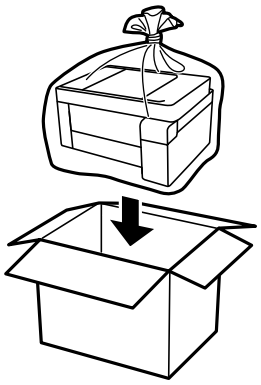

Svarbu:

❏ *Kai sandėliuojate arba gabenate spausdintuvą, įdėkite spausdintuvą į plastikinį maišą ir jį užlenkite. Stenkitės nepaversti, nepastatyti vertikaliai ar neapversti spausdintuvo, nes gali ištekėti rašalas.*

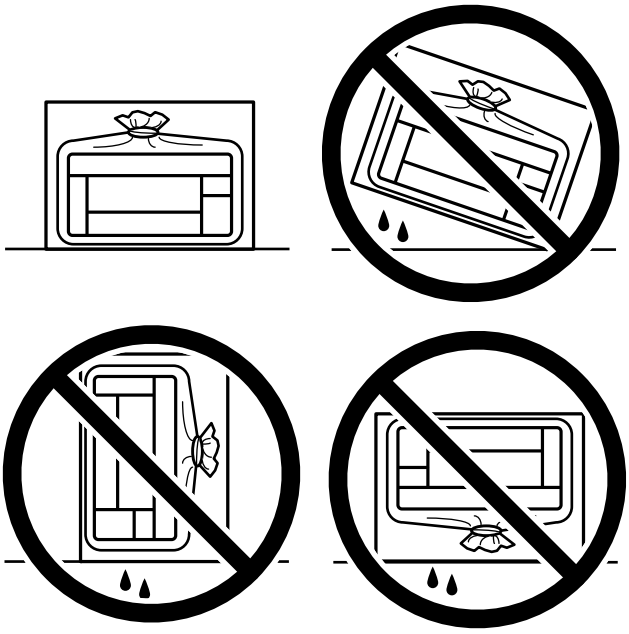

❏ *Norėdami sandėliuoti arba gabenti rašalo buteliuką, nepakreipkite buteliuko ir saugokite jį nuo smūgių bei temperatūros pokyčių. Nesilaikant nurodymo, net ir tvirtai uždėjus rašalo buteliuko dangtelį gali pratekėti rašalas. Užsukdami dangtelį būtinai laikykite rašalo buteliuką vertikalioje padėtyje ir imkitės atsargumo priemonių, kad gabenant buteliuką rašalas neišsilietų, pvz., įdėkite buteliuką į maišelį.*

❏ *Atidarytų rašalo buteliukų nedėkite į dėžę su spausdintuvu.*

Jei kitą kartą spausdindami pastebėsite, kad spausdinimo kokybė suprastėjo, sureguliuokite spausdinimo kokybę. Išsamesnės informacijos rasite spustelėję toliau pateiktą nuorodą.

Susijusi informacija

➡ „Spausdinimo kokybės nustatymas” puslapyje 61

Problemų sprendimas

Nepavyksta spausdinti arba nuskaityti. 82

Spausdinimo, kopijavimo ir nuskaitymo kokybė yra prasta. 89

Spausdintuvo tvarkyklėje negalima pasirinkti popieriaus rūšies arba popieriaus šaltinio. 106

Lempučių ir spausdintuvo būsenos patikrinimas. 107

Popierius vis įstringa. 109

Laikas papildyti rašalo atsargas. 113

Laikas pakeisti priežiūros dėžutę. 118

Negalima naudoti spausdintuvo kaip tikėtasi. 122

Jei nepavyksta pašalinti popieriaus įstrigimo arba popieriaus išsikišimo klaidos. . . . 125

Nepavyksta išspręsti problemos. 129

Nepavyksta spausdinti arba nuskaityti

Problemų sprendimas

Perskaitykite šį skyrių, jei nepavyksta spausdinti ar nuskaityti taip, kaip tikėjotės, arba, jei spausdinant kyla problemų. Toliau rasite kai kurių dažniausiai pasitaikančių problemų sprendimus.

Ar spausdintuvas įjungtas?

Sprendimai

❏ Patikrinkite, ar spausdintuvas įjungtas.

❏ Patikrinkite, ar maitinimo kabelis yra tinkamai prijungtas.

➡ „Nepavyksta įjungti maitinimo” puslapyje 122

➡ „Nepavyksta išspręsti problemos” puslapyje 129

Ar spausdintuve įstrigę popieriaus?

Sprendimai

Jei spausdintuve įstrigo popieriaus, jis negali pradėti spausdinti. Išimkite įstrigusį popierių iš spausdintuvo.

➡ „Popierius vis įstringa” puslapyje 109

Ar tinkamai veikia pats spausdintuvas?

Sprendimai

❏ Jei įsižiebia ar ima mirksėti lemputės valdymo skydelyje, patikrinkite, ar nėra klaidos.

❏ Išspausdinkite būsenos lapą ir pagal jį patikrinkite, ar pats spausdintuvas tinkamai spausdina.

„Lempučių ir spausdintuvo būsenos patikrinimas” puslapyje 20

Ar kyla ryšio problemų?

Sprendimai

❏ Patikrinkite, ar kabeliai tinkamai prijungti prie visų jungčių.

❏ Įsitikinkite, kad USB šakotuvas veikia normaliai.

➡ „Spausdintuvo negalima prijungti naudojant USB” puslapyje 86

Ar tinkamai išsiųsti spausdinimo duomenys?

Sprendimai

❏ Įsitikinkite, kar neliko ankstesnės spausdinimo užduoties duomenų.

❏ Patikrinkite spausdintuvo tvarkyklę ir įsitikinkite, kad spausdintuvas atsijungęs nuo tinklo.

➡ „Vis dar yra spausdinimo laukianti užduotis.” puslapyje 84

➡ „Spausdintuvas veikia laukimo arba atjungties režimu.” puslapyje 84

Netinkamai veikia programėlė arba spausdintuvo tvarkyklė

Negalima spausdinti, nors ryšys užmegztas (Windows)

Galima apsvarstyti kelias priežastis.

Neįdiegta originali „Epson“ spausdintuvo tvarkyklė.

Sprendimai

Jei originali „Epson“ spausdintuvo tvarkyklė (EPSON XXXXX) neįdiegta, galimos funkcijos veikia ribotai. Rekomenduojame naudoti originalią „Epson“ spausdintuvo tvarkyklę.

Kilo problema su programine įranga arba duomenimis.

Sprendimai

- ❏ Įsitikinkite, kad įdiegta originali „Epson“ spausdintuvo tvarkyklė (EPSON XXXXX). Jei originali „Epson“ spausdintuvo tvarkyklė nėra įdiegta, galimo funkcijos yra ribotos. Rekomenduojame naudoti originalią „Epson“ spausdintuvo tvarkyklę.
- ❏ Jei spausdinate didelio dydžio vaizdą, kompiuteryje gali pritrūkti atminties. Spausdinkite mažesnės skiriamosios gebos arba formato vaizdą.
- ❏ Atnaujinant programinę įrangą į naujausią versiją, gali pavykti išspręsti problemas. Patikrinkite programinės įrangos būseną, naudokite programinės įrangos naujinimo įrankį.
- ❏ Jei pritaikius visus sprendimus problemos išspręsti nepavyko, pabandykite pašalinti spausdintuvo tvarkyklę ir iš naujo ją įdiegti.

➡ „Patikrinkite, ar įdiegta originali „Epson“ spausdintuvo tvarkyklė (Windows)” puslapyje 75

„Patikrinkite, ar įdiegta originali „Epson“ spausdintuvo tvarkyklė (Mac OS)” puslapyje 76

➡ „Programų įdiegimas atskirai” puslapyje 74

Kilo problema su spausdintuvo būsena.

Sprendimai

Spustelėkite **EPSON Status Monitor 3**, esantį spausdintuvo tvarkyklės **Tech. priežiūra** kortelėje, tada patikrinkite spausdintuvo būseną. Jei **EPSON Status Monitor 3** išjungta, skirtuke **Išplėstinės nuostatos** spustelėkite **Tech. priežiūra** ir pasirinkite **Įgalinti ""EPSON Status Monitor 3""**.

Vis dar yra spausdinimo laukianti užduotis.

Sprendimai

Spausdintuvo tvarkyklės skirtuke **Tech. priežiūra** spustelėkite **Spausdinimo eilė**. Jei lieka nereikalingų duomenų, pasirinkite **Atšaukti visus dokumentus** meniu **Spausdintuvas**.

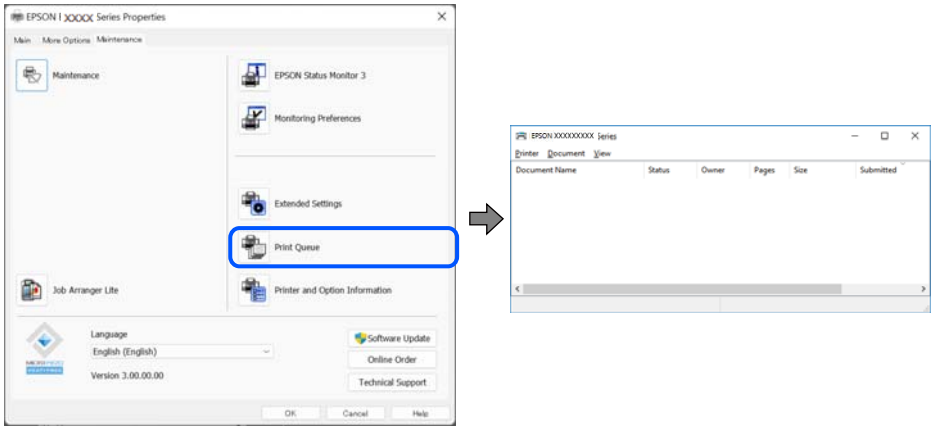

Spausdintuvas veikia laukimo arba atjungties režimu.

Sprendimai

Spausdintuvo tvarkyklės skirtuke **Tech. priežiūra** spustelėkite **Spausdinimo eilė**.

Jei spausdintuvas veikia atjungties arba laukimo režimu, pereikite į meniu **Spausdintuvas** ir atšaukite atjungties arba laukimo režimo nuostatas.

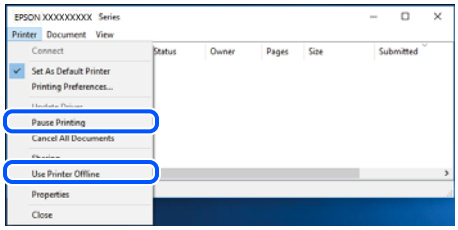

Spausdintuvas nėra pasirinktas kaip numatytasis spausdintuvas.

Sprendimai

Dešiniuoju pelės klavišu spustelėkite spausdintuvo piktogramą **Valdymo skydelis** > **Peržiūrėti įrenginius ir spausdintuvus** (arba **Spausdintuvai**, **Spausdintuvai ir faksai**) ir spustelėkite **Nustatyti kaip numatytąjį spausdintuvą**.

Pastaba:
Jei yra kelios spausdintuvo piktogramos, žr. toliau ir pasirinkite tinkamą spausdintuvą.

Pavyzdys)

USB ryšys: „EPSON XXXX“ serija

Jei spausdintuvo tvarkyklę įdiegsite kelis kartus, gali būti sukurtos jos kopijos. Jei sukuriamos kopijos, pvz. „EPSON XXXX serija (1 kopija)“, dešiniu klavišu spustelėkite ant tvarkyklės kopijos piktogramos ir spustelėkite **Pašalinti įrenginį**.

Spausdintuvo nuostatos parinktos netinkamai.

Sprendimai

Spausdintuvo tvarkyklės skirtuke **Tech. priežiūra** spustelėkite **Spausdinimo eilė**.

Įsitikinkite, kad spausdintuvo prievadas nustatytas tinkamai, kaip parodyta **Spausdintuvas** meniu **Ypatybės** > **Prievadas**.

USB jungtis: **USBXXX**

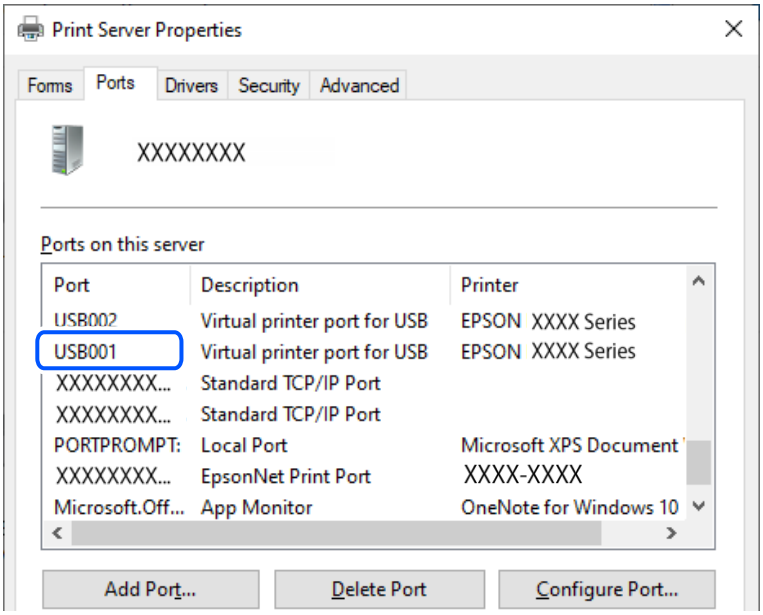

Negalima spausdinti, nors ryšys užmegztas (Mac OS)

Galima apsvarstyti kelias priežastis.

Kilo problema su programine įranga arba duomenimis.

Sprendimai

- ❏ Įsitikinkite, kad įdiegta originali „Epson“ spausdintuvo tvarkyklė (EPSON XXXXX). Jei originali „Epson“ spausdintuvo tvarkyklė nėra įdiegta, galimo funkcijos yra ribotos. Rekomenduojame naudoti originalią „Epson“ spausdintuvo tvarkyklę.
- ❏ Jei spausdinate didelio dydžio vaizdą, kompiuteryje gali pritrūkti atminties. Spausdinkite mažesnės skiriamosios gebos arba formato vaizdą.
- ❏ Atnaujinant programinę įrangą į naujausią versiją, gali pavykti išspręsti problemas. Patikrinkite programinės įrangos būseną, naudokite programinės įrangos naujinimo įrankį.
- ❏ Jei pritaikius visus sprendimus problemos išspręsti nepavyko, pabandykite pašalinti spausdintuvo tvarkyklę ir iš naujo ją įdiegti.

➡ „Patikrinkite, ar įdiegta originali „Epson“ spausdintuvo tvarkyklė (Windows)” puslapyje 75
➡ „Patikrinkite, ar įdiegta originali „Epson“ spausdintuvo tvarkyklė (Mac OS)” puslapyje 76
➡ „Programų įdiegimas atskirai” puslapyje 74

Kilo problema su spausdintuvo būsena.

Sprendimai

Įsitikinkite, kad spausdintuvo būsena nėra **Pristabdyta**.

Pasirinkite **Sistemos nuostatos** (arba **Sistemos parametrai**), atidarę meniu „**Apple**“, spauskite **Spausdintuvai ir skaitytuvai** (arba **Spausdinti ir nuskaityti**, **Spausdinti ir siųsti faksogramą**), tada dusyk spustelėkite spausdintuvą. Jei spausdintuvas pristabdytas, spustelėkite **Tęsti**.

Spausdintuvo negalima prijungti naudojant USB

Toliau nurodytos galimos priežastys.

USB laidas netinkamai prijungtas prie USB lizdo.

Sprendimai

Tvirtai prijunkite USB laidą prie spausdintuvo ir kompiuterio.

Kilo problema su USB šakotuvu.

Sprendimai

Jei naudojate USB šakotuvą, spausdintuvą junkite tiesiai prie kompiuterio.

Kilo problema su USB laidu arba USB įvadu.

Sprendimai

Jei USB laidas neatpažįstamas, pakeiskite prievadą arba pakeiskite USB laidą.

Spausdintuvas prisijungtas prie „SuperSpeed USB“ prievado.

Sprendimai

Jeigu spausdintuvą prijungiate naudodami „SuperSpeed USB“ jungtį naudodami USB 2.0 kabelį, kai kuriuose kompiuteriuose gali būti rodoma ryšio klaida. Tokiu atveju pakartotinai prijunkite spausdintuvą naudodami vieną iš toliau pateikiamų būdų.

- ❏ Naudokite USB 3.0 kabelį (tik suderinamuose modeliuose).
- ❏ Junkite prie kompiuterio „Hi-Speed USB“ jungties.
- ❏ Jungiant prie bet kokios kitos jungties nei „SuperSpeed USB“, bus rodoma ryšio klaida.

➡ „Sąsajos techniniai duomenys” puslapyje 143

Popierius tiekiamas netinkamai

Ką reikia patikrinti

Patikrinkite toliau nurodytus dalykus ir išbandykite jproblemų sprendimo būdus.

Įdiegimo vieta yra netinkama.

Sprendimai

Padėkite spausdintuvą ant lygaus paviršiaus ir naudokite esant rekomenduojamoms aplinkos sąlygoms.

➡ „Su aplinka susiję techniniai duomenys” puslapyje 145

Naudojamas nepalaikomas popierius.

Sprendimai

Naudokite šio spausdintuvo palaikomą popierių.

➡ „Galimas popierius ir talpa” puslapyje 132
➡ „Negalimos popieriaus rūšys” puslapyje 137

Popierius naudojamas netinkamai.

Sprendimai

Laikykitės atsargumo priemonių dėl popieriaus naudojimo.

➡ „Atsargumo priemonės dėl popieriaus naudojimo” puslapyje 24

Spausdintuve per daug lapų.

Sprendimai

Nedėkite daugiau lapų, nei nurodyta tam tikros rūšies popieriui. Jei naudojate paprastą popierių, jo šūsnis neturi būti aukščiau už liniją, kuri pažymėta trikampio simboliu ant kraštinio kreiptuvo.

➡ „Galimas popierius ir talpa” puslapyje 132

Popieriaus nuostatos spausdintuvo tvarkyklėje yra netinkamos.

Sprendimai

Įsitikinkite, ar popieriaus dydžio ir popieriaus tipo nuostatos spausdintuvo tvarkyklėje atitinka į spausdintuvą įdėto popieriaus faktinį dydį ir tipą.

Kreivai tiekiamas popierius

Galima apsvarstyti kelias priežastis.

Popierius banguotas.

Sprendimai

Jei popierius banguotas arba užlenkti jo kraštai, jis gali liestis prie spausdinimo galvutės ir būti stumiamas kampu.

Padėkite popierių ant plokščio paviršiaus, kad patikrintumėte, ar jis susiraitęs. Jei popierius susiraitęs, ištiesinkite jį.

Popierius įdėtas netinkamai.

Sprendimai

Įdėkite popieriaus tinkama kryptimi ir priekinio krašto kreiptuvą pristumkite prie popieriaus krašto.

➡ „Popieriaus dėjimas į galinį popieriaus tiektuvą” puslapyje 26

Vienu metu tiekiami keli popieriaus lapai

Galima apsvarstyti kelias priežastis.

Popierius yra drėgnas arba šlapias.

Sprendimai

Įdėkite naują popierių.

Dėl statinės elektros popieriaus lapai sulimpa vienas su kitu.

Sprendimai

Iškleiskite popieriaus lapus prieš juos įdėdami. Jei popierius vis tiek nepaduodamas, vienu metu dėkite tik vieną popieriaus lapą.

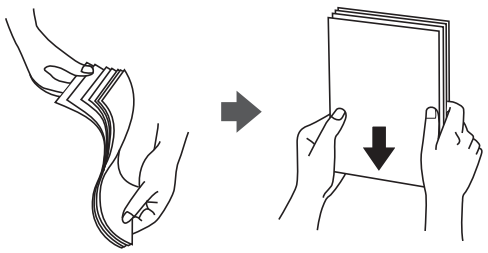

Vienu metu paduoti keli popieriaus lapai atliekant rankinį dvipusį spausdinimą.

Sprendimai

Prieš pakartotinai įdėdami popierių pašalinkite popierių, kuris įdėtas į popieriaus šaltinį.

Rodoma klaida Nėra popieriaus

Popierius padėtas ne galinio popieriaus tiektuvo viduryje.

Sprendimai

Jei pateikiamas klaidos pranešimas, informuojantis, kad nėra popieriaus, nors popieriaus į galinio popieriaus tiektuvą įdėta, iš naujo įdėkite popierių galinio popieriaus tiektuvo viduryje.

Spausdinimo, kopijavimo ir nuskaitymo kokybė yra prasta

Prasta spausdinimo kokybė

Atsiranda juostų arba netikėtų spalvų, arba kai kurių spalvų nėra

Greičiausiai užsikimšę spausdinimo galvutės purkštukai.

Sprendimai

Naudokite funkciją **Spausdinimo kokybės reguliavimas**. Jeigu spausdintuvas buvo ilgai nenaudotas, gali būti užsikimšę spausdinimo galvutės purkštukai, todėl rašalas gali būti netiekiamas.

➡ „Spausdinimo kokybės nustatymas” puslapyje 61
➡ „Spausdinimo galvutės patikra ir valymas” puslapyje 63

Naudojant juodą rašalą, spausdinimo kokybė yra prasta

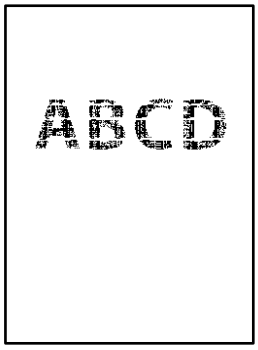

Greičiausiai užsikimšę spausdinimo galvutės purkštukai.

Sprendimai

❏ Naudokite funkciją **Spausdinimo kokybės reguliavimas**. Jeigu spausdintuvas buvo ilgai nenaudotas, gali būti užsikimšę spausdinimo galvutės purkštukai, todėl rašalas gali būti netiekiamas.

„Spausdinimo kokybės nustatymas” puslapyje 61

❏ Jei nuvalius galvutę problemos išspręsti nepavyksta, galite nedelsdami spausdinti spalvotų rašalų mišiniu, kad sukurtumėte sudėtinę juodą spalvą pakeisdami toliau nurodytus nustatymus lange Windows.

Spausdintuvo tvarkyklės skirtuke **Tech. priežiūra** spustelėkite **Išplėstinės nuostatos**. Pasirinkę **Naudoti spalvotus rašalus juodai spalvai sukurti**, galite spausdinti **Standartin.** spausdinimo kokybe, kai **Popier. tipas** yra **Paprastas popierius** arba **Vokas**.

Atkreipkite dėmesį, kad ši funkcija nepadeda išspręsti užsikimšusio purkštuko problemos. Norėdami išspręsti užsikimšusio purkštuko problemą, kreipkitės į „Epson" techninės priežiūros tarnybą.

➡ „Kreipimasis į „Epson" klientų aptarnavimo skyrių" puslapyje 148

Spalvotos juostos atsiranda maždaug 2.5 cm (1.0 col.) intervalais

Tai gali lemti kuri nors iš toliau nurodytų situacijų.

Popieriaus tipo nuostata neatitinka įdėto popieriaus.

Sprendimai

Atsižvelgdami į popieriaus, įdėto į spausdintuvą tipą, pasirinkite tinkamą popieriaus tipo nustatymą.

Nustatyta žema spausdinimo kokybė.

Sprendimai

Spausdindami ant paprasto popieriaus naudokite aukštesnės kokybės nustatymą.

❏ Windows

Pasirinkite **Didelis** iš **Kokybė** spausdintuvo tvarkyklės skirtuke **Pagrindinis**.

❏ Mac OS

Pasirinkite **Gera** kaip **Spausdinimo kokybė** iš spausdinimo dialogo meniu **Spausdinimo nustatymai**.

Spausdinimo galvutė nesulygiuota.

Sprendimai

Sulygiuokite spausdinimo galvutę.

❏ Windows

Spausdintuvo tvarkyklės skirtuke **Tech. priežiūra** spustelėkite **Spausdinimo galvučių išlygiavimas**.

❏ Mac OS

Pasirinkite **Sistemos nuostatos** (arba **Sistemos parametrai**) iš Apple meniu > **Spausdintuvai ir skaitytuvai** (arba **Spausdinti ir nuskaityti**, arba **Spausdinti ir siųsti faksogramą**), tada pasirinkite spausdintuvą. Spustelėkite **Parinktys ir tiekimas** > **Paslaugų programa** > **Atidaryti spausdintuvo paslaugų programą**, tada **Print Head Alignment**.

➡ „Spausdinimo kokybės nustatymas" puslapyje 61

Neaiškus spaudinys, vertikalios juostos, netinkamas lygiavimas

Toliau nurodytos galimos priežastys. Patikrinkite priežastis ir ieškokite sprendimų eilės tvarka, pradėdami nuo viršaus.

Spausdinimo galvutė nesulygiuota.

Sprendimai

Sulygiuokite spausdinimo galvutę.

❏ Windows

Spausdintuvo tvarkyklės skirtuke **Tech. priežiūra** spustelėkite **Spausdinimo galvučių išlygiavimas**.

❏ Mac OS

Pasirinkite **Sistemos nuostatos** (arba **Sistemos parametrai**) iš Apple meniu > **Spausdintuvai ir skaitytuvai** (arba **Spausdinti ir nuskaityti**, arba **Spausdinti ir siųsti faksogramą**), tada pasirinkite spausdintuvą. Spustelėkite **Parinktys ir tiekimas** > **Paslaugų programa** > **Atidaryti spausdintuvo paslaugų programą**, tada **Print Head Alignment**.

➡ „Spausdinimo kokybės nustatymas” puslapyje 61

Įjungtas dvikrypčio spausdinimo nustatymas.

Sprendimai

Jeigu po spausdinimo galvutės lygiavimo spausdinimo kokybė nepagerėja, išjunkite dvikryptį spausdinimą.

Dvikrypčio (arba ypač spartaus) spausdinimo metu, spausdinimo galvutė spausdina judėdama abiem kryptimis, todėl gali būti netinkamai sulygiuotos vertikalios linijos. Išjungus šią nuostatą gali sumažėti spausdinimo greitis, tačiau pagerės spausdinimo kokybė.

❏ Windows

Spausdintuvo tvarkyklės skirtuke **Daugiau pasirinkčių** atžymėkite **Dvikryptis spausdinimas**.

❏ Mac OS

Pasirinkite **Sistemos nuostatos** (arba **Sistemos parametrai**), atidarę meniu „Apple“, spauskite **Spausdintuvai ir skaitytuvai** (arba **Spausdinti ir nuskaityti**, **Spausdinti ir siųsti faksogramą**), tada pasirinkite spausdintuvą. Spustelėkite **Parinktys ir tiekimas** > **Parinktys** (arba **Tvarkyklė**). Pasirinkite **Off** kaip **Dvikryptis spausdinimas** nuostatą.

Spaudinys atspausdinamas kaip tuščias lapas

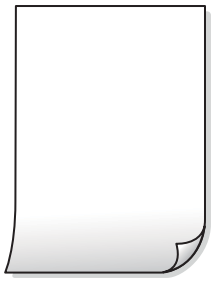

Greičiausiai užsikimšę spausdinimo galvutės purkštukai.

Sprendimai

Naudokite funkciją **Spausdinimo kokybės reguliavimas**. Jeigu spausdintuvas buvo ilgai nenaudotas, gali būti užsikimšę spausdinimo galvutės purkštukai, todėl rašalas gali būti netiekiamas.

➡ „Spausdinimo kokybės nustatymas” puslapyje 61

➡ „Spausdinimo galvutės patikra ir valymas” puslapyje 63

Spausdinimo nuostatos ir į spausdintuvą įdėto popieriaus dydis skiriasi.

Sprendimai

Pakeiskite spausdinimo nuostatas pagal į spausdintuvą įdėto popieriaus formatą. Įdėkite popierių į spausdintuvą, kuris atitinka spausdinimo nuostatas.

Vienu metu į spausdintuvą paduoti keli popieriaus lapai.

Sprendimai

Žr. toliau, ką daryti, kad vienu metu į spausdintuvą nebūtų paduoti keli popieriaus lapai.

➡ „Vienu metu tiekiami keli popieriaus lapai” puslapyje 88

Spausdinama kampu

Popierius banguotas.

Sprendimai

Jei popierius banguotas arba užlenkti jo kraštai, jis gali liestis prie spausdinimo galvutės ir būti stumiamas kampu.

Padėkite popierių ant plokščio paviršiaus, kad patikrintumėte, ar jis susiraitęs. Jei popierius susiraitęs, ištiesinkite jį.

Popierius įdėtas netinkamai.

Sprendimai

Įdėkite popieriaus tinkama kryptimi ir priekinio krašto kreiptuvą pristumkite prie popieriaus krašto.

➡ „Popieriaus dėjimas į galinį popieriaus tiektuvą” puslapyje 26

Ant popieriaus yra dėmių arba jis nusitrynęs

Galima apsvarstyti kelias priežastis.

Popierius įdėtas netinkamai.

Sprendimai

Atsiradus horizontalioms juostoms (statmenai spausdinimo krypčiai) arba popieriaus viršuje ar apačioje atsiradus dėmių, įdėkite popierių tinkama kryptimi ir paslinkite krašto kreiptuvus link popieriaus kraštų.

➡ „Popieriaus dėjimas į galinį popieriaus tiektuvą” puslapyje 26

Popieriaus kelias yra nešvarus.

Sprendimai

Atsiradus vertikalioms juostoms (horizontalioms spausdinimo krypčiai), nuvalykite popieriaus kelią.

➡ „Popieriaus kelio valymas, kad neliktų rašalo dėmių” puslapyje 68

Popierius banguotas.

Sprendimai

Padėkite popierių ant plokščio paviršiaus, kad patikrintumėte, ar jis susiraitęs. Jei popierius susiraitęs, ištiesinkite jį.

Spausdinimo galvutė trinasi į popieriaus paviršių.

Sprendimai

Spausdinant ant storo popieriaus, spausdinimo galvutė yra arti spausdinimo paviršiaus ir popierius gali būti nutrintas. Šiuo atveju įjunkite nutrynimo sumažinimo parametrą. Įjungus šią funkciją spaudiniai gali būti prastesnės kokybės arba lėčiau spausdinami.

Windows

❏ Windows

Spausdintuvo tvarkyklės skirtuke **Išplėstinės nuostatos** spustelėkite **Tech. priežiūra** ir pasirinkite **Skersinio pluošto popierius**.

❏ Mac OS

Pasirinkite **Sistemos nuostatos** (arba **Sistemos parametrai**) iš Apple meniu > **Spausdintuvai ir skaitytuvai** (arba **Spausdinti ir nuskaityti**, arba **Spausdinti ir siųsti faksogramą**), tada pasirinkite spausdintuvą. Spustelėkite **Parinktys ir tiekimas** > **Parinktys** (arba **Tvarkyklė**). Pasirinkite **On** kaip **Storas popierius ir vokai** nuostatą.

Kita popieriaus pusė buvo atspausdinta prieš išdžiūstant jau atspausdintai pusei.

Sprendimai

Kai vykdote dvipusį spausdinimą, prieš įdėdami popierių iš naujo įsitikinkite, kad rašalas visiškai išdžiuvęs.

Išspausdintos nuotraukos yra lipnios

Spaudinys paruoštas ant netinkamos nuotraukų popieriaus pusės.

Sprendimai

Patikrinkite, ar spausdinate ant tam skirtos pusės. Spausdinant ant blogosios fotografinio popieriaus pusės reikia išvalyti popieriaus kelią.

➡ „Popieriaus kelio valymas, kad neliktų rašalo dėmių” puslapyje 68

Vaizdai arba nuotraukos spausdinami neįprastomis spalvomis

Galima apsvarstyti kelias priežastis.

Greičiausiai užsikimšę spausdinimo galvutės purkštukai.

Sprendimai

Naudokite funkciją **Spausdinimo kokybės reguliavimas**. Jeigu spausdintuvas buvo ilgai nenaudotas, gali būti užsikimšę spausdinimo galvutės purkštukai, todėl rašalas gali būti netiekiamas.

➡ „Spausdinimo kokybės nustatymas” puslapyje 61
➡ „Spausdinimo galvutės patikra ir valymas” puslapyje 63

Pritaikytas spalvos koregavimas.

Sprendimai

Spausdinant per „Windows“ spausdintuvo tvarkyklę, „Epson“ automatinio nuotraukų koregavimo funkcija taikoma pagal numatytuosius parametrus atsižvelgiant į popieriaus tipą. Pabandykite pakeisti parametrą.

Skirtuke **Daugiau pasirinkčių** pasirinkite **Vartotojo nustatymas Spalvų korekcija** ir paspauskite **Patobulintas**. Pakeiskite parametrą **Vaizdo koregavimas** iš **Automatinis** į bet kokį kitą pasirinkimą. Jei parametro pakeitimas nepadeda, išbandykite bet kokį kitą spalvos koregavimo metodą, išskyrus **PhotoEnhance Spalvų tvarkymas**.

➡ „Spausdinimo spalvų nustatymas” puslapyje 47

Spalvos spaudinyje skiriasi nuo spalvų, rodomų ekrane

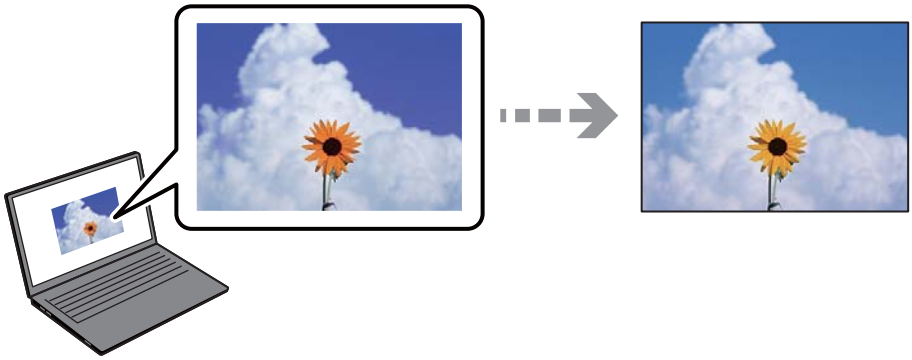

Naudojamo rodymo prietaiso spalvų ypatybės nebuvo tinkamai pakoreguotos.

Sprendimai

Rodymo prietaisai, pvz., kompiuterių ekranai, turi savo spalvinius nustatymus. Jei ekranas nesubalansuotas, vaizdas rodomas netinkamo ryškumo ir spalvų. Koreguokite įrenginio ypatybes. Po to atlikite toliau nurodytus veiksmus.

❏ Windows

Atidarykite spausdintuvo tvarkyklės langą, pasirinkite **Vartotojo nustatymas** kaip **Spalvų korekcija** nustatymą skirtuke **Daugiau pasirinkčių**, tada spustelėkite **Patobulintas**. Pasirinkite **EPSON standartas** kaip **Spalv. režimas** nuostatą.

❏ Mac OS

Atidarykite spausdinimo dialogo langą. Iškylančiajame meniu pasirinkite **Color Options**, tada spustelėkite rodyklę prie **Sudėtingesnės nuostatos**. Pasirinkite **EPSON standartas** kaip **Mode** nuostatą.

Rodymo prietaisas atspindi šviesą iš išorės.

Sprendimai

Venkite tiesioginių saulės spindulių ir patikrinkite vaizdą esant tinkamam apšvietimui.

Rodymo prietaisas pasižymi didele skiriamąja geba.

Sprendimai

Spalvos gali skirtis nuo spalvų, matomų mobiliuosiuose įrenginiuose su didelės skyros ekranais.

Rodymo prietaisas ir spausdintuvas skirtingai atkuria spalvas.

Sprendimai

Ekrano spalvos nevisiškai atitinka popierinės versijos spalvas, nes rodymo įrenginys ir skaitytuvas skirtingai atkuria spalvas. Pakoreguokite spalvų ypatybes, kad spalvos būtų identiškos.

Spausdinti be paraščių negalima

Spausdinimo nuostatose nėra nustatytas spausdinimas be paraščių.

Sprendimai

Spausdinimo nuostatose įjunkite spausdinimo be paraščių nuostatą. Jeigu pasirinksite popieriaus tipą, kuris nepalaiko spausdinimo be paraščių, jūs negalėsite pasirinkti **Be rėmelių**. Pasirinkite popierių, palaikantį spausdinimą be paraščių.

❏ Windows

Spausdintuvo tvarkyklės skirtuke **Be rėmelių** pasirinkite **Pagrindinis**.

❏ Mac OS

Pasirinkite popieriaus formatą be paraščių **Popier. dydis**.

➡ „Popierius spausdinimui be paraščių” puslapyje 135

Spausdinant be paraščių vaizdo kraštai apkarpomi

Kadangi vaizdas kiek padidinamas, išsikišanti sritis yra apkarpoma.

Sprendimai

Pasirinkite mažesnio padidinimo nuostatą.

❏ Windows

Spausdintuvo tvarkyklės skirtuke **Nustatymai** spustelėkite šalia **Be rėmelių** esančią parinktį **Pagrindinis** ir pakoreguokite nuostatas.

❏ Mac OS

Išplėtimas nuostatą pakeiskite spausdinimo dialogo **Spausdinimo nustatymai** meniu.

Vaizdo duomenų ir popieriaus dydžio proporcijos skiriasi.

Sprendimai

Jei vaizdo duomenų ir popieriaus dydžio proporcijos nesutampa, per ilga ilgoji vaizdo pusė yra apkarpoma.

Netinkama spaudinio padėtis, dydis arba paraštės

Galima apsvarstyti kelias priežastis.

Popierius įdėtas netinkamai.

Sprendimai

Įdėkite popieriaus tinkama kryptimi ir priekinio krašto kreiptuvą pristumkite prie popieriaus krašto.

➡ „Popieriaus dėjimas į galinį popieriaus tiektuvą” puslapyje 26

Popieriaus formatas yra nustatytas netinkamai.

Sprendimai

Pasirinkite tinkamą popieriaus formato nuostatą.

Paraščių nuostata programos programinėje įrangoje neatitinka spausdinimo srities.

Sprendimai

Programoje pakoreguokite paraščių nustatymus taip, kad jos patektų į spausdinamą sritį.

➡ „Spausdinimo sritis” puslapyje 142

Išspausdinti simboliai yra neteisingi arba iškraipyti

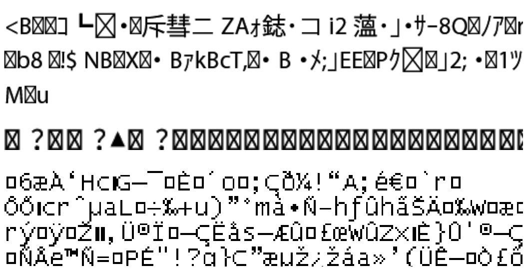

Galima apsvarstyti kelias priežastis.

USB laidas nėra prijungtas teisingai.

Sprendimai

Tvirtai prijunkite USB laidą prie spausdintuvo ir kompiuterio.

Yra spausdinimo laukianti užduotis.

Sprendimai

Atšaukite visas pristabdytas spausdinimo užduotis.

Kol spausdinama, kompiuteryje rankiniu būdu buvo įjungtas režimas Užmigdymas arba Miegas.

Sprendimai

Kol spausdinama, rankiniu būdu nenustatykite kompiuterio režimo **Hibernacija** arba **Žiemoti**. Kitą kartą paleidus kompiuterį ant puslapių išspausdintas tekstas gali būti iškraipytas.

Naudojate kito spausdintuvo tvarkyklę.

Sprendimai

Įsitikinkite, kad naudojama spausdintuvo tvarkyklė skirta šiam spausdintuvui. Patikrinkite spausdintuvo pavadinimą spausdintuvo tvarkyklės lango viršuje.

Išspausdinamas atvirkštinis vaizdas

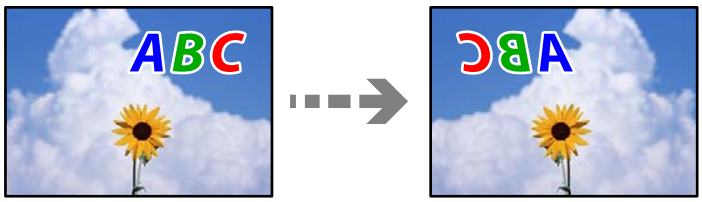

Spausdinimo nuostatose nustatyta, kad vaizdas būtų apverstas horizontaliai.

Sprendimai

Naudodami spausdintuvo tvarkyklę arba programą atšaukite visus veidrodinio vaizdo nustatymus.

❏ Windows

Spausdintuvo tvarkyklės skirtuke **Veidrodinis atvaizdas** pažymėkite **Daugiau pasirinkčių**.

❏ Mac OS

Spausdinimo dialogo lango meniu **Mirror Image** panaikinkite **Spausdinimo nustatymai**.

Spaudiniuose matomi mozaiką primenantys raštai

Atspausdinti mažos skiriamosios gebos vaizdai arba nuotraukos.

Sprendimai

Spausdindami vaizdus arba nuotraukas, naudokite aukštos skiriamosios gebos duomenis. Nors ekrane atrodo pakankamai gerai, įprastai vaizdai žiniatinklio svetainėse yra žemos skiriamosios gebos, todėl gali suprastėti spausdinimo kokybė.

Prasta kopijavimo kokybė

Trūksta spalvos, juostų arba kopijose pastebimos nepageidaujamos spalvos

Greičiausiai užsikimšę spausdinimo galvutės purkštukai.

Sprendimai

Naudokite funkciją **Spausdinimo kokybės reguliavimas**. Jeigu spausdintuvas buvo ilgai nenaudotas, gali būti užsikimšę spausdinimo galvutės purkštukai, todėl rašalas gali būti netiekiamas.

➡ „Spausdinimo kokybės nustatymas” puslapyje 61
➡ „Spausdinimo galvutės patikra ir valymas” puslapyje 63

Spalvotos juostos atsiranda maždaug 2.5 cm (1.0 col.) intervalais

Tai gali lemti kuri nors iš toliau nurodytų situacijų.

Popieriaus tipo nuostata neatitinka įdėto popieriaus.

Sprendimai

Atsižvelgdami į popieriaus, įdėto į spausdintuvą tipą, pasirinkite tinkamą popieriaus tipo nustatymą.

Spausdinimo galvutė nesulygiuota.

Sprendimai

Sulygiuokite spausdinimo galvutę.

❑ Windows

Spausdintuvo tvarkyklės skirtuke **Tech. priežiūra** spustelėkite **Spausdinimo galvučių išlygiavimas**.

❏ Mac OS

Pasirinkite **Sistemos nuostatos** (arba **Sistemos parametrai**) iš Apple meniu > **Spausdintuvai ir skaitytuvai** (arba **Spausdinti ir nuskaityti**, arba **Spausdinti ir siųsti faksogramą**), tada pasirinkite spausdintuvą. Spustelėkite **Parinktys ir tiekimas** > **Paslaugų programa** > **Atidaryti spausdintuvo paslaugų programą**, tada **Print Head Alignment**.

➡ „Spausdinimo kokybės nustatymas” puslapyje 61

Neaiškios kopijos, vertikalios juostos, netinkamas lygiavimas

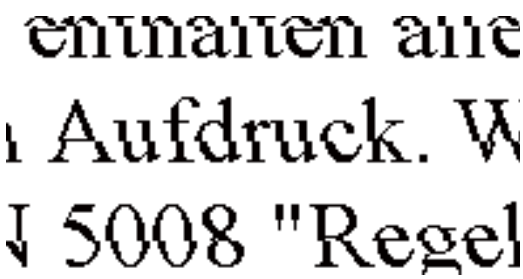

Galima apsvarstyti kelias priežastis.

Spausdinimo galvutė nesulygiuota.

Sprendimai

Sulygiuokite spausdinimo galvutę.

❏ Windows

Spausdintuvo tvarkyklės skirtuke **Tech. priežiūra** spustelėkite **Spausdinimo galvučių išlygiavimas**.

❏ Mac OS

Pasirinkite **Sistemos nuostatos** (arba **Sistemos parametrai**) iš Apple meniu > **Spausdintuvai ir skaitytuvai** (arba **Spausdinti ir nuskaityti**, arba **Spausdinti ir siųsti faksogramą**), tada pasirinkite spausdintuvą. Spustelėkite **Parinktys ir tiekimas** > **Paslaugų programa** > **Atidaryti spausdintuvo paslaugų programą**, tada **Print Head Alignment**.

➡ „Spausdinimo kokybės nustatymas” puslapyje 61

Spaudinys atspausdinamas kaip tuščias lapas

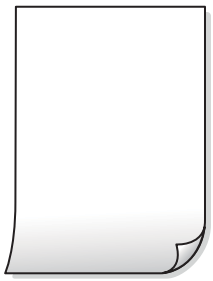

Greičiausiai užsikimšę spausdinimo galvutės purkštukai.

Sprendimai

Naudokite funkciją **Spausdinimo kokybės reguliavimas**. Jeigu spausdintuvas buvo ilgai nenaudotas, gali būti užsikimšę spausdinimo galvutės purkštukai, todėl rašalas gali būti netiekiamas.

➡ „Spausdinimo kokybės nustatymas” puslapyje 61

➡ „Spausdinimo galvutės patikra ir valymas” puslapyje 63

Vienu metu į spausdintuvą paduoti keli popieriaus lapai.

Sprendimai

Žr. toliau, ką daryti, kad vienu metu į spausdintuvą nebūtų paduoti keli popieriaus lapai.

➡ „Vienu metu tiekiami keli popieriaus lapai” puslapyje 88

Ant popieriaus yra dėmių arba jis nusitrynęs

Galima apsvarstyti kelias priežastis.

Popierius įdėtas netinkamai.

Sprendimai

Atsiradus horizontalioms juostoms (statmenai spausdinimo krypčiai) arba popieriaus viršuje ar apačioje atsiradus dėmių, įdėkite popierių tinkama kryptimi ir paslinkite krašto kreiptuvus link popieriaus kraštų.

➡ „Popieriaus dėjimas į galinį popieriaus tiektuvą” puslapyje 26

Popieriaus kelias yra nešvarus.

Sprendimai

Atsiradus vertikalioms juostoms (horizontalioms spausdinimo krypčiai), nuvalykite popieriaus kelią.

➡ „Popieriaus kelio valymas, kad neliktų rašalo dėmių” puslapyje 68

Popierius banguotas.

Sprendimai

Padėkite popierių ant plokščio paviršiaus, kad patikrintumėte, ar jis susiraitęs. Jei popierius susiraitęs, ištiesinkite jį.

Netinkama kopijų padėtis, dydis arba paraštės

Galima apsvarstyti kelias priežastis.

Popierius įdėtas netinkamai.

Sprendimai

Įdėkite popieriaus tinkama kryptimi ir priekinio krašto kreiptuvą pristumkite prie popieriaus krašto.

➡ „Popieriaus dėjimas į galinį popieriaus tiektuvą” puslapyje 26

Originalai nėra tinkamai uždėti.

Sprendimai

❏ Įsitikinkite, kad originalas tinkamai padėtas pagal lygiavimo žymas.

❏ Jei nėra nuskaityto vaizdo krašto, paslinkite originalą šiek tiek toliau nuo skaitytuvo stiklo krašto.

➡ „Originalų dėjimas” puslapyje 29

Ant skaitytuvo stiklo yra dulkių arba nešvarumų.

Sprendimai

Dėdami originalus ant skaitytuvo stiklo, nuo originalų nuvalykite dulkes ir nešvarumus, nušluostykite skaitytuvo stiklą. Jei ant stiklo yra dulkių arba dėmių, kopijavimo sritis gali būti išplėsta, kad apimtų dulkes ir dėmes: tada gali būti klaidingai nustatyta kopijavimo padėtis arba sumažintas vaizdas.

Popieriaus formatas yra nustatytas netinkamai.

Sprendimai

Pasirinkite tinkamą popieriaus formato nuostatą.

Kopijos nukerpamos.

Sprendimai

Naudotojams Lotynų Amerikoje: numatytasis kopijavimo popieriaus formatas, priklausomai nuo jūsų regiono, yra arba A4 (8,3×11,7 col. [210×297 mm]), arba „Letter“ (8,5×11 col. [216×279 mm]).

❏ Norėdami pakeisti numatytąjį popieriaus formatą į A4, įsitikinkite, kad įrenginys išjungtas, tada palaikykite nuspaudę mygtuką ir paspauskite mygtuką , kad įjungtumėte įrenginį. Kai įrenginys įsijungs, atleiskite abu mygtukus.

❏ Norėdami pakeisti numatytąjį popieriaus formatą į „Letter“, įsitikinkite, kad įrenginys išjungtas, tada palaikykite nuspaudę mygtuką ir paspauskite mygtuką , kad įjungtumėte įrenginį. Kai įrenginys įsijungs, atleiskite abu mygtukus.

Nukopijuotame vaizde matosi netolygios spalvos, dėmės, taškai ar tiesios linijos

Galima apsvarstyti kelias priežastis.

Popieriaus kelias yra nešvarus.

Sprendimai

Norėdami išvalyti popieriaus kelią, įdėkite ir išstumkite popierių nespausdindami.

➡ „Popieriaus kelio valymas, kad neliktų rašalo dėmių” puslapyje 68

Ant originalų arba skaitytuvo stiklo yra dulkių arba nešvarumų.

Sprendimai

Pašalinkite dulkes arba nešvarumus, prikibusius prie originalų, bei nuvalykite skaitytuvo stiklą.

➡ „Skaitytuvo stiklas valymas” puslapyje 69

Originalas buvo prispaustas per stipriai.

Sprendimai

Jei spausite per stipriai, gali atsirasti neryškumų, ištepimų ir dėmių.

Nespauskite originalo arba dokumentų dangčio per stipriai.

Nukopijuotame vaizde pastebimas muaro efektas (matyti susikertantys brūkšneliai)

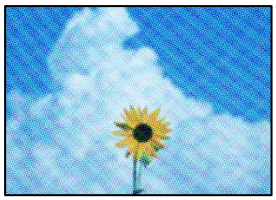

Jei originalas yra atspausdintas dokumentas, pavyzdžiui, žurnalas arba katalogas, bus matomas taškuotas muaro šablonas.

Sprendimai

Padėkite originalų failą kiek kitu kampu.

Ant kopijos matyti ir kitoje originalo pusėje esantis vaizdas

Galima apsvarstyti kelias priežastis.

Kai nuskaitomi ploni originalai, vienu metu gali būti nuskaitomi vaizdai, esantys kitoje pusėje.

Sprendimai

Padėkite originalą ant skaitytuvo stiklo, tuomet ant kitos originalo pusės uždėkite juodą popieriaus lapą.

➡ „Nuotraukų dėjimas ant skaitytuvo stiklo” puslapyje 30

Su nuskaitytais vaizdais susijusios problemos

Nuskaitytame vaizde matosi netolygios spalvos, dėmės, taškai ir pan

Ant originalų arba skaitytuvo stiklo yra dulkių arba nešvarumų.

Sprendimai

Pašalinkite dulkes arba nešvarumus, prikibusius prie originalų, bei nuvalykite skaitytuvo stiklą.

➡ „Skaitytuvo stiklas valymas” puslapyje 69

Originalas buvo prispaustas per stipriai.

Sprendimai

Jei spausite per stipriai, gali atsirasti neryškumų, ištepimų ir dėmių.

Nespauskite originalo arba dokumentų dangčio per stipriai.

Nuskaitytų vaizdų fone pastebimas poslinkis

Kai nuskaitomi ploni originalai, vienu metu gali būti nuskaitomi vaizdai, esantys kitoje pusėje.

Sprendimai

Kai nuskaitoma nuo skaitytuvo stiklo, ant originalo uždėkite juodo popieriaus arba stalo kilimėlį.

Negalima nuskaityti teisingos srities

Originalai nėra tinkamai uždėti.

Sprendimai

❏ Įsitikinkite, kad originalas tinkamai padėtas pagal lygiavimo žymas.

❏ Jei nėra nuskaityto vaizdo krašto, paslinkite originalą šiek tiek toliau nuo skaitytuvo stiklo krašto.

➡ „Originalų dėjimas” puslapyje 29

Ant skaitytuvo stiklo yra dulkių arba nešvarumų.

Sprendimai

Pašalinkite šiukšles ar nešvarumus nuo skaitytuvo stiklo ir dokumentų dangčio. Jei aplink originalą bus šiukšlių ar purvo, nuskaitymo sritis išsiplės ir jie bus įtraukti į nuskaitytą vaizdą.

➡ „Skaitytuvo stiklas valymas” puslapyje 69

Kai naudojant Epson ScanSmart nuskaitomi keli originalai, tarp originalų nėra palikta pakankamo tarpelio.

Sprendimai

Ant skaitytuvo stiklo dėdami kelis originalus įsitikinkite, kad tarp jų yra bent 20 mm (0,8 col.) tarpas.

➡ „Kelių nuotraukų nuskaitymas tuo pat metu” puslapyje 58

Nepavyksta išspręsti problemų nuskaitytame vaizde

Patikrinkite šiuos dalykus, jei išbandėte visus sprendimus, tačiau problemos neišsprendėte.

Yra problemų su nuskaitymo programinės įrangos nuostatomis.

Sprendimai

Naudodami „Epson Scan 2 Utility“ inicijuokite nuostatas skaitytuvo programinei įrangai.

Pastaba:
„Epson Scan 2 Utility“ — tai su skaitytuvo programine įranga pridedama taikomoji programa.

Pastaba:
Pasirinkę Windows Server operacines sistemas įsitikinkite, kad įdiegta funkcija ***Stalinio kompiuterio naudojimo patirtis****.*

1. Paleiskite „Epson Scan 2 Utility“.
   - ❏ Windows 11

     Spustelėkite paleisties mygtuką ir pasirinkite **Visos programos** > **EPSON** > **Epson Scan 2 Utility**.
   - ❏ Windows 10/Windows Server 2022/Windows Server 2019/Windows Server 2016

     Spustelėkite pradžios mygtuką ir tuomet pasirinkite **EPSON** > **Epson Scan 2 Utility**.
   - ❏ Windows 8.1/Windows 8/Windows Server 2012 R2/Windows Server 2012

     Pagrindinio ieškos mygtuko lauke įveskite programos pavadinimą ir pasirinkite rodomą piktogramą.
   - ❏ Windows 7/Windows Server 2008 R2/Windows Server 2008

     Spustelėkite pradžios mygtuką ir pasirinkite **Visos programos** > **EPSON** > **Epson Scan 2** > **Epson Scan 2 Utility**.
   - ❏ Mac OS

     Pasirinkite **Eiti** > **Programos** > **Epson Software** > **Epson Scan 2 Utility**.
2. Pasirinkite skirtuką **Kita**.
3. Spustelėkite **Atstatyti**.

Jei inicijavus problemos išspręsti nepavyksta, pašalinkite ir iš naujo įdiekite skaitytuvo programinę įrangą.

➡ „Programų įdiegimas atskirai” puslapyje 74

Spausdintuvo tvarkyklėje negalima pasirinkti popieriaus rūšies arba popieriaus šaltinio

Neįdiegta originali „Epson“ spausdintuvo tvarkyklė.

Sprendimai

Jei originali „Epson“ spausdintuvo tvarkyklė (EPSON XXXXX) neįdiegta, galimos funkcijos veikia ribotai. Rekomenduojame naudoti originalią „Epson“ spausdintuvo tvarkyklę.

Lempučių ir spausdintuvo būsenos patikrinimas

Valdymo skydelio lemputės nurodo spausdintuvo būseną.

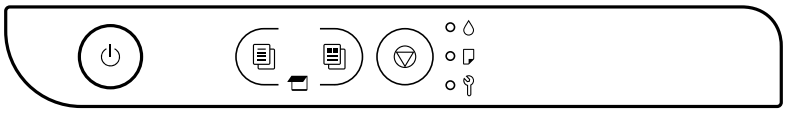

Klaidos būsena

Įvykus klaidai, įsižiebia arba mirksi lemputė. Kompiuterio ekrane rodoma klaidos informacija.

● / ●: dega

✺ / ✺: mirksi

Lemputė	Būsena	Sprendimai
● 💧	Nepavyksta atlikti pradinio užpildymo rašalu.	Norėdami baigti pradinį užpildymą rašalu, žr. *Pradėkite čia* plakatą.
● 📄	Neįdėta popieriaus arba iš karto buvo tiekiama daugiau nei vienas lapas.	Įdėkite popieriaus ir paspauskite mygtuką arba .
✺ 📄	Įstrigo popierius.	Išimkite popierių ir paspauskite mygtuką arba . Jei įstrigusio popieriaus klaida nedingsta išėmus popierių ir išjungus bei vėl įjungus maitinimą, spausdintuve galėjo likti daugiau įstrigusio popieriaus. Įdėkite A4 arba „Letter“ formato popieriaus į galinį popieriaus tiektuvą taip, kad trumpoji kraštinė būtų nukreipta į priekį, tada paspauskite mygtuką arba , kad išimtumėte viduje esantį popierių. „Įstrigusio popieriaus išėmimas“ puslapyje 110 Jeigu klaida vis dar tęsiasi, susisiekite su „Epson“ techninė pagalba.
✺ 🔧	Beveik baigėsi priežiūros dėžutės naudojimo laikas.	Lemputė mirksės tol, kol pakeisite techninės priežiūros dėžutę. Galite tęsti spausdinimą pakaitomis mirksint lemputėms 💧 ir 🔧.
● 💧 ● 📄	❏ Spausdintuvas buvo neteisingai išjungtas.* ❏ Kadangi spausdintuvas buvo išjungtas veikimo metu, purkštukai išdžiuvo ir užsikimšo. * Maitinimas buvo išjungtas ilgintuve ar pertraukikliu, kištukas ištrauktas iš lizdo arba įvyko elektros gedimas.	❏ Pašalinkite klaidą paspausdami mygtuką arba , tada paspauskite mygtuką ⊘ ir atšaukite visas laukiančias spausdinimo užduotis. Rekomenduojame atlikti purkštukų patikrą. „Spausdinimo galvutės patikra ir valymas“ puslapyje 63 ❏ Įsitikinkite, kad išjungėte spausdintuvą, paspausdami mygtuką ⏻.

Lemputė	Būsena	Sprendimai
	Pakaitomis mirksi: Baigėsi arba beveik baigėsi spausdinimo be paraščių rašalo pagalvėlės naudojimo laikas.	Reikia pakeisti spausdinimo be paraščių rašalo pagalvėlę[*1*2]. Dėl spausdinimo be paraščių rašalo pagalvėlės keitimo kreipkitės į „Epson“ arba įgaliotąjį „Epson“ techninės priežiūros skyrių. Už šios dalies priežiūrą nėra atsakingas naudotojas. Kompiuteryje arba mobiliajame įrenginyje pasirodžius pranešimui, kad galite tęsti spausdinimą, paspauskite mygtuką arba ir tęskite spausdinimą. Dabar lemputės nustoja mirksėti, tačiau kol nepakeisite rašalo pagalvėlės, jos reguliariai mirksės. Spausdinimas be paraščių negalimas, tačiau galima spausdinti su paraštėmis.
	Vienu metu mirksi: Baigėsi arba beveik baigėsi rašalo pagalvėlės naudojimo laikas.	Reikia pakeisti rašalo pagalvėlę. Dėl rašalo pagalvėlės keitimo kreipkitės į „Epson“ arba įgaliotąjį „Epson“ techninės priežiūros skyrių. Naudotojas negali pats atlikti rašalo pagalvėlių techninės priežiūros. Peržiūrėkite kompiuteryje arba mobiliajame įrenginyje rodomą pranešimą, tada paspauskite mygtuką arba, kad ištrintumėte klaidą arba tęstumėte valymą. Pasibaigus rašalo pagalvėlės eksploatavimo laikui valymo atlikti nebegalima. Spausdinti galima, tačiau negalima užtikrinti išspausdintų dokumentų kokybės.
	Pakaitomis mirksi: Kilo viena iš šių problemų. ❏ Negalima atlikti Galingas rašalo valymas arba valymo, nes priežiūros dėžutėje nepakanka laisvos vietos. ❏ Priežiūros dėžutė netinkamai įdėta. ❏ Baigėsi priežiūros dėžutės naudingo tarnavimo laikas.	Atlikite vieną iš šių veiksmų. **Atlikdami Galingas rašalo valymas arba valydami:** ❏ Pakeiskite priežiūros dėžutę, paspausdami mygtuką arba pašalinkite klaidą ir bandykite dar kartą. ❏ Jei negalite tuoj pat pakeisti priežiūros dėžutės, paspauskite mygtuką arba ir pašalinkite klaidą. Spausdinti galima, tačiau negalima užtikrinti išspausdintų dokumentų kokybės. Jei klaida teberodoma, pakeiskite priežiūros dėžutę ir paspauskite mygtuką arba. **Kitais atvejais:** Tinkamai iš naujo sumontuokite priežiūros dėžutę ir tada paspauskite mygtuką arba. Jei klaida teberodoma, pakeiskite priežiūros dėžutę ir paspauskite mygtuką arba.

Lemputė	Būsena	Sprendimai
Įsijungia visos lemputės, išskyrus ⏻ lemputę.	Spausdintuvas pradėjo veikti atkūrimo režimu, nes nepavyko atnaujinti programinės aparatinės įrangos.	Atlikdami toliau nurodytus veiksmus, dar kartą pabandykite atnaujinti programinę aparatinę įrangą. 1. USB kabeliu prijunkite spausdintuvą prie kompiuterio. **Svarbu:** ❏ *Naudokite A-B tipo USB 2.0 kabelį. Kai kuriuose modeliuose taip pat galite naudoti USB 3.0 kabelį.* 2. Iš vietinės „Epson“ svetainės į savo kompiuterį atsisiųskite naujausią programinę įrangą, tada paleiskite atnaujinimą.
Mirksi visos lemputės, įskaitant ⏻ lemputę.	Įvyko spausdintuvo klaida.	Išimkite įstrigusį popierių iš spausdintuvo. Išjunkite ir įjunkite maitinimą. Jeigu išjungus ir vėl įjungus maitinimą klaida teberodoma, kreipkitės į „Epson“ pagalbos skyrių.

*1: **Pastaba naudotojams iš kitų regionų nei Lotynų Amerika.** Kai kurių spausdinimo ciklų metu į spausdinimo be paraščių rašalo pagalvėlę gali patekti labai nedidelis kiekis perteklinio rašalo. Kad rašalas nepradėtų tekėti iš pagalvėlės, pasiekus pagalvėlės sugerties ribą gaminys sustabdo spausdinimą be paraščių. Keitimo būtinybę ir dažnį lemia pasirinkus spausdinimo be paraščių funkciją išspausdintų puslapių skaičius. Tai, kad reikia pakeisti pagalvėlę nereiškia, kad spausdintuvo veikimas nebeatitinka techninių duomenų. Prireikus pakeisti pagalvėlę, spausdintuvas pateiks apie tai informuojantį pranešimą. Tai atlikti gali tik įgaliotasis „Epson“ techninės priežiūros skyriaus atstovas. Šio pakeitimo išlaidos pagal „Epson“ garantiją nepadengiamos.

*2: **Pastaba naudotojams iš Lotynų Amerikos.** Kai kurių spausdinimo ciklų metu į spausdinimo be paraščių rašalo pagalvėlę gali patekti labai nedidelis kiekis perteklinio rašalo. Kad rašalas nepradėtų tekėti iš pagalvėlės, pasiekus pagalvėlės sugerties ribą gaminys sustabdo spausdinimą be paraščių. Keitimo būtinybę ir dažnį lemia pasirinkus spausdinimo be paraščių funkciją išspausdintų puslapių skaičius. Tai, kad reikia pakeisti pagalvėlę nereiškia, kad spausdintuvo veikimas nebeatitinka techninių duomenų. Prireikus pakeisti pagalvėlę, spausdintuvas pateiks apie tai informuojantį pranešimą. Tai atlikti gali tik įgaliotasis „Epson“ techninės priežiūros skyriaus atstovas. Jei taip atsitinka standartinės gaminio garantijos galiojimo laikotarpiu, spausdinimui be paraščių skirtų rašalo pagalvėlių pakeitimui gali būti taikoma standartinė garantija, priklausomai nuo regioninių garantijos sąlygų. Išsamesnės informacijos rasite vietinėse „Epson“ garantijos sąlygose.

Susijusi informacija

➡ „Laikas pakeisti priežiūros dėžutę” puslapyje 118
➡ „Įstrigusio popieriaus išėmimas” puslapyje 110
„Kreipimasis į „Epson“ klientų aptarnavimo skyrių” puslapyje 148

Popierius vis įstringa

Peržiūrėkite valdymo skydelyje rodomą klaidą ir vykdykite instrukcijas, kad pašalintumėte įstrigusį popierių, įskaitant suplyšusias dalis. Tada pašalinkite klaidą.

Svarbu:

❏ *Atsargiai išimkite įstrigusį popierių. Mėginant išimti popierių jėga galima pakenkti spausdintuvui.*

❏ *Išimdami įstrigusį popierių, nepaverskite, nepastatykite vertikaliai ar neapverskite spausdintuvo, nes gali ištekėti rašalas.*

Įstrigusio popieriaus išėmimas

> ⚠ ***Perspėjimas:***
>
> *Kol ranka yra spausdintuvo viduje, niekada nelieskite valdymo skydelio mygtukų. Jei spausdintuvas pradės veikti, galite susižaloti. Būkite atsargūs ir nelieskite išsikišusių dalių, priešingu atveju galite susižaloti.*

1. Išimkite įstrigusį popierių.

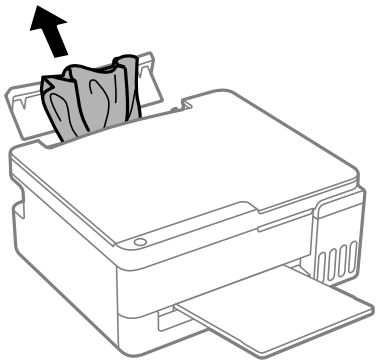

2. Atidarykite skaitytuvo bloką, kol užsifiksuos.

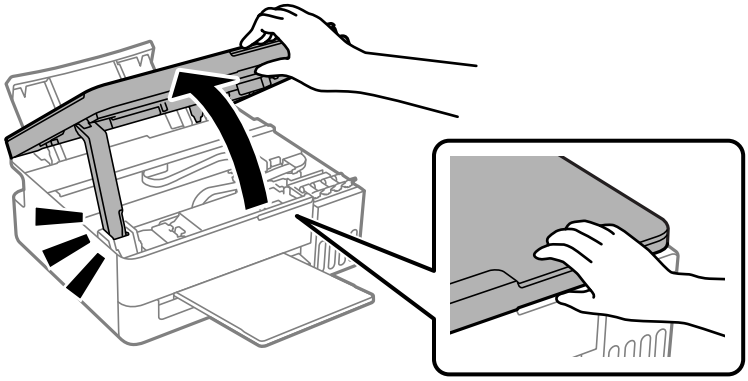

> ⚠ ***Perspėjimas:***
>
> *Elkitės atsargiai: atidarydami ir uždarydami skaitytuvo įrenginio dangtį stenkitės neprisispausti rankos arba pirštų. Taip galite susižeisti.*

Svarbu:

Nelieskite spausdintuvo viduje esančių dalių, parodytų iliustracijoje. Taip galite sukelti triktį.

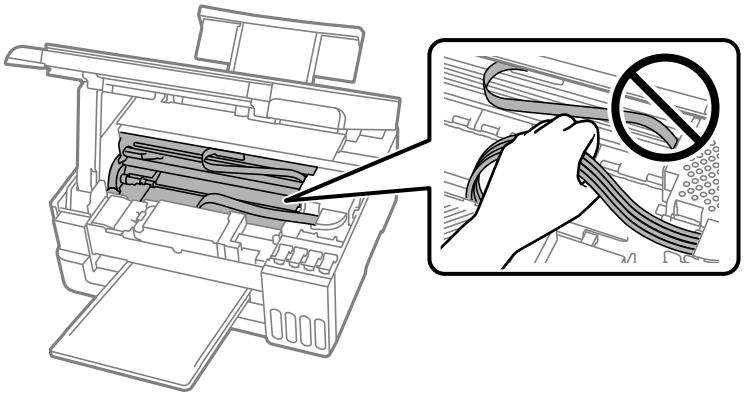

3. Išimkite įstrigusį popierių.

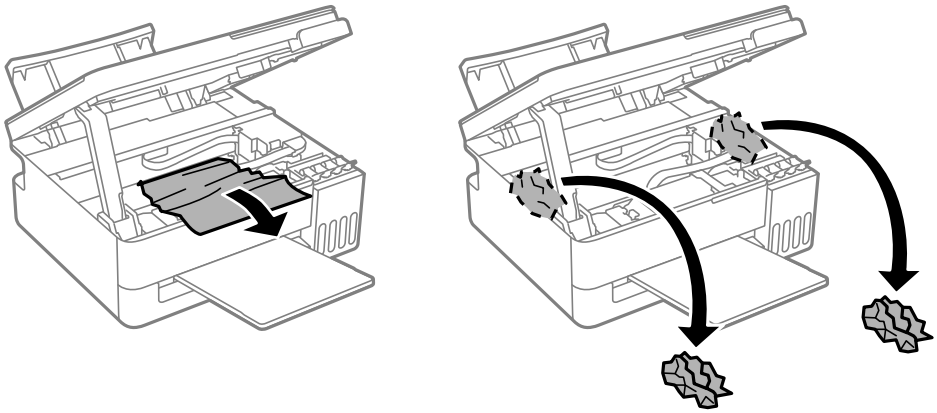

4. Uždarykite skaitytuvo įrenginį.

   Saugumo sumetimais, skaitytuvo įrenginys uždaromas dviem veiksmais.

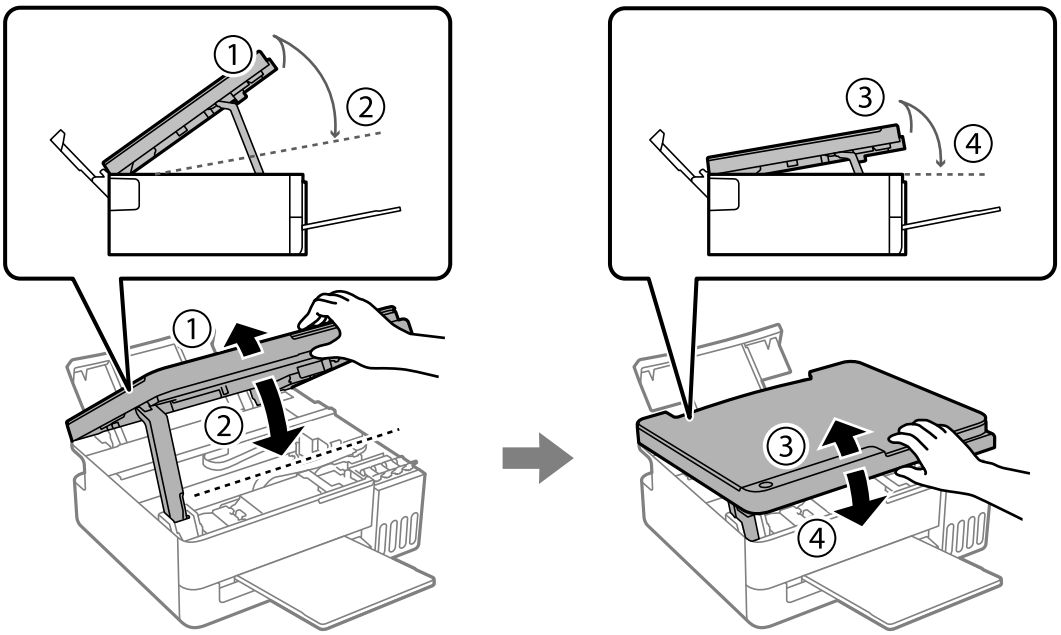

Pastaba:
Norint vėl atidaryti skaitytuvo bloką, jis prieš tai privalo būti visiškai uždarytas.

Svarbu:
Nelieskite spausdintuvo viduje esančių dalių, parodytų iliustracijoje. Taip galite sukelti triktį.

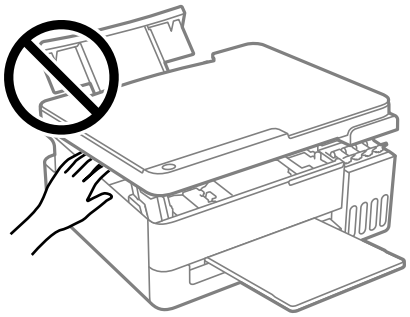

Įstrigusio popieriaus klaida nedingsta

Išimkite popierių ir paspauskite mygtuką arba .

Jei įstrigusio popieriaus klaida nedingsta išėmus popierių ir išjungus bei vėl įjungus maitinimą, spausdintuve galėjo likti daugiau įstrigusio popieriaus. Įdėkite A4 arba „Letter“ formato popieriaus į galinį popieriaus tiektuvą taip, kad trumpoji kraštinė būtų nukreipta pirmyn, tada paspauskite mygtuką arba ir išimkite viduje esantį popierių.

„Įstrigusio popieriaus išėmimas” puslapyje 110

Jeigu klaida vis dar tęsiasi, susisiekite su „Epson“ technine pagalba.

Popieriaus įstrigimo prevencija

Patikrinkite toliau nurodytus elementus, jei popierius įstringa dažnai.

- ❏ Padėkite spausdintuvą ant lygaus paviršiaus ir naudokite esant rekomenduojamoms aplinkos sąlygoms.
  „Su aplinka susiję techniniai duomenys” puslapyje 145
- ❏ Naudokite šio spausdintuvo palaikomą popierių.
  „Galimas popierius ir talpa” puslapyje 132
- ❏ Laikykitės atsargumo priemonių dėl popieriaus naudojimo.
  „Atsargumo priemonės dėl popieriaus naudojimo” puslapyje 24
- ❏ Įdėkite popieriaus tinkama kryptimi ir priekinio krašto kreiptuvą pristumkite prie popieriaus krašto.
  „Popieriaus dėjimas į galinį popieriaus tiektuvą” puslapyje 26
- ❏ Nedėkite daugiau lapų, nei nurodyta tam tikros rūšies popieriui.
  „Galimas popierius ir talpa” puslapyje 132
- ❏ Jeigu reikia įdėti kelis popieriaus lapus, juos dėkite po vieną.
- ❏ Spausdintuvo viduje gali būti pašalinis objektas.
  „Jei nepavyksta pašalinti popieriaus įstrigimo arba popieriaus išsikišimo klaidos” puslapyje 125

Laikas papildyti rašalo atsargas

Atsargumo priemonės dėl rašalo buteliukų naudojimo

Prieš papildydami rašalo lygį, perskaitykite šias instrukcijas.

Rašalo saugojimo atsargumo priemonės

- ❏ Rašalo buteliukus saugokite nuo tiesioginių saulės spindulių poveikio.
- ❏ Nelaikykite rašalo buteliukų aukštose temperatūrose arba žemiau nulio laipsnių.
- ❏ „Epson“ rekomenduoja sunaudoti rašalo buteliuką iki ant pakuotės įspaustos datos.
- ❏ Norėdami sandėliuoti arba gabenti rašalo buteliuką, nepakreipkite buteliuko ir saugokite jį nuo smūgių bei temperatūros pokyčių. Nesilaikant nurodymo, net ir tvirtai uždėjus rašalo buteliuko dangtelį gali pratekėti rašalas. Užsukdami dangtelį būtinai laikykite rašalo buteliuką vertikalioje padėtyje ir imkitės atsargumo priemonių, kad gabenant buteliuką rašalas neišsilietų, pvz., įdėkite buteliuką į maišelį.
- ❏ Atnešę rašalo buteliuką iš šaltos laikymo vietos, prieš naudodami, leiskite jam sušilti iki kambario temperatūros bent tris valandas.
- ❏ Kol nebūsite pasiruošę užpildyti rašalo talpyklą, neatidarykite rašalo buteliuko pakuotės.Siekiant užtikrinti rašalo buteliuko patikimumą, jis supakuotas naudojant vakuumą.Jei prieš naudodami rašalo buteliuką paliksite išpakuotą ilgą laiką, gali nepavykti spausdinti įprastai.
- ❏ Atidarius rašalo buteliuką rekomenduojama kuo greičiau jį panaudoti.

Rašalo pildymui skirtos atsargumo priemonės

- ❏ Siekdami optimalių spausdinimo rezultatų, nepalikite žemo rašalo lygio ilgesnį laiką.
- ❏ Šiam spausdintuvui naudokite rašalo buteliukus su tinkamu dalies kodu.
- ❏ Su šiame spausdintuve pateiktu rašalu reikia elgtis atsargiai. Kai rašalo talpyklos yra užpildomos ar pakartotinai papildomos rašalu, rašalas gali taškytis. Jei ant jūsų drabužių arba daiktų patektų rašalo, gali nepavykti jo pašalinti.
- ❏ Nespauskite rašalo buteliukų ir per stipriai jų nepurtykite.
- ❏ Kai rašalo lygis nesiekia apatinės linijos, ilgai naudojant spausdintuvą jį galima sugadinti. Pripildykite išjungto spausdintuvo rašalo talpyklą iki viršutinės linijos. Siekiant, kad būtų rodomas tinkamas apskaičiuotas rašalo lygis, pripildę talpyklą nustatykite rašalo lygį iš naujo.

Rašalo sąnaudos

- ❏ Siekiant užtikrinti optimalų spausdinimo galvutės našumą, šiek tiek rašalo iš visų talpyklų sunaudojama atliekant priežiūros veiksmus, pavyzdžiui, valant spausdinimo galvutę. Rašalas taip pat gali būti vartojamas įjungus spausdintuvą.
- ❏ Spausdinant monochrominius ar pilkų tonų spaudinius, vietoje juodo rašalo gali būti naudojami spalvoti rašalai priklausomai nuo popieriaus tipo ar spausdinimo kokybės parametrų. Taip yra dėl to, kad maišant spalvotus rašalus sukuriama juoda spalva.
- ❏ Pradinio nustatymo metu rašalas iš kartu su spausdintuvu gautų rašalo buteliukų yra dalinai sunaudojamas.Siekiant gauti aukštos kokybės spaudinius, spausdintuvo spausdinimo galvutė bus pilnai užpildyta rašalu.Šio vieną kartą atliekamo proceso metu sunaudojama rašalo, todėl naudojant tokius buteliukus bus išspausdinama mažiau puslapių (lyginant su vėlesniais rašalo buteliukais).

❏ Įvertinta išeiga gali skirtis, priklausomai nuo spausdinamų vaizdų, naudojamo popieriaus rūšies, spausdinimo dažnumo ir aplinkos sąlygų, pvz., temperatūros.

Rašalo talpyklų papildymas

1. Atidarykite skaitytuvo bloką, kol užsifiksuos.

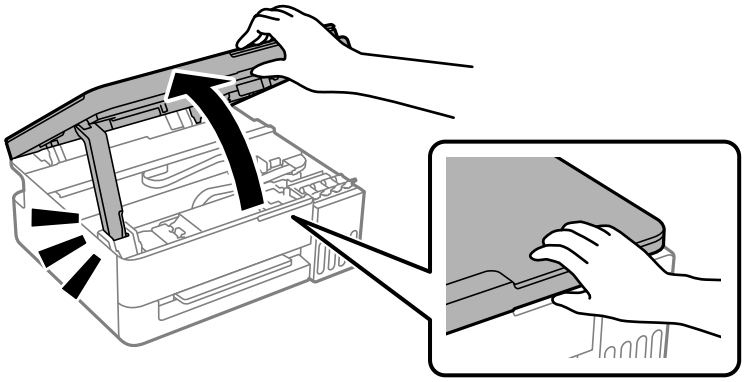

2. Atidarykite rašalo talpyklos dangtelį.

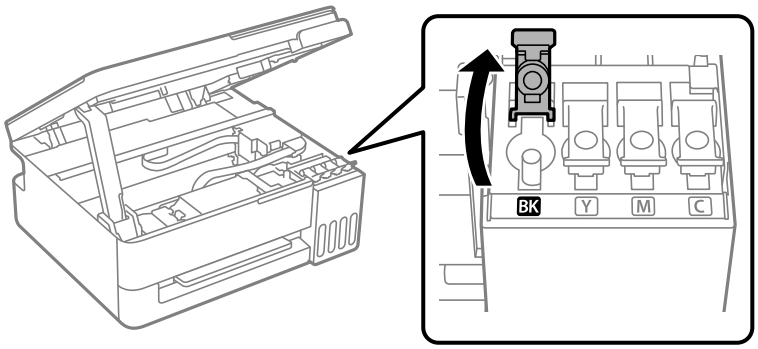

Svarbu:

Įsitikinkite, kad rašalo talpyklos spalva sutampa su ta, kurią norite pakartotinai užpildyti.

3. Laikydami rašalo buteliuką vertikaliai, lėtai pasukite ir nuimkite dangtelį.

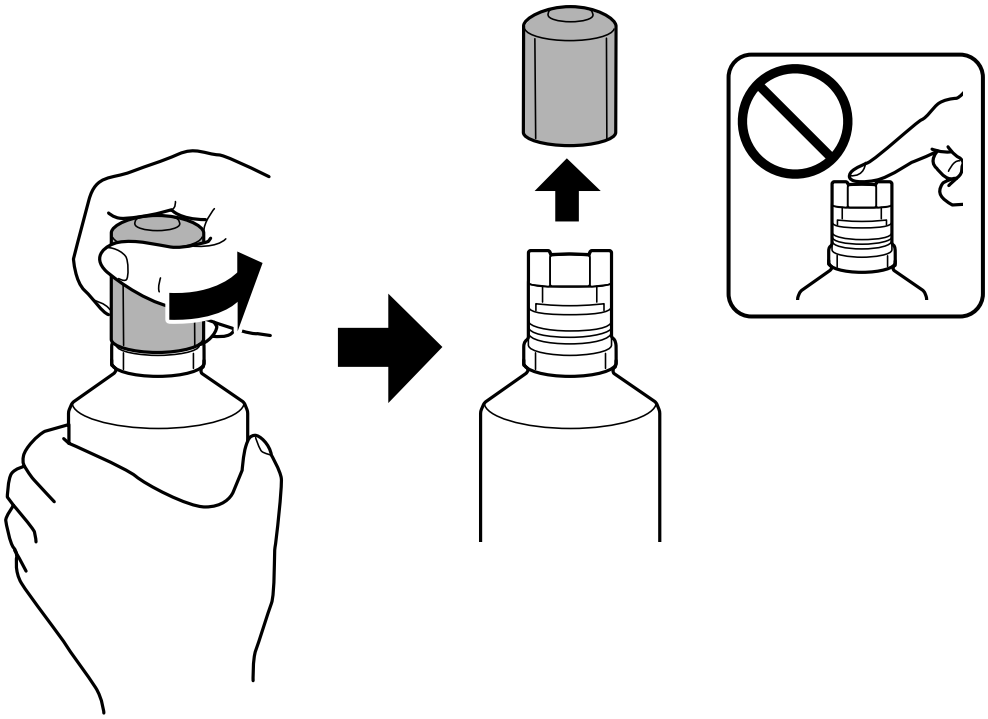

Svarbu:

- ❏ *„Epson“ rekomenduoja naudoti autentiškus „Epson“ rašalo buteliukus.*
- ❏ *Elkitės atsargiai, kad neišlietumėte rašalo.*
- ❏ *Nuėmę dangtelį nelieskite rašalo buteliuko viršaus – priešingu atveju rašalo gali patekti ant rankų.*

4. Patikrinkite rašalo talpyklos viršutinę liniją (a).

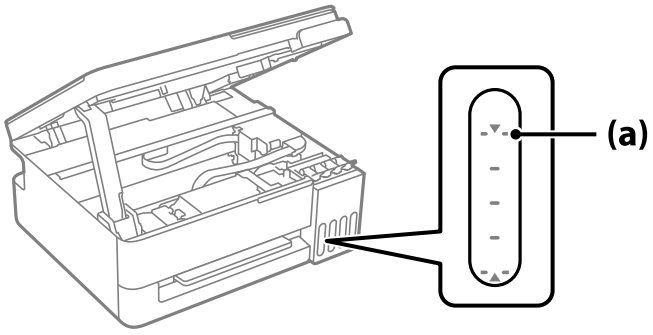

5. Sulygiuokite rašalo buteliuko viršų su pildymo anga, tada įstatykite buteliuką tiesiai į angą ir pripildykite rašalo, kol jis savaime nustos tekėti pasiekęs viršutinę liniją.

   Įstačius rašalo buteliuką į atitinkamos spalvos angą, rašalas pradeda tekėti ir srautas automatiškai sustabdomas, kai rašalas pasiekia viršutinę liniją.

Tačiau, rašalui pasiekus viršutinę liniją, rašalo buteliuko iš naujo neišimkite ir nedėkite; antraip, jei rašalas pakils virš viršutinės linijos, rašalas gali ištekėti arba spausdintuvas gali būti sugadintas.

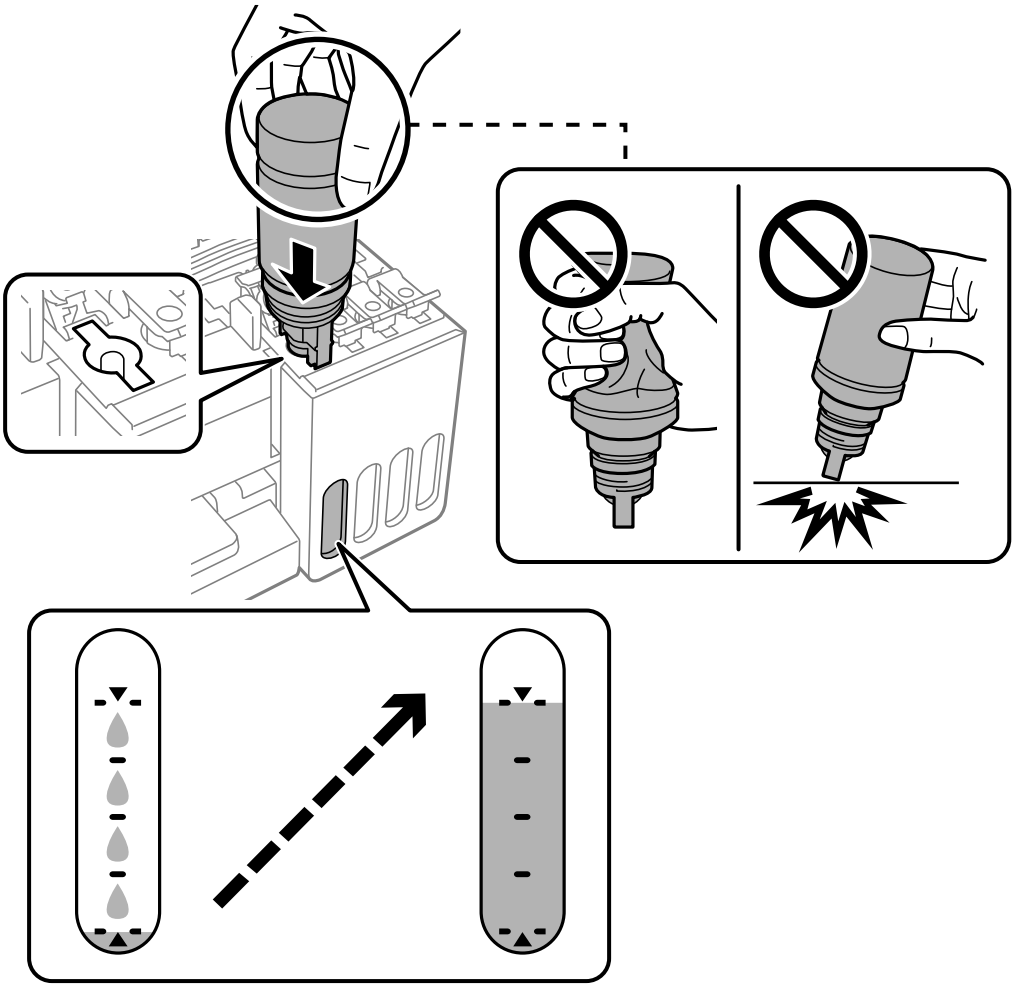

6. Pripildę rašalo buteliuką ištraukite.

> ***Svarbu:***
>
> *Nepalikite įdėti rašalo buteliuko, priešingu atveju galite jį pažeisti arba gali išsipilti rašalas.*

Pastaba:
Jei rašalo buteliuke liko rašalo, uždėkite dangtelį ir rašalo buteliuką laikykite vertikalioje padėtyje vėlesniam laikui.

7. Tvirtai uždarykite rašalo talpyklos dangtelį.

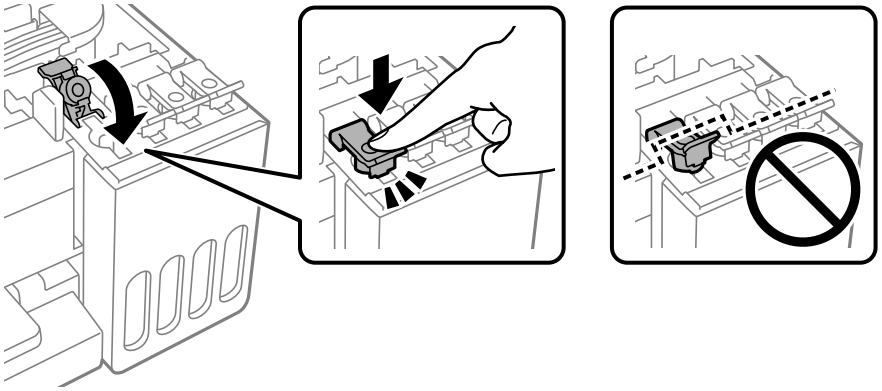

8. Uždarykite skaitytuvo įrenginį.

   Saugumo sumetimais, skaitytuvo įrenginys uždaromas dviem veiksmais.

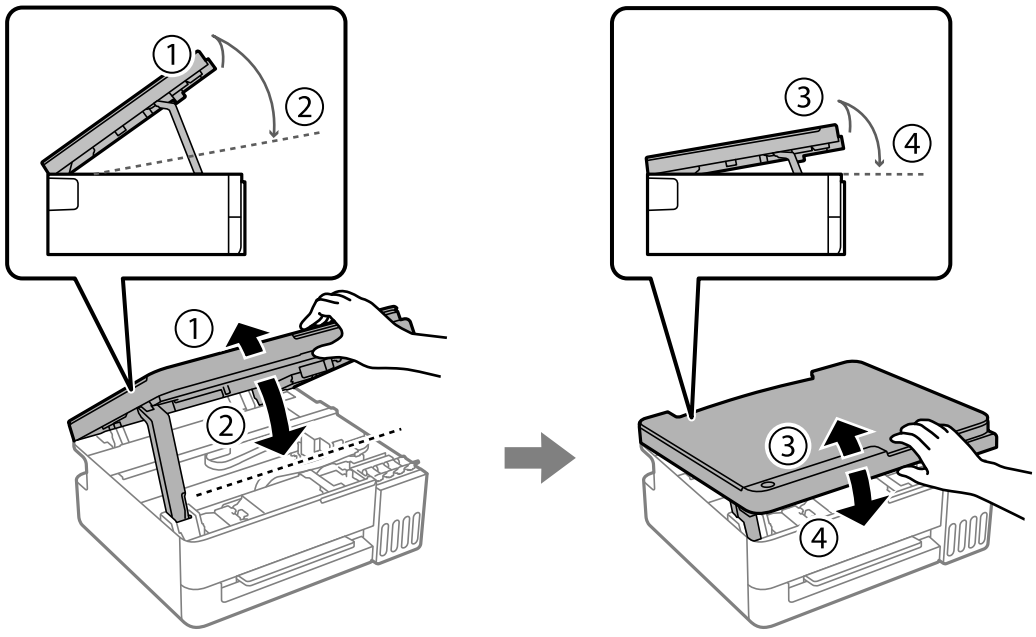

Pastaba:
Norint vėl atidaryti skaitytuvo bloką, jis prieš tai privalo būti visiškai uždarytas.

Susijusi informacija

➡ „Atsargumo priemonės dėl rašalo buteliukų naudojimo” puslapyje 113
➡ „Rašalo buteliukų kodai” puslapyje 137

Laikas pakeisti priežiūros dėžutę

Darbo su techninės priežiūros dėžute atsargumo priemonės

Prieš keisdami techninės priežiūros dėžutę, perskaitykite šiuos nurodymus.

❏ Nelieskite dalių, parodytų paveikslėlyje. Taip elgiantis, gaminys gali veikti neįprastai ir gali atsirasti rašalo dėmių.

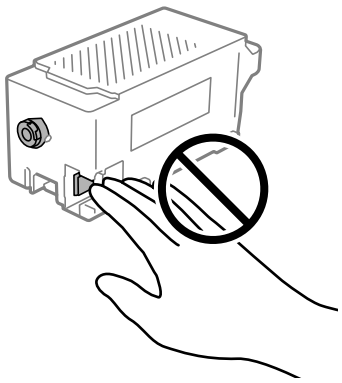

❏ Nenumeskite techninės priežiūros dėžutės ir saugokite ją nuo stiprių smūgių.

❏ Nekeiskite tech. priežiūros dėžutės spausdinimo metu, nes gali ištekėti rašalas.

❏ Neišimkite techninės priežiūros dėžutės ir jos dangtelio (išskyrus atvejus, kai keičiate); jei taip padarysite, gali ištekėti rašalas.

❏ Jei nepavyksta pritvirtinti techninės priežiūros dėžutės dangčio, ji gali būti sumontuota neteisingai. Išimkite techninės priežiūros dėžutę ir sumontuokite iš naujo.

❏ Nepakreipkite panaudotos tech. priežiūros dėžutės, kai ji įdedama į plastikinį maišelį, nes gali ištekėti rašalas.

❏ Nelieskite tech. priežiūros dėžutės angų, galite išsitepti rašalu.

❏ Pakartotinai nenaudokite tech. priežiūros dėžutės, kuri buvo išimta ir ilgą laiko tarpą atjungta. Dėžutės viduje esantis rašalas sukietėja, ir rašalas daugiau nesugeriamas.

❏ Saugokite tech. priežiūros dėžutę nuo tiesioginių saulės spindulių poveikio.

❏ Nelaikykite techninės priežiūros dėžutėse aukštose temperatūrose arba žemiau nulio laipsnių.

Tech. priežiūros dėžutės keitimas

Vykdant kai kuriuos spausdinimo ciklus, priežiūros dėžutėje gali susikaupti nedidelis rašalo perteklius. Kad rašalas nepradėtų tekėti iš priežiūros dėžutės, pasiekus priežiūros dėžutės sugerties ribą spausdintuvas nustoja

spausdinti. Keitimo būtinybę ir dažnį lemia išspausdintų puslapių skaičius, spausdinama medžiaga ir spausdintuvo vykdomi valymo ciklai. Priežiūros dėžutę reikia keisti tada, kai pateikiamas raginimas tai padaryti. Apie būtinybę pakeisti šią dalį informuoja pranešimas „Epson Status Monitor“ arba valdymo skydelio lemputės. Tai, kad reikia pakeisti dėžutę nereiškia, kad spausdintuvo veikimas nebeatitinka techninių duomenų. Šio pakeitimo išlaidos pagal „Epson“ garantiją nepadengiamos. Už šią dalį yra atsakingas naudotojas.

Pastaba:
Prisipildžius priežiūros dėžutei negalėsite spausdinti arba valyti spausdinimo galvutės, kol priežiūros dėžutė nebus pakeista, kad neištekėtų rašalas. Tačiau galite atlikti veiksmus, kuriems nereikalingas rašalas, pavyzdžiui, nuskaityti.

1. Išpakuokite naują tech. priežiūros dėžutę.

> ***Svarbu:***
> *Nelieskite žalio lusto tech. priežiūros dėžutės šone. Tai padarius su šia kasete nebus įmanoma tinkamai spausdinti ir ji gali tinkamai neveikti.*

Pastaba:
Su nauja tech. priežiūros dėžute pateikiamas permatomas maišelis panaudotai priežiūros dėžutei.

2. Atidarykite skaitytuvo bloką, kol užsifiksuos.

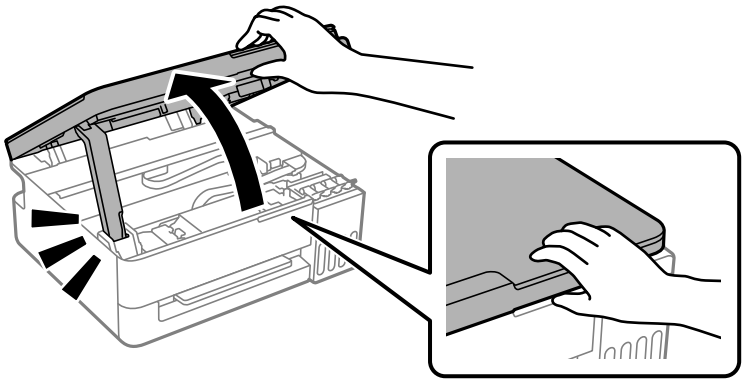

3. Nuimkite dangtį.

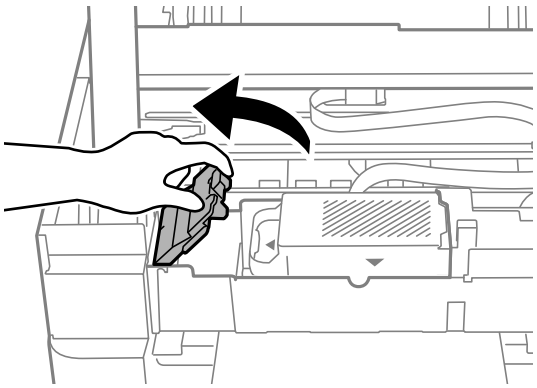

4. Ištraukite panaudotą tech. priežiūros dėžutę.

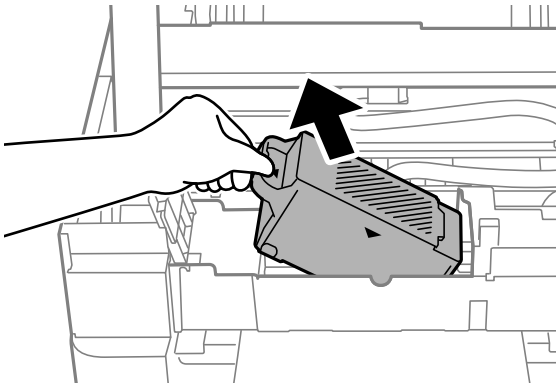

Pastaba:
Nelaikykite tech. priežiūros dėžutės taip, kaip parodyta toliau pateiktoje iliustracijoje.

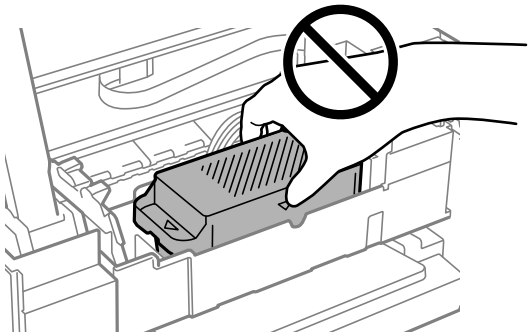

Svarbu:

Nelieskite dalių, parodytų paveikslėlyje. Taip elgiantis, gaminys gali veikti neįprastai ir gali atsirasti rašalo dėmių.

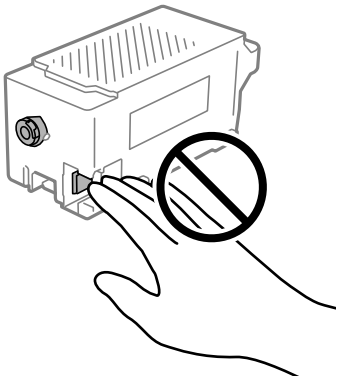

5. Panaudotą tech. priežiūros dėžutę įdėkite į permatomą maišelį, į kurį buvo įdėta naujoji tech. priežiūros dėžutė, ir užspauskite jį.

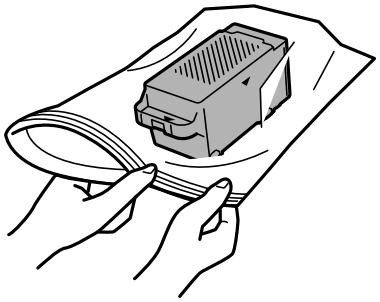

6. Naują tech. priežiūros dėžutę iki galo įstumkite į spausdintuvą. Užtikrinkite, kad dėžutė įdėta teisinga kryptimi.

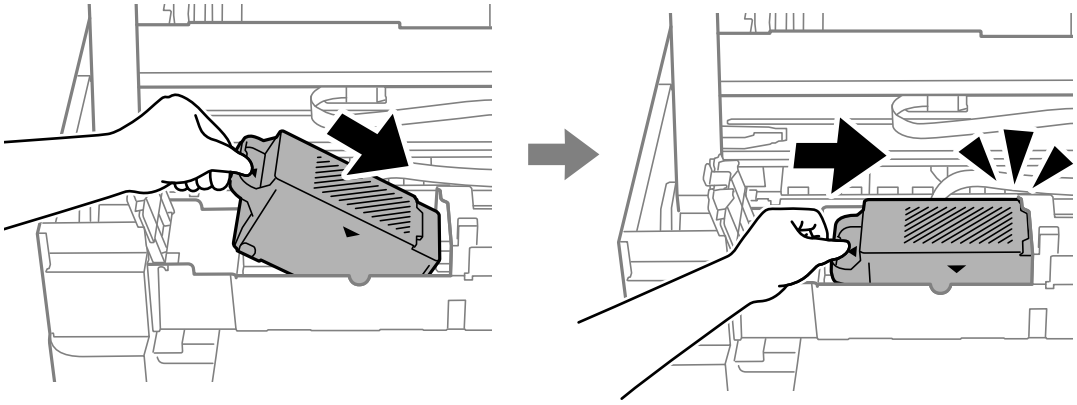

7. Vėl uždėkite dangtį.

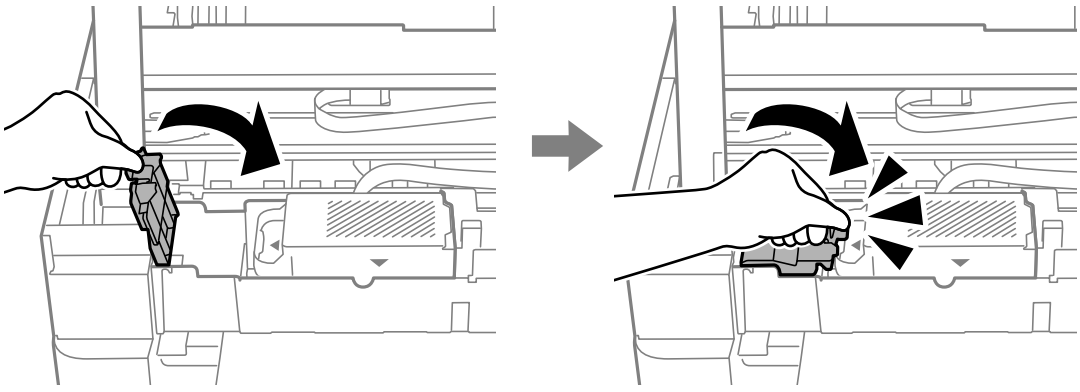

8. Uždarykite skaitytuvo įrenginį.

   Saugumo sumetimais, skaitytuvo įrenginys uždaromas dviem veiksmais.

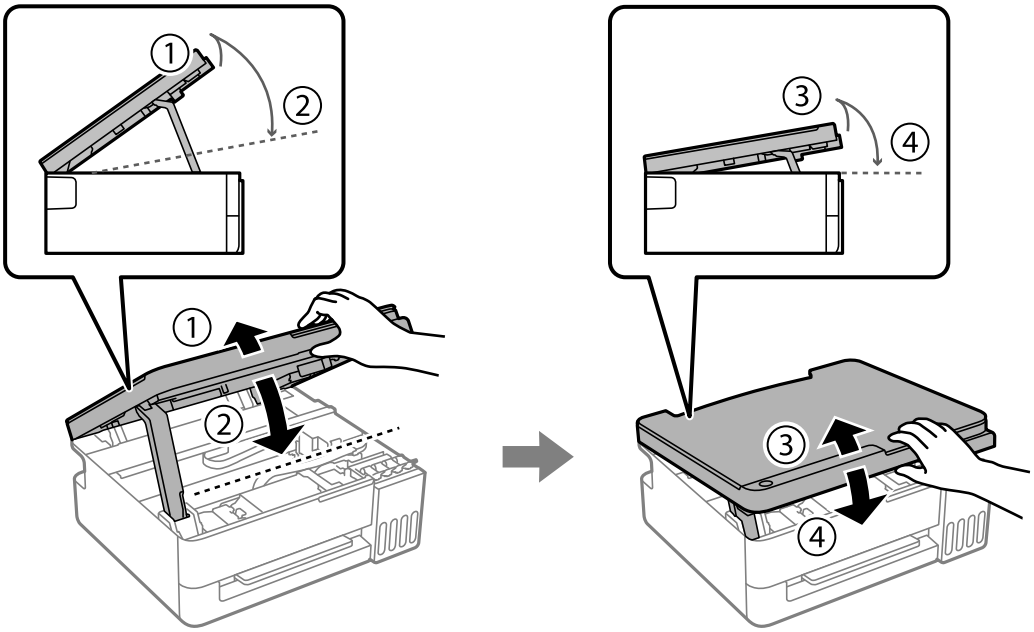

Pastaba:
Norint vėl atidaryti skaitytuvo bloką, jis prieš tai privalo būti visiškai uždarytas.

Negalima naudoti spausdintuvo kaip tikėtasi

Spausdintuvas neįsijungia arba neišsijungia

Nepavyksta įjungti maitinimo

Galima apsvarstyti kelias priežastis.

Maitinimo laidas nėra tinkamai įjungtas į elektros lizdą.

Sprendimai

Įsitikinkite, kad maitinimo laidas tinkamai prijungtas.

Mygtukas ⏻ nebuvo nuspaustas pakankamai ilgai.

Sprendimai

Šiek tiek ilgiau palaikykite nuspaustą mygtuką ⏻.

Spausdintuvas veikia.

Sprendimai

Prieš įjungdami maitinimą patikrinkite, ar nešviečia įjungimo indikacinė lemputė.

Nepavyksta išjungti maitinimo

Mygtukas ⏻ nebuvo nuspaustas pakankamai ilgai.

Sprendimai

Šiek tiek ilgiau palaikykite nuspaustą mygtuką ⏻. Jei vis tiek nepavyksta išjungti spausdintuvo, atjunkite maitinimo laidą. Kad neuždžiūtų spausdinimo galvutė, vėl įjunkite spausdintuvą ir išjunkite jį paspausdami mygtuką ⏻.

Maitinimas išjungiamas automatiškai

Įjungta funkcija Maitinimo išjungimo laikmatis, Išjungti, jei neaktyvus arba Išjungti, jei atjungtas.

Sprendimai

❏ Windows

Spausdintuvo tvarkyklės skirtuke **Tech. priežiūra** spustelėkite **Spausdintuvo ir funkcijų informacija**.

❏ Išjunkite nustatymus **Išjungti, jei neaktyvus** ir **Išjungti, jei atjungtas**.

❏ Išjunkite **Maitinimo išjungimo laikmatis** nuostatą.

❏ Mac OS

Pasirinkite **Sistemos nuostatos** (arba **Sistemos parametrai**) iš Apple meniu > **Spausdintuvai ir skaitytuvai** (arba **Spausdinti ir nuskaityti**, arba **Spausdinti ir siųsti faksogramą**), tada pasirinkite spausdintuvą. Spustelėkite **Parinktys ir tiekimas** > **Paslaugų programa** > **Atidaryti spausdintuvo paslaugų programą**, tada **Spausdintuvo nustatymai**.

❏ Išjunkite nustatymus **Išjungti, jei neaktyvus** ir **Išjungti, jei atjungtas**.

❏ Išjunkite **Maitinimo išjungimo laikmatis** nuostatą.

Pastaba:
*Jūsų gaminys gali turėti funkciją **Maitinimo išjungimo laikmatis** arba **Išjungti, jei neaktyvus** ir **Išjungti, jei atjungtas**, atsižvelgiant į įsigijimo vietą.*

Spausdintuvas lėtai veikia

Spausdinama per lėtai

Galima apsvarstyti kelias priežastis.

Veikia nereikalingos programos.

Sprendimai

Uždarykite visas nereikalingas programas kompiuteryje.

Nustatyta aukšta spausdinimo kokybė.

Sprendimai

Sumažinkite kokybės nuostatą.

Išjungtas dvikryptis spausdinimas.

Sprendimai

Įjunkite dvikrypčio (arba ypač spartaus) spausdinimo nuostatą. Kai ši nuostata įjungta, spausdinimo galvutė spausdina judėdama abiem kryptimis ir padidėja spausdinimo greitis.

❏ Windows

Spausdintuvo tvarkyklės skirtuke **Dvikryptis spausdinimas** pasirinkite **Daugiau pasirinkčių**.

❏ Mac OS

Pasirinkite **Sistemos nuostatos** (arba **Sistemos parametrai**), atidarę meniu „Apple“, spauskite **Spausdintuvai ir skaitytuvai** (arba **Spausdinti ir nuskaityti**, **Spausdinti ir siųsti faksogramą**), tada pasirinkite spausdintuvą. Spustelėkite **Parinktys ir tiekimas** > **Parinktys** (arba **Tvarkyklė**). Pasirinkite On kaip **Dvikryptis spausdinimas** nuostatą.

Įjungtas Tylusis režimas.

Sprendimai

Išjunkite **Tylusis režimas**. Spausdinimo greitis sumažėja, kai spausdintuvas veikia **Tylusis režimas**.

❏ Windows

Spausdintuvo tvarkyklės skirtuke **Išjungtas** pasirinkite **Tylusis režimas** nuostatą **Pagrindinis**.

❏ Mac OS

Pasirinkite **Sistemos nuostatos** (arba **Sistemos parametrai**), atidarę meniu „Apple“, spauskite **Spausdintuvai ir skaitytuvai** (arba **Spausdinti ir nuskaityti** arba **Spausdinti ir siųsti faksogramą**), tada pasirinkite spausdintuvą. Spustelėkite **Parinktys ir tiekimas** > **Parinktys** (arba **Tvarkyklė**). Pasirinkite Off kaip **Tylusis režimas** nuostatą.

Spausdintuvas ant paprasto popieriaus spausdina didelio tankio duomenis, pavyzdžiui, nuotraukas.

Sprendimai

Jei spausdinate didelio tankio duomenis, pvz. nuotraukas, ant paprasto popieriaus, spausdinimas gali užtrukti, siekiant išlaikyti spausdinimo kokybę. Tai nėra gedimas.

Spausdinant nepertraukiamai, spausdinimo greitis itin sumažėja

Įjungta funkcija, kuri saugo spausdintuvą nuo perkaitimo ir pažeidimo.

Sprendimai

Galite spausdinti toliau. Norėdami grįžti į normalų spausdinimo greitį, palikite spausdintuvą veikti tuščiąja eiga bent 30 minučių. Jei maitinimas išjungtas, spausdinimo greitis negrįžta į normalų lygį.

Nuskaitymas lėtas

Nuskaitymas naudojant didelę skiriamąją gebą.

Sprendimai

Pabandykite nuskaityti pasirinkę mažesnę skiriamąją gebą.

Veikimas sukelia daug triukšmo

Tylusis režimas yra išjungtas.

Sprendimai

Jei spausdintuvas veikia per garsiai, įjunkite **Tylusis režimas**. Įjungus šią funkciją, gali sumažėti spausdinimo greitis.

❏ Windows spausdintuvo tvarkyklė

Skirtuke **Tylusis režimas** įjunkite parinktį **Pagrindinis**.

❏ Mac OS spausdintuvo tvarkyklė

Pasirinkite **Sistemos nuostatos** (arba **Sistemos parametrai**) iš Apple meniu > **Spausdintuvai ir skaitytuvai** (arba **Spausdinti ir nuskaityti**, arba **Spausdinti ir siųsti faksogramą**), tada pasirinkite spausdintuvą. Spustelėkite **Parinktys ir tiekimas** > **Parinktys** (arba **Tvarkyklė**). Įjunkite nustatymą **Tylusis režimas**.

Neįmanoma vykdyti rankinio dvipusio spausdinimo (Windows)

EPSON Status Monitor 3 yra išjungtas.

Sprendimai

Spausdintuvo tvarkyklės skirtuke **Tech. priežiūra** spustelėkite **Išplėstinės nuostatos**, tada pasirinkite **Įgalinti ""EPSON Status Monitor 3""**.

Nerodomas meniu Spausdinimo nustatymai (Mac OS)

„Epson“ spausdintuvo tvarkyklė įdiegta netinkamai.

Sprendimai

Jei meniu **Spausdinimo nustatymai** nerodomas macOS Catalina (10.15) ar naujesnėje versijoje, macOS High Sierra (10.13), macOS Sierra (10.12), OS X El Capitan (10.11), OS X Yosemite (10.10), OS X Mavericks (10.9), „Epson“ spausdintuvo tvarkyklė nebuvo tinkamai įdiegta. Įjunkite iš toliau pateikto meniu.

Pasirinkite **Sistemos nuostatos** (arba **Sistemos parametrai**), kurią rasite Apple meniu > **Spausdintuvai ir skaitytuvai** (arba **Spausdinti ir nuskaityti**, **Spausdinti ir siųsti faksogramą**), pašalinkite spausdintuvą, tuomet vėl jį pridėkite.

macOS Mojave (10.14) negali pasiekti **Spausdinimo nustatymai** „Apple“ sukurtose programose, pavyzdžiui, „TextEdit“.

Jei nepavyksta pašalinti popieriaus įstrigimo arba popieriaus išsikišimo klaidos

Spausdintuvo viduje gali būti pašalinių objektų. Norėdami juos išimti, atlikite toliau nurodytus veiksmus.

1. Išjunkite spausdintuvą paspausdami mygtuką ⏻.

2. Atjunkite maitinimo kabelį nuo maitinimo tinklo, tada atjunkite jį nuo spausdintuvo.

> ***Svarbu:***
>
> *Užgesus maitinimo lemputei atjunkite maitinimo laidą. Priešingu atveju spausdinimo galvutė negrįš į pradinę padėtį, todėl rašalas gali išdžiūti rašalas ir spausdinti taps neįmanoma.*

3. Patikrinkite toliau nurodytus dalykus ir įsitikinkite, kad spausdintuvo viduje nėra pašalinių objektų.

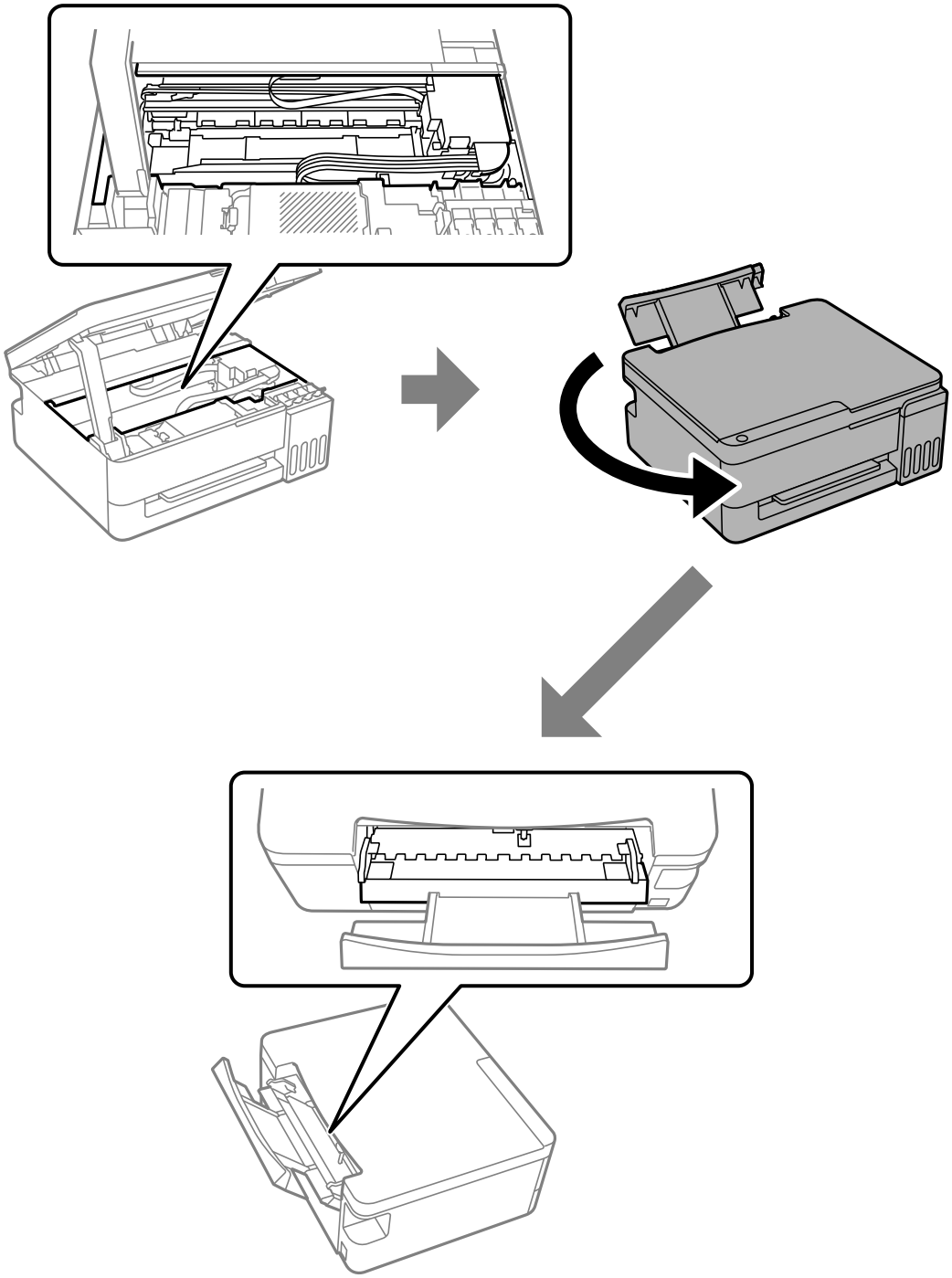

4. Jei aptiksite pašalinių objektų, pašalinkite juos pincetu ar panašiu įrankiu.

Svarbu:

Šalindami pašalinius objektus būkite atsargūs ir nelieskite toliau pateiktoje iliustracijoje pavaizduotų dalių, kad nepažeistumėte spausdintuvo.

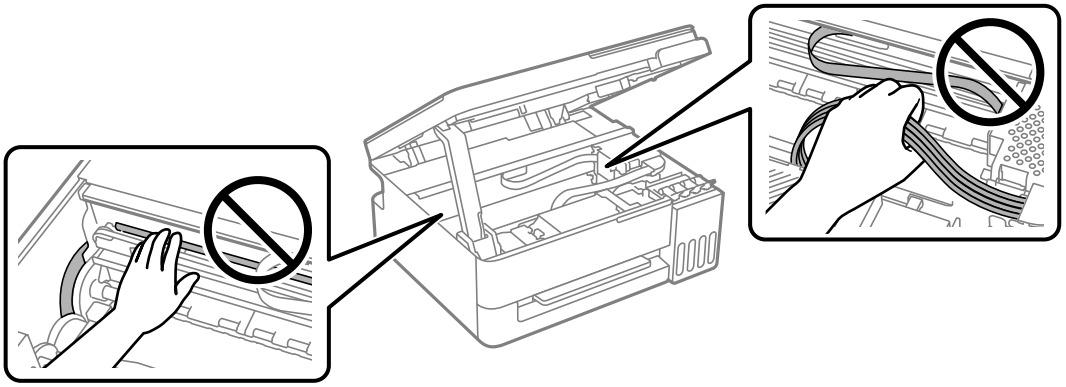

Jei pašalinių objektų išimti negalite, pereikite prie 5 veiksmo, o jei juos pašalinti pavyksta – prie 7 veiksmo.

5. Ištraukę galinį popieriaus tiektuvą, laikykite spausdintuvo priekinę dalį už abiejų pusių ir pakreipkite spausdintuvą maždaug 45 laipsnių kampu atgal.

Svarbu:

Pakreipdami spausdintuvą būkite atsargūs ir jo nesukratykite, kitaip gali ištekėti rašalas arba spausdintuvas gali būti sugadintas.

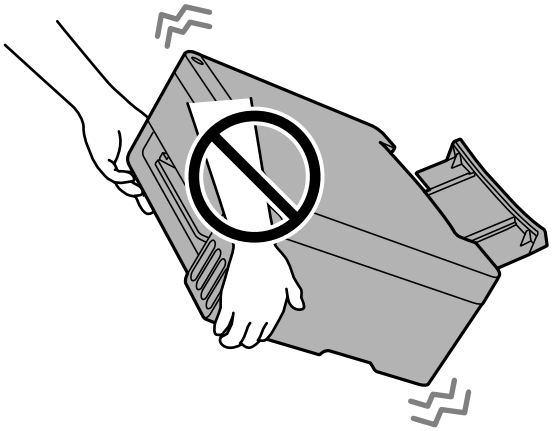

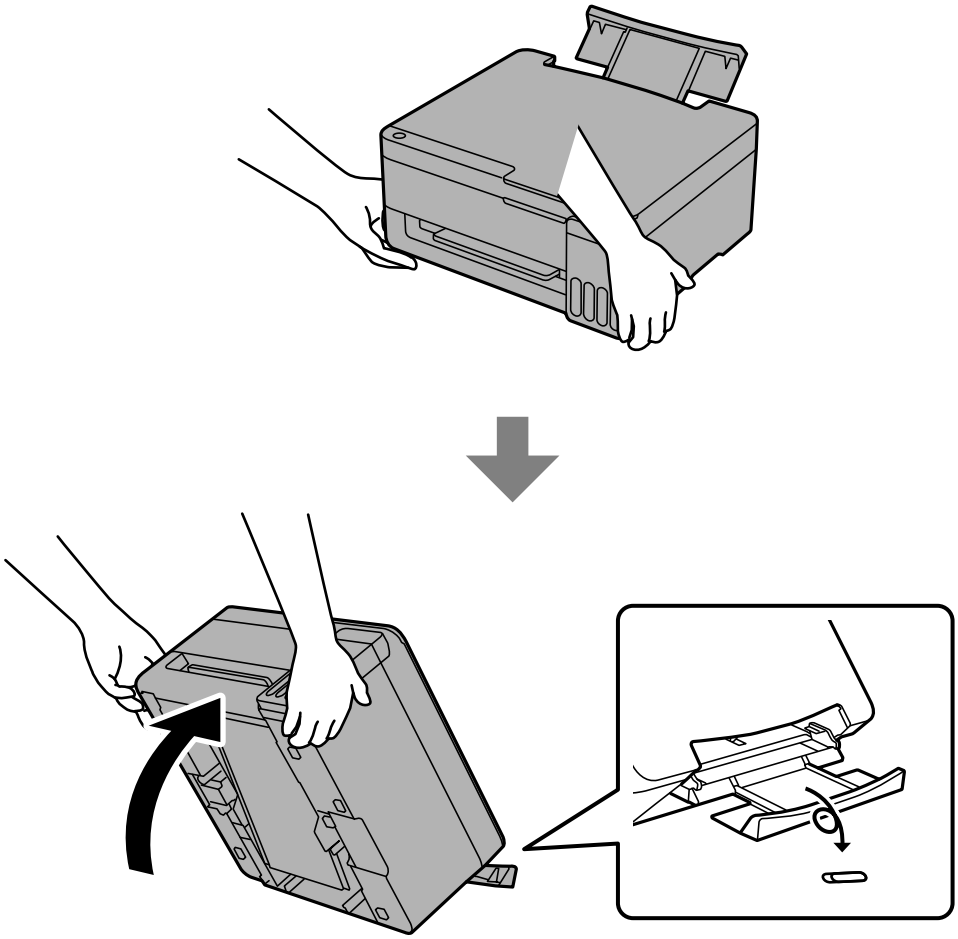

6. Lėtai grąžinkite spausdintuvą į horizontalią padėtį ir patikrinkite šią sritį. Jei aptiksite pašalinių objektų, pašalinkite juos pincetu ar panašiu įrankiu. Tada patikrinkite, ar pro galinio popieriaus tiektuvo tarpą buvo pašalinti visi pašaliniai objektai.

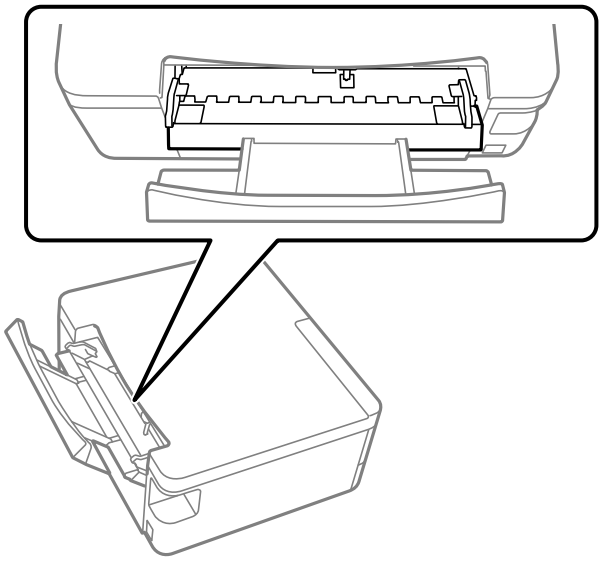

7. Prijunkite maitinimo kabelį, tada įjunkite spausdintuvą.

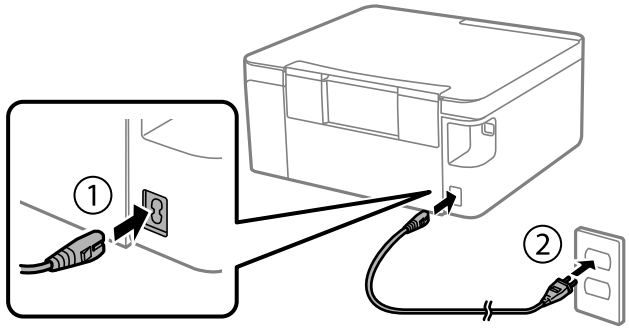

Pastaba:
Jei popieriaus įstrigimo arba popieriaus išsikišimo klaida išlieka, kreipkitės į „Epson" techninės priežiūros tarnybą.

Susijusi informacija

➡ „Popieriaus įstrigimo prevencija" puslapyje 112

Nepavyksta išspręsti problemos

Jeigu išmėginus visus sprendimus nepavyko pašalinti problemos, susisiekite su „Epson" pagalbos tarnyba.

Jei negalite išspręsti spausdinimo arba kopijavimo problemų, žr. toliau pateiktą susijusią informaciją.

Susijusi informacija

➡ „Negalima išspręsti spausdinimo arba kopijavimo problemų" puslapyje 130
➡ „Kreipimasis į „Epson" klientų aptarnavimo skyrių" puslapyje 148

Negalima išspręsti spausdinimo arba kopijavimo problemų

Išbandykite sprendimus nurodyta tvarka, kol problema bus išspręsta.

❏ Įsitikinkite, kad į spausdintuvą įdėto popieriaus tipas atitinka popieriaus tipo nuostatą spausdintuvo tvarkyklėje.

❏ Naudokite spausdintuvo tvarkyklėje parinktą aukštesnės kokybės nuostatą.

❏ Norėdami patikrinti, kiek faktiškai liko rašalo, pažiūrėkite, koks rašalo lygis spausdintuvo talpyklose. Papildykite rašalo talpyklas, jei rašalo lygis yra žemiau apatinių linijų.

❏ Sulygiuokite spausdinimo galvutę.

„Spausdinimo galvutės lygiavimas” puslapyje 68

❏ Atlikite purkštukų patikrą ir pažiūrėkite, ar spausdinimo galvutės purkštukai nėra užsikimšę.

Jei purkštukų patikros šablone trūksta segmentų, gali būti, kad purkštukai yra užsikimšę. Atlikite purkštuko patikrą ir valymą pakaitomis 3 kartus arba stiprų valymą vieną kartą ir patikrinkite, ar užsikimšimas išnyko.

Atkreipkite dėmesį, kad valant spausdinimo galvutę naudojamas rašalas.

Jei purkštuko patikros schemoje vis dar trūksta segmentų, išjunkite spausdintuvą ir nespausdinkite bent 12 valandų, tada atlikite purkštuko patikrą. Jei spausdinimo kokybė vis tiek nepagerėjo, dar kartą atlikite valymas ir purkštukų patikrą. Toliau išliekant netinkamai spausdinimo kokybei, atlikite Galingas rašalo valymas.

„Spausdinimo galvutės patikra ir valymas” puslapyje 63

„Nuodugnus valymas vykdymas” puslapyje 65

„Galingas rašalo valymas vykdymas” puslapyje 66

❏ Jei problema yra užsikimšimas, ji gali būti išspręsta kurį laiką nespausdinant spausdintuvu.

Kol spausdintuvas išjungtas, galite patikrinti toliau nurodytus elementus.

❏ Įsitikinkite, kad naudojate originalius „Epson“ rašalo buteliukus.

Pamėginkite naudoti autentiškus „Epson“ rašalo buteliukus.Šis gaminys yra sukurtas pritaikyti spalvas, kai naudojami autentiški „Epson“ rašalo buteliukai.Naudojant neautentiškus rašalo buteliukus, spausdinimo kokybė gali suprastėti.

❏ Įsitikinkite, kad spausdintuvo viduje nėra likusių popieriaus fragmentų.

Jei šalinate popierių, nelieskite permatomos plėvelės rankomis arba popieriumi.

❏ Įsitikinkite, kad popierius nesusiraitęs ir yra įdėtas spausdinamąja puse į viršų.

„Atsargumo priemonės dėl popieriaus naudojimo” puslapyje 24

„Galimas popierius ir talpa” puslapyje 132

„Negalimos popieriaus rūšys” puslapyje 137

Jei problemos negalite išspręsti patikrindami pirmiau pateiktus sprendimus, susisiekite su „Epson“ pagalbos tarnyba.

Susijusi informacija

➡ „Prieš susisiekdami su „Epson““ puslapyje 148

➡ „Kreipimasis į „Epson“ klientų aptarnavimo skyrių” puslapyje 148

Produkto informacija

Popieriaus informacija. 132

Informacija apie reikmenis. 137

Programinės įrangos informacija. 139

Produkto specifikacijos. 142

Reguliavimo informacija. 146

OSS licencija. 146

Popieriaus informacija

Galimas popierius ir talpa

Originalus „Epson“ popierius Lotynų Amerikai

Norint gauti aukštos kokybės spaudinius, „Epson“ rekomenduoja naudoti originalų „Epson“ popierių.

Pastaba:

❏ *Galimybes įsigyti popieriaus lemia vietovė. Norėdami gauti naujausios informacijos apie jūsų vietovėje parduodamą popierių, kreipkitės į „Epson“ pagalbos skyrių.*

❏ *Žr. toliau pateiktą informaciją apie galimas popieriaus rūšis, skirtas spausdinimui be paraščių arba dvipusiam spausdinimui.*

„Popierius spausdinimui be paraščių” puslapyje 135

„Popierius dvipusiam spausdinimui” puslapyje 136

Dokumentų spausdinimui tinkantis popierius

Laikmenos pavadinimas	Dydis	Talpa (lapais)
Epson Multipurpose Plus Paper	Letter	100
Epson Bright White Premium Paper	Letter	80
Epson Bright White Paper / Epson Bright White Pro Paper / Epson EcoTank Premium Paper	Letter	80

Dokumentų ir nuotraukų spausdinimui tinkantis popierius

Laikmenos pavadinimas	Dydis	Talpa (lapais)
Epson High Quality Ink Jet Paper	A4	80
Epson Presentation Paper Matte	A4, „Letter“	80
	„Legal“	1
Epson Premium Presentation Paper Matte	8×10 col. (203×254 mm), „Letter“	20
Epson Premium Presentation Paper Matte Double-Sided	Letter	1

Nuotraukų spausdinimui tinkantis popierius

Laikmenos pavadinimas	Dydis	Talpa (lapais)
Epson Value Photo Paper Glossy	4×6 col. (102×152 mm), A4, „Letter“	20
Epson Photo Paper Glossy	4×6 col. (102×152 mm), A4, „Letter“	20

Laikmenos pavadinimas	Dydis	Talpa (lapais)
Epson Premium Photo Paper Glossy	4×6 col. (102×152 mm), 5×7 col. (127×178 mm), 8×10 col. (203×254 mm), „Letter“, 16 : 9 (4×7,11 col. [102×181 mm])	20
Epson Premium Photo Paper Semi-gloss	4×6 col. (102×152 mm), „Letter“	20
Epson Ultra Premium Photo Paper Glossy	4×6 col. (102×152 mm), 5×7 col. (127×178 mm), 8×10 col. (203×254 mm), „Letter“	20

Susijusi informacija

➡ „Galimas popierius ir talpa” puslapyje 132

Originalus „Epson“ popierius kitiems regionams

Norint gauti aukštos kokybės spaudinius, „Epson“ rekomenduoja naudoti originalų „Epson“ popierių.

Pastaba:

❏ *Galimybes įsigyti popieriaus lemia vietovė. Norėdami gauti naujausios informacijos apie jūsų vietovėje parduodamą popierių, kreipkitės į „Epson“ pagalbos skyrių.*

❏ *Žr. toliau pateiktą informaciją apie galimas popieriaus rūšis, skirtas spausdinimui be paraščių arba dvipusiam spausdinimui.*

„Popierius spausdinimui be paraščių” puslapyje 135

„Popierius dvipusiam spausdinimui” puslapyje 136

Dokumentų spausdinimui tinkantis popierius

Laikmenos pavadinimas	Dydis	Talpa (lapais)
Epson Business Paper	A4	100
Epson Bright White Ink Jet Paper	A4	80

Dokumentų ir nuotraukų spausdinimui tinkantis popierius

Laikmenos pavadinimas	Dydis	Talpa (lapais)
Epson Photo Quality Ink Jet Paper	A4	80
Epson Double-sided Photo Quality Ink Jet Paper	A4	80
Epson Matte Paper-Heavyweight	A4	20
Epson Double-Sided Matte Paper	A4	1

Nuotraukų spausdinimui tinkantis popierius

Laikmenos pavadinimas	Dydis	Talpa (lapais)
Epson Ultra Glossy Photo Paper	A4, 13×18 cm (5×7 col.), 10×15 cm (4×6 col.)	20*

Laikmenos pavadinimas	Dydis	Talpa (lapais)
Epson Premium Glossy Photo Paper	A4, 13 x 18 cm (5 x 7 col.), 16 : 9 platus (102 x 181 mm), 10 x 15 cm (4 x 6 col.)	20*
Epson Premium Semigloss Photo Paper	A4, 13×18 cm (5×7 col.), 10×15 cm (4×6 col.)	20*
Epson Photo Paper Glossy	A4, 13×18 cm (5×7 col.), 10×15 cm (4×6 col.)	20*
Epson Value Glossy Photo Paper	A4, 10×15 cm (4×6 col.)	20*

* Jei popierius tiekiamas netinkamai arba spaudinio spalvos netolygios ar tepasi, dėkite po vieną lapą.

Įvairūs kiti popieriaus tipai

Laikmenos pavadinimas	Dydis	Talpa (lapais)
Epson Photo Quality Ink Jet Card	A6	30
Epson Photo Quality Self Adhesive Sheets	A4	1

Susijusi informacija

➡ „Galimas popierius ir talpa” puslapyje 132

Rinkoje siūlomas popierius Lotynų Amerikai

Pastaba:
Žr. toliau pateiktą informaciją apie galimas popieriaus rūšis, skirtas spausdinimui be paraščių arba dvipusiam spausdinimui.

„Popierius spausdinimui be paraščių” puslapyje 135

„Popierius dvipusiam spausdinimui” puslapyje 136

Paprastas popierius

Dydis	Talpa (lapais)
„Letter“, A4, A6, „Half Letter“, „Executive“	Iki linijos, pažymėtos trikampio simboliu ant krašto kreiptuvo.*1
„Legal“, 8,5×13 col. (215,9×330,2 mm), „Mexico-Oficio“ 8,5×13,4 col. (215,9×340,4 mm), „Officio9“ 8,46×12,4 col. (214,9×315 mm), „Letter“	1
Nustatyta naudotojo*2 89×127 to 215,9×1200 mm	1

*1 Jei popierius tiekiamas netinkamai arba spaudinio spalvos netolygios ar tepasi, dėkite po vieną lapą.

*2 Galima spausdinti tik iš kompiuterio.

Susijusi informacija

➡ „Galimas popierius ir talpa” puslapyje 132

Rinkoje siūlomas popierius kitiems regionams

Pastaba:
Žr. toliau pateiktą informaciją apie galimas popieriaus rūšis, skirtas spausdinimui be paraščių arba dvipusiam spausdinimui.

„Popierius spausdinimui be paraščių” puslapyje 135

„Popierius dvipusiam spausdinimui” puslapyje 136

Paprastas popierius

Paprastam popieriui priskiriamas kopijavimo popierius.

Dydis	Talpa (lapais)
„Letter“, A4, B5, A5, A6, B6, 16K (195×270 mm)	Iki linijos, pažymėtos trikampio simboliu ant krašto kreiptuvo.*1
„Legal“, 8,5×13 col., „Indian-Legal“	1
Nustatyta naudotojo*2 89×127 to 215,9×1200 mm	1

*1 Jei popierius tiekiamas netinkamai arba spaudinio spalvos netolygios ar tepasi, dėkite po vieną lapą.

*2 Galima spausdinti tik iš kompiuterio.

Vokas

: paduodamo popieriaus kryptis

Dydis	Talpa (vokais)
Vokas Nr. 10, , DL formato vokas, C6 formato vokas	10

Susijusi informacija

➡ „Galimas popierius ir talpa” puslapyje 132

Popierius spausdinimui be paraščių

Originalus „Epson“ popierius

Lotynų Amerika

Laikmenos pavadinimas	Dydis
Epson Value Photo Paper Glossy	4×6 col. (102×152 mm)

Laikmenos pavadinimas	Dydis
Epson Photo Paper Glossy	4×6 col. (102×152 mm)
Epson Premium Photo Paper Semi-gloss	4×6 col. (102×152 mm)
Epson Premium Photo Paper Glossy	4×6 col. (102×152 mm), 16 : 9 (4×7,11 col. [102×181 mm])
Epson Ultra Premium Photo Paper Glossy	4×6 col. (102×152 mm)

Kiti regionai

Laikmenos pavadinimas	Dydis
Epson Ultra Glossy Photo Paper	10×15 cm (4×6 col.)
Epson Premium Glossy Photo Paper	10×15 cm (4×6 col.), 16 : 9 platus (102×181 mm)
Epson Premium Semigloss Photo Paper	10×15 cm (4×6 col.)
Epson Photo Paper Glossy	10×15 cm (4×6 col.)
Epson Value Glossy Photo Paper	10×15 cm (4×6 col.)

Rinkoje siūlomas popierius

Spausdinimas be paraščių nepalaikomas.

Popierius dvipusiam spausdinimui

Originalus „Epson“ popierius

Lotynų Amerika

Tik rankinis 2-pusis spausdinimas.

❏ Epson Multipurpose Plus Paper

❏ Epson Bright White Premium Paper

❏ Epson Bright White Paper / Epson Bright White Pro Paper / Epson EcoTank Premium Paper

❏ Epson Premium Presentation Paper Matte Double-Sided

Kiti regionai

Tik rankinis 2-pusis spausdinimas.

❏ Epson Bright White Ink Jet Paper

❏ Epson Double-sided Photo Quality Ink Jet Paper

❏ Epson Double-Sided Matte Paper

❏ Epson Business Paper

❏ Epson Photo Quality Ink Jet Card

Rinkoje siūlomas popierius

Tik rankinis 2-pusis spausdinimas.

❏ Paprastas popierius, kopijavimo popierius

Negalimos popieriaus rūšys

Nenaudokite toliau nurodytų popieriaus rūšių. Naudojant šios rūšies popierių, gali kilti popierius tiekimo problemų, o spaudiniuose atsirasti dėmių.

❏ Banguoto popieriaus

❏ Suplėšyto arba sukarpyto popieriaus

❏ Sulankstyto popieriaus

❏ Drėgno popieriaus

❏ Per storo arba per plono popieriaus

❏ Popieriaus su lipdukais

Nenaudokite šių vokų. Naudojant tokio tipo voką, popierius gali įstrigti ir spaudinyje bus dėmių.

❏ Banguotų ar sulenktų vokų

❏ Vokų su lipniais atvartų pakraščiais, taip pat vokų su langeliais

❏ Per plonų vokų

Jie spausdinant gali susivynioti.

Informacija apie reikmenis

Rašalo buteliukų kodai

„Epson“ rekomenduoja naudoti autentiškus „Epson“ rašalo buteliukus.

Toliau pateikti autentiškų „Epson“ rašalo buteliukų kodai.

Svarbu:

❏ *Epson garantija netaikoma žalai, patirtai naudojant kitus nei nurodyti rašalus, įskaitant bet kokį originalų šiam spausdintuvui neskirtą Epson rašalą, arba bet kokį trečiosios šalies rašalą.*

❏ *Naudojant kitus ne „Epson“ pagamintus gaminius galima patirti žalos, kuriai nėra taikomos „Epson“ garantijos. Tam tikromis aplinkybėmis spausdintuvas gali pradėti veikti su klaidomis.*

Pastaba:

❏ *Rašalo buteliukų kodai gali skirtis atsižvelgiant į vietovę. Norėdami sužinoti teisingus kodus jūsų vietovei, kreipkitės į „Epson“ pagalbos skyrių.*

❏ *Nors rašalo buteliukuose gali būti perdirbtų medžiagų, tačiau tai neturi poveikio spausdintuvo veikimui ar rezultatams.*

❏ *Rašalo buteliuko techniniai duomenys ir išvaizda gali būti keičiami tobulinant, iš anksto nepranešus.*

Lotynų Amerikai

Gaminys	BK: Black (Juoda)	C: Cyan (Žydra)	M: Magenta (Purpurinė)	Y: Yellow (Geltona)
L3310	544	544	544	544

Pastaba:
Apsilankykite šioje interneto svetainėje, norėdami gauti informacijos apie „Epson“ rašalo buteliuko sąnaudas.

https://epson.com.br/infocartucho (Brazilija)

https://latin.epson.com/infocartucho (kiti regionai)

„Epson“ garantijos netaikomos jokiai žalai, atsiradusiai naudojant trečiųjų šalių rašalą arba rašalą, neskirtą jūsų spausdintuvui.

Pridedami pradiniai rašalo buteliukai turi būti naudojami spausdintuvui nustatyti ir nėra skirti perparduoti. Spausdintuvas pristatomas su pilnais rašalo buteliukais, o dalis rašalo iš pirmųjų buteliukų naudojama spausdinimo galvutei užpildyti. Našumas labai skiriasi priklausomai nuo spausdinamų vaizdų, nustatytų spausdinimo parametrų, popieriaus tipo, naudojimo dažnumo ir temperatūros.

Europai, Artimiesiems Rytams, Turkijai, Afrikai, Centrinei ir Vakarų Azijai

BK: Black (Juoda)	C: Cyan (Žydra)	M: Magenta (Purpurinė)	Y: Yellow (Geltona)
103	103	103	103

Pastaba:
Apsilankykite šioje interneto svetainėje, norėdami gauti informacijos apie „Epson“ rašalo buteliuko sąnaudas.

http://www.epson.eu/pageyield (tik Europoje)

https://www.epson.com/eme (tik Artimieji Rytai, Turkija, Afrika, Centrinė ir Vakarų Azija)

Azijoje

BK: Black (Juoda)	C: Cyan (Žydra)	M: Magenta (Purpurinė)	Y: Yellow (Geltona)
003	003	003	003

Tech. priežiūros dėžutės kodas

Tech. priežiūros dėžutę gali įsigyti ir pakeisti naudotojas.

„Epson“ rekomenduoja naudoti originalią „Epson“ tech. priežiūros dėžutę.

Toliau pateiktas autentiškos „Epson“ tech. priežiūros dėžutės kodas.

Visoms šalims, išskyrus Indiją

C9398

Indijai

C9399

Programinės įrangos informacija

Šiame skyriuje pristatomos kai kurios jūsų spausdintuvui skirtos programos. Palaikomos programinės įrangos sąrašą rasite šioje „Epson“ svetainėje; arba paleiskite Epson Software Updater, kad patvirtintumėte. Galite atsisiųsti naujausias programėles.

https://www.epson.com

Susijusi informacija

➡ „Programa, skirta naujinti programinę įrangą ir programinę aparatinę įrangą (Epson Software Updater)“ puslapyje 141

Programa, suteikianti galimybę spausdinti iš kompiuterio (Windows spausdintuvo tvarkyklė)

Spausdintuvo tvarkyklė valdo spausdintuvą pagal programos duodamas komandas. Pasirinkus nustatymus spausdintuvo tvarkyklėje, gaunami geriausi spausdinimo rezultatai. Be to, naudodami spausdintuvo tvarkyklės priemonę, jūs galite patikrinti spausdintuvo būseną arba ją matyti veikimo būsenoje.

Pastaba:
*Jūs galite keisti spausdintuvo tvarkyklės kalbą. Nustatyme **Kalba**, kurį rasite skirtuke **Tech. priežiūra**, pasirinkite norimą naudoti kalbą.*

Prisijungimas prie spausdintuvo tvarkyklės iš programų

Jei norite pasirinkti nustatymus, taikomus tik naudojamai programai, įeikite į tvarkyklę iš šios programos.

Meniu **Failas** pasirinkite **Spausdinti** arba **Spausdinimo nustatymas**. Pasirinkite spausdintuvą ir paspauskite **Nuostatos** arba **Ypatybės**.

Pastaba:
Veiksmai skiriasi priklausomai nuo programos. Išsamios informacijos ieškokite programėlės žinyne.

Prisijungimas prie spausdintuvo tvarkyklės iš valdymo skydelio

Norėdami pasirinkti visoms programoms taikomus nustatymus, atlikite toliau nurodytus veiksmus.

❏ Windows 11/Windows Server 2025

Spustelėkite pradžios mygtuką, tada pasirinkite **Parametrai** > **„Bluetooth“ ir įrenginiai** > **Spausdintuvai ir skaitytuvai**. Spustelėkite spausdintuvą ir pasirinkite **Spausdinimo nuostatos**.

❏ Windows 10/Windows Server 2022/Windows Server 2019/Windows Server 2016

Spustelėkite pradžios mygtuką ir skyriuje **Aparatūra ir garsas** pasirinkite **„Windows“ sistema** > **Valdymo skydelis** > **Peržiūrėti įrenginius ir spausdintuvus**. Dešiniuoju pelės mygtuku spustelėkite naudojamą spausdintuvą arba paspauskite ir neatleisdami pasirinkite **Spausdinimo nuostatos**.

❏ Windows 8.1/Windows 8/Windows Server 2012 R2/Windows Server 2012

Dalyje **Aparatūra ir garsas** pasirinkite **Darbalaukis** > **Parametrai** > **Valdymo skydelis** > **Peržiūrėti įrenginius ir spausdintuvus**. Dešiniuoju pelės mygtuku spustelėkite naudojamą spausdintuvą arba paspauskite ir neatleisdami pasirinkite **Spausdinimo nuostatos**.

❏ Windows 7/Windows Server 2008 R2

Spustelėkite pradžios mygtuką ir dalyje **Aparatūra ir garsas** pasirinkite **Valdymo skydelis** > **Peržiūrėti įrenginius ir spausdintuvus**. Dešiniuoju pelės mygtuku spustelėkite naudojamą spausdintuvą ir pasirinkite **Spausdinimo nuostatos**.

❏ Windows Server 2008

Spustelėkite pradžios mygtuką ir dalyje **Aparatūra ir garsas** pasirinkite **Valdymo skydelis** > **Spausdintuvai**. Dešiniuoju pelės mygtuku spustelėkite naudojamą spausdintuvą ir pasirinkite **Spausdinimo nuostatos**.

Prisijungimas prie spausdintuvo tvarkyklės naudojant spausdintuvo piktogramą užduočių juostoje

Darbalaukio užduočių juostoje esanti spausdintuvo piktograma yra nuorodos piktograma, kuri suteikia galimybę greitai pasiekti spausdintuvo tvarkyklę.

Paspaudus spausdintuvo piktogramą ir pasirinkus **Spausdintuvo nustatymai**, galima įjungti tą patį spausdintuvo nustatymų langą, kuris rodomas pasirinkus iš valdymo skydelio. Dukart paspaudus šią piktogramą, galima patikrinti spausdintuvo būseną.

Pastaba:
*Jei spausdintuvo piktograma užduočių juostoje nėra rodoma, įjunkite spausdintuvo tvarkyklės langą, spustelėkite **Stebėjimo pasirinktys** skirtuke **Tech. priežiūra** ir pasirinkite **Registruoti sparčiosios nuorodos piktogramą užduočių juostoje**.*

Paslaugų programos paleidimas

Atidarykite spausdintuvo tvarkyklės langą. Spustelėkite skirtuką **Tech. priežiūra**.

Programa, suteikianti galimybę spausdinti iš kompiuterio (Mac OS spausdintuvo tvarkyklė)

Spausdintuvo tvarkyklė valdo spausdintuvą pagal programos komandas. Atlikus nustatymus spausdintuvo tvarkyklėje pasiekiama geriausių spausdinimo rezultatų. Be to, naudodami spausdintuvo tvarkyklės priemonę, jūs galite patikrinti spausdintuvo būseną arba ją matyti veikimo būsenoje.

Prisijungimas prie spausdintuvo tvarkyklės iš programų

Spustelėkite nuostatas **Puslapio sąranka** arba **Spausdinti**, esančias programos meniu **Failas**. Jei reikia, spustelėkite **Rodyti informaciją** (arba ▼), kad būtų išplėstas spausdinimo langas.

Pastaba:
*Atsižvelgiant į naudojamą programą, **Puslapio sąranka** meniu **Failas** gali būti nerodoma, o spausdinimo ekrano rodymo veiksmai gali skirtis. Išsamios informacijos ieškokite programėlės žinyne.*

Paslaugų programos paleidimas

Pasirinkite **Sistemos nuostatos** (arba **Sistemos parametrai**), atidarę meniu „Apple“, spauskite **Spausdintuvai ir skaitytuvai** (arba **Spausdinti ir nuskaityti**, **Spausdinti ir siųsti faksogramą**), tada pasirinkite spausdintuvą. Spustelėkite **Parinktys ir tiekimas** > **Paslaugų programa** > **Atidaryti spausdintuvo paslaugų programą**.

Programa, skirta valdyti skaitytuvą (Epson Scan 2)

Epson Scan 2 yra skaitytuvo tvarkyklė, kuri leidžia valdyto skaitytuvą. Galite koreguoti nuskaitytų vaizdų formatą, skyrą, ryškumą, kontrastą ir kokybę. Šią programą galima paleisti ir iš TWAIN palaikančios nuskaitymo programos. Išsamios informacijos apie funkcijų naudojimą ieškokite programinės įrangos žinyne.

Paleidimas Windows operacinėje sistemoje

Pastaba:
*Pasirinkę Windows Server operacines sistemas įsitikinkite, kad įdiegta funkcija **Kompiuterio naudojimo patirtis**.*

❏ Windows 11

Spustelėkite paleisties mygtuką ir pasirinkite **Visos programos** > **EPSON** > **Epson Scan 2**.

❏ Windows 10/Windows Server 2022/Windows Server 2019/Windows Server 2016

Spustelėkite pradžios mygtuką ir pasirinkite **EPSON** > **Epson Scan 2**.

❏ Windows 8.1/Windows 8/Windows Server 2012 R2/Windows Server 2012

Pagrindinio ieškos mygtuko lauke įveskite programos pavadinimą ir pasirinkite rodomą piktogramą.

❏ Windows 7/Windows Server 2008 R2/Windows Server 2008

Spustelėkite pradžios mygtuką ir pasirinkite **Visos programos** > **EPSON** > **Epson Scan 2**.

Paleidimas Mac OS operacinėje sistemoje

Pasirinkite **Eiti** > **Programos** > **Epson Software** > **Epson Scan 2**.

Programa, skirta naujinti programinę įrangą ir programinę aparatinę įrangą (Epson Software Updater)

„Epson Software Updater“ yra programa, kuri internetu įdiegia naują programinę įrangą ir atnaujiną programinę aparatinę įrangą. Jei norite reguliariai tikrinti atnaujinimų informaciją, Epson Software Updater automatinio atnaujinimo nustatymuose galite nustatyti atnaujinimų tikrinimo intervalą.

Pastaba:
Windows Server operacinės sistemos nepalaikomos.

Paleidimas Windows operacinėje sistemoje

❏ Windows 11

Spustelėkite pradžios mygtuką ir pasirinkite **Visos programos** > **EPSON Software** > **Epson Software Updater**.

❏ Windows 10

Spustelėkite pradžios mygtuką ir pasirinkite **EPSON Software** > **Epson Software Updater**.

❏ Windows 8.1/Windows 8

Pagrindinio ieškos mygtuko lauke įveskite programos pavadinimą ir pasirinkite rodomą piktogramą.

❏ Windows 7

Spustelėkite pradžios mygtuką ir pasirinkite **Visos programos** > **EPSON Software** > **Epson Software Updater**.

Pastaba:
*Be to, Epson Software Updater galite paleisti paspausdami spausdintuvo piktogramą darbalaukio užduočių juostoje ir pasirinkdami **Programinės įrangos naujinimas**.*

Paleidimas Mac OS operacinėje sistemoje

Pasirinkite **Eiti** > **Programos** > **Epson Software** > **Epson Software Updater**.

Susijusi informacija

➡ „Programų įdiegimas atskirai” puslapyje 74

Produkto specifikacijos

Spausdintuvo techniniai duomenys

Spausdinimo galvutės purkštukų išdėstymas		Juodo rašalo purkštukai: 180×1 eilutės Spalvoto rašalo purkštukai: 59×3 eilutės kiekvienai spalvai
Popieriaus svoris*	Paprastas popierius	0.08–0.11 mm (64–90 g/m²)
	Vokai	75–100 g/m²

* Net kai popieriaus storis patenka į šį diapazoną, popierius gali būti netiekiamas į spausdintuvą arba spausdinimo kokybė gali suprastėti, priklausomai nuo popieriaus ypatybių arba kokybės.

Spausdinimo sritis

Atskirų lapų spausdinimo sritis

Dėl spausdintuvo mechanizmo pritemdytose srityse gali suprastėti spausdinimo kokybė.

Spausdinimas su paraštėmis

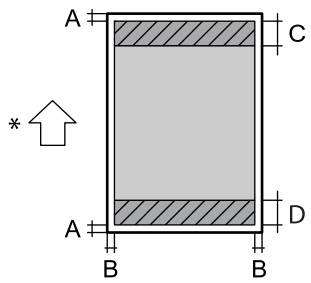

A	3.0 mm (0.12 col.)
B	3.0 mm (0.12 col.)
C	41.0 mm (1.61 col.)
D	37.0 mm (1.46 col.)

* Tiekimo popieriaus kryptis.

Spausdinimas be paraščių

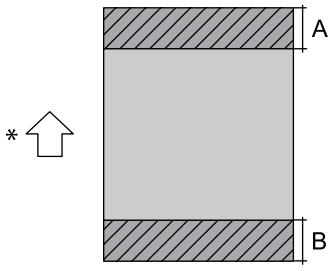

A	44.0 mm (1.73 col.)
B	40.0 mm (1.57 col.)

* Tiekimo popieriaus kryptis.

Vokų spausdinimo sritis

Dėl spausdintuvo mechanizmo pritemdytose srityse gali suprastėti spausdinimo kokybė.

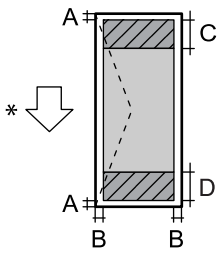

A	3,0 mm (0,12 col.)
B	3,0 mm (0,12 col.)
C	18.0 mm (0.71 col.)
D	41.0 mm (1.61 col.)

* Tiekimo popieriaus kryptis.

Skaitytuvo techniniai duomenys

Skaitytuvo tipas	Plokštuminis
Fotoelektrinis prietaisas	CIS
Maksimalus dokumento dydis	216×297 mm (8.5×11.7 col.) A4, Letter
Skiriamoji geba	600 dpi
Spalvos gylis	Spalva ❏ 48 bitai viename taške (viduje) (16 bitai vienoje spalvoje (viduje)) ❏ 24 bitai viename taške (išorėje) (8 bitai vienoje spalvoje (išorėje)) Pilki tonai ❏ 16 bitai viename taške (viduje) ❏ 8 bitai viename taške (išorėje)
Šviesos šaltinis	LED

Sąsajos techniniai duomenys

Kompiuterio	USB

Matmenys

Matmenys	Atmintis ❏ Plotis: 361 mm (14.2 col.) ❏ Gylis: 317 mm (12.5 col.) ❏ Aukštis: 162 mm (6.4 col.) Spausdinimas ❏ Plotis: 361 mm (14.2 col.) ❏ Gylis: 564 mm (22.2 col.) ❏ Aukštis: 206 mm (8.1 col.)
Svoris*	Maždaug 4.1 kg (9 svar.)

* Be rašalo ir maitinimo kabelio.

Elektros šaltinio techniniai duomenys

Maitinimo šaltinio vardinė srovė	KS 100–240 V	KS 220–240 V
Vardinio dažnio diapazonas	50–60 Hz	50–60 Hz
Vardinė srovė	0.4–0.2 A	0.2 A
Maitinimo sąnaudos (su USB jungtimi)	Autonominis kopijavimas: maždaug 12 W (ISO/IEC24712) Parengties režimas: maždaug 5 W Miego režimas: maždaug 0.4 W* Išjungimas: maždaug 0.1 W	Autonominis kopijavimas: maždaug 12 W (ISO/IEC24712) Parengties režimas: maždaug 5 W Miego režimas: maždaug 0.4 W* Išjungimas: maždaug 0.1 W

* Nurodyta orientacinė vertė. Faktinės energijos sąnaudos gali skirtis priklausomai nuo aplinkos.

Pastaba:

❏ *Norėdami sužinoti įtampą žr. ant spausdintuvo pritvirtintą etiketę.*

❏ *Apie energijos suvartojimą Europos vartotojams skaityti šią svetainę.*

https://www.epson.eu/energy-consumption

❏ *Artimųjų Rytų, Turkijos, Afrikos, Centrinės ir Vakarų Azijos naudotojams skirtos išsamios informacijos apie energijos sąnaudas rasite šioje svetainėje.*

https://www.epson.com/eme

Su aplinka susiję techniniai duomenys

Veikimas	Naudokite spausdintuvą aplinkoje, kurioje temperatūra (°C) ir drėgmė (%) patenka į grafike nurodytus intervalus ir kurioje nėra kondensato. 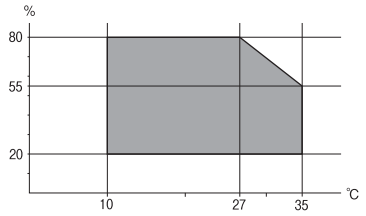
Atmintis	Temperatūra: nuo -20 iki 40 °C (nuo -4 iki 104 °F)* Drėgmė: nuo 5 iki 85 % RH (be kondensacijos)

* Vieną mėnesį galima laikyti 40 °C (104 °F) temperatūroje.

Su aplinka susiję rašalo buteliukų techniniai duomenys

Laikymo temperatūra	-20–40 °C (-4–104 °F)*
Užšalimo temperatūra	-15 °C (5 °F) Rašalas atitirpsta ir jį galima naudoti po maždaug 2 valandų 25 °C (77 °F) temperatūroje.

* Rašalo buteliukus galite laikyti vieną 40 °C (104 °F) temperatūroje.

Pastaba:
„Epson" garantijos netaikomos jokiai žalai, atsiradusiai naudojant trečiųjų šalių rašalą arba rašalą, neskirtą jūsų spausdintuvui.

Pridedami pradiniai rašalo buteliukai turi būti naudojami spausdintuvui nustatyti ir nėra skirti perparduoti. Spausdintuvas pristatomas su pilnais rašalo buteliukais, o dalis rašalo iš pirmųjų buteliukų naudojama spausdinimo galvutei užpildyti. Našumas labai skiriasi priklausomai nuo spausdinamų vaizdų, nustatytų spausdinimo parametrų, popieriaus tipo, naudojimo dažnumo ir temperatūros.

Sistemos reikalavimai

❏ Windows

Windows 7, Windows 8/8.1, Windows 10, Windows 11 arba naujesnė

Windows Server 2008 arba naujesnė

❏ Mac OS

Mac OS X 10.9.5 arba naujesnė / macOS 11 arba naujesnė

Reguliavimo informacija

Standartai ir patvirtinimai

Europos modeliams taikomi standartai ir patvirtinimai

Šie modeliai yra pažymėti CE/UKCA ženklu ir atitinka taikomus teisės aktų reikalavimus.

Visas atitikties deklaracijos tekstas pateiktas toliau nurodytoje svetainėje.

https://www.epson.eu/conformity

C861C

Kopijavimo apribojimai

Siekdami užtikrinti atsakingą ir teisėtą spausdintuvo naudojimą, laikykite toliau išvardytų apribojimų.

Toliau išvardytų elementų kopijavimą draudžia įstatymas.

- ❏ Banknotų, monetų, valstybės leidžiamų vertybinių popierių, vyriausybės ir municipalinių vertybinių popierių.
- ❏ Nenaudojamų pašto antspaudų, iš anksto suantspauduotų atvirukų ir kitų oficialių pašto ženklų, rodančių tinkamą siuntimą paštu.
- ❏ Valstybinių pajamų spaudų ir vertybinių popierių, išduotų laikantis teisinės procedūros.

Kopijuojant toliau išvardytus elementus reikia elgtis ypač apdairai.

- ❏ Privačius komercinius vertybinius popierius (akcijų sertifikatus, perduodamus vekselius, čekius ir kt.), mėnesinius bilietus, nuolaidų korteles ir kt.
- ❏ Pasus, vairuotojo pažymėjimus, atitikties pažymėjimus, mokesčių už kelius bilietus, maisto spaudus, bilietus ir pan.

Pastaba:
Šių elementų kopijavimą taip pat gali drausti įstatymas.

Autorių teisėmis saugomą medžiagą naudokite atsakingai.

Spausdintuvais gali būti piktnaudžiaujama netinkamai kopijuojant medžiagą, kurios autorių teisės yra saugomos. Jei tai darote nepasitarę su kvalifikuotu teisininku, prieš kopijuodami publikuotą medžiagą elkitės garbingai ir būtinai gaukite leidimus iš autorių teisių savininko.

OSS licencija

Šio gaminio OSS licencijas galite patikrinti šiuo URL adresu.

https://support.epson.net/sec_pubs/redirect2.php?model=l3310_series&type=othg&lang=en&filename=oss.pdf

Kur ieškoti pagalbos

Techninio klientų aptarnavimo svetainė. 148

Kreipimasis į „Epson“ klientų aptarnavimo skyrių. 148

Techninio klientų aptarnavimo svetainė

Jei reikia daugiau pagalbos, apsilankykite toliau nurodytoje „Epson“ klientų aptarnavimo svetainėje. Pasirinkite savo šalį arba regioną ir pereikite į klientų aptarnavimo skyrių vietinėje „Epson“ svetainėje. Svetainėje taip pat rasit naujausias tvarkyklių versijas, DUK, vadovus ir kitą atsisiųsti siūlomą medžiagą.

https://support.epson.net/

https://support.epson.com (Lotynų Amerika)

https://www.epson.eu/support (Europoje)

Jei jūsų „Epson“ gaminys veikia netinkamai ir negalite išspręsti problemos, kreipkitės į „Epson” techninės priežiūros tarnybą.

Kreipimasis į „Epson“ klientų aptarnavimo skyrių

Prieš susisiekdami su „Epson“

Jei jūsų „Epson“ gaminys veikia netinkamai ir jums nepavyksta pašalinti problemos naudojantis gaminių vadovuose pateikta trikčių šalinimo informacija, kad gautumėte pagalbos, susisiekite su „Epson“ pagalbos tarnybomis.

Toliau pateikiamas „Epson“ pagalbos tarnybų sąrašas paremtas pardavimo šalimi. Kai kurie gaminiai jūsų dabartinėje vietoje gali būti neparduodami, todėl kreipkitės į tos vietos „Epson“ pagalbos tarnybą, kurioje pirkote gaminį.

Jei jūsų vietovėje veikianti „Epson“ pagalbos tarnyba nėra nurodyta toliau, susisiekite su prekybos atstovu, iš kurio įsigijote gaminį.

Jei pateiksite toliau nurodytą informaciją, „Epson“ pagalbos tarnyba galės jums padėti žymiai greičiau:

- ❏ Gaminio serijos numeris

  (Etiketės tvirtinimo vieta skiriasi priklausomai nuo gaminio; ji gali būti gale, atidaryto dangčio pusėje arba apačioje).
- ❏ Gaminio numeris
- ❏ Gaminio programinės įrangos versija

  (Spustelėkite **About**, **Version Info** arba panašų gaminio programinės įrangos mygtuką.)
- ❏ Kompiuterio prekės ženklas arba modelis
- ❏ Kompiuterio operacinės sistemos pavadinimas ir versija
- ❏ Programinės įrangos programų, kurias įprastai naudojate su savo gaminiu, pavadinimai ir versijos

Pagalba naudotojams JAV ir Kanadoje

Jei reikia susisiekti su „Epson“ dėl techninės pagalbos paspaugų, naudokitės toliau nurodytais pagalbos variantais.

Pagalba internetu

Norėdami peržiūrėti dažnai pasitaikančių problemų sprendimus, apsilankykite „Epson“ techninės priežiūros svetainėje https://support.epson.com ir pasirinkite savo gaminį. Galite atsisiųsti tvarkykles ir dokumentus, gauti DUK ir trikčių šalinimo patarimų arba galite bendrovei „Epson“ nusiųsti el. laišką su savo klausimais.

Pokalbis su pagalbos skyriaus atstovu

Prieš skambindami „Epson“ dėl pagalbos, būkite pasiruošę toliau nurodytą informaciją:

- ❏ Gaminio pavadinimas
- ❏ Gaminio serijos numeris (nurodytas ant gaminio etiketės)
- ❏ Pirkimo įrodymas (pvz., parduotuvės kvitas) ir pirkimo data
- ❏ Kompiuterio konfigūracija
- ❏ Problemos aprašas

Tada skambinkite:

- ❏ Naudotojams JAV: (562) 276-4382, nuo 7.00 iki 16.00 val. Ramiojo vandenyno laiku, nuo pirmadienio iki penktadienio
- ❏ Naudotojams Kanadoje: (905) 709-3839, nuo 7.00 iki 16.00 val. Ramiojo vandenyno laiku, nuo pirmadienio iki penktadienio

Pagalbos skyriaus darbo dienos ir valandos gali būti keičiamos be įspėjimo. Gali būti taikomos rinkliavos ar tolimojo nuotolio mokesčiai.

Reikmenų ir priedų pirkimas

Originalaus „Epson“ rašalo galite įsigyti adresu https://epson.com (pardavimas JAV) arba https://epson.ca (pardavimas Kanadoje). Išteklių taip pat galite įsigyti iš įgaliotojo „Epson“ pardavėjo: Norėdami rasti artimiausią, skambinkite numeriu 800-GO-EPSON (8004637766) JAV arba 8008077766 Kanadoje.

Pagalba naudotojams Lotynų Amerikoje

Jei reikia susisiekti su „Epson“ dėl techninės pagalbos paspaugų, naudokitės toliau nurodytais pagalbos variantais.

Pagalba internetu

Apsilankykite svetainėje https://support.epson.com ir pasirinkite savo gaminį, kad surastumėte bendro pobūdžio problemų sprendimus. Galite atsisiųsti tvarkykles ir dokumentus, gauti trikčių šalinimo patarimų arba galite bendrovei „Epson“ nusiųsti el. laišką su savo klausimais.

Pokalbis su pagalbos skyriaus atstovu

Prieš skambindami „Epson“ dėl pagalbos, būkite pasiruošę toliau nurodytą informaciją:

- ❏ Gaminio pavadinimas
- ❏ Gaminio serijos numeris (nurodytas ant gaminio etiketės)
- ❏ Pirkimo įrodymas (pvz., parduotuvės kvitas) ir pirkimo data
- ❏ Kompiuterio konfigūracija
- ❏ Problemos aprašas

Tada skambinkite:

Šalis	Telefonas
Argentina	0800-288-37766
Bolivija*	800-100-116
Brazilija	Valstybių sostinės ir didmiesčių teritorijos: 3004-6627 Kitos sritys: 0800-377-6627 / 0800-EPSONBR
Čilė	(56 2) 2484-3400
Kolumbija	Bogota: 601 602 4751 Kiti miestai: 01-8000-915235
Kosta Rika	800-377-6627
Dominikos Respublika*	1-888-760-0068
Ekvadoras*	1-800-000-044
Salvadoras*	800-6570
Gvatemala*	1-800-835-0358
Meksika	Meksikas: (52 55) 1323-2052 Kiti miestai: 800-087-1080
Nikaragva*	00-1-800-226-0368
Panama*	00-800-052-1376
Paragvajus	009-800-521-0019
Peru	Lima: (51 1) 418-0210 Kiti miestai: 0800-10126
Urugvajus	00040-5210067

* Susisiekite su vietine telefono bendrove, jei norite iš mobiliojo telefono paskambinti šiuo nemokamu numeriu.

Jei sąraše jūsų šalies nėra, kreipkitės į pardavimo biurą artimiausioje šalyje. Gali būti taikomos rinkliavos ar tolimojo nuotolio mokesčiai.

Reikmenų ir priedų pirkimas

Originalaus „Epson“ rašalo, popieriaus ir priedų galite įsigyti iš „Epson“ įgaliotojo pardavėjo. Norėdami rasti artimiausią pardavėją, apsilankykite svetainėje https://latin.epson.com arba skambinkite į artimiausią „Epson“ pardavimo biurą.

Pagalba naudotojams Europoje

Kaip kreiptis į „Epson“ klientų aptarnavimo skyrių, žr. visos Europos garantijos dokumente.

Pagalba naudotojams Artimuosiuose Rytuose, Turkijoje, Afrikoje, Centrinėje ir Vakarų Azijoje

Informacijos apie tai, kaip kreiptis į „Epson“ techninės priežiūros tarnybą, rasite svetainėje https://www.epson.com/eme.

Pagalba naudotojams Taivane

Kontaktiniai duomenys, norint gauti informacijos, pagalbos ir paslaugų:

Tinklalapis

http://www.epson.com.tw

teikiama informacija, susijusi su gaminio techniniais duomenimis, siūlomomis atsisiųsti tvarkyklėmis ir gaminių užklausomis.

„Epson“ pagalbos skyrius

Tel.: +886-2-2165-3138

Mūsų pagalbos skyriaus komanda gali padėti jums telefonu toliau išvardytais klausimais.

- ❏ Dėl pardavimo užklausų ir gaminio informacijos
- ❏ Dėl gaminio naudojimo arba problemų
- ❏ Dėl remonto paslaugų ir garantijos

Remonto paslaugų centras

http://www.tekcare.com.tw/branchMap.page

Bendrovė „TekCare“ yra „Epson Taiwan Technology & Trading Ltd“ įgaliotasis techninės priežiūros centras.

Pagalba naudotojams Australijoje

„Epson Australia“ yra pasirengusi suteikti itin kokybiškas klientų techninio aptarnavimo paslaugas. Informacijos siūlome ieškoti ne tik gaminio vadovuose, bet ir toliau nurodytuose šaltiniuose.

Interneto URL

http://www.epson.com.au

Prisijunkite prie „Epson Australia“ tinklalapių. Verta pasiimti savo modemą net ir įprastai naršant internete! Svetainėje siūloma atsisiųsti tvarkyklių, pateikti „Epson“ kontaktiniai duomenys, informacija apie naujus gaminius ir klientų aptarnavimą techniniais klausimais (el. paštas).

„Epson“ pagalbos skyrius

Tel.: 1300-361-054

„Epson“ pagalbos skyrius yra galutinė priemonė, užtikrinanti, kad klientams bus suteikta pagalba. pagalbos skyriaus operatoriai gali padėti įdiegti, sukonfigūruoti ir naudoti „Epson“ gaminius. Pagalbos skyriaus už prekybos skatinimą atsakingi darbuotojai gali pateikti informacijos apie naujus „Epson“ gaminius ir informuoti, kur rasit artimiausią pardavėją arba paslaugų agentą. Čia atsakoma į įvairiausias užklausas.

Prieš skambinant siūlome surinkti visą reikiamą informaciją. Kuo daugiau informacijos surinksite, tuo greičiau galėsime padėti išspręsti problemą. Reikalinga informacija, susijusi su „Epson“ gaminio vadovais, kompiuterio tipu, operacine sistema, programomis, ir kita, jūsų manymu, būtina informacija.

Gaminio gabenimas

„Epson“ rekomenduoja išsaugoti gaminio pakuotę gaminiui gabenti vėliau. Taip pat rekomenduojama lipniąja juosta pritvirtinti rašalo kasetę ir laikyti gaminį vertikaliai.

Pagalba naudotojams Naujojoje Zelandijoje

Epson New Zealand yra pasirengusi suteikti itin kokybiškas klientų techninio aptarnavimo paslaugas. Informacijos siūlome ieškoti ne tik gaminio dokumentuose, bet ir toliau nurodytuose šaltiniuose.

Interneto URL

http://www.epson.co.nz

Prisijunkite prie Epson New Zealand tinklalapių. Verta pasiimti savo modemą net ir įprastai naršant internete! Svetainėje siūloma atsisiųsti tvarkyklių, pateikti „Epson“ kontaktiniai duomenys, informacija apie naujus gaminius ir klientų aptarnavimą techniniais klausimais (el. paštas).

„Epson“ pagalbos skyrius

Tel.: 0800 237 766

„Epson“ pagalbos skyrius yra galutinė priemonė, užtikrinanti, kad klientams bus suteikta pagalba. pagalbos skyriaus operatoriai gali padėti įdiegti, sukonfigūruoti ir naudoti „Epson“ gaminius. Pagalbos skyriaus už prekybos skatinimą atsakingi darbuotojai gali pateikti informacijos apie naujus „Epson“ gaminius ir informuoti, kur rasit artimiausią pardavėją arba paslaugų agentą. Čia atsakoma į įvairiausias užklausas.

Prieš skambinant siūlome surinkti visą reikiamą informaciją. Kuo daugiau informacijos surinksite, tuo greičiau galėsime padėti išspręsti problemą. Reikiama informacija susijusi su Epson gaminio dokumentais, kompiuterio tipu, operacine sistema, programomis, ir kitais, jūsų manymu, būtinais duomenimis.

Gaminio gabenimas

„Epson“ rekomenduoja išsaugoti gaminio pakuotę gaminiui gabenti vėliau. Taip pat rekomenduojama lipniąja juosta pritvirtinti rašalo kasetę ir laikyti gaminį vertikaliai.

Pagalba naudotojams Singapūre

Toliau nurodyti informacijos šaltiniai, techninė pagalba ir paslaugos, kurias teikia „Epson Singapore“.

Tinklalapis

http://www.epson.com.sg

Galima gauti informaciją apie gaminio techninius duomenis, parsisiųsti tvarkykles, rasti atsakymus į dažnai užduodamus klausimus (DUK), pardavimo užklausas ir gauti techninę pagalbą el. paštu.

„Epson“ pagalbos skyrius

Nemokamas numeris: 800-120-5564

Mūsų pagalbos skyriaus komanda gali padėti jums telefonu toliau išvardytais klausimais.

❏ Dėl pardavimo užklausų ir gaminio informacijos

❏ Klausimai apie gaminių naudojimą arba problemų spendimas

❏ Dėl remonto paslaugų ir garantijos

Pagalba naudotojams Tailande

Kontaktiniai duomenys, norint gauti informacijos, pagalbos ir paslaugų:

Tinklalapis

http://www.epson.co.th

Pateikta su gaminių techniniais duomenimis susijusi informacija, siūloma atsisiųsti tvarkykles, išvardyti dažnai užduodami klausimai (DUK) ir nurodytas el. paštas.

„Epson“ skambučių centras

Telefonas: 66-2460-9699

El. pšt. support@eth.epson.co.th

Mūsų skambučių centro komanda gali padėti Jums telefonu šiais klausimais:

❏ Dėl pardavimo užklausų ir gaminio informacijos

❏ Dėl gaminio naudojimo arba problemų

❏ Dėl remonto paslaugų ir garantijos

Pagalba naudotojams Vietname

Kontaktiniai duomenys, norint gauti informacijos, pagalbos ir paslaugų:

„Epson“ paslaugų centras

27 Yen Lang, Trung Liet Ward, Dong Da District, Ha Noi City. Tel: +84 24 7300 0911

38 Le Dinh Ly, Thac Gian Ward, Thanh Khe District, Da Nang. Tel: +84 23 6356 2666

194/3 Nguyen Trong Tuyen, Ward 8, Phu Nhuan Dist., HCMC. Tel: +84 28 7300 0911

31 Phan Boi Chau, Ward 14, Binh Thanh District, HCMC. Tel: +84 28 35100818

Pagalba naudotojams Indonezijoje

Kontaktiniai duomenys, norint gauti informacijos, pagalbos ir paslaugų:

Tinklalapis

http://www.epson.co.id

❏ Informacija apie gaminio techninius duomenis, tvarkyklės parsisiųsti

❏ Dažnai užduodami klausimai (DUK), informacija apie parduodamus gaminius, el. paštu pateikiami klausimai

„Epson“ specialioji telefono linija

Telefonas: 1500-766 (Indonesia Only)

El. pšt. customer.care@ein.epson.co.id

Mūsų specialiosios telefono linijos komanda gali padėti Jums telefonu arba el. paštu šiais klausimais:

❏ Dėl pardavimo užklausų ir gaminio informacijos

❏ Techninis aptarnavimas

Pagalba naudotojams Honkonge

Norintys gauti techninės pagalbos ir kitų garantinių ir negarantinių paslaugų, naudotojai kviečiami kreiptis į „Epson Hong Kong Limited“.

Pagrindinis puslapis internete

http://www.epson.com.hk

„Epson Hong Kong“ sukūrė vietinį tinklalapį kinų ir anglų kalbomis, kuriame naudotojams teikiama toliau nurodyta informacija.

❏ Informacija apie gaminį

❏ Atsakymai į dažnai užduodamus klausimus (DUK)

❏ Naujausios „Epson“ gaminių tvarkyklių versijos

Techninės pagalbos specialioji telefono linija

Taip pat galite kreiptis į mūsų techninius darbuotojus šiais telefono ir fakso numeriais:

Telefonas: 852-2827-8911

Faks. 852-2827-4383

Pagalba naudotojams Malaizijoje

Kontaktiniai duomenys, norint gauti informacijos, pagalbos ir paslaugų:

Tinklalapis

http://www.epson.com.my

❏ Informacija apie gaminio techninius duomenis, tvarkyklės parsisiųsti

❏ Dažnai užduodami klausimai (DUK), informacija apie parduodamus gaminius, el. paštu pateikiami klausimai

„Epson“ skambučių centras

Tel. 1800-81-7349 (nemokamas)

El. pšt. websupport@emsb.epson.com.my

❏ Dėl pardavimo užklausų ir gaminio informacijos

❏ Dėl gaminio naudojimo arba problemų

❏ Užklausos dėl remonto paslaugų ir garantijos

„Epson Malaysia Sdn Bhd“ (pagrindinė buveinė)

Telefonas: 603-56288288

Faks. 603-5628 8388/603-5621 2088

Pagalba naudotojams Indijoje

Kontaktiniai duomenys, norint gauti informacijos, pagalbos ir paslaugų:

Tinklalapis

http://www.epson.co.in

teikiama informacija, susijusi su gaminio techniniais duomenimis, siūlomomis atsisiųsti tvarkyklėmis ir gaminių užklausomis.

Nemokama pagalbos linija

Jei norite gauti informacijos apie techninę priežiūrą, gaminį arba užsisakyti eksploatacinių medžiagų –

18004250011 / 186030001600 / 1800123001600 (9.00–18.00 val.)

El. paštas

calllog@epson–india.in

„WhatsApp“

+91 96400 00333

Pagalba naudotojams Filipinuose

Norėdami gauti techninės pagalbos bei kitų paslaugų po pardavimo, naudotojai gali kreiptis į „Epson Philippines Corporation“ toliau nurodytais telefonų, fakso numeriais ir el. pašto adresais:

Tinklalapis

http://www.epson.com.ph

Galima gauti informacijos apie gaminio techninius duomenis, parsisiųsti tvarkykles, rasti atsakymus į dažnai užduodamus klausimus (DUK) ir pateikti užklausas el. paštu.

„Epson Philippines“ klientų aptarnavimas

Nemokamas numeris: (PLDT)1-800-1069-37766

Nemokama linija: („Digitel“) 1-800-3-0037766

„Metro Manila“: +632-8441-9030

Interneto svetainė: https://www.epson.com.ph/contact

El. paštas: customercare@epc.epson.com.ph

Darbo laikas nuo 9.00 iki 18.00 val. nuo pirmadienio iki šeštadienio (išskyrus valstybines šventes)

Mūsų klientų aptarnavimo komanda gali padėti Jums telefonu šiais klausimais:

❏ Dėl pardavimo užklausų ir gaminio informacijos

❏ Dėl gaminio naudojimo arba problemų

❏ Dėl remonto paslaugų ir garantijos

„Epson Philippines Corporation“

Tarpmiestinė linija: +632-8706-2609

Faks. +632-8706-2663 / +632-8706-2665

Pagalba naudotojams Korėjos Respublikoje

Klientų aptarnavimo svetainė

https://www.epson.co.kr/sl/s

Be vietovės kodo

1566-3515

Spausdintuvas, projektorius, etikečių spausdintuvas (namų reikmėms)

1588-3515

Didelis spausdintuvas, didelis daugiafunkcis spausdintuvas, skaitytuvas, lazerinis spausdintuvas, matricinis spausdintuvas, etikečių spausdintuvas (verslo reikmėms)