EPSON

L6190 Series

사용설명서

NPD5700-10 KO

목차

설명서 정보

설명서 안내. 6
표시 및 기호. 6
설명서에 사용된 이미지 정보. 7
운영 체제 참고사항. 7

주요 지시사항

안전 지시사항. 8
잉크에 대한 안전 지시사항. 8
프린터 주의 및 경고. 9
프린터 설정 시 주의 및 경고. 9
프린터 사용 시 주의 및 경고. 9
프린터 운반 또는 보관 시 주의 및 경고. 10
무선으로 연결하여 프린터 사용 시의 주의 및 경고. . . . 10
터치스크린 사용 시 주의 및 경고. 10
개인 정보 보호. 10

프린터 기본 사항

각 부분 명칭 및 기능. 11
제어판. 13
기본 화면 구성. 14
LCD 화면에 표시되는 아이콘. 14
터치 스크린 조작. 15
기본 사용 방법. 16
문자 입력. 17
애니메이션 보기. 17

네트워크 설정

네트워크 연결 유형. 19
이더넷 연결. 19
Wi-Fi 연결. 19
Wi-Fi Direct(Simple AP) 연결. 20
컴퓨터에 연결. 20
스마트 장치에 연결. 21
프린터에서 Wi-Fi 설정 지정. 21
Wi-Fi 설정 수동 지정. 22
푸시 버튼 설정 (WPS)으로 Wi-Fi 설정 지정. 23
PIN 코드 설정 (WPS)으로 Wi-Fi 설정 지정. 24
Wi-Fi Direct (단순 AP) 연결 설정 지정. 25
고급 네트워크 설정 지정. 25
네트워크 연결 상태 확인. 27
네트워크 아이콘. 27
제어판에서 상세한 네트워크 정보 확인. 27
네트워크 연결 보고서 인쇄. 27
네트워크 상태 시트 인쇄. 34
액세스 포인트 추가 또는 교체. 35
컴퓨터와의 연결 방법 변경. 35
제어판에서 네트워크 연결을 이더넷으로 변경. 36
제어판에서 Wi-Fi 비활성화. 36
제어판에서 Wi-Fi Direct (Simple AP) 연결 해제. 37
제어판에서 네트워크 설정 초기화. 37

프린터 사전 준비

용지 급지. 38
사용 가능한 용지 및 용량. 38
용지 카세트에 용지 넣기. 40
봉투 급지 및 유의사항. 43
용지 종류 목록. 43
원본 올려놓기. 44
ADF에 사용할 수 있는 원본. 44
ADF에 원본 올려놓기. 45
스캐너 평판에 원본 올려놓기. 46
연락처 관리. 48
연락처 등록 또는 편집. 48
그룹 연락처 등록 또는 편집. 48
컴퓨터에서 연락처 등록. 49
설정 메뉴 옵션. 50
일반 설정 메뉴 옵션. 51
유지보수 메뉴 옵션. 55
상태 시트 인쇄 메뉴 옵션. 56
인쇄 카운터 메뉴 옵션. 56
사용자 설정 메뉴 옵션. 57
기본 설정 복원 메뉴 옵션. 57
펌웨어 업데이트 메뉴 옵션. 57
절전. 57
절전 설정 - 제어판. 58

인쇄

Windows 프린터 드라이버에서 인쇄. 59
프린터 드라이버 열기. 59
인쇄 기본 사항. 59
양면 인쇄. 61
낱장 용지 한 장에 여러 페이지 인쇄. 62
페이지 순서대로 인쇄 및 쌓기 (역순 인쇄). 62
문서 확대 또는 축소 인쇄. 63
확대를 위해 여러 장의 용지에 하나의 이미지 인쇄 (포스터 만들기). 64
머리말 및 꼬리말 포함 인쇄. 70

워터마크 인쇄. 71
여러 파일을 함께 인쇄. 72
컬러 범용 인쇄 기능 사용 인쇄. 72
인쇄 컬러 조정. 73
가는 선 강조 인쇄. 74
선명한 바코드 인쇄. 74
인쇄 취소. 75
프린터 드라이버 메뉴 옵션. 75
Mac OS의 프린터 드라이버에서 인쇄. 77
인쇄 기본 사항. 77
양면 인쇄. 79
낱장 용지 한 장에 여러 페이지 인쇄. 80
페이지 순서대로 인쇄 및 쌓기 (역순 인쇄). 80
문서 확대 또는 축소 인쇄. 81
인쇄 컬러 조정. 81
인쇄 취소. 82
프린터 드라이버 메뉴 옵션. 82
Mac OS 프린터 드라이버 동작 설정. 84
스마트 장치에서 인쇄. 84
Epson iPrint 사용. 84
Epson Print Enabler 사용. 86
AirPrint 사용. 86
진행 중인 작업 취소. 87

복사

기본 복사. 88
양면 복사. 88
여러 원본을 한 장에 복사. 89
복사 기본 메뉴 옵션. 89
복사 고급 메뉴 옵션. 89

스캔

제어판에서 스캔. 92
컴퓨터로 스캔 (Event Manager). 92
클라우드로 스캔. 96
컴퓨터로 스캔 (WSD). 98
컴퓨터에서 스캔. 100
Epson Scan 2를 사용하여 스캔. 100
스마트 장치를 사용한 스캔. 103
Epson iPrint 설치. 103
Epson iPrint를 사용하여 스캔. 103

팩스

팩스 설치. 105
전화선 연결. 105
기본 팩스 설정. 108
프린터를 사용하여 팩스 송신. 111
기본 팩스 송신 방법. 111
팩스를 송신하는 다양한 방법. 113
프린터에서 팩스 수신. 115
수신 모드 설정. 115
팩스를 수신하는 다양한 방법. 117
수신 팩스 저장. 119
컴퓨터에서 팩스 송신. 120
응용 프로그램을 사용하여 생성된 문서 송신 (Windows). 121
응용 프로그램을 사용하여 생성된 문서 송신 (Mac OS). 122
컴퓨터에 팩스 수신. 123
컴퓨터에 수신 팩스 저장 설정. 124
컴퓨터에서 팩스를 수신하고 프린터에서 인쇄. 124
컴퓨터에서 수신 팩스 취소. 124
새 팩스 확인 (Windows). 125
새 팩스 확인 (Mac OS). 126
다른 팩스 기능 사용. 126
팩스 보고서 및 목록 인쇄. 126
팩스 보안 설정. 127
팩스 모드의 메뉴 옵션. 127
수신자. 127
팩스 설정. 128
추가 기능. 129
팩스 설정 메뉴 옵션. 130
팩스 연결 확인. 130
팩스 설정 마법사. 130
수신 설정. 130
보고서 설정. 132
기본 설정. 132
보안 설정. 133
사용자 설정 메뉴 옵션. 134
받은 편지함 메뉴 옵션. 134

잉크 리필 및 유지보수 상자 교체

잉크 잔량 및 유지보수 상자 상태 확인. 135
유지보수 상자 상태 확인 - 제어판. 135
잉크 잔량 및 유지보수 상자 상태 확인 - Windows. . . 135
잉크 잔량 및 유지보수 상자 상태 확인 - Mac OS. 136
잉크병 코드. 136
잉크병 취급 시 주의사항. 136
잉크 탱크 리필. 137
유지보수 상자 코드. 141
유지보수 상자 취급 시 주의사항. 141
유지보수 상자 교체. 142

프린터 유지보수

프린터 헤드 검사 및 청소. 143
프린터 헤드 검사 및 청소 - 제어판. 143
프린터 헤드 검사 및 청소 - Windows. 144
프린터 헤드 점검 및 청소 - Mac OS. 144
파워 클리닝(강력 청소) 실행. 144
파워 클리닝(강력 청소) 실행 - 제어판. 145
파워 클리닝(강력 청소) 실행 - Windows. 145
파워 클리닝(강력 청소) 실행 - Mac OS. 146
프린터 헤드 정렬. 146
프린터 헤드 정렬 - 제어판. 146
용지 경로 청소. 148
잉크 번짐 발생 시 용지 경로 청소. 148
용지 급지 문제 발생 시 용지 경로 청소. 149
ADF 청소. 150
스캐너 평판 청소. 153
투명 필름 청소. 154
프린터에 급지된 전체 페이지 수 확인. 156
프린터에 급지된 전체 페이지 수 확인 - 제어판. 156
프린터에 급지된 전체 페이지 수 확인 - Windows. 156
프린터에 급지된 전체 페이지 수 확인 - Mac OS. 156

네트워크 서비스 및 소프트웨어 정보

프린터 작업 구성용 응용 프로그램 (Web Config). 158
웹 브라우저에서 Web Config 실행. 158
Windows에서 Web Config 실행. 159
Mac OS에서 Web Config 실행. 159
문서 및 이미지 스캔용 응용 프로그램 (Epson Scan 2). . . 159
네트워크 스캐너 추가. 160
제어판에서 스캔 작업 구성을 위한 응용 프로그램 (Epson Event Manager). 160
팩스 작업 구성 및 팩스 송신용 응용 프로그램 (FAX Utility). 161
팩스 전송용 응용 프로그램 (PC-FAX 드라이버). 161
사진 레이아웃 지정을 위한 응용 프로그램 (Epson Easy Photo Print). 162
웹 페이지 인쇄를 위한 응용 프로그램 (E-Web Print). . . . 163
소프트웨어 업데이트 도구 (EPSON Software Updater). . 163
최신 응용 프로그램 설치. 164
제어판을 사용한 프린터 펌웨어 업데이트. 165
응용 프로그램 제거. 165
응용 프로그램 제거 - Windows. 165
응용 프로그램 제거 - Mac OS. 166
네트워크 서비스 사용 인쇄. 167

문제 해결

프린터 상태 확인. 168
LCD 화면 메시지 확인. 168
프린터 상태 확인 - Windows. 169
프린터 상태 확인 - Mac OS. 169
소프트웨어 상태 확인. 170
걸린 용지 제거. 170
용지가 올바르게 급지되지 않는 경우. 170
용지가 걸리는 경우. 171
용지가 비스듬하게 급지되는 경우. 171
용지 여러 장이 동시에 급지되는 경우. 171
인쇄 도중에 용지가 배출되는 경우. 171
ADF에서 원본이 급지되지 않는 경우. 171
전원 및 제어판 문제. 172
전원이 켜지지 않는 경우. 172
전원이 꺼지지 않는 경우. 172
자동으로 전원이 꺼지는 경우. 172
LCD 화면이 어두워지는 경우. 172
컴퓨터에서 인쇄할 수 없는 경우. 172
연결 확인 (USB). 172
연결 확인 (네트워크). 173
소프트웨어 및 데이터 확인. 173
컴퓨터에서 프린터 상태 확인 (Windows). 175
컴퓨터에서 프린터 상태 확인 (Mac OS). 176
네트워크 설정을 지정할 수 없는 경우. 176
네트워크 설정에 문제가 없음에도 불구하고 장치에서 연결할 수 없는 경우. 176
프린터가 연결되어 있는 SSID 확인. 178
컴퓨터 SSID 확인. 178
iPhone 또는 iPad에서 인쇄할 수 없는 경우. 179
출력물 문제. 179
인쇄물이 긁히거나 컬러가 누락되는 경우. 179
밴딩 또는 의도하지 않은 색상이 나타나는 경우. 180
약 3.3 cm 간격으로 유색 밴딩이 나타나는 경우. 180
흐릿한 인쇄, 세로 밴딩, 인쇄 오정렬. 181
인쇄 품질이 저하된 경우. 181
용지가 얼룩지거나 자국이 있는 경우. 182
자동 양면 인쇄 중에 용지가 얼룩지는 경우. 183
인쇄된 사진이 끈적거리는 경우. 184
이미지 또는 사진이 의도하지 않은 색상으로 인쇄되는 경우. 184
여백 없이 인쇄할 수 없는 경우. 184
여백 없음 인쇄 시 이미지의 가장자리가 잘리는 경우. 184
출력물의 위치, 크기, 여백이 올바르지 않은 경우. . . . 185
올바르지 않은 문자 또는 알 수 없는 문자가 인쇄되는 경우. 185
이미지가 반전되어 인쇄되는 경우. 185
모자이크와 같은 패턴처럼 인쇄되는 경우. 185

복사한 이미지에 불균일한 컬러, 얼룩, 점 또는 직선이 나타나는 경우. 186
복사한 이미지에 무아레 (물결 모양) 패턴이 나타나는 경우. 186
복사한 이미지에서 원본의 뒷면이 보이는 경우. 186
출력물 문제를 해결할 수 없는 경우. 186
기타 인쇄 문제. 187
인쇄 속도가 너무 느린 경우. 187
인쇄를 계속하는 동안 눈에 띄게 인쇄 속도가 느려지는 경우. 187
Mac OS X v10.6.8을 운영 중인 컴퓨터에서 인쇄를 취소할 수 없는 경우. 187
스캔을 시작할 수 없는 경우. 187
스캔 이미지 문제. 188
스캐너 평판에서 스캔할 때 색상이 고르지 않거나, 얼룩이나 점 등이 나타나는 경우. 188
ADF에서 스캔할 때 줄이 나타나는 경우. 189
이미지 품질이 고르지 않는 경우. 189
이미지 배경에 원본의 뒷면이 나타나는 경우. 189
문자가 흐릿한 경우. 189
무아레 패턴 (평행선 교차 무늬)이 나타나는 경우. . . . 190
스캐너 평판에서 올바른 범위로 스캔할 수 없는 경우. 190
찾기 가능한 PDF로 저장할 때 텍스트가 올바르게 인식되지 않는 경우. 190
스캔된 이미지에서 문제를 해결할 수 없을 경우. 191
기타 스캔 문제. 191
스캔 속도가 느린 경우. 191
PDF/Multi-TIFF로 스캔 시 스캔이 정지되는 경우. . . . 192
팩스 송신 및 수신 문제. 192
팩스를 보내거나 받을 수 없는 경우. 192
팩스를 송신할 수 없는 경우. 193
특정 송신처에 팩스를 송신할 수 없는 경우. 194
지정한 시간에 팩스 송신을 할 수 없는 경우. 194
팩스를 수신할 수 없는 경우. 194
메모리 부족 오류가 발생하는 경우. 195
송신한 팩스 품질이 좋지 않은 경우. 195
잘못된 크기로 팩스가 송신되는 경우. 195
수신된 팩스 품질이 좋지 않은 경우. 196
수신된 팩스가 인쇄되지 않는 경우. 196
페이지가 비어 있거나 수신 팩스의 두 번째 페이지에 소량의 텍스트가 인쇄된 경우. 196
기타 팩스 문제. 197
연결된 전화로 전화할 수 없는 경우. 197
자동 응답기가 음성 전화에 응답하지 않는 경우. 197
수신된 팩스에 보낸 사람의 팩스 번호가 인쇄되지 않거나 다른 번호인 경우. 197
기타 문제. 197
프린터 터치 시 약한 전기 충격이 있는 경우. 197
작동 소리가 큰 경우. 197
날짜 및 시간이 올바르지 않는 경우. 198
응용 프로그램이 방화벽에 의해 차단된 경우 (Windows). 198
잉크 잔량을 재설정하라는 메시지가 표시되는 경우. . 198
잉크를 쏟은 경우. 198

부록

기술 사양. 199
프린터 사양. 199
스캐너 사양. 200
인터페이스 사양. 200
팩스 사양. 200
네트워크 기능 목록. 201
Wi-Fi 사양. 202
이더넷 사양. 202
보안 프로토콜. 202
지원되는 타회사 서비스. 203
치수. 203
전기 사양. 203
환경 사양. 204
시스템 요구사항. 204
규제 정보. 204
복사 시 제한사항. 204
프린터 운반 및 보관. 205
저작권. 209
상표. 209
도움이 필요한 경우. 210
기술 지원 웹사이트. 210
고객 지원 센터. 210

설명서 정보

설명서 안내

Epson 프린터와 함께 다음 설명서가 제공됩니다. 이외에도 여러 가지 도움말이 프린터 본체나 Epson 소프트웨어 응용 프로그램에 내장되어 있으니 활용하시기 바랍니다.

❏ 설치 안내 시트 (종이 설명서)

프린터 설정, 소프트웨어 설치, 프린터 사용 등의 정보를 제공합니다.

❏ 사용설명서 (전자 설명서)

본 설명서입니다. 프린터 사용, 네트워크에서 프린터 사용 시 네트워크 설정 및 문제 해결에 관한 전반적인 정보와 지침을 제공합니다.

다음 방법으로 위 설명서의 최신 버전을 찾을 수 있습니다.

❏ 종이 설명서

Epson 지원 웹사이트 http://www.epson.co.kr/sl/s/ 또는 Epson 월드와이드 지원 웹사이트 http://support.epson.net/에 방문하여 최신 버전이 있는지 확인하십시오.

❏ 전자 설명서

컴퓨터에서 EPSON Software Updater를 실행합니다. EPSON Software Updater는 Epson 웹사이트에 액세스하여 업데이트 가능한 소프트웨어 응용 프로그램이나 전자 설명서의 목록을 표시합니다.

관련 정보

➡ “소프트웨어 업데이트 도구 (EPSON Software Updater)” p.163

표시 및 기호

주의:
인체에 상해를 입을 수 있으므로 반드시 따라야 합니다.

중요:
제품에 손상을 줄 수 있으므로 반드시 따라야 합니다.

참고:
보충 설명이나 참조 정보를 기재하고 있습니다.

➡ 관련 정보

관련된 설명 페이지로 이동합니다.

설명서에 사용된 이미지 정보

❏ 프린터 드라이버와 Epson Scan 2 (스캐너 드라이버) 화면은 Windows 7 또는 macOS Sierra의 스크린샷입니다. 화면에 표시된 콘텐츠는 모델과 상황에 따라 달라집니다.

❏ 이 설명서에 사용된 프린터의 일러스트 이미지는 참고 예시입니다. 모델에 따라 다소 차이가 있을 수 있으나, 작동 방법은 동일합니다.

❏ 모델과 설정에 따라 LCD 화면의 메뉴 항목의 일부가 다를 수 있습니다.

운영 체제 참고사항

Windows

본 설명서에서 "Windows 10", "Windows 8.1", "Windows 8", "Windows 7", "Windows Vista", "Windows XP", Windows Server 2016, "Windows Server 2012 R2", "Windows Server 2012", "Windows Server 2008 R2", "Windows Server 2008", "Windows Server 2003 R2", "Windows Server 2003"과 같은 용어는 다음 운영 체제를 의미합니다. 추가적으로 "Windows"는 모든 버전을 의미합니다.

❏ Microsoft® Windows® 10 운영 체제

❏ Microsoft® Windows® 8.1 운영 체제

❏ Microsoft® Windows® 8 운영 체제

❏ Microsoft® Windows® 7 운영 체제

❏ Microsoft® Windows Vista® 운영 체제

❏ Microsoft® Windows® XP 운영 체제

❏ Microsoft® Windows® XP Professional x64 Edition 운영 체제

❏ Microsoft® Windows Server® 2016 운영 체제

❏ Microsoft® Windows Server® 2012 R2 운영 체제

❏ Microsoft® Windows Server® 2012 운영 체제

❏ Microsoft® Windows Server® 2008 R2 운영 체제

❏ Microsoft® Windows Server® 2008 운영 체제

❏ Microsoft® Windows Server® 2003 R2 운영 체제

❏ Microsoft® Windows Server® 2003 운영 체제

Mac OS

본 설명서에서 "Mac OS"는 macOS Sierra, OS X El Capitan, OS X Yosemite, OS X Mavericks, OS X Mountain Lion, Mac OS X v10.7.x, Mac OS X v10.6.8을 의미합니다.

주요 지시사항

안전 지시사항

프린터를 안전하게 사용하기 위해 다음의 지침을 잘 읽고 따르십시오. 이후에 참조할 수 있도록 이 설명서를 잘 보관하십시오. 또한, 프린터에 표시된 모든 경고와 지시사항을 준수하십시오.

❏ 프린터에 사용된 일부 기호는 프린터를 안전하고 올바르게 사용하기 위함입니다. 기호의 의미에 대한 자세한 내용은 다음 웹 사이트에서 확인하십시오.

http://support.epson.net/symbols

❏ 프린터와 함께 제공되는 전원 코드만 사용하고 다른 기기와 함께 제공되는 코드를 사용하지 마십시오. 프린터에 다른 코드를 사용하거나 다른 기기에 제공되는 전원 코드를 사용할 경우 화재나 감전의 원인이 될 수 있습니다.

❏ AC 전원 코드가 관련 안전 기준에 적합한지 확인하십시오.

❏ 프린터 설명서에 명시하지 않는 한 전원 코드, 플러그, 프린터 장치, 스캐너 장치 또는 옵션 부품을 자신이 직접 분해, 개조 및 수리하려고 하지 마십시오.

❏ 다음과 같은 상황이 발생하면 프린터의 플러그를 뽑고 전문 서비스 기술자에게 수리를 의뢰하십시오.

전원 코드나 플러그가 손상된 경우, 액체 물질이 프린터 내부로 흘러 들어간 경우, 프린터를 떨어뜨렸거나 케이스가 망가진 경우, 프린터가 정상적으로 작동하지 않거나 성능이 현저하게 저하된 경우 작동 지침에서 다루지 않은 제어 장치는 조정하지 마십시오.

❏ 플러그를 쉽게 뽑을 수 있는 벽면 콘센트 부근에 프린터를 설치하십시오.

❏ 프린터를 옥외 또는 오물, 먼지, 물, 열원 부근이나 충격, 진동, 고온, 습도가 있는 장소에 설치하거나 보관하지 마십시오.

❏ 프린터에 액체 물질을 엎지르지 않도록 하고, 젖은 손으로 프린터를 만지지 마십시오.

❏ 프린터를 심장박동조율기로부터 최소 22 cm 이상 거리를 유지하십시오. 프린터에서 발생하는 무선 전파가 심장박동조율기 작동에 나쁜 영향을 끼칠 수 있습니다.

❏ LCD 화면이 손상되면 고객 지원 센터에 문의하십시오. 액정 용액이 손에 묻은 경우 비눗물로 깨끗하게 닦으십시오. 액정 용액이 눈에 들어간 경우에는 즉시 흐르는 물로 씻어 내십시오. 씻은 후에도 불편하거나 시력에 문제가 있으면 즉시 전문의의 진찰을 받으십시오.

❏ 낙뢰가 발생할 때는 전화기를 사용하지 마십시오. 원거리에서도 번개에 감전될 수 있습니다.

❏ 가스가 누출된 경우 누출 지점 근처에서 전화기를 사용하지 마십시오.

잉크에 대한 안전 지시사항

❏ 잉크 탱크, 잉크 탱크 캡, 열린 잉크병 또는 잉크병 캡을 취급할 때는 잉크가 묻지 않도록 주의하십시오.

- ❏ 잉크가 피부에 묻은 경우, 비눗물로 깨끗하게 닦으십시오.
- ❏ 잉크가 눈에 들어간 경우, 즉시 물로 씻어내십시오. 씻은 후에도 불편하거나 시력에 문제가 있으면 즉시 전문의의 진찰을 받으십시오.
- ❏ 잉크가 입에 들어간 경우 전문의의 진찰을 받으십시오.

❏ 유지보수 상자를 분해하지 마십시오. 잉크가 눈에 들어가거나 피부에 묻을 수 있습니다.

❏ 잉크병을 너무 심하게 흔들거나 강한 충격을 주지 마십시오. 잉크가 샐 수 있습니다.

❏ 잉크병과 잉크 탱크 장치, 유지보수 상자는 어린이의 손이 닿지 않는 곳에 보관하십시오. 어린이들이 마시지 못하도록 잉크병과 잉크병 마개 취급에 주의하십시오.

프린터 주의 및 경고

프린터 또는 재산 손실을 예방하기 위해 이 지침을 읽고 따르십시오. 이후에 참조할 수 있도록 이 설명서를 잘 보관하십시오.

프린터 설정 시 주의 및 경고

- ❏ 프린터의 통풍구와 구멍을 막거나 덮지 마십시오.
- ❏ 프린터 라벨에 표시된 종류의 전원만 사용하십시오.
- ❏ 전원이 수시로 꺼졌다가 켜지는 복사기 또는 공기 조절 시스템과 같은 회로에 있는 콘센트는 사용하지 마십시오.
- ❏ 벽에 부착된 스위치나 자동 타이머로 제어되는 전원은 사용하지 마십시오.
- ❏ 전체 컴퓨터 시스템을 대형 스피커나 무선 전화기와 같이 전자파가 많이 발생하는 기기에 가까이 두지 마십시오.
- ❏ 전원 공급기 코드는 마모되거나, 절단되거나, 접히거나, 주름지거나, 비틀리지 않도록 배치하십시오. 전원 공급기 코드 위에 물건을 놓지 말고 밟거나 건너다니지 않도록 하십시오. 모든 전원 공급기 코드의 끝부분 및 변압기로 들어오고 나가는 지점이 꼬이지 않도록 주의하십시오.
- ❏ 프린터에 연장 코드선을 사용하는 경우, 연장 코드선에 연결된 모든 장치의 총 정격 전류량이 코드의 정격 전류량을 초과하지 않아야 합니다. 또한, 전원 콘센트에 연결된 모든 장치의 총 전류량이 전원 콘센트의 정격 전류량을 초과하지 않아야 합니다.
- ❏ 프린터를 독일에서 사용할 경우, 단락 방지 및 과전류 방지를 위해 10 또는 16 A 차단기를 건물에 설치해야 합니다.
- ❏ 프린터를 컴퓨터 또는 다른 장치에 케이블로 연결할 때 커넥터의 방향이 올바른지 확인하십시오. 각 커넥터는 한쪽으로만 연결할 수 있게 되어있습니다. 잘못된 방향으로 커넥터를 연결하면 케이블로 연결된 장치가 모두 손상될 수 있습니다.
- ❏ 프린터보다 더 넓고 평평한 안정된 표면에 프린터를 설치하십시오. 프린터를 기울여 놓거나 비스듬하게 놓으면 제대로 작동하지 않을 수 있습니다.
- ❏ 문서 덮개를 완전히 올릴 수 있도록 프린터 위쪽의 공간을 확보하십시오.
- ❏ 용지가 완전히 배지되도록 프린터 앞에 충분한 여유 공간을 확보하십시오.
- ❏ 온도나 습도가 급격히 변하는 장소에는 설치하지 마십시오. 또한, 직사광선이나 강한 불빛, 열이 발생하는 곳에 프린터를 두지 마십시오.

프린터 사용 시 주의 및 경고

- ❏ 프린터의 슬롯 안으로 어떤 물체도 끼워 넣지 마십시오.
- ❏ 인쇄 중에는 프린터 내부에 손을 넣지 마십시오.
- ❏ 프린터 내부에 있는 흰색의 얇은 케이블과 잉크 튜브를 만지지 마십시오.
- ❏ 가연성 가스가 포함된 스프레이 제품을 프린터의 내부나 주변에서 사용하지 마십시오. 화재의 원인이 될 수 있습니다.
- ❏ 프린터 헤드를 손으로 이동하지 마십시오. 프린터가 손상될 수 있습니다.
- ❏ 스캐너 장치를 닫을 때 손가락이 끼이지 않도록 주의하십시오.
- ❏ 원본을 놓을 때 스캐너 평판을 너무 세게 누르지 마십시오.
- ❏ 잉크 잔량이 하단 표시선 아래에 있을 때 프린터를 계속 사용하면 프린터가 손상될 수 있습니다. 프린터가 작동하지 않을 때 잉크 탱크를 상단 표시선까지 채우십시오. 정확한 잉크 잔량 추정치를 표시하려면 잉크 탱크를 채운 후 잉크 잔량을 재설정하십시오.
- ❏ 항상 ⏻ 버튼을 사용하여 프린터의 전원을 끄십시오. ⏻ 표시등이 깜박임을 멈출 때까지 프린터의 전원을 끄거나 전원 플러그를 뽑지 마십시오.
- ❏ 프린터를 장기간 사용하지 않을 경우, 전기 콘센트에서 전원 코드를 반드시 빼놓으십시오.

프린터 운반 또는 보관 시 주의 및 경고

❏ 프린터를 보관하거나 운반할 경우, 기울이거나 수직으로 놓거나 거꾸로 뒤집지 마십시오. 잉크가 샐 수 있습니다.

❏ 프린터를 운반하기 전에 반드시 프린터 헤드가 홈(맨 오른쪽)에 위치해 있는지 확인하십시오.

무선으로 연결하여 프린터 사용 시의 주의 및 경고

❏ 프린터에서 발생하는 전파가 의료 전자 기기의 작동에 영향을 미칠 수 있으므로 오작동의 원인이 될 수 있습니다. 의료 시설 내부 또는 의료 기기 근처에서 프린터를 사용할 때는 의료 시설을 대표하는 공인 전문가의 지시에 따르고, 의료 기기에 게시된 모든 경고와 지시를 따르십시오. 해당 무선설비가 전파혼신 가능성이 있으므로 인명안전과 관련된 서비스는 할 수 없습니다.

❏ 프린터에서 발생하는 전파가 자동문 또는 화재경보기 등과 같은 자동 제어 장치의 작동에 영향을 미칠 수 있으며 오작동으로 인해 사고가 발생할 수 있습니다. 프린터 주변에 자동 제어 장치가 있는 경우, 장치에 게시된 모든 경고와 지시를 따르십시오.

터치스크린 사용 시 주의 및 경고

❏ LCD 화면에는 상당 수의 밝거나 어두운 작은 점들이 포함되어 있으며 이러한 특성 때문에 밝기가 고르지 않을 수 있습니다. 이는 정상이며 LCD 화면이 손상된 것이 아닙니다.

❏ 청소할 때에는 부드러운 마른 천만 사용하십시오. 액체 세제나 화학 약품을 사용하지 마십시오.

❏ 터치스크린의 외부 덮개는 큰 충격을 받으면 깨질 수 있습니다. 패널 표면이 깨지거나 금이 가면 고객 지원 센터에 문의하고, 이를 만지거나 깨진 조각을 제거하려고 하지 마십시오.

❏ 터치스크린을 손가락으로 가볍게 누르십시오. 너무 세게 누르거나 손톱으로 조작하지 마십시오.

❏ 볼펜, 샤프 펜슬 등과 같은 날카로운 것으로 조작하지 마십시오.

❏ 온도나 습도의 갑작스러운 변화로 인해 발생한 터치스크린 내부의 응결은 성능을 저하시킬 수 있습니다.

개인 정보 보호

프린터를 다른 사람에게 양도하거나 폐기할 경우 제어판에서 **설정** > **기본 설정 복원** > **모든 데이터 및 설정 지우기**를 선택하여 프린터의 메모리에서 개인 정보를 모두 지웁니다.

프린터 기본 사항

각 부분 명칭 및 기능

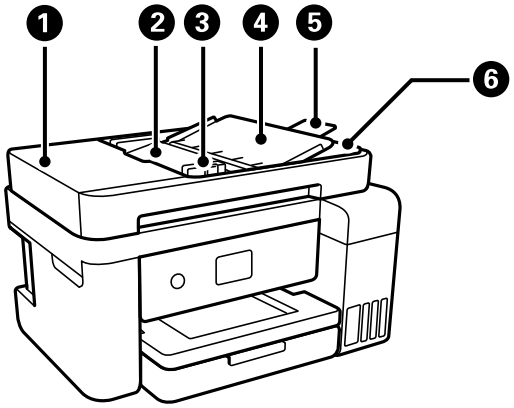

1	ADF (자동 문서 공급 장치) 덮개	ADF에 걸린 원본을 제거할 때 엽니다.
2	ADF 공급 트레이	원본을 자동으로 공급합니다.
3	ADF 가장자리 가이드	프린터에 원본을 반듯이 공급합니다. 원본 가장자리에 닿도록 밉니다.
4	ADF 문서 지지대	원본을 지지합니다.
5	ADF 배출 트레이 확장 지지대	ADF에서 배지된 Legal 크기 원본이 놓입니다. ADF를 사용하여 Legal 크기 원본을 스캔할 때 이 지지대를 확장하십시오.
6	ADF 배출 트레이	ADF에서 배지된 원본이 놓입니다.

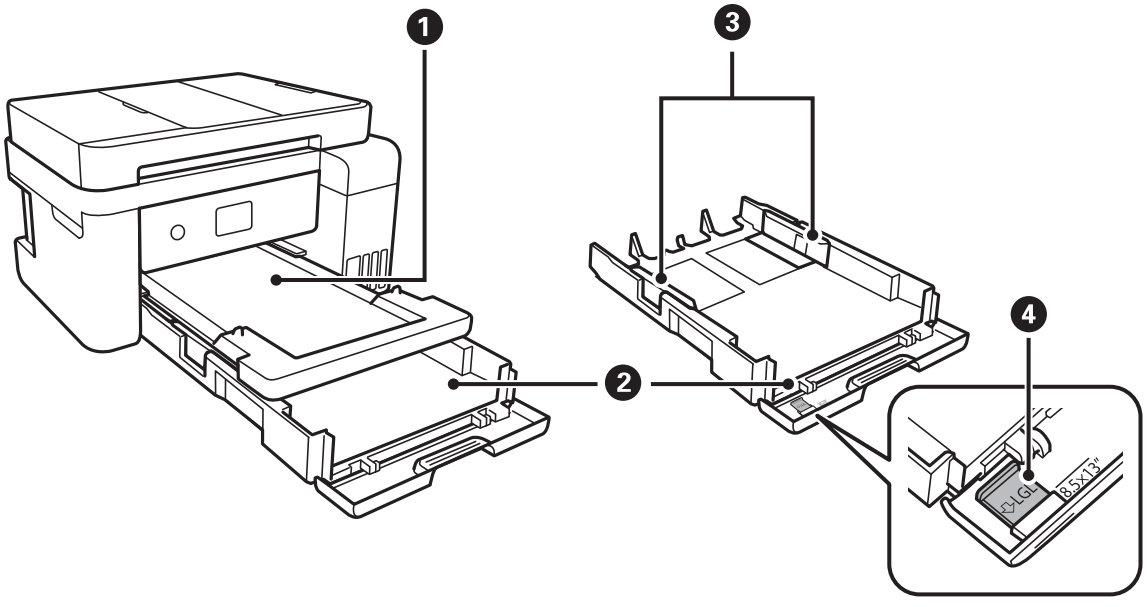

1	배출 트레이	배출된 용지가 놓입니다.

프린터 기본 사항

❷	용지 카세트	용지를 급지합니다.
❸	가장자리 가이드	프린터에 용지를 반듯이 공급합니다. 용지 가장자리에 닿도록 이동합니다.
❹	Legal 용지 가이드	Legal 크기 용지를 급지하려면 당겨서 빼내십시오.

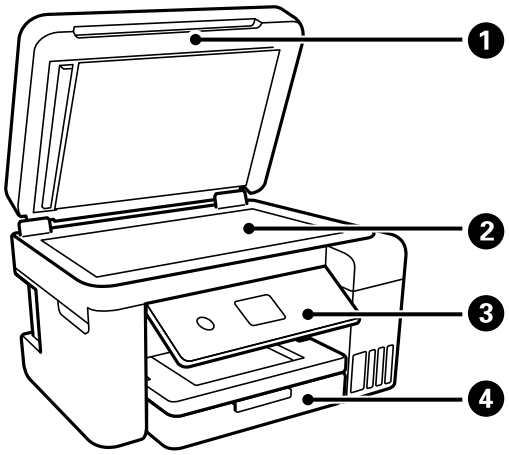

❶	문서 덮개	스캔하는 동안 외부 빛을 차단합니다.
❷	스캐너 평판	원본을 놓습니다.
❸	제어판	프린터의 상태를 나타내며, 사용자가 인쇄 설정을 지정할 수 있습니다.
❹	전면 덮개	용지 카세트에 용지 급지 시 엽니다.

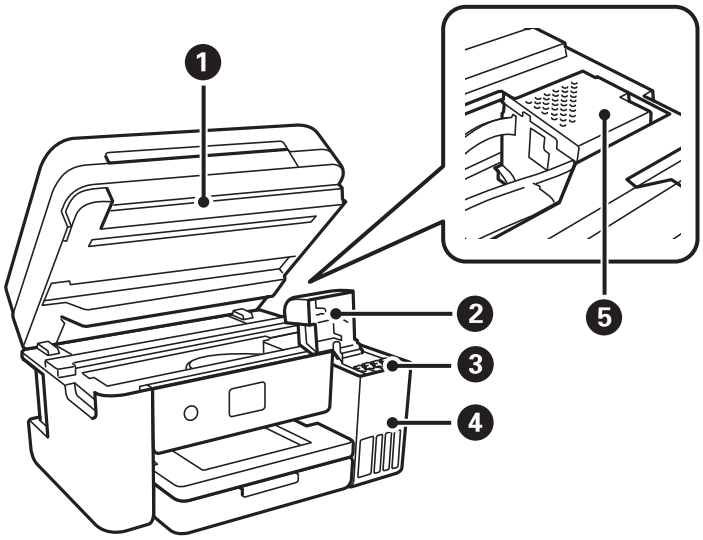

❶	스캐너 장치	놓여있는 원본을 스캔합니다. 잉크 탱크 리필 또는 걸린 용지 제거 시 엽니다. 이 장치는 항상 닫아두십시오.
❷	잉크 탱크 덮개	잉크 탱크 리필 시 엽니다.
❸	잉크 저장 탱크 (잉크 탱크)	프린터 헤드에 잉크를 공급합니다.

4	잉크 탱크 장치	잉크 탱크를 포함합니다.
5	프린터 헤드	프린터 헤드 노즐 아래에서 잉크가 분사됩니다.

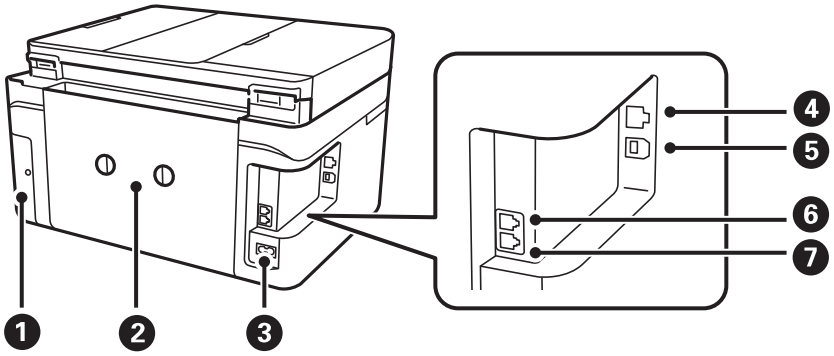

1	유지보수 상자 덮개	유지보수 상자를 교체할 때 분리합니다. 유지보수 상자는 청소 또는 인쇄 중에 매우 소량의 과잉 잉크를 수집하는 컨테이너입니다.
2	후면 덮개	걸린 용지를 제거할 때 분리합니다.
3	AC 전원 포트	전원 코드를 연결합니다.
4	LAN 포트	LAN 케이블을 연결합니다.
5	USB 포트	USB 케이블로 컴퓨터와 연결합니다.
6	EXT. 포트	외부 전화기를 연결합니다.
7	LINE 포트	전화선을 연결합니다.

제어판

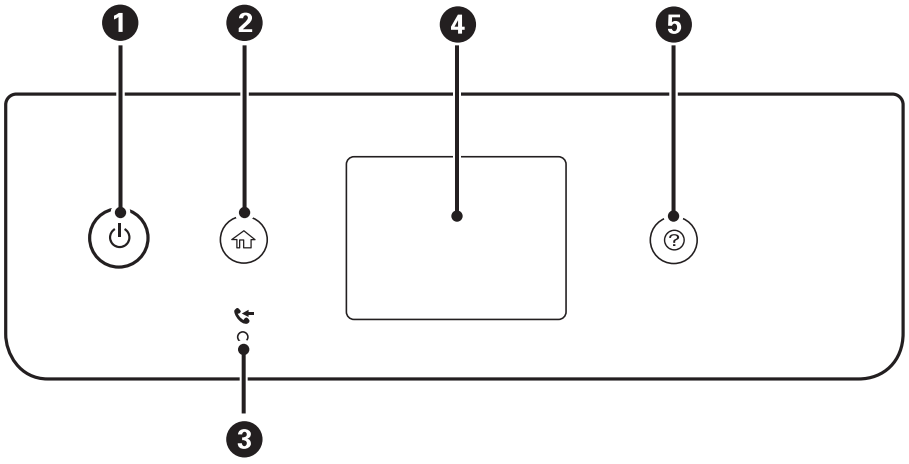

1	프린터의 전원을 켜거나 끕니다. 전원 표시등이 꺼졌는지 확인한 후 전원 코드를 분리하십시오.
2	홈 화면을 표시합니다.

❸	아직 열람, 인쇄 또는 저장되지 않은 수신 문서가 프린터의 메모리에 저장되어 있으면 켜집니다.
❹	메뉴와 메시지가 표시됩니다.
❺	문제가 발생한 경우 해결책을 표시합니다.

기본 화면 구성

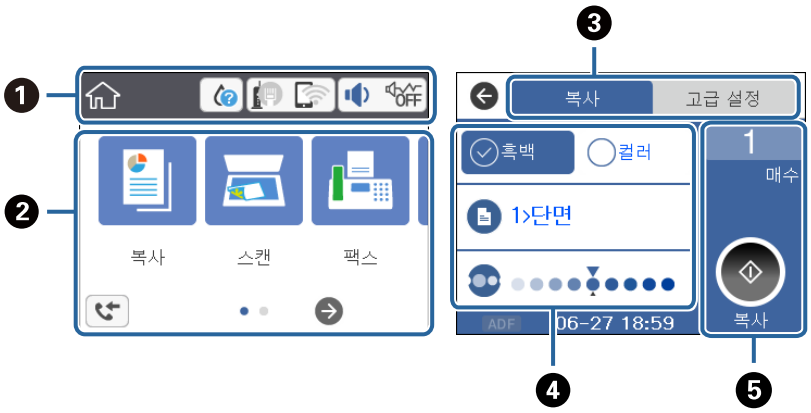

❶	프린터에 설정되어 있는 항목을 아이콘으로 나타냅니다. 아이콘을 눌러 현재 설정을 확인하거나 각 설정 메뉴에 액세스할 수 있습니다. 이 작업 모음은 홈 화면에만 표시됩니다.
❷	각 메뉴를 표시합니다.
❸	탭을 전환합니다.
❹	설정 항목을 나타냅니다. 각 항목을 눌러 설정을 지정하거나 변경할 수 있습니다. 회색 처리된 항목은 사용할 수 없습니다. 항목을 눌러 사용할 수 없는 이유를 확인할 수 있습니다.
❺	현재 설정을 실행합니다. 각 메뉴에 따라 사용 가능한 기능이 다릅니다. 이 작업 모음은 기본 설정 탭에만 표시됩니다.

LCD 화면에 표시되는 아이콘

프린터 상태에 따라 LCD 화면에 다음 아이콘이 표시됩니다.

	소모품의 상태를 나타냅니다. 유지보수 상자의 대략적인 서비스 수명을 확인하려면 이 아이콘을 선택합니다.

	네트워크 연결 상태를 나타냅니다. 현재 설정을 확인하고 변경하려면 이 아이콘을 선택합니다. 다음 메뉴를 통해 바로 갈 수 있습니다. **설정** > **일반 설정** > **네트워크 설정** > **Wi-Fi 설정**
	 프린터가 유선 (이더넷) 네트워크에 연결되지 않았거나 네트워크 연결 설정을 해제했습니다.
	 프린터가 유선 (이더넷) 네트워크에 연결되어 있습니다.
	 프린터가 무선 (Wi-Fi) 네트워크에 연결되어 있지 않습니다.
	 프린터가 SSID를 검색 중이거나, IP 주소 설정을 해제했거나, 무선 (Wi-Fi) 네트워크와 관련한 문제가 있습니다.
	 프린터가 무선 (Wi-Fi) 네트워크에 연결되어 있습니다. 연결된 신호 강도를 바의 수로 나타냅니다. 바의 개수가 많을수록 연결 강도가 강합니다.
	 프린터가 Wi-Fi Direct (단순 AP) 모드로 무선 (Wi-Fi) 네트워크에 연결되어 있지 않습니다.
	 프린터가 Wi-Fi Direct (단순 AP) 모드로 무선(Wi-Fi) 네트워크에 연결되어 있습니다.
	**장치 사운드 설정** 화면이 표시됩니다. **음소거** 및 **저소음 모드**를 설정할 수 있습니다. 또한 이 화면에서 **소리** 메뉴에 액세스할 수도 있습니다. 다음 메뉴를 통해 바로 갈 수 있습니다. **설정** > **일반 설정** > **기본 설정** > **소리**
	 프린터에 **저소음 모드**가 설정되어 있는지 여부를 나타냅니다. 이 기능을 사용하면 프린터 작동으로 인해 발생하는 소음이 줄어들지만 인쇄 속도가 느려질 수 있습니다. 하지만 선택한 용지 종류 및 인쇄 품질에 따라 소음이 줄어들지 않을 수 있습니다.
	 프린터에 **음소거**가 설정되어 있음을 나타냅니다.
	**팩스 데이터 정보** 화면이 표시됩니다.
	추가 정보가 있음을 나타냅니다. 메시지를 표시하려면 이 아이콘을 선택합니다.
	항목과 관련한 문제를 나타냅니다. 문제를 해결하는 방법을 확인하려면 이 아이콘을 선택합니다.
	아직 열람, 인쇄 또는 저장하지 않은 데이터가 있음을 나타냅니다. 표시된 숫자는 데이터 항목 수를 나타냅니다.

관련 정보

➡ “네트워크 설정” p.53

➡ “기본 설정” p.51

터치 스크린 조작

터치 스크린은 다음 조작과 호환 가능합니다.

누르기	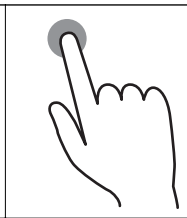	항목 또는 아이콘을 누르거나 선택합니다.
스크롤	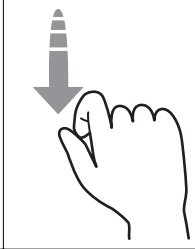	화면을 빠르게 스크롤합니다.
슬라이드	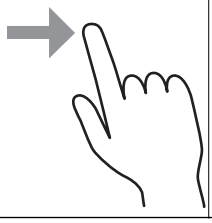	항목을 누른 상태로 움직입니다.

기본 사용 방법

켜기 또는 끄기로 전환하려면 해당 설정 항목을 누릅니다.

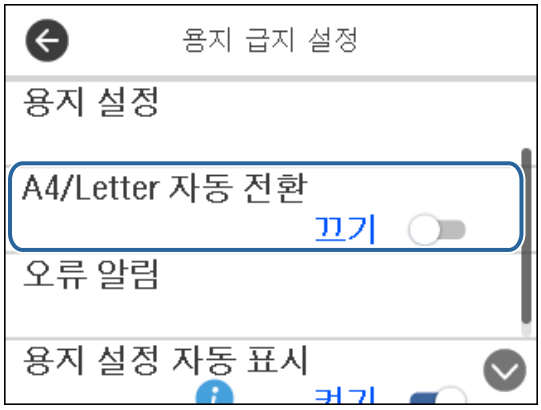

입력 필드를 눌러 값, 이름, 주소 등을 입력합니다.



문자 입력

연락처 등록, 네트워크 설정 지정 등을 할 때 화상 키보드를 사용하여 문자와 기호를 입력할 수 있습니다.

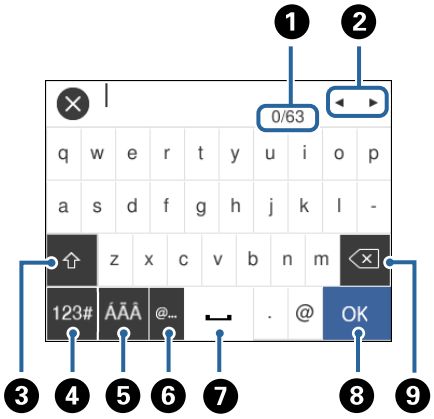

참고:
설정 항목에 따라 사용 가능한 아이콘이 다릅니다.

1	문자 수를 나타냅니다.
2	커서를 입력 위치로 이동합니다.
3	대문자/소문자 또는 숫자/기호로 전환합니다.
4	문자 타입을 전환합니다. 영숫자, 기호 및 움라우트나 악센트 같은 특수 문자를 입력할 수 있습니다.
5	키보드 레이아웃을 변경합니다.
6	간단하게 항목을 선택하여 자주 사용하는 이메일 도메인 주소 또는 URL을 입력합니다.
7	공백을 삽입합니다.
8	문자를 입력합니다.
9	왼쪽에 있는 문자를 삭제합니다.

애니메이션 보기

LCD 화면에서 용지 급지 또는 걸린 용지 제거와 같은 조작 방법의 애니메이션을 볼 수 있습니다.

❏ ⓘ 버튼을 누릅니다. 도움말 화면을 표시합니다. **방법**을 누른 후 보려는 항목을 선택합니다.

❏ 작동 화면 하단의 **방법**을 누릅니다. 상황에 맞는 애니메이션을 표시합니다.

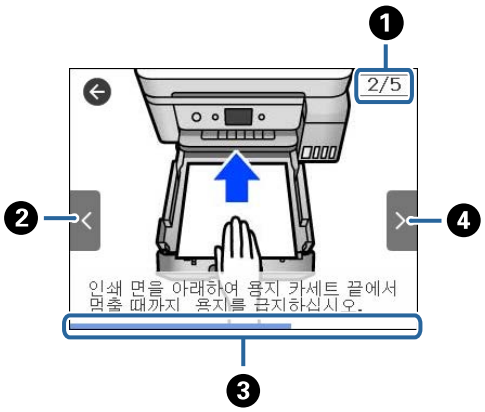

1	총 단계 수와 현재 단계 번호를 나타냅니다. 위의 예는 5 단계 중 2 단계를 보여줍니다.
2	이전 단계로 되돌아갑니다.
3	현재 단계의 진행률을 나타냅니다. 진행 표시바가 끝에 도달하면 애니메이션이 반복됩니다.
4	다음 단계로 이동합니다.

네트워크 설정

네트워크 연결 유형

다음 연결 방법을 사용할 수 있습니다.

이더넷 연결

이더넷 케이블로 프린터를 허브에 연결합니다.

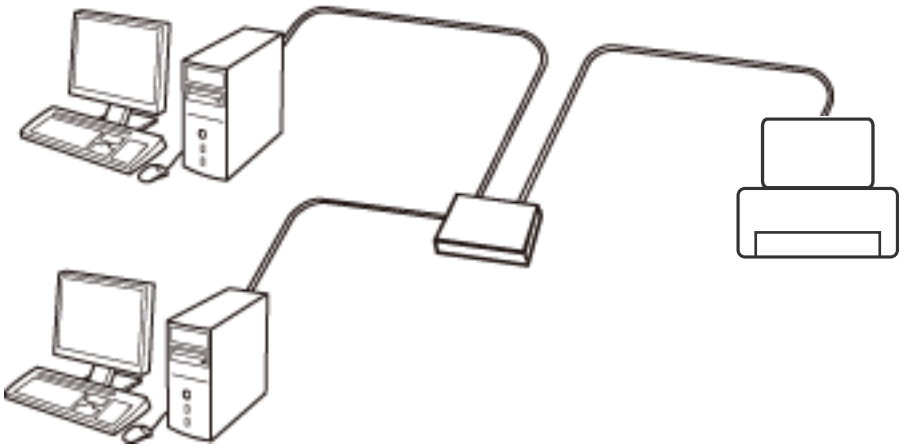

관련 정보

➡ “고급 네트워크 설정 지정” p.25

Wi-Fi 연결

액세스 포인트에 프린터와 컴퓨터 또는 스마트 장치를 연결합니다. 가정 또는 사무실에서 액세스 포인트를 통해 Wi-Fi로 컴퓨터를 연결하는 전형적인 연결 방법입니다.

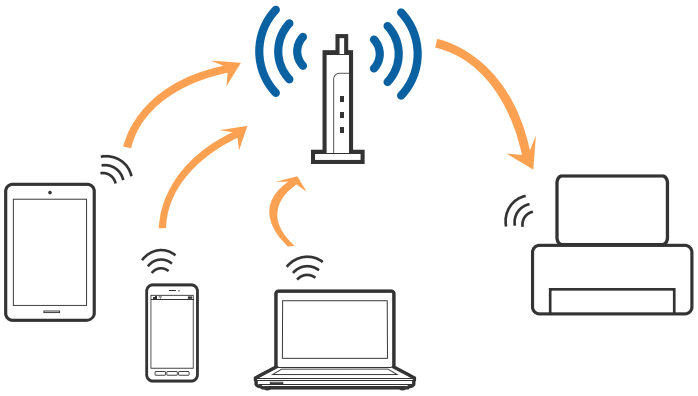

관련 정보

➡ “컴퓨터에 연결” p.20

➡ “스마트 장치에 연결” p.21

➡ “프린터에서 Wi-Fi 설정 지정” p.21

Wi-Fi Direct(Simple AP) 연결

가정 또는 사무실에서 Wi-Fi를 사용하지 않거나, 프린터와 컴퓨터 또는 스마트 장치를 직접 연결하려는 경우의 연결 방법입니다. 이 모드는 표준 액세스 포인트 없이 프린터가 액세스 포인트 역할을 하여 최대 4 대의 장치와 연결할 수 있습니다. 그러나 프린터에 직접 연결한 장치 간에 통신할 수는 없습니다.

참고:
Wi-Fi Direct (단순 AP) 연결은 애드혹 모드를 대체하기 위한 연결 방법입니다.

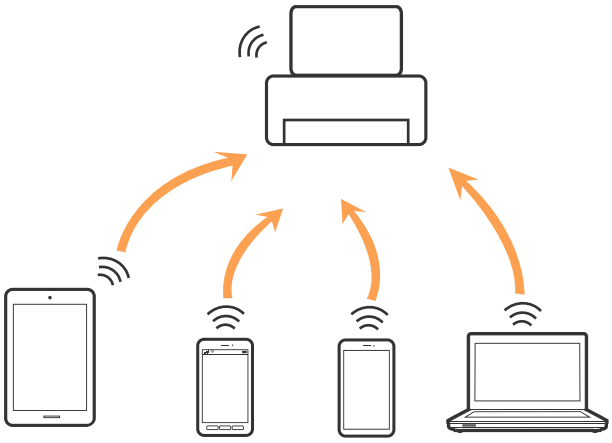

프린터는 Wi-Fi나 이더넷, Wi-Fi Direct (단순 AP) 연결로 동시 연결할 수 있습니다. 그러나 Wi-Fi로 프린터가 연결되어 있는 동안 Wi-Fi Direct(Simple AP) 연결로 네트워크 연결을 시작하면 Wi-Fi 연결은 일시 중단됩니다.

관련 정보

➡ “Wi-Fi Direct (단순 AP) 연결 설정 지정” p.25

컴퓨터에 연결

설치 프로그램을 사용하여 프린터를 컴퓨터에 연결할 것을 권장합니다. 다음 중 한 가지 방법으로 설치 프로그램을 실행할 수 있습니다.

❏ 웹사이트에서 설정

다음 웹사이트에 접속한 후 제품 이름을 입력합니다. **설정**으로 이동한 후 설치 작업을 시작합니다.

http://epson.sn

❏ 소프트웨어 디스크를 사용하여 설정 (제품에 소프트웨어 디스크가 제공되고 컴퓨터에서 디스크 드라이브를 사용할 수 있는 경우에만)

소프트웨어 디스크를 컴퓨터에 넣은 후 화면의 지시에 따릅니다.

연결 방법 선택

다음 화면이 표시될 때까지 화면의 지시를 따른 후 컴퓨터에 프린터 연결 방법을 선택하십시오.

연결 종류를 선택한 후 **다음**을 클릭합니다.

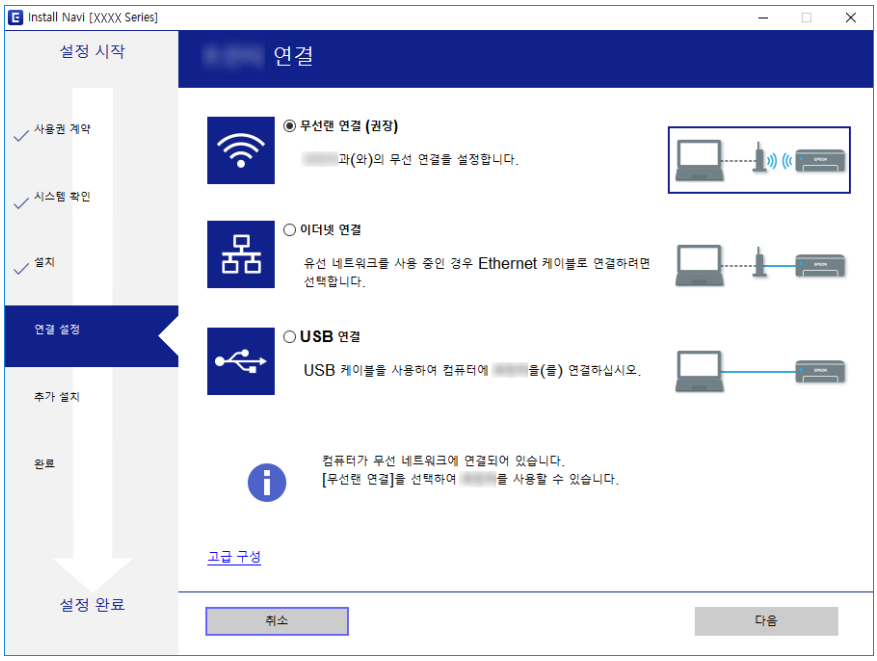

화면의 지시에 따릅니다.

스마트 장치에 연결

프린터를 스마트 장치와 같은 Wi-Fi 네트워크 (SSID)에 연결할 경우 스마트 장치에서 프린터를 사용할 수 있습니다. 스마트 장치에서 프린터를 사용하려면 다음 웹 사이트에서 설정하십시오. 프린터에 연결하려는 스마트 장치에서 웹 사이트에 접속하십시오.

http://epson.sn > **설정**

참고:
스마트 장치와 컴퓨터에서 동시에 프린터에 연결하려면 먼저 컴퓨터를 연결하는 것이 좋습니다.

프린터에서 Wi-Fi 설정 지정

프린터 제어판에서 여러 가지 방법으로 네트워크 설정을 지정할 수 있습니다. 사용 환경 및 조건에 부합하는 연결 방법을 선택하십시오.

SSID 및 비밀번호와 같은 액세스 포인트 관련 정보를 알고 있다면 설정을 수동으로 지정할 수 있습니다.

액세스 포인트가 WPS를 지원할 경우 푸시 버튼 설정을 사용하여 설정을 지정할 수 있습니다.

프린터를 네트워크에 연결한 후 사용하려는 장치 (컴퓨터, 스마트 장치, 태블릿 등)에서 프린터에 연결하십시오.

Wi-Fi 설정 수동 지정

액세스 포인트에 연결하기 위해 필요한 정보를 프린터 제어판에서 수동으로 설정할 수 있습니다. 수동으로 설정하려면 액세스 포인트의 SSID 및 비밀번호가 필요합니다.

참고:
액세스 포인트를 기본 설정으로 사용 중인 경우에는 라벨에 SSID와 비밀번호가 있습니다. SSID 및 비밀번호를 모르는 경우 액세스 포인트를 설정한 사람에게 문의하거나, 액세스 포인트의 설명서를 참조하십시오.

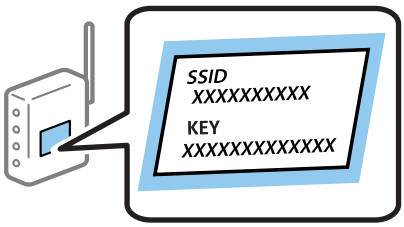

1. 홈 화면에서 를 누릅니다.
2. **Wi-Fi (권장)**를 선택합니다.

   프린터가 이미 이더넷으로 연결된 경우 **라우터**를 선택합니다.
3. **설정 시작**을 누릅니다.

   네트워크 연결이 이미 설정된 경우 연결 세부 정보가 표시됩니다. 설정을 변경하려면 **설정 변경**을 누릅니다.

   프린터가 이미 이더넷으로 연결된 경우 **Wi-Fi 연결로 변경하십시오.**를 누르고 메시지를 확인한 후 **예**를 선택합니다.
4. **Wi-Fi 설정 마법사**를 선택합니다.
5. 액세스 포인트의 SSID를 선택합니다.

   참고:
   - ❏ 연결하려는 SSID가 프린터 제어판에 표시되지 않으면 **다시 검색**을 눌러 목록을 업데이트합니다. 여전히 표시되지 않으면 **수동 입력**을 누른 후, SSID를 직접 입력합니다.
   - ❏ SSID를 모르는 경우에는 액세스 포인트의 라벨에 기재되어 있는지 확인합니다. 액세스 포인트를 기본 설정으로 사용 중인 경우 라벨에 SSID가 기재되어 있습니다.
6. 비밀번호를 입력합니다.

   참고:
   - ❏ 비밀번호는 대/소문자를 구분합니다.
   - ❏ 비밀번호를 모르는 경우에는 액세스 포인트의 라벨에 기재되어 있는지 확인합니다. 액세스 포인트를 기본 설정으로 사용 중인 경우 라벨에 기재되어 있는 비밀번호를 사용합니다. 비밀번호는 "키", "암호" 등으로 사용될 수 있습니다.
   - ❏ 액세스 포인트의 비밀번호를 모르는 경우에는 액세스 포인트와 함께 제공되는 설명서를 참조하거나 설정한 사람에게 문의하십시오.
7. 설정이 완료되면 **설정 시작**을 누릅니다.
8. **확인**을 눌러 완료합니다.

   참고:
   연결에 실패한 경우 A4 크기 일반 용지를 급지한 후 **확인 보고서 인쇄**를 선택하여 연결 보고서를 인쇄합니다.
9. 네트워크 연결 설정 화면을 닫습니다.

관련 정보

➡ “문자 입력” p.17

➡ “네트워크 연결 상태 확인” p.27

➡ “네트워크 설정을 지정할 수 없는 경우” p.176

푸시 버튼 설정 (WPS)으로 Wi-Fi 설정 지정

액세스 포인트의 버튼을 눌러 Wi-Fi 네트워크 설정을 자동으로 할 수 있습니다. 다음 조건에 해당하는 경우에는 이 방법으로 설정할 수 있습니다.

❏ 액세스 포인트가 WPS (Wi-Fi Protected Setup)를 지원하는 경우

❏ 현재 Wi-Fi 연결을 액세스 포인트에서 버튼을 눌러 설정한 경우

참고:
버튼을 찾을 수 없거나, 소프트웨어를 사용하여 설정하는 경우 액세스 포인트와 함께 제공되는 설명서를 참조하십시오.

1. 홈 화면에서 를 누릅니다.
2. **Wi-Fi (권장)**를 선택합니다.

   프린터가 이미 이더넷으로 연결된 경우 **라우터**를 선택합니다.
3. **설정 시작**을 누릅니다.

   네트워크 연결이 이미 설정된 경우 연결 세부 정보가 표시됩니다. 설정을 변경하려면 **설정 변경**을 누릅니다.

   프린터가 이미 이더넷으로 연결된 경우 **Wi-Fi 연결로 변경하십시오.**를 누르고 메시지를 확인한 후 **예**를 선택합니다.
4. **푸시 버튼 설정 (WPS)**을 선택합니다.
5. 보안 표시등이 깜박일 때까지 액세스 포인트의 [WPS] 버튼을 누릅니다.

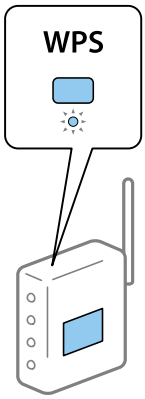

   [WPS] 버튼이 어디 있는지 모르는 경우 또는 액세스 포인트에 버튼이 없는 경우, 액세스 포인트와 함께 제공되는 설명서를 참조하십시오.
6. **설정 시작**을 누릅니다.
7. 화면을 닫습니다.

   일정 시간이 경과하면 화면이 자동으로 닫힙니다.

참고:
연결에 실패한 경우 액세스 포인트를 재시작하고, 프린터와 가까운 거리로 이동한 후 재시도하십시오. 그래도 해결되지 않으면 네트워크 연결 보고서를 인쇄하여 해결 방법을 확인하십시오.

8. 네트워크 연결 설정 화면을 닫습니다.

관련 정보

➡ "네트워크 연결 상태 확인" p.27

➡ "네트워크 설정을 지정할 수 없는 경우" p.176

PIN 코드 설정 (WPS)으로 Wi-Fi 설정 지정

PIN 코드를 사용하여 액세스 포인트에 자동으로 연결할 수 있습니다. 액세스 포인트가 WPS (Wi-Fi Protected Setup)를 지원하는 경우 이 방법으로 설정할 수 있습니다. 액세스 포인트에 PIN 코드를 입력하려면 컴퓨터를 사용합니다.

1. 홈 화면에서 를 누릅니다.

2. **Wi-Fi (권장)**를 선택합니다.

   프린터가 이미 이더넷으로 연결된 경우 **라우터**를 선택합니다.

3. **설정 시작**을 누릅니다.

   네트워크 연결이 이미 설정된 경우 연결 세부 정보가 표시됩니다. 설정을 변경하려면 **설정 변경**을 누릅니다.

   프린터가 이미 이더넷으로 연결된 경우 **Wi-Fi 연결로 변경하십시오.**를 누르고 메시지를 확인한 후 **예**를 선택합니다.

4. **기타** > **PIN 코드 설정 (WPS)**을 선택합니다.

5. 프린터 제어판에 표시되는 PIN 코드 (8 자리 숫자)를 2 분 이내에 액세스 포인트에 입력합니다.

   참고:
   PIN 코드를 입력하는 방법에 대한 자세한 내용은 액세스 포인트와 함께 제공되는 설명서를 참조하십시오.

6. 프린터의 제어판에서 **설정 시작**을 누릅니다.

7. 화면을 닫습니다.

   닫기를 선택하지 않을 경우 일정 시간 경과 후 자동으로 화면이 닫힙니다.

   참고:
   연결에 실패한 경우 액세스 포인트를 재시작하고, 프린터와 가까운 거리로 이동한 후 재시도하십시오. 그래도 해결되지 않으면 네트워크 연결 보고서를 인쇄하여 해결 방법을 확인하십시오.

8. 네트워크 연결 설정 화면을 닫습니다.

관련 정보

➡ "네트워크 연결 상태 확인" p.27

➡ "네트워크 설정을 지정할 수 없는 경우" p.176

Wi-Fi Direct (단순 AP) 연결 설정 지정

액세스 포인트를 사용하지 않고 직접 프린터와 장치를 연결하는 방법입니다. 프린터를 액세스 포인트처럼 사용할 수 있습니다.

중요:

컴퓨터 또는 스마트 장치에서 프린터에 Wi-Fi Direct (단순 AP)를 사용하여 연결하는 경우 프린터와 컴퓨터 또는 스마트 장치는 같은 Wi-Fi 네트워크 (SSID)에 연결되어 서로 통신할 수 있습니다. 프린터의 전원을 끄면 컴퓨터 또는 스마트 장치는 자동으로 다른 연결 가능한 Wi-Fi 네트워크에 연결되기 때문에 다시 프린터의 전원을 켜도 이전 Wi-Fi 네트워크에 연결할 수 없습니다. 컴퓨터 또는 스마트 장치의 Wi-Fi Direct (단순 AP) 연결로 프린터의 SSID에 다시 연결하십시오. 매번 프린터의 전원을 켜고 끌 때마다 연결하는 것을 원하지 않는 경우 액세스 포인트를 통해 프린터를 연결하여 Wi-Fi 네트워크로 사용하는 것을 권장합니다.

1. 홈 화면에서 를 누릅니다.
2. **Wi-Fi Direct**를 선택합니다.
3. **설정 시작**을 누릅니다.

   Wi-Fi Direct (단순 AP) 설정을 지정한 경우 자세한 연결 정보가 표시됩니다. 5 단계로 이동합니다.
4. **설정 시작**을 누릅니다.
5. 프린터 제어판에 표시된 SSID와 비밀번호를 확인합니다.

   컴퓨터의 네트워크 연결 화면 또는 스마트 장치의 Wi-Fi 화면에서 프린터 제어판에 표시된 SSID를 선택합니다.

   참고:
   웹 사이트에서 연결 방법을 확인할 수 있습니다. 웹 사이트에 액세스하려면 스마트 장치를 사용하여 프린터의 제어판에 표시된 QR 코드를 스캔하거나 컴퓨터에 URL (http://epson.sn)을 입력한 후 **설정**으로 이동합니다.
6. 프린터 제어판에 표시된 비밀번호를 컴퓨터 또는 스마트 장치에 입력합니다.
7. 연결이 완료된 후 프린터 제어판에서 **확인**을 누릅니다.
8. 화면을 닫습니다.

관련 정보

➡ “네트워크 연결 상태 확인” p.27

➡ “네트워크 설정을 지정할 수 없는 경우” p.176

고급 네트워크 설정 지정

네트워크 장치 이름, TCP/IP 설정, 프록시 서버 등을 변경할 수 있습니다. 변경하기 전에 네트워크 환경을 확인하십시오.

1. 홈 화면에서 **설정**을 선택합니다.
2. **일반 설정** > **네트워크 설정** > **고급**을 선택합니다.
3. 설정할 메뉴 항목을 선택하고 설정 값을 선택하거나 지정하십시오.

고급 네트워크 설정의 항목 설정

설정할 메뉴 항목을 선택하고 설정 값을 선택하거나 지정하십시오.

❏ 장치 이름

다음과 같은 문자를 입력할 수 있습니다.

❏ 문자 제한: 2 ~ 15 (최소 2 자 이상 입력 필수)

❏ 사용 가능한 문자: A ~ Z, a ~ z, 0 ~ 9, -

❏ 맨 앞에 사용할 수 없는 문자: 0 ~ 9, -.

❏ 맨 뒤에 사용할 수 없는 문자: -

❏ TCP/IP

❏ 자동

가정 내 액세스 포인트를 사용하거나 DHCP를 통해 자동으로 IP 주소를 획득할 수 있도록 할 때 선택합니다.

❏ 수동

프린터의 IP 주소를 변경하지 않을 경우에 선택합니다. IP 주소, 서브넷 마스크 및 기본 게이트웨이의 주소를 입력하고 네트워크 환경에 따라 DNS 서버 설정을 지정합니다.

IP 주소 할당 설정을 **자동**으로 선택하면 DNS 서버 설정을 **수동** 또는 **자동** 중에서 선택할 수 있습니다. DNS 서버 주소를 자동으로 획득할 수 없는 경우 **수동**을 선택한 후 1 차 DNS 서버 및 2 차 DNS 서버 주소를 직접 입력합니다.

❏ 프록시 서버

❏ 사용 안 함

홈 네트워크 환경에서 프린터를 사용할 때 선택합니다.

❏ 사용

네트워크 환경에서 프록시 서버를 사용 중일 때 프린터에도 이 프록시 서버를 설정하려는 경우 선택합니다. 프록시 서버 주소와 포트 번호를 입력하십시오.

❏ IPv6 주소

❏ 사용

IPv6 주소를 사용할 때 이 옵션을 선택합니다.

❏ Disable

IPv4 주소를 사용할 때 이 옵션을 선택합니다.

❏ 링크 속도 & 이중

적절한 이더넷 속도와 이중 설정을 선택합니다. 자동 이외의 설정을 선택하는 경우 사용하는 허브에서 지원하는 설정인지 확인하십시오.

❏ 자동

❏ 10BASE-T 반이중

❏ 10BASE-T 전이중

❏ 100BASE-TX 반이중

❏ 100BASE-TX 전이중

네트워크 연결 상태 확인

다음의 방법으로 네트워크 연결 상태를 확인할 수 있습니다.

네트워크 아이콘

프린터의 홈 화면에 있는 네트워크 아이콘을 통해 네트워크 연결 상태와 전파 강도를 확인할 수 있습니다.



관련 정보

➡ “LCD 화면에 표시되는 아이콘” p.14

제어판에서 상세한 네트워크 정보 확인

프린터가 네트워크에 연결된 경우, 확인하려는 네트워크 메뉴를 선택하면 네트워크와 관련된 다른 정보도 확인할 수 있습니다.

1. 홈 화면에서 **설정**을 선택합니다.
2. **일반 설정** > **네트워크 설정** > **네트워크 상태**를 선택합니다.
3. 정보를 확인하려는 메뉴를 선택합니다.
   - ❏ 유선 LAN/Wi-Fi 상태
     이더넷 또는 Wi-Fi 연결에 대한 네트워크 정보(장치 이름, 연결, 신호 강도, IP 주소 획득 방법 등)를 표시합니다.
   - ❏ Wi-Fi Direct 상태
     Wi-Fi Direct 연결에 Wi-Fi Direct가 활성화 또는 비활성화되어 있는지 표시합니다.
   - ❏ 상태 시트 인쇄
     네트워크 상태 시트를 인쇄합니다. 이더넷, Wi-Fi, Wi-Fi Direct 등에 대한 정보가 여러 페이지에 인쇄됩니다.

관련 정보

➡ “네트워크 상태 시트 인쇄” p.34

네트워크 연결 보고서 인쇄

네트워크 연결 보고서를 인쇄하여 프린터와 액세스 포인트 간 상태를 확인할 수 있습니다.

1. 용지를 급지합니다.
2. 홈 화면에서 **설정**을 선택합니다.
3. **일반 설정** > **네트워크 설정** > **연결 확인**을 선택합니다.
   연결 확인이 시작됩니다.
4. **확인 보고서 인쇄**를 선택합니다.
5. 네트워크 연결 보고서를 인쇄합니다.
   오류가 발생한 경우에는 네트워크 연결 보고서를 확인한 후 인쇄된 해결 방법을 따르십시오.
6. 화면을 닫습니다.

네트워크 연결 보고서의 메시지 및 해결 방법

네트워크 연결 보고서의 메시지 및 오류 코드를 확인한 후 다음 해결 방법을 따르십시오.

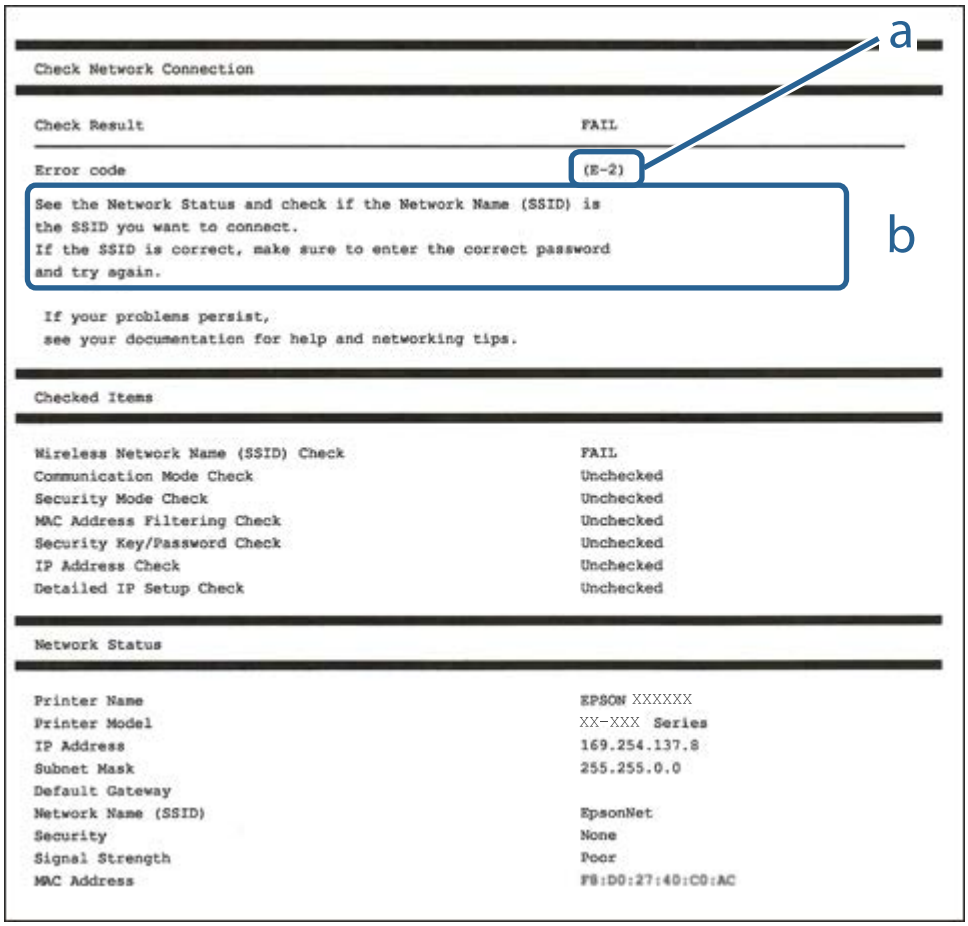

a. 오류 코드

b. 네트워크 환경 메시지

관련 정보

➡ “E-1” p.29

➡ “E-2, E-3, E-7” p.29

➡ “E-5” p.30

➡ “E-6” p.31

➡ “E-8” p.31

➡ “E-9” p.31

➡ “E-10” p.32

➡ “E-11” p.32

➡ “E-12” p.33

➡ “E-13” p.33

➡ “네트워크 환경 메시지” p.34

E-1

메시지:

Confirm that the network cable is connected and network devices such as hub, router, or access point are turned on. (네트워크 케이블이 연결되어 있는지, 허브, 라우터, 액세스 포인트와 같은 네트워크 장치의 전원이 켜져 있는지 확인합니다.)

해결 방법:

❏ 이더넷 케이블이 프린터, 허브, 기타 네트워크 장치에 단단히 연결되어 있는지 확인하십시오.

❏ 허브 또는 기타 네트워크 장치의 전원이 켜져 있는지 확인하십시오.

E-2, E-3, E-7

메시지:

No wireless network names (SSID) found. (무선 네트워크 이름 (SSID)을 찾을 수 없습니다.) Confirm that the router/access point is turned on and the wireless network (SSID) is set up correctly. (라우터/액세스 포인트의 전원이 켜져 있는지 확인하고, 무선 네트워크(SSID)를 올바르게 설정합니다.) Contact your network administrator for assistance. (도움이 필요한 경우 네트워크 관리자에게 문의하십시오.)

No wireless network names (SSID) found. (무선 네트워크 이름 (SSID)을 찾을 수 없습니다.) Confirm that the wireless network name (SSID) of the PC you wish to connect is set up correctly. (연결하려는 PC의 무선 네트워크 이름(SSID)이 올바르게 설정되어 있는지 확인합니다.) Contact your network administrator for assistance. (도움이 필요한 경우 네트워크 관리자에게 문의하십시오.)

Entered security key/password does not match the one set for your router/access point. (입력한 보안 키/암호가 라우터/액세스 포인트에 설정한 것과 일치하지 않습니다.) Confirm security key/password. (보안 키/암호를 확인하십시오.) Contact your network administrator for assistance. (도움이 필요한 경우 네트워크 관리자에게 문의하십시오.)

해결 방법:

❏ 액세스 포인트가 켜져 있는지 확인하십시오.

❏ 컴퓨터 또는 장치가 액세스 포인트에 올바르게 연결되어 있는지 확인하십시오.

❏ 액세스 포인트를 끄십시오. 약 10 초 정도 기다린 후에 다시 켜십시오.

❏ 프린터를 액세스 포인트와 가까운 곳에 놓고 둘 사이에 장애물이 있으면 제거하십시오.

❏ SSID를 수동으로 입력한 경우 올바른지 확인하십시오. 네트워크 연결 보고서의 **Network Status** (네트워크 상태) 부분에서 SSID를 확인합니다.

❏ 푸시 버튼 설정을 사용하여 네트워크 연결을 설정하는 경우 액세스 포인트가 WPS를 지원하는지 확인하십시오. 액세스 포인트가 WPS를 지원하지 않을 경우 푸시 버튼 설정을 사용할 수 없습니다.

❏ SSID가 ASCII 문자 (영숫자와 기호)만 사용하는지 확인하십시오. 프린터는 ASCII 문자 이외의 문자가 포함된 SSID를 표시할 수 없습니다.

❏ 액세스 포인트에 연결하기 전에 SSID와 비밀번호를 확인하십시오. 액세스 포인트를 기본 설정으로 사용 중인 경우에는 액세스 포인트의 라벨에 SSID와 비밀번호가 있습니다. SSID 및 비밀번호를 모르는 경우 액세스 포인트를 설정한 사람에게 문의하거나, 액세스 포인트와 함께 제공된 설명서를 참조하십시오.

❏ 테더링 스마트 장치에서 생성된 SSID에 연결하는 경우 스마트 장치와 함께 제공된 설명서에서 SSID와 비밀번호를 확인하십시오.

❏ Wi-Fi 연결이 갑자기 끊긴 경우 아래의 조건을 확인하십시오. 해당하는 조건이 없을 경우 다음 웹사이트에서 소프트웨어를 다운로드하고 실행하여 네트워크 설정을 재설정하십시오.

http://epson.sn > **설정**

  ❏ 다른 스마트 장치를 푸시 버튼 설정으로 추가하였습니다.

  ❏ 푸시 버튼 설정 이외의 방법으로 Wi-Fi 네트워크를 설정하였습니다.

관련 정보

➡ “컴퓨터에 연결” p.20

➡ “프린터에서 Wi-Fi 설정 지정” p.21

E-5

메시지:

Security mode (e.g. WEP, WPA) does not match the current setting of the printer. (보안 모드(예: WEP, WPA)가 프린터의 현재 설정과 일치하지 않습니다. Confirm security mode. (보안 모드를 확인하십시오.) Contact your network administrator for assistance. (도움이 필요한 경우 네트워크 관리자에게 문의하십시오.)

해결 방법:

액세스 포인트의 보안 유형이 다음 중 하나로 설정되어 있는지 확인하십시오. 그렇지 않은 경우, 액세스 포인트의 보안 종류를 변경한 후 프린터의 네트워크 설정을 재설정하십시오.

❏ WEP-64 bit (40 bit)

❏ WEP-128 bit (104 bit)

❏ WPA PSK (TKIP/AES)*

❏ WPA2 PSK (TKIP/AES)*

❏ WPA (TKIP/AES)

❏ WPA2 (TKIP/AES)

* WPA PSK는 WPA Personal이라고도 합니다. WPA2 PSK는 WPA2 Personal이라고도 합니다.

E-6

메시지:

MAC address of your printer may be filtered. (프린터의 MAC 주소가 필터링되었을 수 있습니다.) Check whether your router/access point has restrictions such as MAC address filtering. (라우터/액세스 포인트에 MAC 주소 필터링과 같은 제한이 있는지 확인하십시오) See the documentation of the router/access point or contact your network administrator for assistance. (라우터/액세스 포인트의 설명서를 참조하거나, 도움이 필요한 경우 네트워크 관리자에게 문의하십시오.)

해결 방법:

❏ MAC 주소 필터링이 비활성화되어 있는지 확인하십시오. 활성화된 경우 필터링되지 않도록 프린터의 MAC 주소를 등록하십시오. 자세한 내용은 액세스 포인트와 함께 제공되는 설명서를 참조하십시오. 네트워크 연결 보고서의 **Network Status** (네트워크 상태) 부분에서 프린터의 MAC 주소를 확인합니다.

❏ 액세스 포인트가 WEP 보안에 공유 인증을 사용하는 경우 인증 키 및 인덱스가 올바른지 확인하십시오.

관련 정보

➡ “고급 네트워크 설정의 항목 설정” p.26

➡ “네트워크 상태 시트 인쇄” p.34

E-8

메시지:

Incorrect IP address is assigned to the printer. (프린터에 할당된 IP 주소가 올바르지 않습니다.) Confirm IP address setup of the network device (hub, router, or access point). (네트워크 장치 (허브, 라우터, 또는 액세스 포인트)의 IP 주소 설정을 확인하십시오.) Contact your network administrator for assistance. (도움이 필요한 경우 네트워크 관리자에게 문의하십시오.)

해결 방법:

❏ 프린터의 IP 주소 획득 방법이 **자동**으로 설정된 경우 액세스 포인트에서 DHCP를 활성화하십시오.

❏ 프린터의 IP 주소 획득 방법이 수동으로 설정된 경우 수동으로 설정한 IP 주소가 범위를 벗어나서 유효하지 않습니다 (예: 0.0.0.0). 프린터의 제어판 또는 Web Config를 사용하여 유효한 IP 주소를 설정하십시오.

관련 정보

➡ “고급 네트워크 설정의 항목 설정” p.26

E-9

메시지:

Confirm the connection and network setup of the PC or other device. (PC 또는 다른 장치의 연결 및 네트워크 설정을 확인하십시오.) Connection using the EpsonNet Setup is available. (EpsonNet Setup을 사용하여 연결할 수 있습니다.) Contact your network administrator for assistance. (도움이 필요한 경우 네트워크 관리자에게 문의하십시오.)

해결 방법:

다음을 확인하십시오.

❏ 장치의 전원이 켜져 있는지 확인하십시오.

❏ 프린터를 연결하려는 장치와 같은 네트워크에 연결된 다른 컴퓨터 또는 네트워크 장치에서 인터넷에 연결할 수 있는지 확인하십시오.

위의 사항을 확인한 후에도 프린터와 네트워크 장치가 연결되지 않는다면 액세스 포인트를 끄십시오. 약 10 초 정도 기다린 후에 다시 켜십시오. 그런 후에 다음 웹사이트에서 설치 프로그램을 다운로드하고 실행하여 네트워크 설정을 재설정하십시오.

http://epson.sn > **설정**

관련 정보

➡ "컴퓨터에 연결" p.20

E-10

메시지:

Confirm IP address, subnet mask, and default gateway setup. (IP 주소, 서브넷 마스크, 기본 게이트웨이 설정을 확인하십시오.) Connection using the EpsonNet Setup is available. (EpsonNet Setup을 사용하여 연결할 수 있습니다.) Contact your network administrator for assistance. (도움이 필요한 경우 네트워크 관리자에게 문의하십시오.)

해결 방법:

다음을 확인하십시오.

❏ 네트워크에 있는 다른 장치의 전원이 켜져 있는지 확인하십시오.

❏ 프린터의 IP 주소 획득 방법을 수동으로 설정한 경우 네트워크 주소 (IP 주소, 서브넷 마스크, 기본 게이트웨이)가 올바른지 확인하십시오.

네트워크 주소가 잘못된 경우 재설정하십시오. 네트워크 연결 보고서의 **Network Status** (네트워크 상태) 부분에서 IP 주소, 서브넷 마스크 및 기본 게이트웨이를 확인합니다.

DHCP가 활성화된 경우 프린터의 IP 주소 획득 방법 설정을 **자동**으로 변경하십시오. IP 주소를 수동으로 설정하려는 경우 네트워크 연결 보고서의 **Network Status** (네트워크 상태) 부분에서 프린터의 IP 주소를 확인하십시오. 서브넷 마스크를 [255.255.255.0]으로 설정하십시오.

그래도 프린터와 네트워크 장치가 연결되지 않는다면 액세스 포인트를 끄십시오. 약 10 초 정도 기다린 후에 다시 켜십시오.

관련 정보

➡ "고급 네트워크 설정의 항목 설정" p.26

E-11

메시지:

Setup is incomplete. (설정이 불완전합니다.) Confirm default gateway setup. (기본 게이트웨이 설정을 확인하십시오.) Connection using the EpsonNet Setup is available. (EpsonNet Setup을 사용하여 연결할 수 있습니다.) Contact your network administrator for assistance. (도움이 필요한 경우 네트워크 관리자에게 문의하십시오.)

해결 방법:

다음을 확인하십시오.

❏ 프린터의 TCP/IP 설정을 수동으로 설정한 경우 기본 게이트웨이 주소가 올바른지 확인하십시오.

❏ 기본 게이트웨이로 설정된 장치의 전원이 켜져 있는지 확인하십시오.

올바른 기본 게이트웨이 주소를 설정하십시오. 네트워크 연결 보고서의 **Network Status** (네트워크 상태) 부분에서 기본 게이트웨이 주소를 확인합니다.

관련 정보

➡ “고급 네트워크 설정의 항목 설정” p.26

E-12

메시지:

Confirm the following (다음을 확인하십시오.) -Entered security key/password is correct (입력한 보안 키/암호가 올바른지) -Index of the security key/password is set to the first number (보안 키/암호의 인덱스가 최초 번호로 설정되었는지) -IP address, subnet mask, or default gateway setup is correct (IP 주소, 서브넷 마스크, 또는 기본 게이트웨이 설정이 올바른지) Contact your network administrator for assistance. (도움이 필요한 경우 네트워크 관리자에게 문의하십시오.)

해결 방법:

다음을 확인하십시오.

❏ 네트워크에 있는 다른 장치의 전원이 켜져 있는지 확인하십시오.

❏ 네트워크 주소(IP 주소, 서브넷 마스크, 기본 게이트웨이)를 수동으로 입력한 경우 설정값이 올바른지 확인하십시오.

❏ 다른 장치의 네트워크 주소 (서브넷 마스크, 기본 게이트웨이)가 같은지 확인하십시오.

❏ IP 주소가 다른 장치와 충돌하지 않는지 확인하십시오.

위의 사항을 확인한 후에도 프린터와 네트워크 장치가 연결되지 않는다면 다음을 시도해 보십시오.

❏ 액세스 포인트를 끄십시오. 약 10 초 정도 기다린 후에 다시 켜십시오.

❏ 설치 프로그램을 사용하여 네트워크 설정을 다시 지정하십시오. 다음 웹 사이트에서 실행할 수 있습니다.

http://epson.sn > **설정**

❏ WEP 보안을 사용하는 액세스 포인트에서 여러 개의 비밀번호를 등록할 수 있습니다. 여러 개의 비밀번호를 등록한 경우 첫 번째 등록한 비밀번호가 프린터에 설정되어 있는지 확인하십시오.

관련 정보

➡ “고급 네트워크 설정의 항목 설정” p.26

➡ “컴퓨터에 연결” p.20

E-13

메시지:

Confirm the following (다음을 확인하십시오.) -Entered security key/password is correct (입력한 보안 키/암호가 올바른지) -Index of the security key/password is set to the first number (보안 키/암호의 인덱스가 최초 번호로 설정되었는지) -Connection and network setup of the PC or other device is correct (PC 또는 다른 장치의 연결 및 네트워크 설정이 올바른지) Contact your network administrator for assistance. (도움이 필요한 경우 네트워크 관리자에게 문의하십시오.)

해결 방법:

다음을 확인하십시오.

❏ 액세스 포인트, 허브, 라우터와 같은 네트워크 장치의 전원이 켜져 있는지 확인하십시오.

❏ 네트워크 장치의 TCP/IP 설정이 수동으로 설정되어 있지 않은지 확인하십시오. (다른 네트워크 장치의 TCP/IP 설정을 수동으로 수행하고, 프린터의 TCP/IP 설정이 자동으로 설정된 경우 프린터의 네트워크는 다른 장치의 네트워크와 다를 수 있습니다.)

위의 사항을 확인한 후에도 여전히 작동하지 않는 경우 다음을 시도해 보십시오.

❏ 액세스 포인트를 끄십시오. 약 10 초 정도 기다린 후에 다시 켜십시오.

❏ 설치 프로그램을 사용하여 프린터와 같은 네트워크에 있는 컴퓨터에서 네트워크 설정을 지정하십시오. 다음 웹 사이트에서 실행할 수 있습니다.

http://epson.sn > **설정**

❏ WEP 보안 종류를 사용하는 액세스 포인트에서 여러 개의 비밀번호를 등록할 수 있습니다. 여러 개의 비밀번호를 등록한 경우 첫 번째 등록한 비밀번호가 프린터에 설정되어 있는지 확인하십시오.

관련 정보

➡ “고급 네트워크 설정의 항목 설정” p.26

➡ “컴퓨터에 연결” p.20

네트워크 환경 메시지

메시지	해결 방법
*Multiple network names (SSID) that match your entered network name (SSID) have been detected. (입력한 네트워크 이름 (SSID)의 여러 네트워크 이름 (SSID)이 감지되었습니다.) Confirm network name (SSID). 네트워크 이름(SSID)을 확인하십시오.)	같은 SSID가 여러 액세스 포인트에 설정되어 있을 수 있습니다. 액세스 포인트의 설정을 확인하고 SSID를 변경하십시오.
The Wi-Fi environment needs to be improved. (Wi-Fi 환경을 개선해야 합니다.) Turn the wireless router off and then turn it on. (무선 라우터의 전원을 껐다가 다시 켜십시오.) If the connection does not improve, see the documentation for the wireless router. (연결 상태가 개선되지 않으면 무선 라우터의 설명서를 참조하십시오.)	프린터를 액세스 포인트에 더 가깝게 옮기고 이들 사이의 장애물을 없앤 후 액세스 포인트를 끄십시오. 약 10 초 정도 기다린 후에 다시 켜십시오. 그래도 연결되지 않을 경우 액세스 포인트와 함께 제공된 설명서를 참조하십시오.
*No more devices can be connected. (*더 이상 장치를 연결할 수 없습니다.) Disconnect one of the connected devices if you want to add another one. (다른 장치를 추가로 연결하려면 연결된 장치 중 하나를 연결 해제하십시오.)	Wi-Fi Direct (Simple AP) 연결에서 최대 4 대의 컴퓨터와 스마트 장치를 동시에 연결할 수 있습니다. 다른 컴퓨터 또는 스마트 장치를 추가하려면 먼저 연결된 장치 중 하나를 연결 해제하십시오.

네트워크 상태 시트 인쇄

인쇄하여 상세한 네트워크 정보를 확인할 수 있습니다.

1. 용지를 급지합니다.

2. 홈 화면에서 **설정**을 선택합니다.

3. **일반 설정** > **네트워크 설정** > **네트워크 상태**를 선택합니다.
4. **상태 시트 인쇄**를 선택합니다.
5. 메시지를 확인한 후 네트워크 상태 시트를 인쇄합니다.
6. 화면을 닫습니다.

   일정 시간이 경과하면 화면이 자동으로 닫힙니다.

액세스 포인트 추가 또는 교체

액세스 포인트를 교체하여 SSID를 변경하거나, 액세스 포인트를 추가하여 새 네트워크 환경을 구성할 때는 Wi-Fi 설정을 초기화합니다.

관련 정보

➡ “컴퓨터와의 연결 방법 변경” p.35

컴퓨터와의 연결 방법 변경

설치 프로그램을 사용하여 다른 연결 방법으로 다시 설정합니다.

❏ 웹사이트에서 설정

다음 웹사이트에 접속한 후 제품 이름을 입력합니다. **설정**으로 이동한 후 설치 작업을 시작합니다.

http://epson.sn

❏ 소프트웨어 디스크를 사용하여 설정 (제품에 소프트웨어 디스크가 제공되고 컴퓨터에서 디스크 드라이브를 사용할 수 있는 경우에만)

소프트웨어 디스크를 컴퓨터에 넣은 후 화면의 지시에 따릅니다.

연결 방법 변경 선택

다음 화면이 표시될 때까지 화면의 지시에 따릅니다.

소프트웨어 설치 선택 화면에서 **연결 방법 변경 또는 재설정**을 선택한 후 **다음**을 선택합니다.

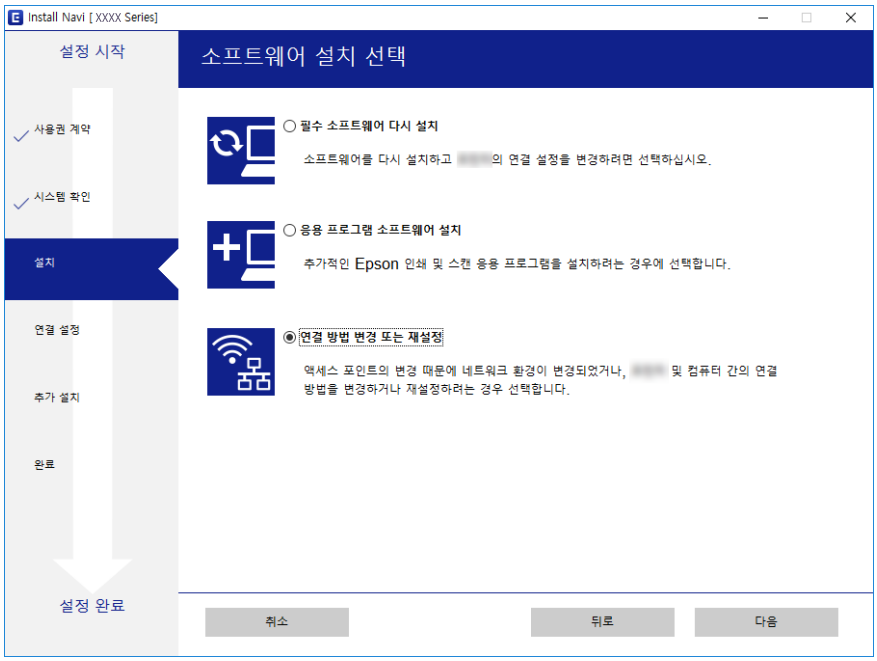

제어판에서 네트워크 연결을 이더넷으로 변경

다음 단계를 따라 제어판을 사용하여 네트워크 연결을 Wi-Fi에서 이더넷으로 변경합니다.

1. 홈 화면에서 **설정**을 선택합니다.
2. **일반 설정** > **네트워크 설정** > **유선 LAN 설정**을 선택합니다.
3. **설정 시작**을 누릅니다.
4. 메시지를 확인한 후 화면을 닫습니다.
   일정 시간이 경과하면 화면이 자동으로 닫힙니다.
5. 이더넷 케이블로 프린터를 라우터에 연결합니다.

제어판에서 Wi-Fi 비활성화

Wi-Fi를 비활성화하면 Wi-Fi 연결이 해제됩니다.

1. 홈 화면에서 를 누릅니다.
2. **Wi-Fi (권장)**를 선택합니다.
   네트워크 상태가 표시됩니다.
3. **설정 변경**을 누릅니다.

4. **기타** > **Wi-Fi 사용 안 함**을 선택합니다.
5. 메시지를 확인한 후 설정을 시작합니다.
6. 완료 메시지가 표시되면 화면을 닫습니다.
   일정 시간이 경과하면 화면이 자동으로 닫힙니다.
7. 네트워크 연결 설정 화면을 닫습니다.

제어판에서 Wi-Fi Direct (Simple AP) 연결 해제

참고:
Wi-Fi Direct (Simple AP) 연결이 비활성화되면 Wi-Fi Direct (Simple AP) 연결로 프린터에 연결된 모든 컴퓨터와 스마트 장치가 연결 해제됩니다. 특정 장치만 연결 해제하려면 장치에서 연결 해제하십시오.

1. 홈 화면에서 를 누릅니다.
2. **Wi-Fi Direct**를 선택합니다.
   Wi-Fi Direct 정보가 표시됩니다.
3. **설정 변경**을 누릅니다.
4. **Wi-Fi Direct 사용 안 함**을 선택합니다.
5. 메시지를 확인한 후 설정을 시작합니다.
6. 완료 메시지가 표시되면 화면을 닫습니다.
   일정 시간이 경과하면 화면이 자동으로 닫힙니다.
7. 네트워크 연결 설정 화면을 닫습니다.

제어판에서 네트워크 설정 초기화

네트워크 설정을 모두 초기화할 수 있습니다.

1. 홈 화면에서 **설정**을 선택합니다.
2. **기본 설정 복원** > **네트워크 설정**을 선택합니다.
3. 메시지를 확인한 후 **예**를 선택합니다.
4. 완료 메시지가 표시되면 화면을 닫습니다.
   일정 시간이 경과하면 화면이 자동으로 닫힙니다.

프린터 사전 준비

용지 급지

사용 가능한 용지 및 용량

Epson은 높은 품질의 출력물을 보증하기 위해 Epson 정품 용지 사용을 권장합니다.

Epson 정품 용지

용지 이름	크기	급지 용량 (매수)	양면 인쇄	여백 없음 인쇄
Epson Bright White Ink Jet Paper	A4	200	자동, 수동*1	✓
Epson Ultra Glossy Photo Paper	A4, 13×18 cm (5×7 인치), 10×15 cm (4×6 인치)	20*2	-	✓
Epson Premium Glossy Photo Paper	A4, 13×18 cm (5×7 in.), 16:9 wide size (102×181 mm), 10×15 cm (4×6 in.)	20*2	-	✓
Epson Premium Semigloss Photo Paper	A4, 10×15 cm (4×6 인치)	20*2	-	✓
Epson Photo Paper Glossy	A4, 13×18 cm (5×7 인치), 10×15 cm (4×6 인치)	20*2	-	✓
Epson Matte Paper-Heavyweight	A4	20	-	✓
Epson Double-Sided Matte Paper	A4	1	수동	✓
Epson Photo Quality Ink Jet Paper	A4	100	-	✓

*1 한 면이 인쇄된 용지는 최대 30 매를 급지할 수 있습니다.

*2 용지가 올바르게 급지되지 않거나, 출력물의 컬러가 고르지 않거나 또는 얼룩진 경우 한 번에 한 장씩 급지합니다.

참고:

❏ 용지 공급 상황은 국가마다 다를 수 있습니다. 사용 가능한 용지에 대한 최신 정보는 Epson 홈페이지를 참조하십시오.

❏ 사용자 정의 크기로 Epson 정품 용지에 인쇄하는 경우, 인쇄 품질은 **표준** 또는 **일반**만 사용할 수 있습니다. 일부 프린터 드라이버는 더 좋은 인쇄 품질을 선택할 수는 있지만 **표준** 또는 **일반**을 사용하여 인쇄합니다.

사용 가능한 상용 용지

용지 이름	크기	급지 용량 (낱장 또는 봉투)	양면 인쇄	여백 없음 인쇄
일반 용지 복사 용지 레터헤드*3	Letter, A4	250	자동, 수동*2	✓
	B5, 16K (195×270 mm)	250	자동, 수동*2	-
	A5, A6, B6	250	수동*2	-
	Legal, Indian-Legal, 8.5×13 in.	1	수동	-
	사용자 정의 크기*1 (mm) 89×127 ~ 182×257 215.9×297 ~ 1200	1	수동	-
	사용자 정의 크기*1 (mm) 182×257 ~ 215.9×297	1	자동, 수동	-
봉투	Envelope #10, Envelope DL, Envelope C6	10	-	-

*1 컴퓨터에서 또는 스마트 장치에서만 인쇄가 가능합니다.

*2 한 면이 인쇄된 용지는 최대 30 매를 급지할 수 있습니다.

*3 헤더에 발신자의 이름 또는 기업명 등의 정보가 사전에 인쇄되어 있는 용지 용지 상단 부분에 반드시 3 mm 이상의 여백이 있어야 합니다. 레터헤드 용지의 경우 양면 인쇄 및 여백 없음 인쇄는 사용할 수 없습니다.

용지 취급 시 주의사항

❏ 용지와 함께 제공되는 지침을 확인하십시오.

❏ 급지하기 전에 용지를 가볍게 털어주고 가장자리를 가지런하게 정돈하십시오. 사진 용지는 털거나 말지 마십시오. 인쇄 가능한 면이 손상될 수 있습니다.

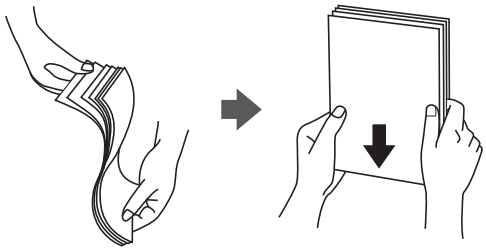

❏ 용지의 끝이 말린 경우에는 용지를 평평하게 펴거나 급지하기 전에 반대쪽으로 살짝 말아 주십시오. 끝이 말린 종이에 인쇄하면 용지 걸림이나 출력물이 얼룩질 수 있습니다.



❏ 물결처럼 굴곡, 찢김, 잘림, 접힘, 축축함, 너무 두꺼움, 너무 얇음 또는 스티커의 끈끈한 용지는 사용하지 마십시오. 이런 용지 종류를 사용하면 용지 걸림이나 출력물에 얼룩이 생깁니다.

❏ 세로결 용지인지 확인하십시오. 사용하려는 용지의 종류가 확실하지 않은 경우에는 용지 포장 또는 제조사에 연락하여 용지 사양을 확인하십시오.

관련 정보

➡ “프린터 사양” p.199

용지 카세트에 용지 넣기

1. 딸각 소리가 날 때까지 전면 덮개를 여십시오.

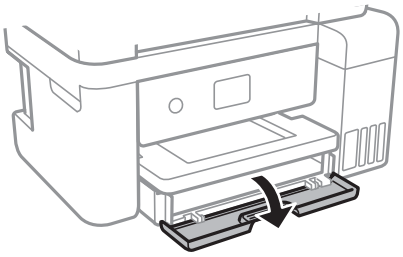

2. 프린터가 작동 중이지 않는 것을 확인한 후 용지 카세트를 당겨서 빼냅니다.

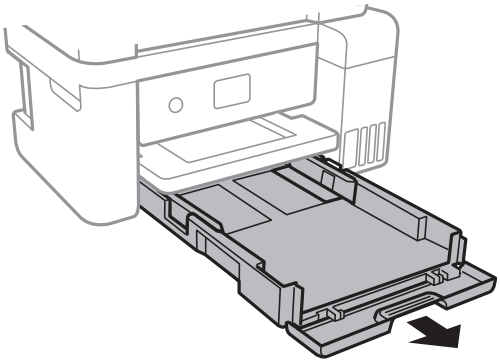

중요:

용지 카세트는 제거할 수 없습니다.

3. 가장자리 가이드를 최대 위치로 이동합니다.

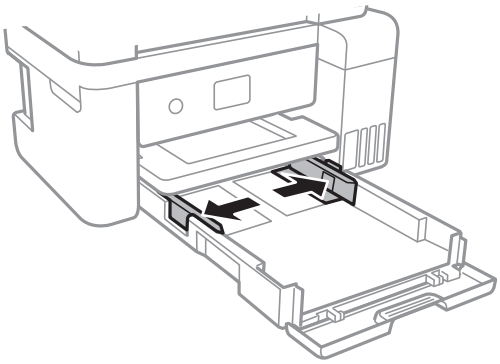

4. 인쇄 면이 아래를 향하도록 하여 용지 카세트의 뒷면에 닿을 때까지 용지를 급지합니다.

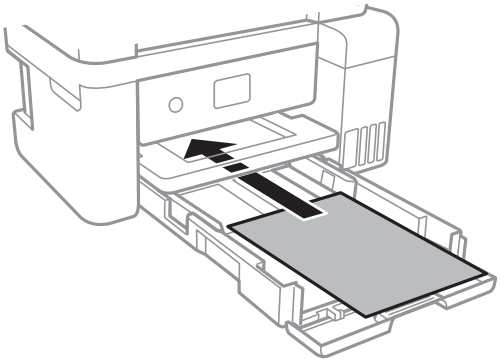

중요:
용지 사양에 있는 매수 이상으로 급지하지 마십시오.

❏ 8.5 x 13 in.
선을 따라 용지를 급지하십시오.

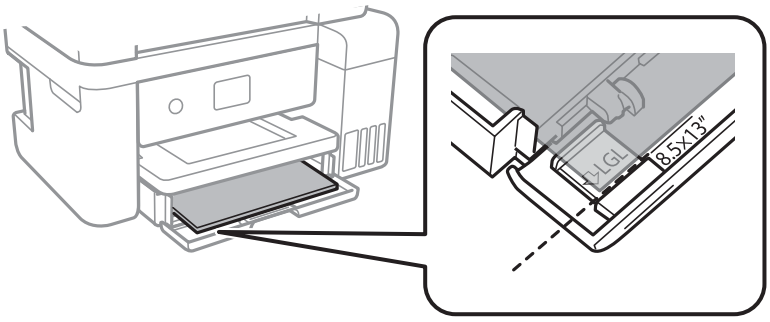

❏ Legal

Legal 용지 가이드를 당겨서 빼낸 후 선을 따라 용지를 급지합니다.

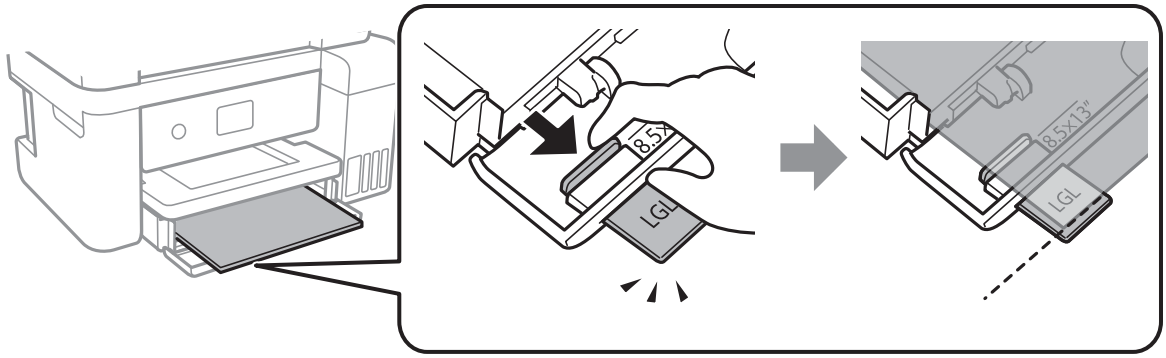

5. 가장자리 가이드를 용지 가장자리에 닿도록 밉니다.

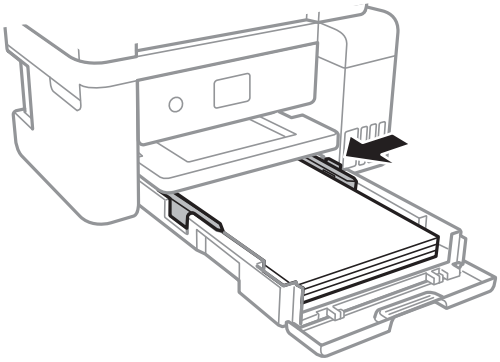

6. 용지 카세트를 천천히 삽입합니다.

7. 제어판에서 용지 카세트에 급지한 용지 크기와 종류를 설정합니다. 용지 크기가 표시되지 않을 경우 **사용자 정의**를 선택합니다.

참고:

❏ 또한 **설정** > **일반 설정** > **프린터 설정** > **용지 급지 설정** > **용지 설정**을 선택하면 용지 크기 및 용지 종류 설정 화면이 표시됩니다.

❏ 레터헤드 용지의 경우, 용지 종류에서 **레터 헤드**를 선택합니다.

❏ 레터헤드 용지 사용 시 프린터 드라이버의 설정보다 크기가 작은 용지에 인쇄하면 프린터가 용지의 가장자리 바깥에 인쇄하여 인쇄물이 오염될 수 있으며, 프린터 내부에 다량의 잉크가 쌓일 수 있습니다. 반드시 올바른 용지 크기 설정을 선택하십시오.

❏ 레터헤드 용지의 경우 양면 인쇄 및 여백 없음 인쇄는 사용할 수 없습니다. 또한, 인쇄 속도가 느려질 수 있습니다.

8. 배출 트레이를 당겨서 빼냅니다.

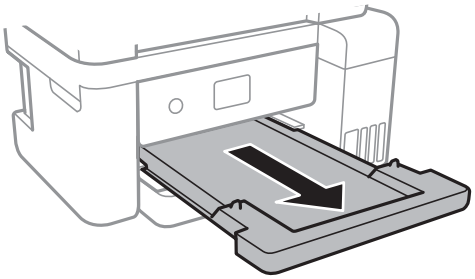

관련 정보

➡ “용지 취급 시 주의사항” p.39

➡ “사용 가능한 용지 및 용량” p.38

➡ “용지 종류 목록” p.43

➡ “봉투 급지 및 유의사항” p.43

봉투 급지 및 유의사항

봉투의 봉하는 부분이 위를 향하도록 급지한 후 가장자리 가이드를 봉투의 가장자리에 닿게 이동합니다.

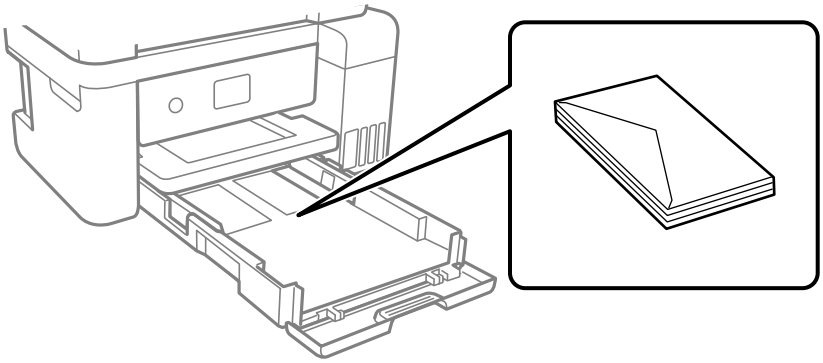

❏ 급지하기 전에 봉투를 가볍게 털어주고 가장자리를 가지런하게 정돈하십시오. 봉투가 많이 쌓여 공기로 부풀어 있으면 급지 전에 평평하게 누르십시오.

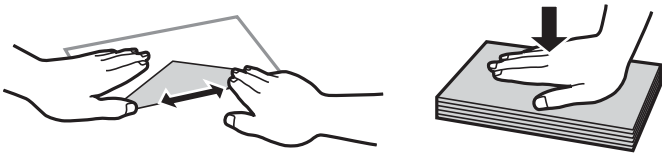

❏ 끝이 말리거나 접힌 봉투는 사용하지 마십시오. 이런 봉투를 사용하면 용지 걸림이나 출력물에 얼룩이 생깁니다.

❏ 봉하는 부분에 접착 표면이 있거나 창이 있는 봉투는 사용하지 마십시오.

❏ 너무 얇은 봉투는 사용하지 마십시오. 인쇄 중에 끝이 말릴 수가 있습니다.

관련 정보

➡ “사용 가능한 용지 및 용량” p.38

➡ “용지 카세트에 용지 넣기” p.40

용지 종류 목록

최상의 인쇄 결과를 얻으려면 용지에 적합한 용지 종류를 선택합니다.

용지 이름	용지 종류	
	제어판	프린터 드라이버
Epson Bright White Ink Jet Paper	일반 용지	일반 용지
Epson Ultra Glossy Photo Paper	고광택지 (Ultra)	Epson 고광택지 (Ultra)
Epson Premium Glossy Photo Paper	프리미엄 광택지	Epson 프리미엄 광택지
Epson Premium Semigloss Photo Paper	프리미엄 저광택지	Epson 프리미엄 저광택지
Epson Photo Paper Glossy	광택 사진 용지	광택 사진 용지
Epson Matte Paper-Heavyweight Epson 양면 매트지 Epson Photo Quality Ink Jet Paper	매트지	Epson 매트지

원본 올려놓기

스캐너 평판 또는 ADF에 원본을 놓습니다.

ADF로 한 번에 여러 원본을 스캔할 수 있습니다.

ADF에 사용할 수 있는 원본

사용 가능한 용지 크기	A4, Letter, 8.5x13 인치, Legal
용지 종류	일반 용지
용지 두께 (용지의 무게)	64 ~ 95 g/m²
급지 용량	A4, Letter: 30 매 또는 3.3 mm 8.5x13 인치, Legal: 10 매

ADF에 세트할 수 있는 용지 사양에 맞는 원본이라도 용지 속성 또는 품질에 따라 ADF에서 급지되지 않거나 스캔 품질이 저하될 수 있습니다.

중요:

사진이나 귀중한 원본 삽화를 ADF에 넣지 마십시오. 급지 오류로 원본이 구겨지거나 손상될 수 있습니다. 이러한 문서는 스캐너 평판에서 스캔하십시오.

용지 걸림을 방지하기 위해 다음 원본은 가급적 ADF에 사용하지 마십시오. 이러한 유형의 문서는 스캐너 평판을 사용하십시오.

- ❏ 찢김, 접힘, 구김, 변질, 끝이 말린 원본
- ❏ 바인더 구멍이 있는 원본
- ❏ 테이프, 스테이플, 용지 클립 등이 있는 원본
- ❏ 스티커 또는 라벨이 붙어 있는 원본
- ❏ 불규칙하게 잘렸거나 직각이 아닌 원본
- ❏ 바인딩된 원본

❏ OHP, 열전사 용지, 뒷면이 카본인 경우

ADF에 원본 올려놓기

1. 원본의 가장자리를 가지런하게 정돈합니다.
2. ADF 문서 지지대를 열고 ADF 출력 트레이 확장 지지대를 확장합니다.

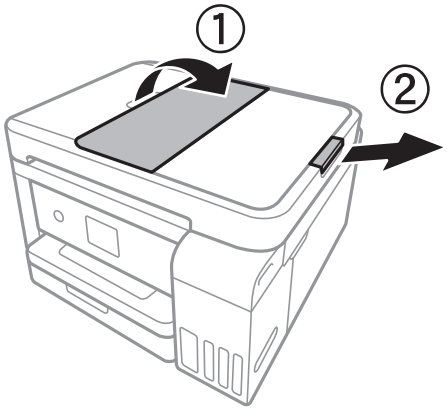

3. ADF 가장자리 가이드를 잡아 당겨서 빼냅니다.

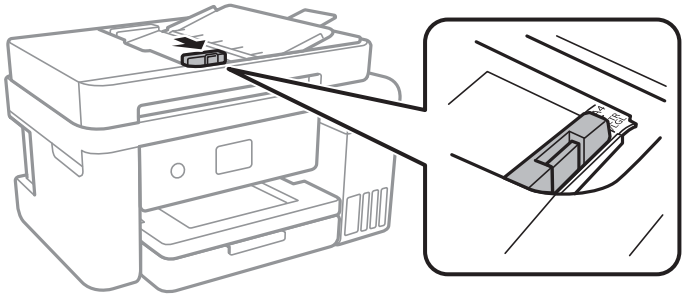

4. ADF에서 인쇄면이 위로 오도록 원본을 놓은 후 ADF 가장자리 가이드를 원본 가장자리 쪽으로 밉니다.

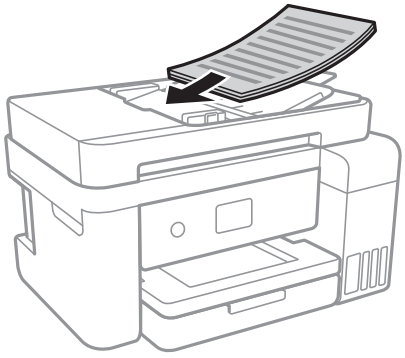

중요:

❏ ADF의 삼각형 표시 아래의 선 이상으로 원본을 급지하지 마십시오.

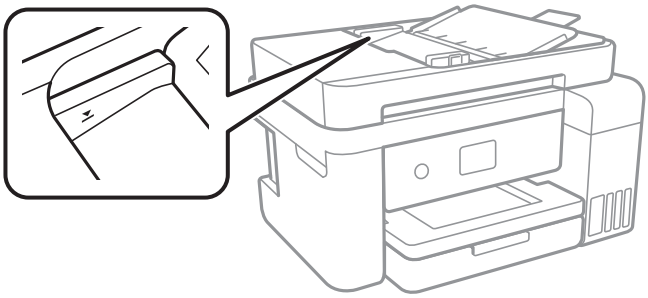

❏ 스캔하는 동안 원본을 추가하지 마십시오.

관련 정보

➡ “ADF에 사용할 수 있는 원본” p.44

인덱스 2 복사를 위해 ADF에 원본 올려놓기

그림에 표시된 방향으로 원본을 올려놓고 방향 설정을 선택합니다.

❏ 가로 원본: 아래에 설명된 대로 제어판에서 **가로**를 선택합니다.

복사 > **고급 설정** > **원본 방향** > **가로**

화살표 방향으로 ADF에 원본을 놓습니다.

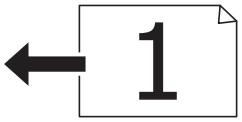

❏ 세로 원본: 아래에 설명된 대로 제어판에서 **세로**를 선택합니다.

복사 > **고급 설정** > **원본 방향** > **세로**

화살표 방향으로 ADF에 원본을 놓습니다.



스캐너 평판에 원본 올려놓기

주의:

문서 덮개를 열거나 닫을 때 손이나 손가락이 끼이지않도록 주의하십시오. 부상을 입을 수 있습니다.

프린터 사전 준비

중요:
책과 같이 부피가 큰 원본을 놓을 때 스캐너 평판에 외부 빛이 직접 비추는 것을 차단하십시오.

1. 문서 덮개를 엽니다.

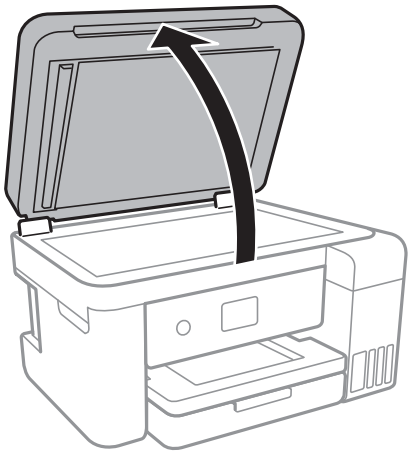

2. 스캐너 평판의 먼지나 얼룩을 제거합니다.
3. 원본을 아래 방향으로 놓고 코너에 있는 표시 쪽으로 이동합니다.

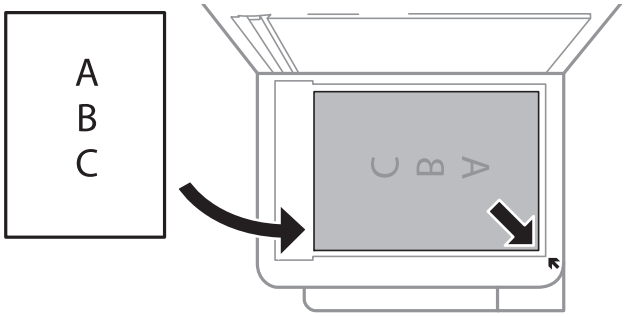

참고:
❏ 스캐너 평판의 하단 가장자리와 오른쪽 가장자리 1.5 mm 범위는 스캔되지 않습니다.
❏ ADF와 스캐너 평판에 원본이 있는 경우, ADF에 있는 원본이 우선이 됩니다.

4. 덮개를 천천히 닫습니다.

중요:
스캐너 평판 또는 문서 덮개를 지나치게 힘을 주어서 누르지 마십시오. 지나치게 힘을 주면 제품에 손상이 생길 수 있습니다.

5. 스캔이 끝나면 원본을 제거합니다.

참고:
원본을 스캐너 평판에 장시간 두면 평판 표면에 붙을 수 있습니다.

복사할 신분증 놓기

스캐너 평판의 가장자리 마크와 5 mm 간격을 두고 신분증을 놓습니다.

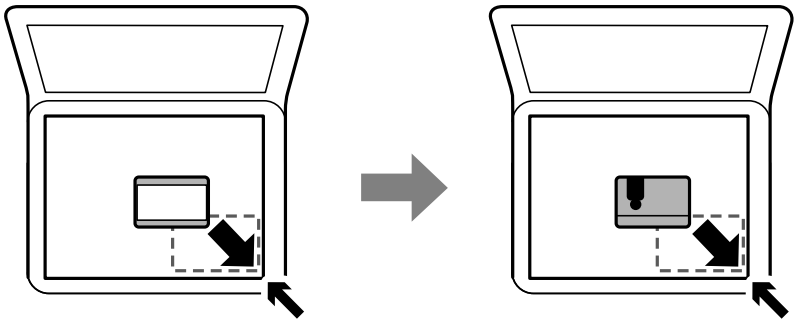

연락처 관리

연락처 목록을 등록하면 대상처를 쉽게 입력할 수 있습니다. 최대 100 개 항목을 등록할 수 있으며, 팩스 번호를 입력할 때 연락처 목록을 사용할 수 있습니다.

연락처 등록 또는 편집

1. 홈 화면에서 **팩스**를 선택합니다.
2. **연락처**를 선택합니다.
3. 다음 중 하나를 실행합니다.
   - ❏ 새로운 연락처를 등록하려면 **항목 추가**를 선택한 후 **연락처 추가**를 선택합니다.
   - ❏ 연락처를 편집하려면 대상 연락처에서 > 를 선택한 후 **편집**을 선택합니다.
   - ❏ 연락처를 삭제하려면 대상 연락처에서 > 를 선택하고 **삭제**를 선택한 후 **예**를 선택합니다. 다음 절차는 수행할 필요가 없습니다.
4. 필요한 설정을 지정합니다.

   참고:
   팩스 번호를 입력할 때 전화 시스템이 PBX이고 외부 회선을 얻는 액세스 코드가 필요한 경우, 팩스 번호의 시작 부분에 외부 액세스 코드를 입력합니다. **회선 종류** 설정에 액세스 코드가 설정되어 있으면 실제 액세스 코드 대신에 우물 정자 (#)를 입력합니다. 전화를 거는 동안 일시 정지 (3 초간 일시 정지)를 추가하려면 하이픈 (-)을 입력합니다.
5. **확인**을 누릅니다.

관련 정보

➡ “문자 입력” p.17

그룹 연락처 등록 또는 편집

그룹 연락처를 추가하면 동시에 여러 대상처에 팩스를 송신할 수 있습니다.

1. 홈 화면에서 **팩스**를 선택합니다.
2. **연락처**를 선택합니다.
3. 다음 중 하나를 실행합니다.
   - ❏ 새로운 그룹 연락처를 등록하려면 **항목 추가**를 선택한 후 **그룹 추가**를 선택합니다.
   - ❏ 그룹 연락처를 편집하려면 대상 그룹 연락처에서 › 를 선택한 후 **편집**을 선택합니다.
   - ❏ 그룹 연락처를 삭제하려면 대상 그룹 연락처에서 › 를 선택하고 **삭제**를 선택한 후 **예**를 선택합니다. 다음 절차는 수행할 필요가 없습니다.
4. **그룹 이름** 및 **색인 단어**를 입력하거나 편집한 후 **그룹에 추가할 연락처 (필수)**를 선택합니다.
5. 그룹에 등록하려는 연락처를 선택한 후 **닫기**를 누릅니다.

   참고:
   - ❏ 최대 99 개의 연락처를 등록할 수 있습니다.
   - ❏ 연락처의 선택을 취소하려면 다시 누릅니다.
6. **OK**를 누릅니다.

관련 정보

➡ “문자 입력” p.17

컴퓨터에서 연락처 등록

Web Config를 사용하여 컴퓨터에서 연락처 목록을 만들고 연락처 목록을 프린터로 가져올 수 있습니다.

1. Web Config에 액세스합니다.
2. 창 오른쪽 상단에 있는 목록에서 **고급 설정**을 선택합니다.
3. **연락처**를 선택합니다.
4. 등록하려는 번호를 선택한 후 **편집**을 클릭합니다.
5. **이름**, **색인 단어**, **팩스 번호** 및 **팩스 속도**를 입력합니다.
6. **적용**을 클릭합니다.

관련 정보

➡ “프린터 작업 구성용 응용 프로그램 (Web Config)” p.158

➡ “웹 브라우저에서 Web Config 실행” p.158

대상처 설정 항목

항목	설정값 및 설명
이름	연락처에 표시할 이름을 Unicode (UTF-8) 30 자 이하로 입력합니다. 지정하지 않을 경우 공백으로 둡니다.
Index Word	검색에 사용될 이름을 Unicode (UTF-8) 30 자 이내로 입력합니다. 지정하지 않을 경우 공백으로 둡니다.
종류	이 항목은 **팩스**로 고정되어 있습니다. 이 설정은 변경할 수 없습니다.
팩스 번호	0-9 - * # 및 공백을 사용하여 1 ~ 64 자 이내로 입력합니다.
팩스 속도	대상에 따라 통신 속도를 선택합니다.

그룹으로 대상 등록

1. Web Config에 액세스합니다.
2. 창 오른쪽 상단에 있는 목록에서 **고급 설정**을 선택합니다.
3. **연락처**를 선택합니다.
4. 등록하려는 번호를 선택한 후 **편집**을 클릭합니다.
5. **이름** 및 **색인 단어**를 입력합니다.
6. **종류**에서 그룹을 선택합니다.
7. **그룹 연락처**에서 **선택**을 클릭합니다.
   등록할 수 있는 대상처가 표시됩니다.
8. 그룹에 등록하려는 대상을 선택한 후 **선택**을 클릭합니다.
   참고:
   대상처는 여러 그룹에 등록할 수 있습니다.
9. **적용**을 클릭합니다.

관련 정보

➡ “프린터 작업 구성용 응용 프로그램 (Web Config)” p.158

➡ “웹 브라우저에서 Web Config 실행” p.158

설정 메뉴 옵션

프린터의 홈 화면에서 **설정**을 선택하여 다양한 설정을 지정합니다.

일반 설정 메뉴 옵션

아래의 설명대로 제어판에서 메뉴를 선택합니다.

설정 > **일반 설정**

기본 설정

아래의 설명대로 제어판에서 메뉴를 선택합니다.

설정 > **일반 설정** > **기본 설정**

LCD 밝기:

LCD 화면의 밝기를 조정합니다.

소리:

볼륨을 조정하고 소리 종류를 선택합니다.

절전 타이머:

프린터가 아무런 작업도 수행하지 않았을 때 절전 모드 (에너지 절약 모드)로 전환되는 기간을 조정합니다. 설정한 시간이 지나면 LCD 화면이 검게 변합니다.

전원 끄기 타이머:

제품을 구입한 나라에 따라 이 기능 또는 전원 끄기 설정 기능을 지원하지 않을 수 있습니다.

일정 시간 동안 사용하지 않을 경우 프린터를 자동으로 끄려면 이 설정을 선택합니다. 전원 관리가 적용되기 전까지의 시간을 조정할 수 있습니다. 시간을 늘리면 제품의 에너지 효율에 영향을 줍니다. 변경하기 전에 주변 환경을 고려하십시오.

전원 끄기 설정:

제품을 구입한 국가 및 지역에 따라 이 기능 또는 전원 끄기 타이머 기능이 지원되지 않을 수 있습니다.

❏ 대기 상태의 전원 끄기

일정 시간 동안 사용하지 않을 경우 프린터를 자동으로 끄려면 이 설정을 선택합니다. 시간을 늘리면 제품의 에너지 효율에 영향을 줍니다. 변경하기 전에 주변 환경을 고려하십시오.

❏ 연결 끊긴 후 전원 끄기

LINE 포트를 포함하여 모든 네트워크 포트의 연결이 끊긴 후 30 분 후에 프린터의 전원을 끄려면 이 설정을 선택합니다. 해당 지역에 따라 이 기능을 사용하지 못할 수 있습니다.

날짜/시간 설정:

❏ 날짜/시간

현재 날짜와 시간을 입력합니다.

❏ 일광 절약 시간제

지역에서 적용 중인 서머 타임 설정값을 선택합니다.

❏ 시차

현지 시간과 UTC (Coordinated Universal Time) 사이의 시간 차이를 입력합니다.

국가/지역:

프린터를 사용하는 국가 또는 지역을 선택합니다. 국가 또는 지역을 변경하면 팩스 설정이 기본값으로 돌아가므로 다시 선택해야 합니다.

언어:

LCD 화면에서 사용되는 언어를 선택합니다.

작업 시간 초과:

지정한 시간 동안 수행된 작업이 없을 경우 초기 화면으로 돌아가려면 **켜기**를 선택합니다.

키보드:

LCD 화면의 키보드 레이아웃을 변경합니다.

관련 정보

➡ “절전 설정 - 제어판” p.58

➡ “문자 입력” p.17

프린터 설정

아래의 설명대로 제어판에서 메뉴를 선택합니다.

설정 > **일반 설정** > **프린터 설정**

용지 급지 설정:

용지 설정:

용지 급지 장치에 급지한 용지 크기 및 용지 종류를 선택합니다. 용지 크기 및 용지 종류에서 **즐겨 사용하는 용지 설정**을 지정할 수 있습니다.

A4/Letter 자동 전환

A4 크기가 없을 때는 Letter 크기로 설정된 용지 급지 장치에서 급지하고, 반대로 Letter 크기가 없을 때는 A4 크기로 설정된 용지 급지 장치에서 급지하려면 **켜기**를 선택합니다.

오류 알림:

선택한 용지 크기 또는 유형이 급지된 용지와 맞지 않을 경우 오류 메시지를 표시하려면 **켜기**를 선택합니다.

용지 설정 자동 표시:

용지 급지 장치에 용지 급지 시 **용지 설정** 화면을 표시하려면 **켜기**를 선택합니다. 이 기능을 사용하지 않는 경우, AirPrint를 사용하여 iPhone 또는 iPad에서 인쇄할 수 없습니다.

유니버설 인쇄 설정:

프린터 드라이버를 사용하지 않고 외부 장치를 사용하여 인쇄할 때 적용되는 인쇄 설정입니다.

상단 오프셋:

용지의 상단 여백을 조정합니다.

왼쪽 오프셋:

용지의 왼쪽 여백을 조정합니다.

뒷면 상단 오프셋:

양면 인쇄 시, 용지 뒷면의 상단 여백을 조정합니다.

뒷면 왼쪽 오프셋:

양면 인쇄 시, 용지 뒷면의 왼쪽 여백을 조정합니다.

용지 너비 확인:

인쇄 전 용지 너비를 확인하려면 **켜기**를 선택합니다. 용지 크기 설정이 올바르지 않은 경우에 용지의 가장자리를 벗어나 인쇄되는 것을 방지할 수 있지만, 인쇄 속도가 느려질 수 있습니다.

빈 페이지 건너뛰기:

자동으로 인쇄 데이터의 빈 페이지를 건너뜁니다.

오류 자동해결 프로그램:

양면 인쇄 오류 또는 메모리 가득 참 오류가 발생할 때 수행할 작업을 선택합니다.

❏ 켜기

양면 인쇄 시 오류가 발생하면 경고를 표시하고 단면 모드로 인쇄하거나, 메모리 꽉 참 오류 발생 시 프린터가 처리할 수 있는 것만 인쇄합니다.

❏ 끄기

오류 메시지가 표시되고 인쇄를 취소합니다.

저소음 모드:

인쇄 중 소음을 줄이려면 **켜기**를 선택합니다 (단, 인쇄 속도가 느려질 수 있음). 선택한 용지 종류와 인쇄 품질 설정에 따라 프린터 소음 수준에 차이가 없을 수 있습니다.

잉크 건조 시간:

양면 인쇄 시 잉크 건조 시간을 선택합니다. 프린터가 한 면을 인쇄한 후 다른 면을 인쇄합니다. 출력물에 얼룩이 생길 경우 시간 설정을 늘리십시오.

양방향:

인쇄 방향을 변경하려면 **켜기**를 선택합니다. 프린터 헤드가 왼쪽과 오른쪽으로 이동하면서 인쇄됩니다. 출력물의 세로선이나 가로선이 흐리게 보이거나 잘못 정렬된 것으로 보이는 경우에는 이 기능을 비활성화하여 문제를 해결할 수 있지만, 인쇄 속도가 느려질 수 있습니다.

USB를 통한 PC 연결:

USB로 연결 시 컴퓨터가 프린터에 액세스하도록 허용하려면 **사용**을 선택합니다. **사용 안 함**을 선택하면 네트워크 연결을 통해 전송되지 않은 인쇄 및 스캔은 제한됩니다.

네트워크 설정

아래의 설명대로 제어판에서 메뉴를 선택합니다.

설정 > **일반 설정** > **네트워크 설정**

Wi-Fi 설정:

무선 네트워크 설정을 설정 또는 변경합니다. 다음에서 연결 방법을 선택한 다음 LCD 패널의 지침을 따르십시오.

❏ Wi-Fi (권장)

❏ Wi-Fi Direct

유선 LAN 설정:

LAN 케이블 및 라우터를 사용하는 네트워크 연결을 설정하거나 변경합니다. 유선 LAN를 사용하는 중에는 Wi-Fi 연결이 비활성화됩니다.

네트워크 상태:

현재 네트워크 설정을 표시 또는 인쇄합니다.

연결 확인:

현재 네트워크 연결을 확인하고 보고서를 인쇄합니다. 연결에 문제가 있는 경우, 문제를 해결하려면 보고서를 확인하십시오.

고급:

다음 세부 설정을 지정합니다.

❏ 장치 이름

❏ TCP/IP

❏ 프록시 서버

❏ IPv6 주소

❏ 링크 속도 & 이중

관련 정보

➡ “Wi-Fi 설정 수동 지정” p.22

➡ “푸시 버튼 설정 (WPS)으로 Wi-Fi 설정 지정” p.23

➡ “PIN 코드 설정 (WPS)으로 Wi-Fi 설정 지정” p.24

➡ “Wi-Fi Direct (단순 AP) 연결 설정 지정” p.25

➡ “네트워크 상태 시트 인쇄” p.34

➡ “네트워크 연결 상태 확인” p.27

➡ “제어판에서 네트워크 연결을 이더넷으로 변경” p.36

➡ “고급 네트워크 설정 지정” p.25

웹 서비스 설정

아래의 설명대로 제어판에서 메뉴를 선택합니다.

설정 > **일반 설정** > **웹 서비스 설정**

Epson Connect 서비스:

프린터가 Epson Connect 서비스에 등록되고 연결되어 있는지 표시합니다.

등록을 눌러 서비스에 등록하고 지침을 따를 수 있습니다.

등록한 경우 다음 설정을 변경할 수 있습니다.

❏ 일시 중지/다시 시작

❏ 등록 취소

자세한 내용은 다음 웹 사이트를 참조하십시오.

https://www.epsonconnect.com/

Google 클라우드 프린트 서비스:

프린터가 Google 클라우드 프린트 서비스에 등록되고 연결되어 있는지 표시합니다.

등록한 경우 다음 설정을 변경할 수 있습니다.

❏ 사용/사용 안 함

❏ 등록 취소

Google 클라우드 프린트 서비스 등록에 대한 자세한 내용은 다음 웹 사이트를 참조하십시오.

https://www.epsonconnect.com/

관련 정보

➡ “네트워크 서비스 사용 인쇄” p.167

유지보수 메뉴 옵션

아래의 설명대로 제어판에서 메뉴를 선택합니다.

설정 > **유지보수**

프린터 헤드 노즐 점검:

프린터 헤드 노즐이 막혔는지 검사하려면 이 기능을 선택합니다. 프린터에서 노즐 검사 패턴이 인쇄됩니다.

프린터 헤드 청소:

프린터 헤드의 막힌 노즐을 청소하려면 이 기능을 선택합니다.

파워 클리닝(강력 청소):

잉크 튜브 내 모든 잉크를 교체하려면 이 기능을 선택합니다. 일반 청소보다 더 많은 잉크가 소모됩니다. 이 기능을 사용하는 방법에 대한 자세한 내용은 아래의 "관련 정보"를 참조하십시오.

프린트 헤드 정렬:

프린터 헤드를 조정하여 인쇄 품질을 향상하려면 이 기능을 사용합니다.

❏ 기본 정렬

프린터 헤드 기울임을 조정하려면 이 기능을 선택합니다.

❏ 수직 정렬

출력물이 흐릿하거나 텍스트와 선이 정렬되어 있지 않으면 이 기능을 선택합니다.

❏ 괘선 정렬

수직선을 정렬하려면 이 기능을 선택합니다.

❏ 수평 정렬

출력물에 일정한 간격으로 가로 밴딩이 나타날 경우 이 기능을 선택합니다.

잉크 잔량 초기화:

잉크 탱크를 리필하기 전에 잉크 잔량을 100 %로 초기화하려면 이 기능을 선택합니다.

유지보수 상자의 남은 용량:

유지보수 상자의 대략적인 서비스 수명을 표시합니다. ! 아이콘이 표시된 경우 유지보수 상자가 거의 가득 찬 것입니다. X 아이콘이 표시된 경우 유지보수 상자가 가득 찬 것입니다.

용지 가이드 청소:

내부 롤러가 잉크로 인해 더러워진 경우 이 기능을 선택합니다. 프린터가 용지를 급지하여 내부 롤러를 청소합니다.

관련 정보

➡ “프린터 헤드 검사 및 청소” p.143

➡ “파워 클리닝(강력 청소) 실행” p.144

➡ “프린터 헤드 정렬” p.146

➡ “잉크 탱크 리필” p.137

➡ “잉크 번짐 발생 시 용지 경로 청소” p.148

상태 시트 인쇄 메뉴 옵션

아래의 설명대로 제어판에서 메뉴를 선택합니다.

설정 > **상태 시트 인쇄**

환경설정 상태 시트:

현재 프린터 상태와 설정값을 볼 수 있는 정보 시트를 인쇄합니다.

소모품 상태 시트:

소모품의 상태를 볼 수 있는 정보 시트를 인쇄합니다.

사용 내역 시트:

프린터의 사용 내역을 볼 수 있는 정보 시트를 인쇄합니다.

인쇄 카운터 메뉴 옵션

아래의 설명대로 제어판에서 메뉴를 선택합니다.

설정 > **인쇄 카운터**

프린터 구매 시점부터 인쇄한 총 매수, 흑백 인쇄 및 컬러 인쇄를 표시합니다.

사용자 설정 메뉴 옵션

아래의 설명대로 제어판에서 메뉴를 선택합니다.

설정 > **사용자 설정**

다음 메뉴의 기본 설정을 변경할 수 있습니다.

❏ 복사

❏ 컴퓨터로 스캔

❏ Scan to Cloud

❏ 팩스

기본 설정 복원 메뉴 옵션

아래의 설명대로 제어판에서 메뉴를 선택합니다.

설정 > **기본 설정 복원**

다음 메뉴를 기본값으로 초기화합니다.

❏ 네트워크 설정

❏ 복사 설정

❏ 스캔 설정

❏ 팩스 설정

❏ 모든 데이터 및 설정 지우기

펌웨어 업데이트 메뉴 옵션

아래의 설명대로 제어판에서 메뉴를 선택합니다.

설정 > **펌웨어 업데이트**

업데이트;

최신 버전의 펌웨어가 네트워크 서버에 업로드되었는지 확인합니다. 업데이트가 가능한 경우 업데이트를 시작할지 여부를 선택할 수 있습니다.

알림:

펌웨어 업데이트가 가능할 경우 알림을 받으려면 **켜기**를 선택합니다.

절전

설정한 시간 동안 아무런 조작을 수행하지 않으면 프린터는 절전 모드로 전환되거나 자동으로 꺼집니다. 전원 관리가 적용되기 전까지의 시간을 조정할 수 있습니다. 시간을 늘리면 제품의 에너지 효율에 영향을 줍니다. 변경하기 전에 주변 환경을 고려하십시오.

제품을 구입한 나라에 따라 30 분 동안 네트워크에 연결되어 있지 않으면 프린터가 자동으로 꺼지는 기능이 포함될 수 있습니다.

절전 설정 - 제어판

1. 홈 화면에서 **설정**을 선택합니다.
2. **일반 설정** > **기본 설정**을 선택합니다.
3. 다음 중 하나를 실행합니다.
   - ❏ **절전 타이머** 또는 **전원 끄기 설정** > **대기 상태의 전원 끄기** 또는 **연결 끊긴 후 전원 끄기**를 선택한 후 설정합니다.
   - ❏ **절전 타이머** 또는 **전원 끄기 타이머**를 선택한 후 설정합니다.

   참고:
   제품을 구입한 나라에 따라 **전원 끄기 설정** 또는 **전원 끄기 타이머** 기능을 지원하지 않을 수 있습니다.

인쇄

Windows 프린터 드라이버에서 인쇄

프린터 드라이버 열기

컴퓨터의 제어판에서 프린터 드라이버에 액세스할 때 해당 설정은 모든 응용 프로그램에 적용됩니다.

제어판에서 프린터 드라이버 열기

❏ Windows 10/Windows Server 2016

시작 버튼을 마우스 오른쪽 버튼으로 클릭하고 **제어판** > **하드웨어 및 소리** 항목에서 **장치 및 프린터 보기**를 선택합니다. 프린터 아이콘을 마우스 오른쪽 버튼으로 클릭하거나, 프린터 아이콘을 누른 후 **인쇄 기본 설정**을 선택합니다.

❏ Windows 8.1/Windows 8/Windows Server 2012 R2/Windows Server 2012

데스크톱 > **설정** > **제어판** > **하드웨어 및 소리** 항목에서 **장치 및 프린터 보기**를 선택합니다. 프린터 아이콘을 마우스 오른쪽 버튼으로 클릭하거나, 프린터 아이콘을 누른 후 **인쇄 기본 설정**을 선택합니다.

❏ Windows 7/Windows Server 2008 R2

시작 버튼을 클릭하고 **제어판** > **하드웨어 및 소리** 항목에서 **장치 및 프린터 보기**를 선택합니다. 프린터를 마우스 오른쪽 버튼으로 클릭하고 **인쇄 기본 설정**을 선택합니다.

❏ Windows Vista/Windows Server 2008

시작 버튼을 클릭하고 **제어판** > **하드웨어 및 소리** 항목에서 **프린터**를 선택합니다. 프린터를 마우스 오른쪽 버튼으로 클릭하고 **인쇄 기본 설정**을 선택합니다.

❏ Windows XP/Windows Server 2003 R2/Windows Server 2003

시작 버튼을 클릭하고 **제어판** > **프린터 및 기타 하드웨어** > **프린터 및 팩스**를 차례로 선택합니다. 프린터를 마우스 오른쪽 버튼으로 클릭하고 **인쇄 기본 설정**을 선택합니다.

작업 표시줄에서 프린터 아이콘으로 프린터 드라이버 열기

작업 표시줄의 프린터 아이콘은 프린터 드라이버를 빠르게 열 수 있는 단축 아이콘입니다.

프린터 아이콘을 클릭하고 **프린터 설정**을 선택합니다. 제어판에서 표시하는 것과 같은 인쇄 기본 설정 창을 열 수 있습니다. 이 아이콘을 더블 클릭하면 프린터의 상태를 확인할 수 있습니다.

참고:
작업 표시줄에 해당 프린터 아이콘이 표시되어 있지 않으면 프린터 드라이버 창에서 **유지보수** 탭의 **모니터링 설정**을 클릭한 후 **작업 표시줄에 단축 아이콘 등록**을 선택합니다.

인쇄 기본 사항

참고:
응용 프로그램에 따라 조작이 다를 수 있습니다. 자세한 내용은 응용 프로그램의 도움말을 참조하십시오.

1. 인쇄할 파일을 엽니다.

   아직 급지되지 않았다면 프린터에 용지를 급지합니다.

2. **파일** 메뉴에서 **인쇄** 또는 **페이지 설정**을 선택합니다.

3. 프린터를 선택합니다.

4. 프린터 드라이버 창을 열려면 **기본 설정** 또는 **속성**을 선택합니다.

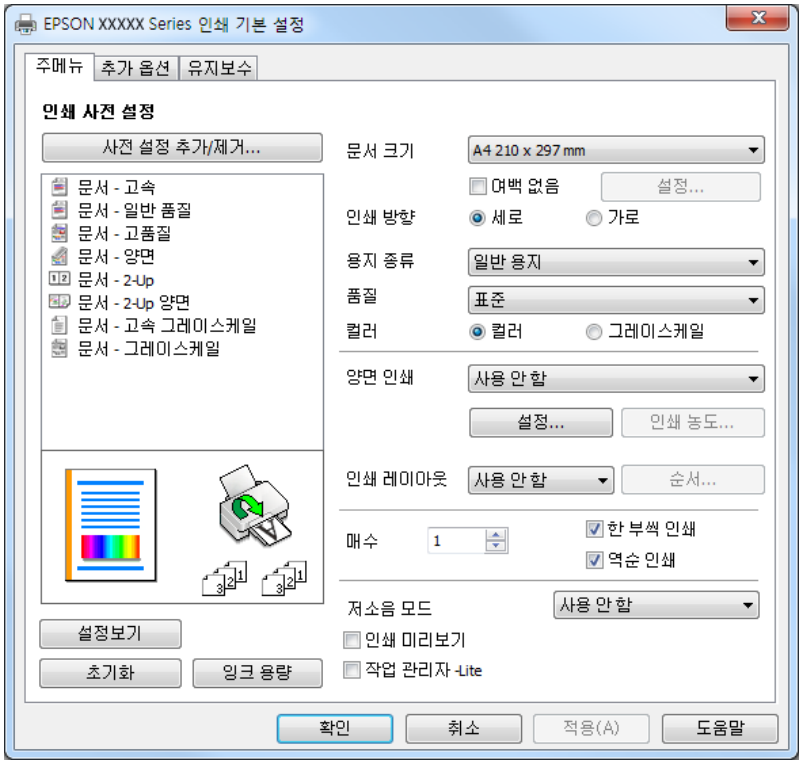

5. 필요할 경우 설정을 변경합니다.

   자세한 내용은 프린터 드라이버의 메뉴 옵션을 참조하십시오.

   참고:

   ❏ 또한, 설정 항목에 대한 설명은 온라인 도움말을 참조하십시오. 항목을 마우스 오른쪽 버튼으로 클릭하면 **도움말**이 표시됩니다.

   ❏ **인쇄 미리보기**를 선택하면 인쇄 전에 문서를 미리 볼 수 있습니다.

6. **확인**을 클릭하여 프린터 드라이버 창을 닫습니다.

7. **프린트**를 클릭합니다.

   참고:

   인쇄 미리보기를 선택하면 미리보기 창이 표시됩니다. 설정을 변경하려면 **취소**를 클릭한 다음 2 단계부터 절차를 반복하십시오.

관련 정보

➡ “사용 가능한 용지 및 용량” p.38

➡ “용지 카세트에 용지 넣기” p.40

➡ “용지 종류 목록” p.43

➡ “주메뉴 탭” p.75

양면 인쇄

용지의 양쪽 면에 인쇄할 수 있습니다. 페이지를 재정렬하고 출력물을 접어서 만들 수 있는 소책자를 인쇄할 수도 있습니다.

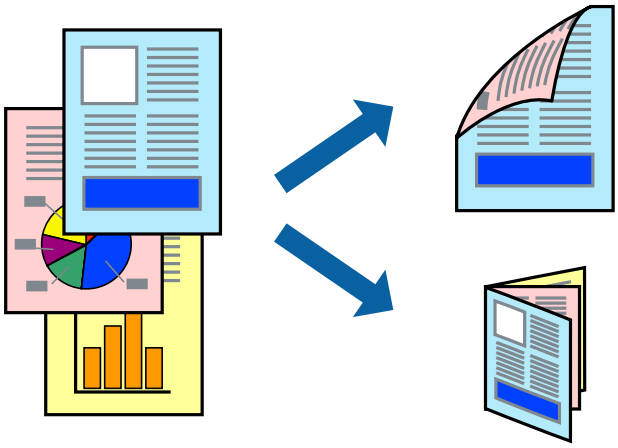

참고:

- ❏ 여백 없음 인쇄 시에는 이 기능을 사용할 수 없습니다.
- ❏ 자동 및 수동 양면 인쇄를 사용할 수 있습니다. 수동 양면 인쇄의 경우 프린터가 첫 번째 면의 인쇄를 완료하면 다른 면을 인쇄할 수 있도록 용지를 뒤집으십시오.
- ❏ 양면 인쇄가 가능한 용지를 사용하지 않으면 인쇄 품질이 저하되고 용지 걸림이 발생할 수 있습니다.
- ❏ 용지와 데이터에 따라 용지의 다른 면에 잉크가 배어나올 수 있습니다.

관련 정보

➡ “사용 가능한 용지 및 용량” p.38

인쇄 설정

수동 양면 인쇄는 EPSON Status Monitor 3이 활성화된 경우에 사용할 수 있습니다. 하지만 네트워크 환경으로 연결된 프린터나 공유 프린터에서는 이 기능을 사용하지 못할 수 있습니다.

참고:

EPSON Status Monitor 3을 활성화하려면 **유지보수** 탭의 **확장 설정**을 클릭한 후 **EPSON Status Monitor 3 사용**을 선택합니다.

1. 프린터 드라이버의 **주메뉴** 탭에서 **양면 인쇄** 옵션을 선택합니다.
2. **설정**을 클릭하여 필요한 설정을 지정한 후 **확인**을 클릭합니다.

   필요할 경우 **인쇄 농도**에 대한 설정을 지정합니다. 수동 양면 인쇄를 선택할 경우 이 설정을 사용할 수 없습니다.

   참고:

   - ❏ 소책자처럼 인쇄하려면 **소책자**를 선택합니다.
   - ❏ **인쇄 농도**를 설정할 때는 문서 종류에 따라 인쇄 농도를 조정할 수 있습니다.
   - ❏ 인쇄 농도 조정 창에서 선택한 **문서 종류 선택**과 **주메뉴** 탭의 **품질** 옵션의 조합에 따라 인쇄 속도가 느려질 수 있습니다.
3. **프린트**를 클릭합니다.

   수동 양면 인쇄의 경우, 첫 번째 면의 인쇄가 끝나면 컴퓨터에 팝업 창이 표시됩니다. 화면의 지시에 따릅니다.

관련 정보

➡ “인쇄 기본 사항” p.59

➡ “주메뉴 탭” p.75

낱장 용지 한 장에 여러 페이지 인쇄

용지 한 장에 2 페이지 또는 4 페이지의 데이터를 인쇄할 수 있습니다.

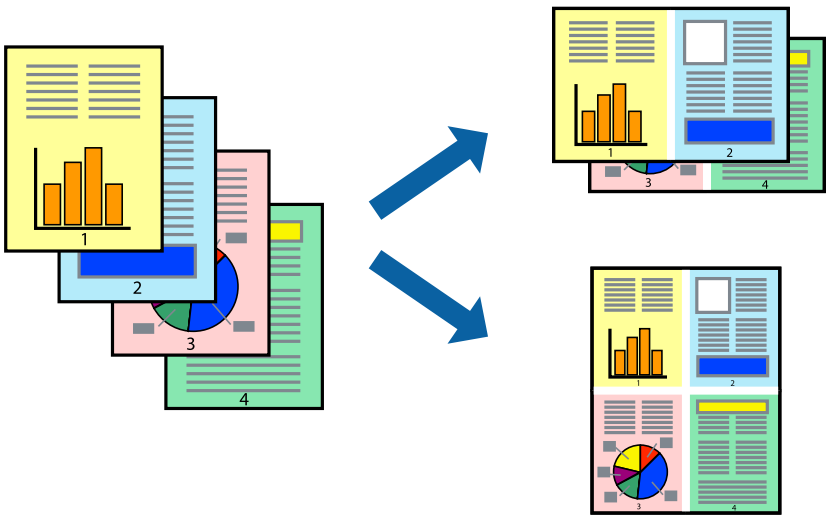

인쇄 설정

프린터 드라이버의 **주메뉴** 탭에서 **인쇄 레이아웃** 설정으로 **2-Up** 또는 **4-Up**을 선택합니다.

참고:
여백 없음 인쇄 시에는 이 기능을 사용할 수 없습니다.

관련 정보

➡ “인쇄 기본 사항” p.59

➡ “주메뉴 탭” p.75

페이지 순서대로 인쇄 및 쌓기 (역순 인쇄)

문서가 페이지 순서대로 쌓일 수 있도록 마지막 페이지부터 인쇄할 수 있습니다.

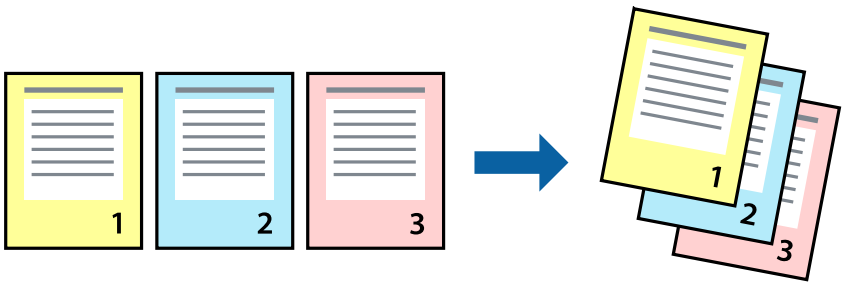

인쇄 설정

프린터 드라이버의 **주메뉴** 탭에서 **역순 인쇄**를 선택합니다.

관련 정보

➡ “인쇄 기본 사항” p.59

➡ “주메뉴 탭” p.75

문서 확대 또는 축소 인쇄

특정 비율로 또는 프린터에 급지한 용지 크기에 맞게 문서 크기를 축소 또는 확대할 수 있습니다.

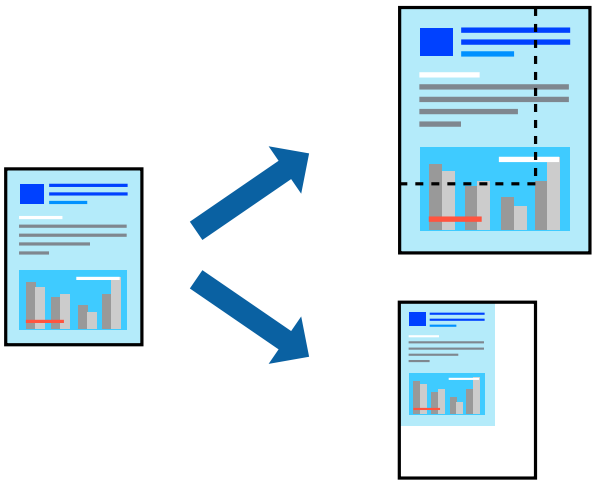

인쇄 설정

프린터 드라이버의 **추가 옵션** 탭, **문서 크기** 설정에서 문서 크기를 선택합니다. **출력 용지** 설정에서 인쇄하려는 용지 크기를 선택합니다. **문서 확대/축소**를 선택한 후 **페이지에 맞춤** 또는 **확대**를 선택합니다. **확대**를 선택한 경우 비율을 입력하십시오.

페이지 중간에 이미지를 인쇄하려면 **가운데**를 선택합니다.

참고:
여백 없음 인쇄 시에는 이 기능을 사용할 수 없습니다.

관련 정보

➡ “인쇄 기본 사항” p.59

➡ “추가 옵션 탭” p.76

확대를 위해 여러 장의 용지에 하나의 이미지 인쇄 (포스터 만들기)

여러 장의 용지에 하나의 이미지를 인쇄할 수 있습니다. 여러 장의 용지를 이어 붙여 큰 포스터를 만들 수 있습니다.

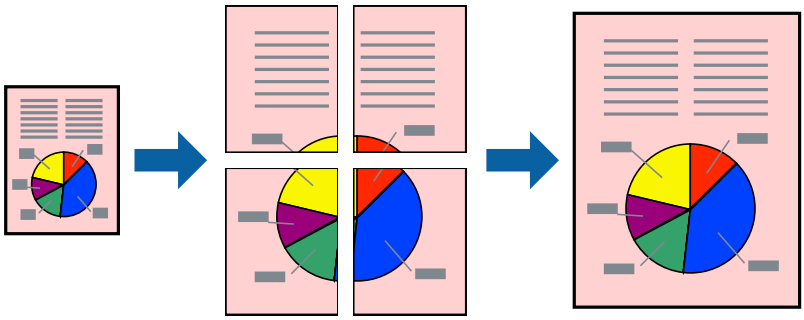

참고:
여백 없음 인쇄 시에는 이 기능을 사용할 수 없습니다.

인쇄 설정

프린터 드라이버의 **주메뉴** 탭에서 **인쇄 레이아웃** 설정으로 **2x1 분할**, **2x2 분할**, **3x3 분할**, 또는 **4x4 분할**을 선택합니다. **설정**을 클릭하면 인쇄하지 않으려는 패널을 선택할 수 있으며 절취선 옵션을 선택할 수도 있습니다.

관련 정보

➡ “인쇄 기본 사항” p.59

➡ “주메뉴 탭” p.75

정렬표시 겹침을 사용하여 포스터 만들기

여기에서는 **2x2 분할**을 선택하고, **절취선 인쇄**에서 **정렬표시 겹침**을 선택하여 포스터를 만드는 방법을 예로 설명합니다.

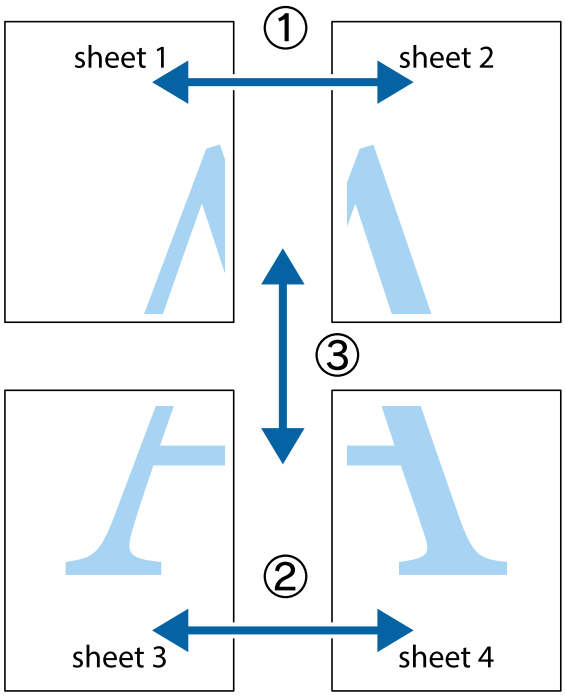

1. Sheet 1과 Sheet 2를 준비합니다. 위쪽 및 아래쪽 십자선의 중심을 통과하여 파란색 세로선을 따라 Sheet 1의 여백을 잘라 냅니다.

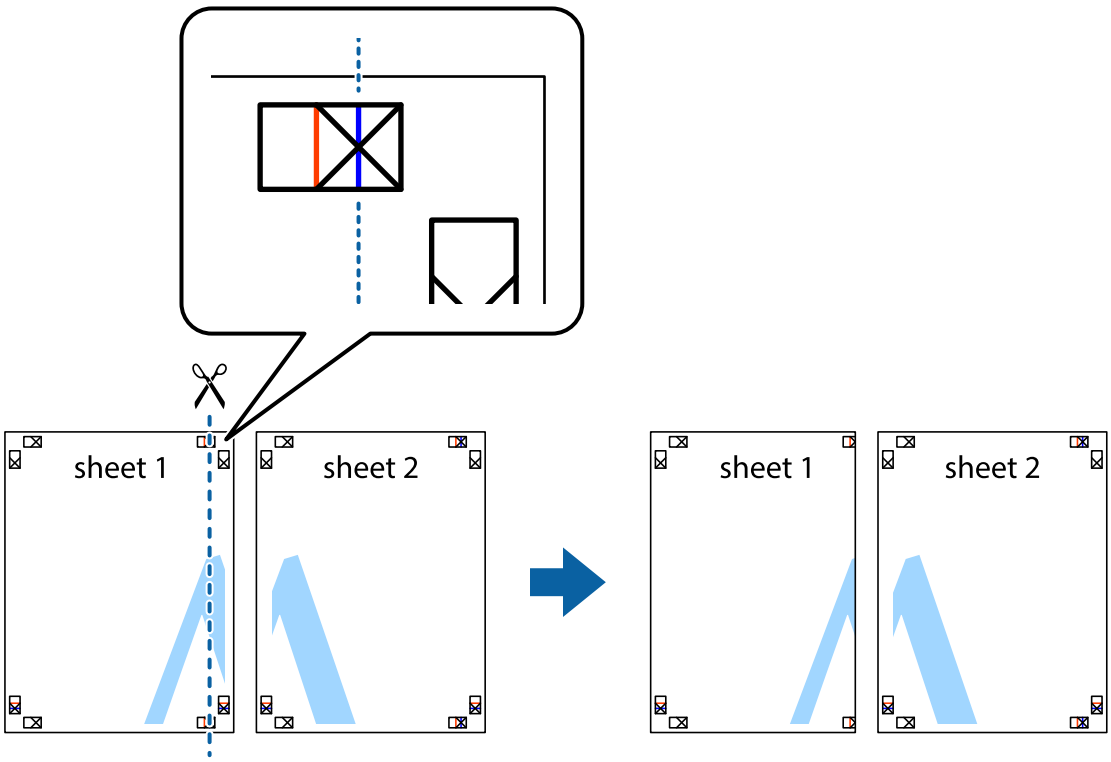

2. Sheet 1을 Sheet 2 위에 겹쳐 놓고 십자선을 맞춘 다음, 두 용지의 뒷면에 임시로 테이프를 붙입니다.

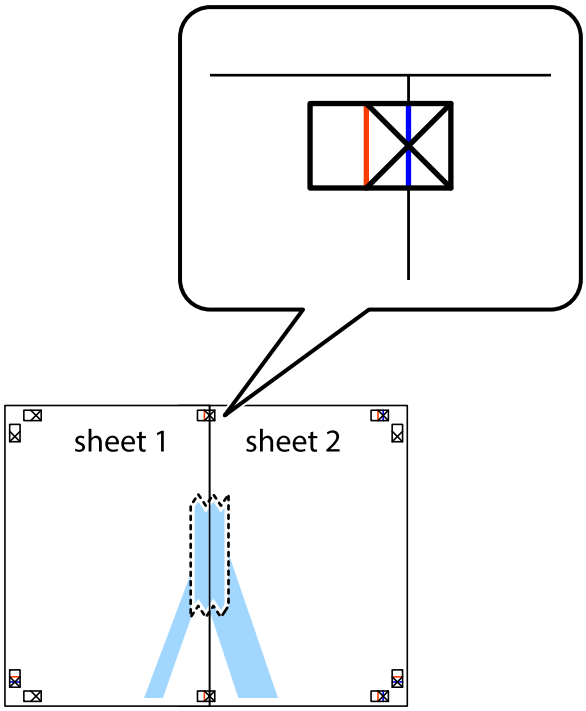

3. 테이프로 붙여진 용지를 정렬표시의 빨간색 세로선 (이 경우, 십자선 왼쪽의 선)을 따라 자릅니다.

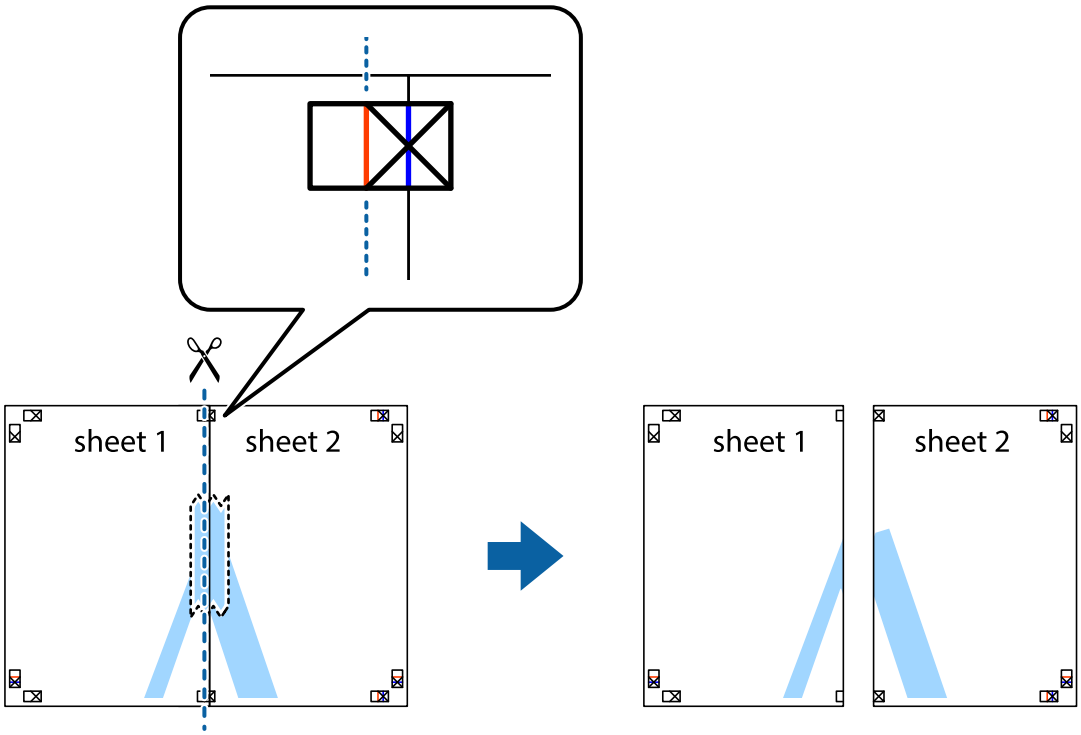

4. 두 용지의 뒷면에 테이프를 붙입니다.

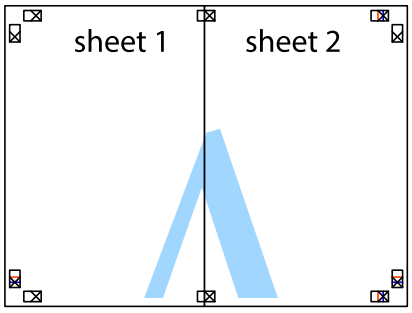

5. 1 ~ 4 단계를 반복하여 Sheet 3과 Sheet 4를 같이 붙입니다.

6. 왼쪽과 오른쪽 십자선의 가운데를 따라 파란색 가로선 Sheet 1과 Sheet 2의 여백을 자릅니다.

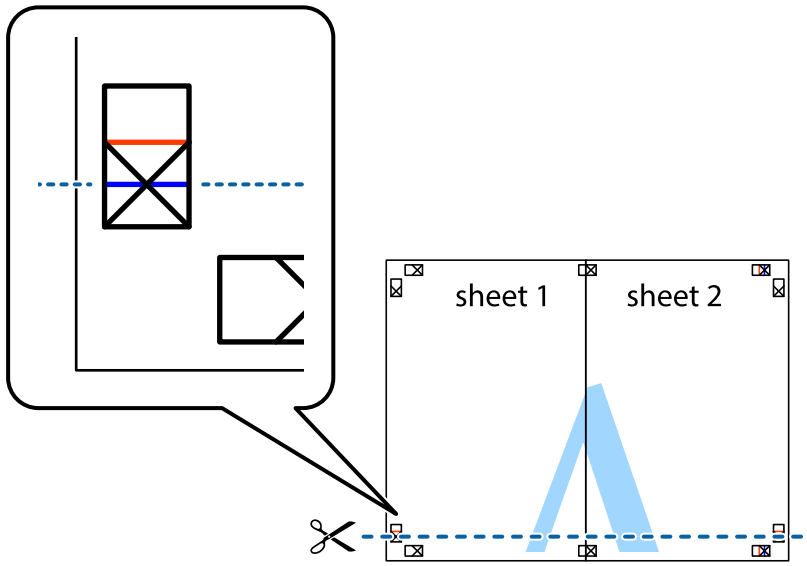

7. Sheet 3과 Sheet 4의 위에 Sheet 1과 Sheet 2의 가장자리를 놓고 십자선을 정렬한 후 두 용지의 뒷면에 임시로 테이프를 붙입니다.

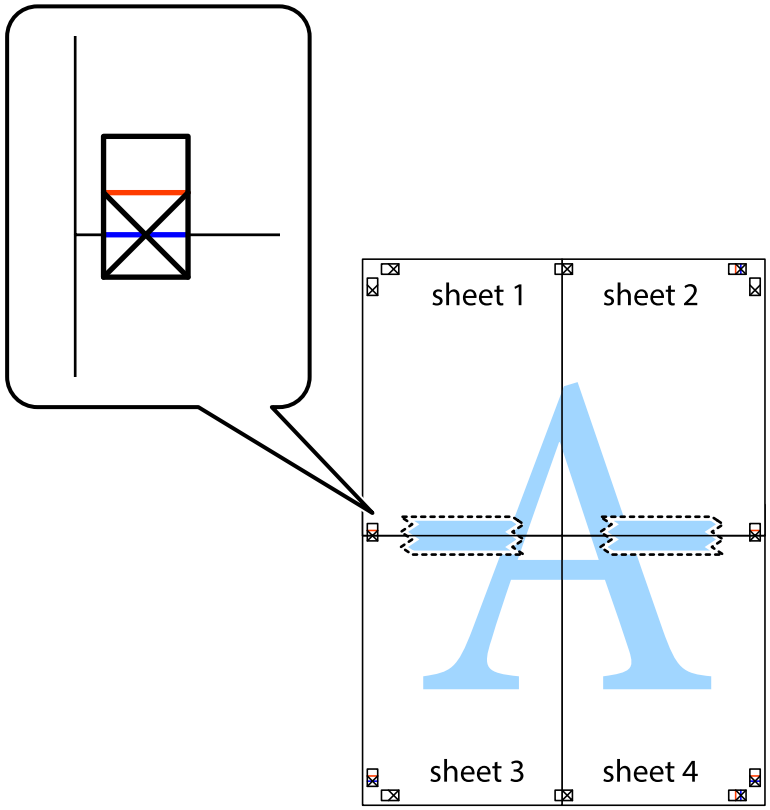

8. 테이프로 붙여진 용지를 정렬표시의 빨간색 가로선 (이 경우, 십자선 위의 선)을 따라 자릅니다.

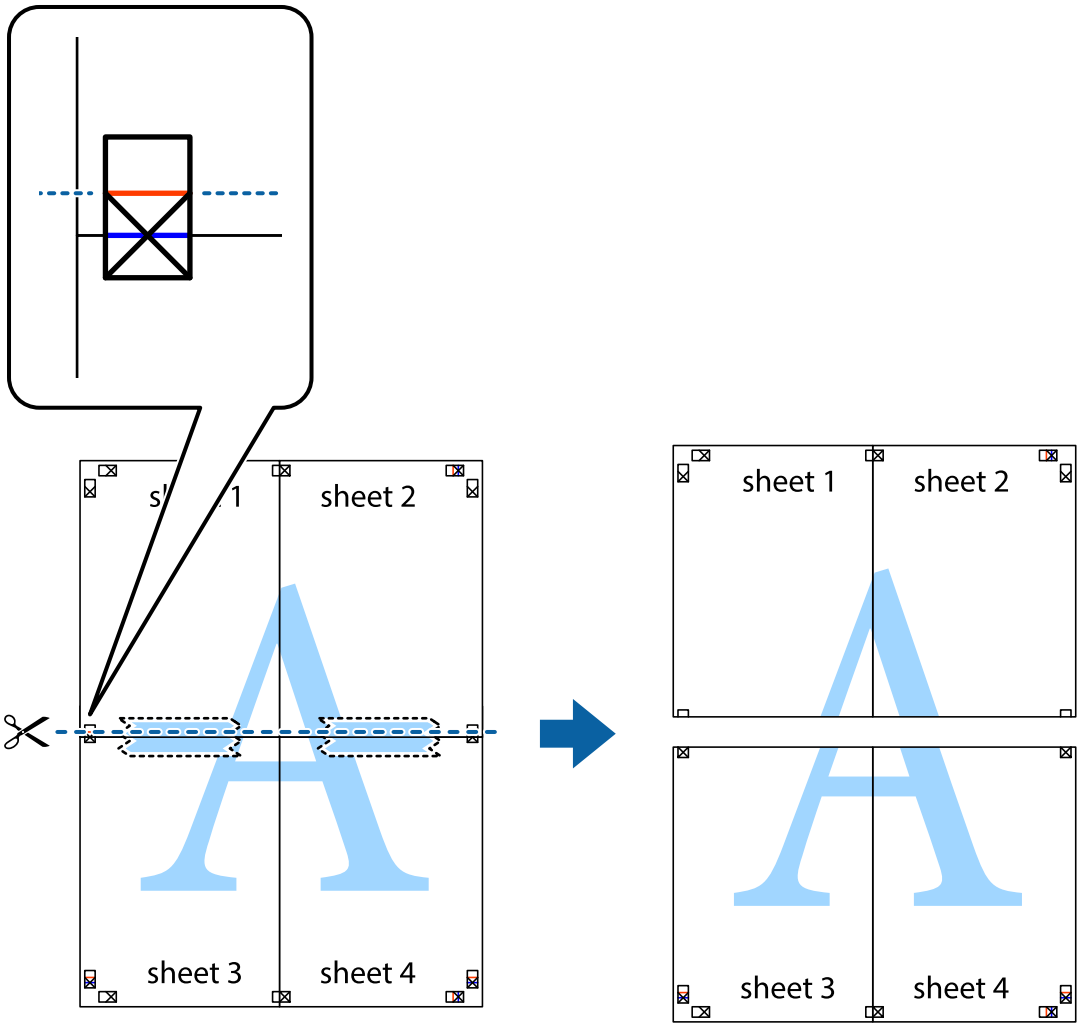

9. 두 용지의 뒷면에 테이프를 붙입니다.

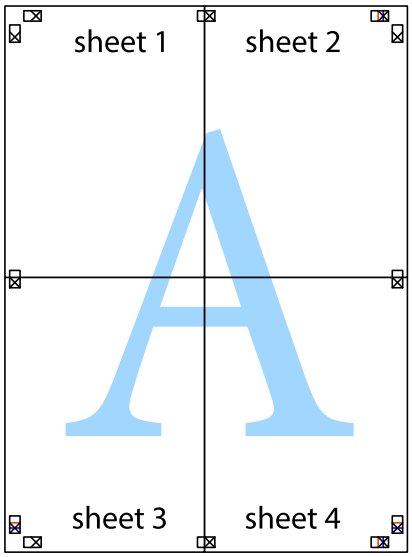

10. 바깥쪽 가이드를 따라 남은 여백을 자릅니다.

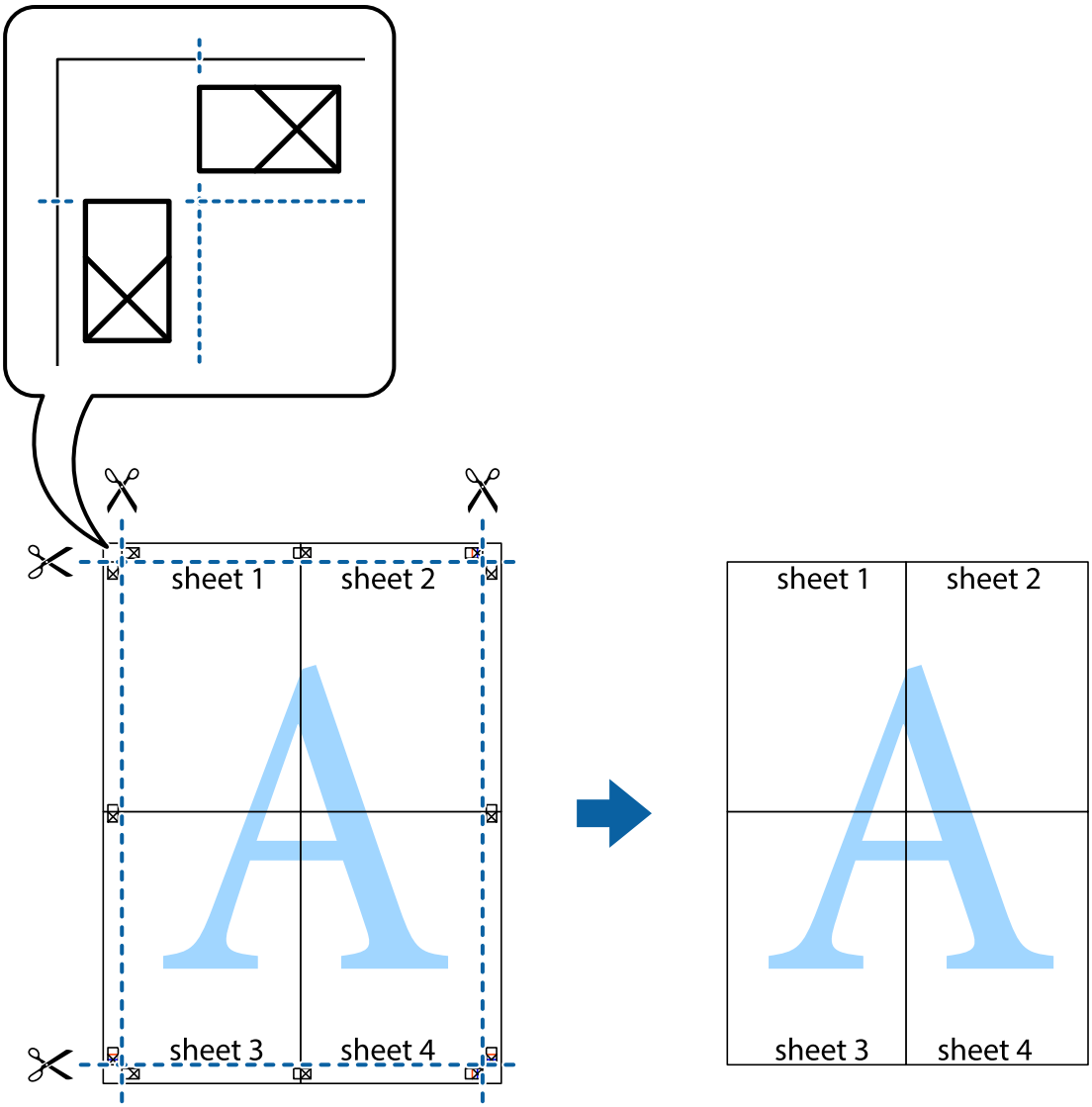

머리말 및 꼬리말 포함 인쇄

머리말 또는 꼬리말에 사용자 이름과 인쇄 날짜와 같은 정보를 인쇄할 수 있습니다.

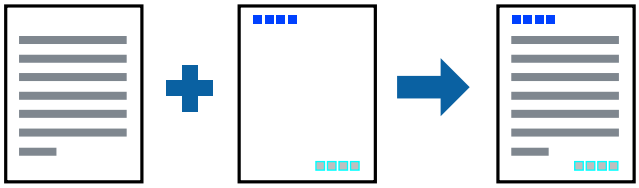

인쇄 설정

프린터 드라이버의 **추가 옵션** 탭에서 **워터마크 기능**을 클릭한 다음 **머리말/꼬리말**을 선택합니다. **설정**을 클릭한 다음 인쇄하려는 항목을 선택합니다.

관련 정보

➡ “인쇄 기본 사항” p.59

➡ “추가 옵션 탭” p.76

워터마크 인쇄

출력물에 "Confidential"과 같은 워터마크 또는 복사 방지 패턴을 인쇄할 수 있습니다. 복사 방지 패턴을 포함하여 인쇄하면 원본을 사본과 구별하기 위해 복사 시 숨겨진 글자가 나타납니다.



다음 조건에서는 복사 방지 패턴을 사용할 수 있습니다.

- ❏ 용지: 일반 용지, 복사 용지
- ❏ 여백 없음: 선택 안 함
- ❏ 품질: 표준
- ❏ 자동 양면 인쇄: 선택 안 함
- ❏ 컬러 보정: 자동

참고:
자신만의 워터마크 또는 복사 방지 패턴을 추가할 수도 있습니다.

인쇄 설정

프린터 드라이버의 **추가 옵션** 탭에서 **워터마크 기능**을 클릭한 다음 복사 방지 패턴 또는 워터마크를 선택합니다. 패턴 또는 마크의 크기, 농도 또는 위치와 같은 세부 사항을 변경하려면 **설정**을 클릭합니다.

관련 정보

➡ “인쇄 기본 사항” p.59

➡ “추가 옵션 탭” p.76

여러 파일을 함께 인쇄

작업 관리자 - Lite는 다른 응용 프로그램에서 만들어진 여러 파일을 조합하여 하나의 인쇄 작업처럼 인쇄합니다. 여러 페이지로 된 레이아웃과 양면 인쇄 등, 통합된 파일의 인쇄 설정을 지정할 수 있습니다.

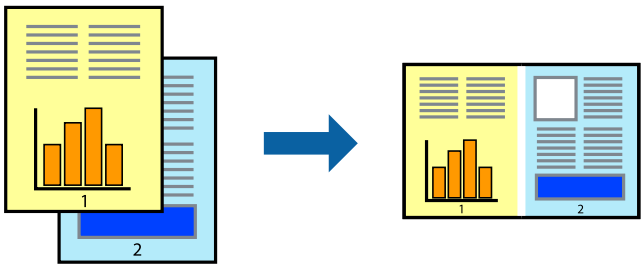

인쇄 설정

프린터 드라이버의 **주메뉴** 탭에서 **작업 관리자 - Lite**를 선택합니다. 인쇄를 시작하면 작업 관리자 - Lite 창이 표시됩니다. 작업 관리자 - Lite 창이 열리면, 현재 파일과 조합하려는 파일을 연 후 위 단계를 반복합니다.

작업 관리자 - Lite 창에서 프로젝트 인쇄에 추가된 인쇄 작업을 선택하면 페이지 레이아웃을 편집할 수 있습니다.

파일 메뉴에서 **인쇄**를 클릭하여 인쇄를 시작합니다.

참고:
프로젝트 인쇄에 모든 인쇄 데이터를 추가하기 전에 작업 관리자 - Lite를 닫을 경우 현재 작업 중인 인쇄 작업은 취소됩니다. **파일** 메뉴에서 **저장**을 클릭하여 현재 작업을 저장합니다. 저장된 파일의 확장자는 "ecl"입니다.

프로젝트 인쇄를 열려면 프린터 드라이버의 **유지보수** 탭에 있는 **작업 관리자 - Lite**를 클릭하여 작업 관리자 - Lite 창을 엽니다. 그런 다음, 파일을 선택하려면 **파일** 메뉴에서 **열기**를 선택합니다.

관련 정보

➡ “인쇄 기본 사항” p.59

➡ “주메뉴 탭” p.75

컬러 범용 인쇄 기능 사용 인쇄

출력물에서 텍스트 및 이미지의 가시성을 개선할 수 있습니다.

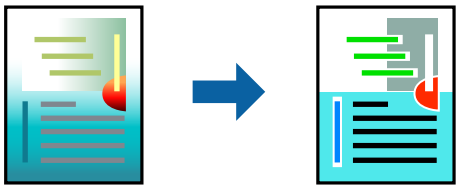

컬러 범용 인쇄는 다음과 같이 설정한 경우에만 사용할 수 있습니다.

- 용지 종류: 일반 용지
- 품질: **표준** 또는 고품질
- 인쇄 컬러: **컬러**
- 응용 프로그램: Microsoft® Office 2007 이상
- 텍스트 크기: 96 pts 이하

인쇄 설정

프린터 드라이버의 **추가 옵션** 탭, **컬러 보정** 설정에서 **이미지 옵션**을 클릭합니다. **컬러 범용 인쇄** 설정에서 옵션을 선택합니다. 추가 설정을 지정하려면 **향상 옵션**을 클릭합니다.

참고:

- 일부 문자는 "±"로 나타나는 "+"와 같이 패턴으로 바뀔 수 있습니다.
- 응용 프로그램 특정 패턴 및 밑줄은 이러한 설정을 사용하여 인쇄된 내용을 바꿀 수 있습니다.
- 컬러 범용 인쇄 설정 사용 시 사진 및 기타 이미지에서 인쇄 품질이 저하될 수 있습니다.
- 컬러 범용 인쇄 설정 사용 시 인쇄 속도가 느려집니다.

관련 정보

➡ "인쇄 기본 사항" p.59

➡ "추가 옵션 탭" p.76

인쇄 컬러 조정

인쇄 작업에 사용하는 컬러를 조정할 수 있습니다.

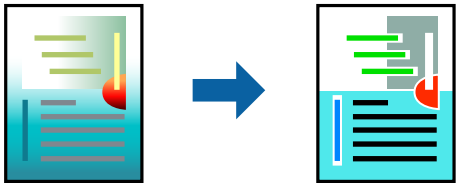

참고:
원본 이미지에는 조정값이 적용되지 않습니다.

인쇄 설정

프린터 드라이버의 **추가 옵션** 탭에서 **컬러 보정** 설정으로 **사용자 지정**을 선택합니다. 고급을 클릭하여 **컬러 보정** 창을 연 다음 컬러 보정 방법을 선택합니다.

참고:

- **자동**은 **추가 옵션** 탭에서 기본값으로 선택되어 있습니다. 이 설정을 통해 용지 종류와 인쇄 품질 설정에 맞게 컬러가 자동으로 조정됩니다.
- **컬러 보정** 창의 **PhotoEnhance**는 객체의 위치를 분석하여 컬러를 조정합니다. 이미지의 축소, 확대, 자르기 또는 회전하여 객체를 변경하면 컬러가 예기치 않게 변경될 수도 있습니다. 또한, 여백 없음 설정을 선택하면 객체의 위치가 변경되어 컬러가 변경됩니다. 이미지의 초점이 맞지 않으면 톤이 자연스럽지 않을 수 있습니다. 컬러가 변경되거나 자연스럽지 않게 되면, **PhotoEnhance** 이외의 모드로 인쇄합니다.

관련 정보

➡ "인쇄 기본 사항" p.59

➡ "추가 옵션 탭" p.76

가는 선 강조 인쇄

너무 가늘어서 인쇄할 수 없는 가는 선을 두껍게 할 수 있습니다.

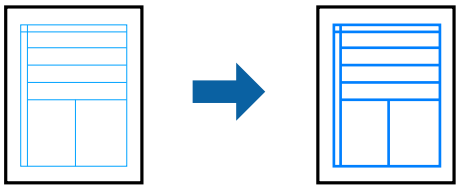

인쇄 설정

프린터 드라이버의 **추가 옵션** 탭, **컬러 보정** 설정에서 **이미지 옵션**을 클릭합니다. **가는 선 강조**를 선택합니다.

관련 정보

➡ “인쇄 기본 사항” p.59

➡ “추가 옵션 탭” p.76

선명한 바코드 인쇄

바코드를 선명하게 인쇄하고 간편하게 스캔할 수 있습니다. 인쇄된 바코드를 스캔할 수 없는 경우에만 이 기능을 활성화하십시오.

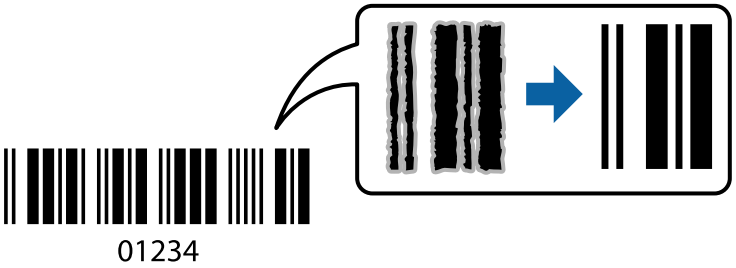

다음과 같은 조건에서 이 기능을 사용할 수 있습니다.

❏ 용지: 일반 용지, 복사 용지, 봉투

❏ 품질: **표준**, **표준-선명**

인쇄 시 인쇄 품질이 변경될 수 있습니다. 인쇄 속도가 저하되고 인쇄 농도가 높아질 수 있습니다.

참고:
번짐 현상 제거는 상황에 따라 사용하지 못할 수도 있습니다.

인쇄 설정

프린터 드라이버의 **유지보수** 탭에서 **확장 설정**을 클릭한 다음 **바코드 모드**를 선택합니다.

관련 정보

➡ “인쇄 기본 사항” p.59

➡ “유지보수 탭” p.76

인쇄 취소

컴퓨터에서 인쇄 작업을 취소할 수 있습니다. 하지만, Windows에서 프린터로 완전히 전송된 후에는 컴퓨터에서 인쇄 작업을 취소할 수 없습니다. 이 경우, 프린터 제어판을 이용하여 인쇄 작업을 취소하십시오.

취소

컴퓨터의 **장치 및 프린터**, **프린터** 또는 **프린터 및 팩스**에서 프린터를 마우스 오른쪽 버튼으로 클릭합니다. **인쇄 작업 목록 보기**를 클릭하고 취소하려는 작업을 마우스 오른쪽 버튼으로 클릭한 후 **취소**를 선택합니다.

프린터 드라이버 메뉴 옵션

응용 프로그램에서 인쇄 창을 열고 프린터를 선택한 후 프린터 드라이버 창에 액세스합니다.

참고:
선택한 옵션에 따라 메뉴가 달라집니다.

주메뉴 탭

인쇄 사전 설정	사전 설정 추가/제거	자주 사용하는 인쇄 설정에 대해 직접 지정한 사전 설정을 추가 또는 제거할 수 있습니다. 목록에서 사용하려는 사전 설정을 선택합니다.
설정 보기	**주메뉴** 및 **추가 옵션** 탭에 현재 설정되어 있는 항목 목록이 표시됩니다.	
초기화	모든 설정을 출하 시 기본값으로 복원합니다. **추가 옵션** 탭의 설정도 기본값으로 초기화됩니다.	
잉크 용량	대략적인 잉크 잔량을 표시합니다.	
문서 크기	인쇄하려는 용지 크기를 선택합니다. **사용자 정의**를 선택할 경우 용지 폭과 높이를 입력하십시오.	
여백 없음	인쇄 데이터를 용지 크기보다 약간 확대하여 용지의 가장자리 주변에 여백 없이 인쇄합니다. 확대량을 선택하려면 **설정**을 클릭합니다.	
인쇄 방향	인쇄에 사용할 방향을 선택합니다.	
용지 종류	인쇄하는 용지 종류를 선택합니다.	
품질	인쇄에 사용할 인쇄 품질을 선택합니다. 사용 가능한 설정은 선택한 용지 종류에 따라 다릅니다. 추가 설정을 지정하려면 **추가 설정**을 클릭합니다.	
컬러	인쇄 작업의 색상을 선택합니다.	
양면 인쇄	양면 인쇄를 수행할 수 있습니다.	
	설정	바인딩 가장자리, 여백을 지정할 수 있습니다. 여러 페이지로 된 문서를 인쇄할 경우 페이지의 앞면 또는 뒷면부터 인쇄를 시작하도록 선택할 수 있습니다.
	인쇄 농도	인쇄 농도를 조정할 문서 종류를 선택합니다. 적절한 인쇄 농도를 선택하면 이미지가 뒷면에 번지는 것을 방지할 수 있습니다. 인쇄 농도를 수동으로 조정하려면 **사용자 정의**를 선택합니다.

인쇄 레이아웃	한 장에 여러 페이지를 인쇄하거나 포스터 인쇄를 수행할 수 있습니다. 페이지 인쇄 순서를 지정하려면 **순서**를 클릭하십시오.	
매수	인쇄할 매수를 설정합니다.	
	한 부씩 인쇄	여러 페이지로 된 문서를 한 부씩 세트로 정렬하여 인쇄합니다.
	역순 인쇄	인쇄 후 페이지가 올바른 순서로 쌓일 수 있도록 마지막 페이지부터 인쇄할 수 있습니다.
저소음 모드	프린터가 내는 소음을 줄입니다. 그러나 이 옵션을 사용하면 인쇄 속도가 느려질 수 있습니다.	
인쇄 미리보기	문서를 인쇄하기 전에 미리보기를 표시합니다.	
작업 관리자 - Lite	작업 관리자 - Lite 기능을 사용하여 인쇄하려면 선택합니다.	

추가 옵션 탭

인쇄 사전 설정	사전 설정 추가/제거	자주 사용하는 인쇄 설정에 대해 직접 지정한 사전 설정을 추가 또는 제거할 수 있습니다. 목록에서 사용하려는 사전 설정을 선택합니다.
설정 보기	**주메뉴** 및 **추가 옵션** 탭에 현재 설정되어 있는 항목 목록이 표시됩니다.	
초기화	모든 설정을 출하 시 기본값으로 복원합니다. **주메뉴** 탭의 설정도 기본값으로 초기화됩니다.	
문서 크기	문서의 크기를 선택합니다.	
출력 용지	인쇄하려는 용지 크기를 선택합니다. **출력 용지**가 **문서 크기**와 다를 경우 **문서 확대/축소**가 자동으로 선택됩니다. 문서 크기를 축소하거나 확대하지 않고 인쇄하려는 경우 이 옵션을 선택할 필요가 없습니다.	
문서 확대/축소	문서의 크기를 축소 또는 확대할 수 있습니다.	
	페이지에 맞춤	**출력 용지**에 선택된 용지 크기에 맞게 문서를 자동으로 축소 또는 확대합니다.
	확대	특정 비율로 인쇄합니다.
	가운데	이미지를 용지 가운데에 인쇄합니다.
컬러 보정	자동	이미지 컬러를 자동으로 조정합니다.
	사용자 지정	수동 컬러 보정을 수행할 수 있습니다. 추가 설정은 **고급**을 클릭합니다.
	이미지 옵션	컬러 범용 인쇄 또는 적목현상 보정 등의 인쇄 품질 옵션을 활성화합니다. 또한, 출력물에서 보이도록 가는 선을 두껍게 할 수도 있습니다.
워터마크 기능	복사 방지 패턴 또는 워터마크에 대한 설정을 지정할 수 있습니다.	
추가 설정	180º 회전	인쇄하기 전에 페이지를 180 도 회전합니다. 이 기능은 프린터에 고정 방향으로 급지된 봉투와 같은 용지에 인쇄하는 경우에 유용합니다.
	고속	프린터 헤드가 좌우로 이동하면서 인쇄합니다. 인쇄 속도는 빠르지만 품질은 저하될 수 있습니다.
	좌우 대칭	거울에 나타나는 것처럼 인쇄되도록 이미지를 반전합니다.

유지보수 탭

노즐 검사	노즐 검사 패턴을 인쇄하여 프린터 헤드 노즐이 막혔는지 검사합니다.

프린터 헤드 청소	프린터 헤드의 막힌 노즐을 청소합니다. 이 기능은 약간의 잉크를 사용하므로 노즐이 막힌 경우에만 프린터 헤드를 청소하십시오.
파워 클리닝	인쇄 품질 개선을 위해 잉크 튜브 안에 있는 모든 잉크를 교체합니다.
작업 관리자 - Lite	작업 관리자 - Lite 창을 엽니다. 여기에서 이전에 저장한 데이터를 열고 편집할 수 있습니다.
EPSON Status Monitor 3	EPSON Status Monitor 3 창을 엽니다. 여기에서 프린터 및 소모품의 상태를 확인할 수 있습니다.
모니터링 설정	EPSON Status Monitor 3 창의 항목에 대한 설정을 지정할 수 있습니다.
확장 설정	다양한 설정을 지정할 수 있습니다. 각 항목을 마우스 오른쪽 버튼으로 클릭하면 도움말에서 자세한 내용을 확인할 수 있습니다.
인쇄 큐	인쇄 대기 중인 작업을 표시합니다. 인쇄 작업을 확인, 일시 중지 또는 재시작할 수 있습니다.
프린터와 옵션 정보	프린터 또는 ADF에 급지된 낱장 용지 매수가 표시됩니다.
언어	프린터 드라이버 창에서 사용하는 언어를 변경합니다. 설정을 적용하려면 프린터 드라이버를 닫은 다음 다시 여십시오.
소프트웨어 업데이트	EPSON Software Updater를 시작하여 인터넷에 최신 버전의 응용 프로그램이 있는지 확인합니다.
기술 지원	Epson 기술 지원 웹사이트에 액세스할 수 있습니다.

Mac OS의 프린터 드라이버에서 인쇄

인쇄 기본 사항

참고:
응용 프로그램에 따라 조작이 다를 수 있습니다. 자세한 내용은 응용 프로그램의 도움말을 참조하십시오.

1. 인쇄할 파일을 엽니다.

   아직 급지되지 않았다면 프린터에 용지를 급지합니다.

2. **파일** 메뉴에서 **프린트**를 선택하거나 프린트 대화상자를 열고 다른 명령을 선택합니다.

   필요한 경우 **세부사항 보기** 또는 ▼를 클릭하여 인쇄 창을 확장합니다.

3. 프린터를 선택합니다.

4. 팝업 메뉴에서 **인쇄 설정**을 선택합니다.

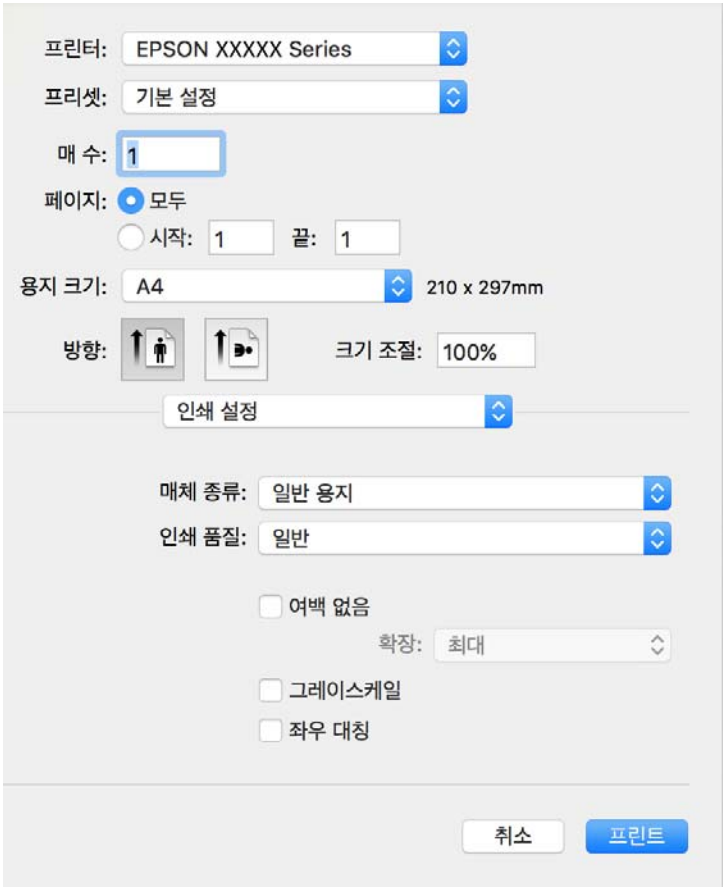

참고:
OS X Mountain Lion 이상에서 **인쇄 설정** 메뉴가 표시되지 않으면 Epson 프린터 드라이버가 올바르게 설치되지 않은 것입니다.

메뉴에서 **시스템 환경설정** > **프린터 및 스캐너** (또는 **프린트 및 스캔**, **프린트 & 팩스**)를 선택하여 프린터를 제거한 후 다시 프린터를 추가합니다. 프린터를 추가하려면 다음을 참조하십시오.

http://epson.sn

5. 필요할 경우 설정을 변경합니다.

   자세한 내용은 프린터 드라이버의 메뉴 옵션을 참조하십시오.

6. **프린트**를 클릭합니다.

관련 정보

➡ “사용 가능한 용지 및 용량” p.38

➡ “용지 카세트에 용지 넣기” p.40

➡ “용지 종류 목록” p.43

➡ “인쇄 설정 메뉴 옵션” p.83

양면 인쇄

용지의 양쪽 면에 인쇄할 수 있습니다.

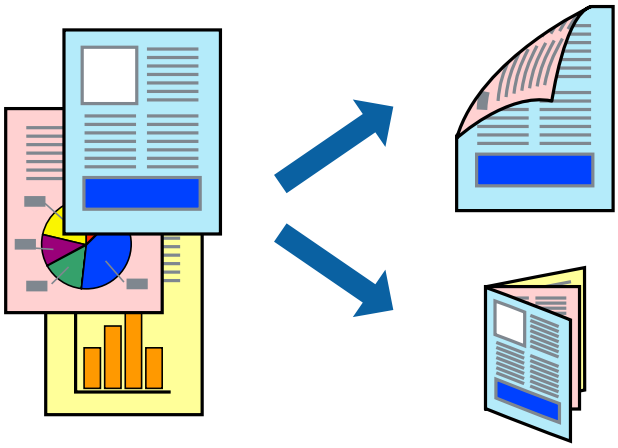

참고:

- ❏ 여백 없음 인쇄 시에는 이 기능을 사용할 수 없습니다.
- ❏ 양면 인쇄가 가능한 용지를 사용하지 않으면 인쇄 품질이 저하되고 용지 걸림이 발생할 수 있습니다.
- ❏ 용지와 데이터에 따라 용지의 다른 면에 잉크가 배어나올 수 있습니다.

관련 정보

➡ “사용 가능한 용지 및 용량” p.38

인쇄 설정

팝업 메뉴에서 **양면 인쇄 설정**을 선택합니다. 양면 인쇄 방법을 선택한 후 **문서 종류** 설정을 지정하십시오.

참고:

- ❏ 문서 종류에 따라 인쇄 속도가 저하될 수 있습니다.
- ❏ 짙은 데이터가 있는 사진을 인쇄할 때는 **문서 종류** 설정에서 **텍스트 & 그래픽** 또는 **텍스트 & 사진** 설정을 선택하십시오. 출력물이 얼룩지거나 잉크가 용지 뒷면으로 번질 경우에는 **조정**에서 **인쇄 농도** 및 **잉크 건조 시간 늘림**을 조정하십시오.

관련 정보

➡ “인쇄 기본 사항” p.77

➡ “양면 인쇄 설정 메뉴 옵션” p.84

낱장 용지 한 장에 여러 페이지 인쇄

용지 한 장에 2 페이지 또는 4 페이지의 데이터를 인쇄할 수 있습니다.

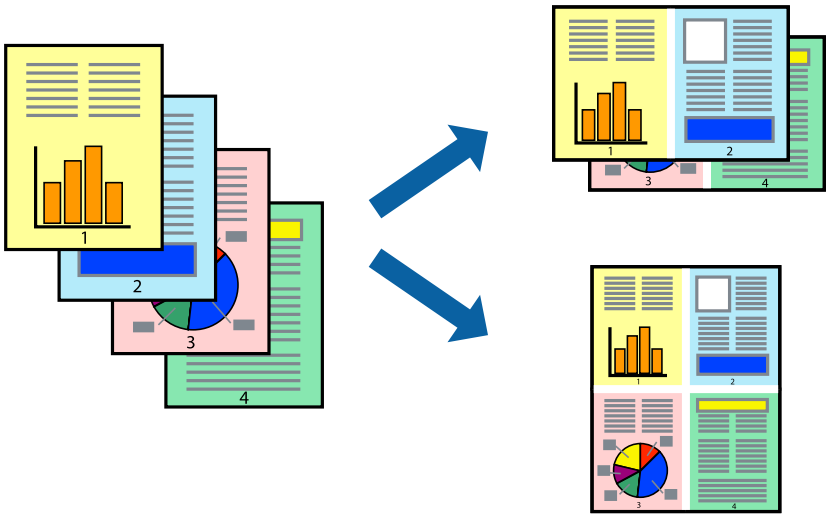

인쇄 설정

팝업 메뉴에서 **레이아웃**을 선택합니다. **용지당 페이지 수**에서 페이지 수, **레이아웃 방향** (페이지 순서)과 **테두리**를 설정합니다.

관련 정보

➡ “인쇄 기본 사항” p.77

➡ “레이아웃 메뉴 옵션” p.82

페이지 순서대로 인쇄 및 쌓기 (역순 인쇄)

문서가 페이지 순서대로 쌓일 수 있도록 마지막 페이지부터 인쇄할 수 있습니다.

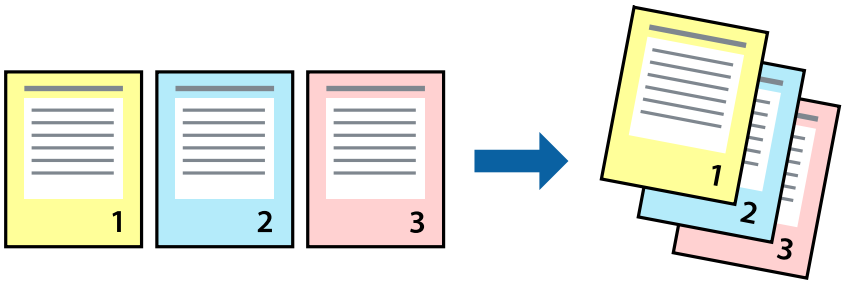

인쇄 설정

팝업 메뉴에서 **용지 프린트 방식**을 선택합니다. **페이지 순서** 설정으로 **역방향**을 선택합니다.

관련 정보

➡ “인쇄 기본 사항” p.77

➡ “용지 프린트 방식 메뉴 옵션” p.83

문서 확대 또는 축소 인쇄

특정 비율로 또는 프린터에 급지한 용지 크기에 맞게 문서 크기를 축소 또는 확대할 수 있습니다.

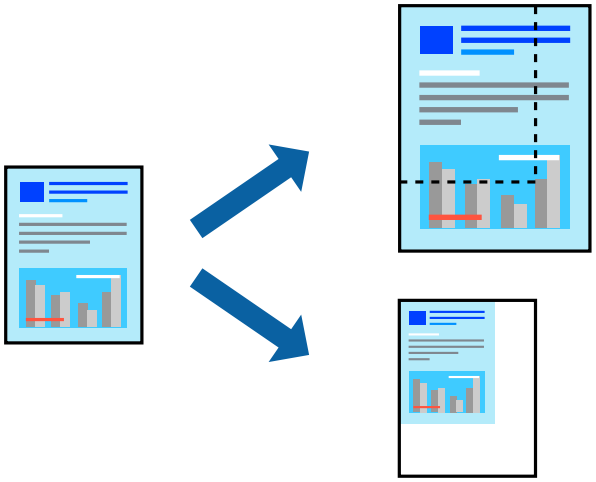

인쇄 설정

용지 크기에 맞게 인쇄할 경우 팝업 메뉴에서 **용지 프린트 방식**을 선택한 후 **용지 크기에 맞게 크기 조정**을 선택하십시오. **대상 용지 크기**에서 프린터에 급지된 용지 크기를 선택합니다. 문서의 크기를 줄이는 경우 **크기 축소만 허용**을 선택하십시오.

특정 비율로 인쇄할 때는 다음 중 하나를 수행하십시오.

❏ 응용 프로그램의 **파일** 메뉴에서 **인쇄**를 선택합니다. **프린터**를 선택하고 **배율**에 비율을 입력한 다음 **인쇄**를 클릭합니다.

❏ 응용 프로그램의 **파일** 메뉴에서 **페이지 설정**을 선택합니다. **포맷**에서 프린터를 선택하고 **배율**에 비율을 입력한 다음 **확인**을 클릭합니다.

참고:
응용 프로그램에서 설정한 용지 크기를 **용지 크기** 설정으로 선택합니다.

관련 정보

➡ “인쇄 기본 사항” p.77

➡ “용지 프린트 방식 메뉴 옵션” p.83

인쇄 컬러 조정

인쇄 작업에 사용하는 컬러를 조정할 수 있습니다.

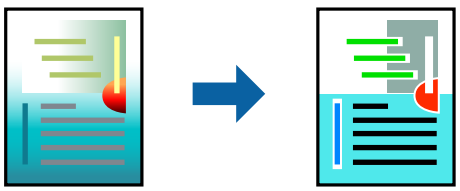

참고:
원본 이미지에는 조정값이 적용되지 않습니다.

인쇄 설정

팝업 메뉴에서 **색상 일치**를 선택한 후 **EPSON Color Controls**를 선택합니다. 팝업 메뉴에서 **컬러 옵션**을 선택한 후 사용 가능한 옵션 중 하나를 선택합니다. **고급 설정** 옆에 있는 화살표를 클릭하고 세부 설정을 지정합니다.

관련 정보

➡ “인쇄 기본 사항” p.77

➡ “색상 일치 메뉴 옵션” p.83

➡ “컬러 옵션 메뉴 옵션” p.83

인쇄 취소

컴퓨터에서 인쇄 작업을 취소할 수 있습니다. 하지만, Windows에서 프린터로 완전히 전송된 후에는 컴퓨터에서 인쇄 작업을 취소할 수 없습니다. 이 경우, 프린터 제어판을 이용하여 인쇄 작업을 취소하십시오.

취소

Dock에서 프린터 아이콘을 클릭합니다. 취소할 작업을 선택하고 다음 중 하나를 수행합니다.

❏ OS X Mountain Lion 이상

진행바에서 ⊗를 클릭합니다.

❏ Mac OS X v10.6.8 - v10.7.x

삭제를 클릭합니다.

프린터 드라이버 메뉴 옵션

응용 프로그램에서 인쇄 창을 열고 프린터를 선택한 후 프린터 드라이버 창에 액세스합니다.

참고:
선택한 옵션에 따라 메뉴가 달라집니다.

레이아웃 메뉴 옵션

용지당 페이지 수	용지 한 장에 인쇄할 페이지의 수를 선택합니다.
레이아웃 방향	페이지 인쇄 순서를 지정합니다.
테두리	페이지 테두리를 인쇄합니다.
페이지 방향 역전	인쇄하기 전에 페이지를 180 도 회전합니다. 프린터에 고정 방향으로 급지된 봉투와 같은 용지에 인쇄하는 경우에 이 항목을 선택합니다.
수평으로 뒤집기	거울에 나타나는 것처럼 인쇄되도록 이미지를 반전합니다.

색상 일치 메뉴 옵션

ColorSync	색상 조정 방법을 선택합니다. 이러한 옵션은 프린터와 컴퓨터 디스플레이 간 색상을 조정하여 색상 차이를 최소화합니다.
EPSON Color Controls	

용지 프린트 방식 메뉴 옵션

한 부씩 프린트	여러 페이지로 된 문서를 한 부씩 세트로 정렬하여 인쇄합니다.	
프린트 할 페이지	홀수 또는 짝수 페이지만 인쇄하려면 선택합니다.	
페이지 순서	맨 위 또는 마지막 페이지부터 인쇄하려면 선택합니다.	
용지 크기에 맞게 크기 조절	급지한 용지 크기에 맞게 인쇄합니다.	
	대상 용지 크기	인쇄할 용지 크기를 선택합니다.
	크기 축소만 허용	문서 크기 축소 시 선택합니다.

표지 메뉴 옵션

표지 프린트	표지 인쇄 여부를 선택합니다. 백 커버를 추가하려는 경우에는 **도큐멘트 뒤**를 선택하십시오.
표지 유형	표지의 내용을 선택합니다.

인쇄 설정 메뉴 옵션

용지 급지	용지가 급지되는 용지 급지 장치를 선택합니다. 용지 급지 장치가 하나인 프린터는 이 메뉴가 표시되지 않습니다. **자동 선택**을 선택하면 프린터의 용지 설정과 일치하는 용지 급지 장치가 자동으로 선택됩니다.	
매체 종류	인쇄하는 용지 종류를 선택합니다.	
인쇄 품질	인쇄에 사용할 인쇄 품질을 선택합니다. 옵션은 용지 종류에 따라 달라집니다.	
여백 없음	여백 없는 용지 크기를 선택하려면 이 확인란을 선택합니다.	
	확대	여백 없음 인쇄는 용지 크기보다 약간 확대하여 용지의 가장자리 주변에 여백 없이 인쇄됩니다. 확장 정도를 선택합니다.
그레이스케일	흑백 또는 회색으로 인쇄하려면 선택합니다.	
좌우 대칭	거울에 나타나는 것처럼 인쇄되도록 이미지를 반전합니다.	

컬러 옵션 메뉴 옵션

수동 설정	컬러를 수동으로 조정합니다. **고급 설정**에서 세부 설정을 선택할 수 있습니다.
PhotoEnhance	원본 이미지 데이터의 대비, 채도, 밝기를 자동으로 조정하여 더욱 선명하고 화사한 컬러를 구현합니다.
끄기 (컬러 조정 안 함)	컬러를 강화하거나 조정하지 않고 인쇄합니다.

양면 인쇄 설정 메뉴 옵션

양면 인쇄	용지의 양쪽 면에 인쇄합니다.

Mac OS 프린터 드라이버 동작 설정

Mac OS 프린터 드라이버의 동작 설정 화면 열기

메뉴에서 **시스템 환경설정** > **프린터 및 스캐너** (또는 **프린트 및 스캔**, **프린트 & 팩스**)를 선택한 후 프린터를 선택합니다. **옵션 및 소모품** > **옵션** (또는 **드라이버**)을 클릭합니다.

Mac OS 프린터 드라이버의 동작 설정

- 빈 페이지 건너뛰기: 공백 페이지를 인쇄하지 않습니다.
- 저소음 모드: 소음이 줄어 인쇄됩니다. 인쇄 속도는 느려질 수 있습니다.
- 간편 문서 정리를 위한 문서 출력: 가로 데이터 인쇄 또는 양면 인쇄 시 파일링이 용이하도록 용지를 급지합니다. 봉투 인쇄는 지원되지 않습니다.
- 고속 인쇄: 프린터 헤드가 좌우로 이동하면서 인쇄합니다. 인쇄 속도는 빠르지만 품질은 저하될 수 있습니다.
- 흰색 여백 제거: 여백 없음 인쇄 시 불필요한 여백을 제거합니다.
- 경고 알림: 프린터 드라이버에서 경고 알림을 표시합니다.
- 양방향 통신 설정: 일반적인 경우 **사용**으로 설정하여 사용합니다. 프린터를 네트워크의 Windows 컴퓨터와 공유하거나, 다른 이유 등으로 프린터 정보를 획득할 수 없을 때 **끄기**를 선택합니다.

스마트 장치에서 인쇄

Epson iPrint 사용

Epson iPrint는 스마트폰이나 태블릿과 같은 스마트 장치에서 사진, 문서, 웹페이지를 인쇄할 수 있는 응용 프로그램입니다. 프린터와 같은 무선 네트워크에 연결된 스마트 장치에서 인쇄하는 로컬 인쇄, 인터넷을 통해 원격 위치에서 인쇄하는 원격 인쇄를 할 수 있습니다. 원격 인쇄를 사용하려면 Epson Connect 서비스에 프린터를 등록해야 합니다.



관련 정보

➡ “네트워크 서비스 사용 인쇄” p.167

Epson iPrint 설치

다음 URL 또는 QR 코드로 스마트 장치에 Epson iPrint를 설치할 수 있습니다.

http://ipr.to/c

Epson iPrint를 사용하여 사진을 인쇄하는 방법

스마트 장치에서 Epson iPrint를 실행하여 사용하려는 항목을 홈 화면에서 선택합니다.

다음 화면은 예고 없이 변경될 수 있습니다. 컨텐츠는 제품에 따라 다를 수 있습니다.



❶	응용 프로그램을 시작하면 홈 화면이 표시됩니다.
❷	프린터를 설정하는 정보와 FAQ를 표시합니다.
❸	프린터를 선택하고 프린터 설정을 지정하는 화면을 표시합니다. 프린터를 한 번 선택하면 다음에 다시 선택할 필요가 없습니다.
❹	사진 및 문서 등 인쇄하려는 대상을 선택합니다.
❺	용지 크기 및 용지 종류와 같은 인쇄 설정을 지정하는 화면을 표시합니다.
❻	용지 크기가 표시됩니다. 버튼처럼 표시될 때 누르면 현재 프린터에 설정된 용지 설정을 표시합니다.
❼	선택한 사진과 문서를 표시합니다.

❽	인쇄를 시작합니다.

참고:
iOS를 실행 중인 iPhone, iPad, iPod touch를 사용하여 문서 메뉴에서 인쇄하려면, iTunes의 파일 공유 기능을 사용하여 인쇄하려는 문서를 전송한 후 Epson iPrint를 시작합니다.

Epson Print Enabler 사용

Android 휴대폰이나 태블릿(Android v4.4 이상)에서 바로 문서, 이메일, 사진 및 웹 페이지를 무선으로 인쇄할 수 있습니다. 화면을 몇 번만 누르면 Android 장치가 동일한 무선 네트워크에 연결된 Epson 프린터를 인식합니다.

1. 프린터에 용지를 급지합니다.
2. 프린터에 무선 인쇄를 설정합니다.
3. Android 장치에서 Google Play를 통해 Epson Print Enabler 플러그인을 설치합니다.
4. 프린터와 동일한 무선 네트워크에 Android 장치를 연결합니다.
5. Android 장치의 **설정**으로 이동하고 **인쇄**를 선택한 후 Epson Print Enabler를 활성화합니다.
6. Chrome 같은 Android 응용 프로그램에서 메뉴 아이콘을 누르고 화면에 표시되는 아무 내용이나 인쇄합니다.

   참고:
   프린터가 표시되지 않으면 **모든 프린터**를 누르고 해당 프린터를 선택합니다.

관련 정보

➡ “용지 카세트에 용지 넣기” p.40

➡ “스마트 장치에 연결” p.21

AirPrint 사용

AirPrint를 사용하면 드라이버를 설치하거나 소프트웨어를 다운로드 할 필요없이 iPhone, iPad, iPod touch 및 Mac에서 즉시 무선으로 인쇄할 수 있습니다.

Works with Apple AirPrint

참고:
제품 제어판에서 용지 구성 메시지를 비활성화한 경우 AirPrint를 사용할 수 없습니다. 필요한 경우, 메시지를 활성화하려면 아래 링크를 참조하십시오.

1. 제품에 용지를 급지합니다.
2. 제품에서 무선 인쇄를 위한 설정을 합니다. 다음 링크를 참조하십시오.

   http://epson.sn
3. 제품이 연결된 무선 네트워크에 애플 장치를 연결하십시오.
4. 장치에서 제품으로 인쇄합니다.

   참고:
   자세한 내용은 Apple 웹사이트의 AirPrint 페이지를 참조하십시오.

관련 정보

➡ “용지 카세트에 용지 넣기” p.40

➡ “프린터 설정” p.52

진행 중인 작업 취소

프린터 제어판의 ⊽를 눌러 진행 중인 인쇄 작업을 취소하십시오.

복사

기본 복사

기본적인 복사 절차를 설명합니다.

1. 원본을 놓습니다.

   여러 원본을 복사하는 경우에는 모든 원본을 ADF에 놓습니다.

2. 홈 화면에서 **복사**를 선택합니다.

3. **복사** 탭의 설정을 확인합니다.

   설정 항목을 선택하여 필요에 맞게 변경합니다.

   참고:
   - ❏ **고급 설정** 탭을 선택하면 **다중 페이지** 또는 **품질**과 같은 설정을 지정할 수 있습니다.
   - ❏ 필요한 설정 조합을 사용할 수 없는 경우에는 이 표시됩니다. 아이콘을 선택하여 세부 내용을 확인한 다음 설정을 변경합니다.

4. 매수를 입력합니다.

5. ◇를 누릅니다.

관련 정보

➡ “원본 올려놓기” p.44

➡ “복사 기본 메뉴 옵션” p.89

➡ “복사 고급 메뉴 옵션” p.89

➡ “기본 화면 구성” p.14

양면 복사

용지 양면에 여러 원본을 복사할 수 있습니다.

1. 홈 화면에서 **복사**를 선택합니다.

2. **복사** 탭 > 을 선택한 후 **1→양면**을 선택합니다.

   또한, 원본의 방향 및 사본 결과의 바인딩 위치를 지정할 수 있습니다.

3. ◇를 누릅니다.

관련 정보

➡ “기본 복사” p.88

여러 원본을 한 장에 복사

용지 한 장에 2 페이지의 원본을 복사할 수 있습니다.

1. 홈 화면에서 **복사**를 선택합니다.
2. **고급 설정** 탭 > **다중 페이지**를 선택하고 **2-up**을 선택합니다.
   또한, 원본의 레이아웃 순서와 방향을 지정할 수도 있습니다.
3. **복사** 탭을 선택한 후 ⓧ을 누릅니다.

관련 정보

➡ "기본 복사" p.88

복사 기본 메뉴 옵션

참고:
적용한 기타 설정에 따라 해당 항목을 사용하지 못할 수 있습니다.

흑백:

원본을 흑백 (모노크롬)으로 복사합니다.

컬러:

원본을 컬러로 복사합니다.

(양면) :

양면 레이아웃을 선택합니다.

❏ 1→단면

원본의 한 면을 용지의 한 면에 복사합니다.

❏ 1→양면

용지 한 장의 양면에 두 개의 단면 원본을 복사합니다. 원본의 방향과 용지의 바인딩 위치를 선택합니다.

(농도) :

복사 결과가 너무 흐린 경우 농도의 레벨을 올립니다. 잉크가 번지는 경우 농도의 레벨을 낮춥니다.

복사 고급 메뉴 옵션

참고:
적용한 기타 설정에 따라 해당 항목을 사용하지 못할 수 있습니다.

용지 설정:

용지 크기와 용지 종류를 선택합니다.

복사

확대/축소:

확대 또는 축소 배율을 구성합니다. 원본을 특정 비율로 축소 또는 확대하려는 경우에는 값을 선택한 다음 25 ~ 400 % 범위 내에서 비율을 입력하십시오.

❏ 실제 크기

100 % 배율로 복사합니다.

❏ A4→A5 및 기타

원본을 특정 용지 크기에 맞게 자동으로 확대 또는 축소합니다.

❏ 페이지 자동 맞춤

스캔 영역을 감지한 후 선택한 용지 크기에 맞게 원본을 자동으로 확대하거나 축소합니다. 원본 주위에 흰색 여백이 있으면 스캐너 평판 가장자리 마크까지의 흰색 여백은 스캔 영역으로 감지되지만 반대쪽 여백이 잘릴 수 있습니다.

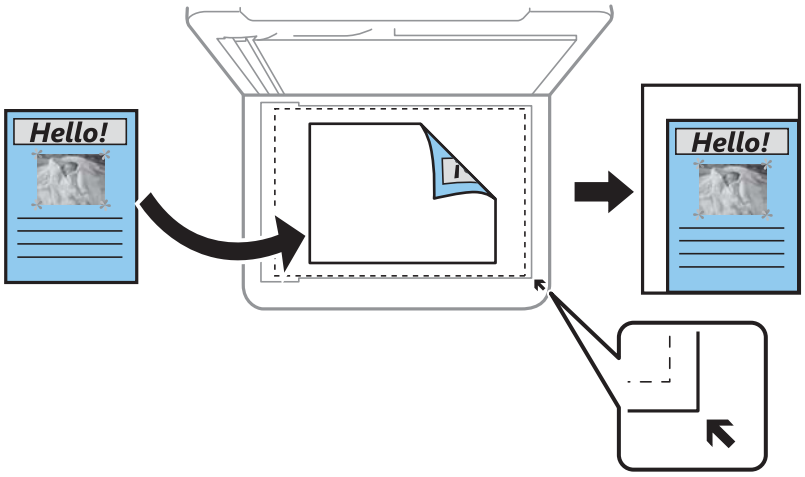

원본 크기:

원본의 크기를 선택합니다. 표준 크기 이외의 원본을 복사할 경우 원본에 가장 가까운 크기를 선택하십시오.

다중 페이지:

❏ 단일 페이지

단면 원본을 한 장에 복사합니다.

❏ 2-up

용지 한 장에 두 개의 단면 원본을 2-up 레이아웃으로 복사합니다. 원본의 레이아웃 순서 및 방향을 선택합니다.

품질:

인쇄 품질을 선택합니다. **최상**을 선택하면 인쇄 품질은 좋지만 인쇄 속도가 느려질 수 있습니다.

원본 방향:

원본의 방향을 선택합니다.

그림자 제거:

두꺼운 용지 복사 시 사본 주변 또는 소책자 복사 시 사본 중앙에 나타나는 그림자를 제거합니다.

펀치 구멍 제거:

펀치 구멍을 제거하고 복사합니다.

복사

ID 카드 복사:

ID 카드의 양면을 스캔하고, A4 크기 용지의 한 면에 복사합니다.

여백 없음 복사:

가장자리 주변에 여백이 없도록 복사합니다. 이미지를 조금 확대하여 용지의 가장자리 여백을 제거합니다. **확대** 설정에서 이미지 확대량을 선택합니다.

모든 설정 지우기:

복사 설정을 기본값으로 초기화합니다.

스캔

제어판에서 스캔

프린터 제어판에서 스캔 이미지를 다음 대상으로 전송할 수 있습니다.

컴퓨터

프린터와 연결된 컴퓨터에 스캔 이미지를 저장할 수 있습니다. 스캔하기 전에 컴퓨터에 Epson Scan 2 및 Epson Event Manager를 설치하십시오.

클라우드

스캔한 이미지를 클라우드 서비스로 전송할 수 있습니다. 스캔하기 전에 Epson Connect에서 설정을 지정하십시오.

컴퓨터 (WSD)

WSD 기능을 사용하여 프린터와 연결된 컴퓨터에 스캔 이미지를 저장할 수 있습니다. Windows 7/Windows Vista를 사용 중인 경우에는 스캔하기 전에 컴퓨터에서 WSD 설정을 지정해야 합니다.

컴퓨터로 스캔 (Event Manager)

참고:
스캔하기 전에 컴퓨터에 Epson Scan 2 및 Epson Event Manager를 설치하십시오.

1. 원본을 놓습니다.
2. 홈 화면에서 **스캔**을 선택합니다.
3. **컴퓨터**를 선택합니다.
4. ⊕를 선택하여 스캔 이미지를 저장하려는 컴퓨터를 선택합니다.

   참고:
   ❏ 프린터가 네트워크에 연결된 경우, 컴퓨터를 선택하여 스캔한 이미지를 저장할 수 있습니다. 프린터 제어판에는 최대 20 개 컴퓨터가 표시될 수 있습니다. Epson Event Manager에서 **네트워크 스캔 이름 (영숫자)**을 설정하면 제어판에 표시됩니다.
5. ⊕를 선택하여 스캔 이미지를 컴퓨터에 저장할 때 사용할 방법을 선택합니다.
   ❏ JPEG로 저장: 스캔한 이미지를 JPEG 형식으로 저장합니다.
   ❏ PDF로 저장: 스캔한 이미지를 PDF 형식으로 저장합니다.
   ❏ 전자 메일에 첨부: 컴퓨터에서 이메일 클라이언트를 시작한 후 이메일에 자동으로 첨부합니다.
   ❏ 사용자 설정 따름: Epson Event Manager의 설정을 사용하여 스캔 이미지를 저장합니다. 스캔 크기, 저장할 폴더, 저장 형식과 같은 스캔 설정을 변경할 수 있습니다.
6. ◇를 누릅니다.

관련 정보

➡ “원본 올려놓기” p.44

Epson Event Manager에서 사용자 정의 설정 지정

Epson Event Manager에서 **사용자 설정 따름**에 스캔 설정을 지정할 수 있습니다.

자세한 내용은 Epson Event Manager 도움말을 참조하십시오.

1. Epson Event Manager를 시작합니다.
2. 주메뉴 화면에서 **버튼 설정** 탭의 **스캐너**에서 사용 중인 스캐너가 선택되어 있는지 확인합니다.

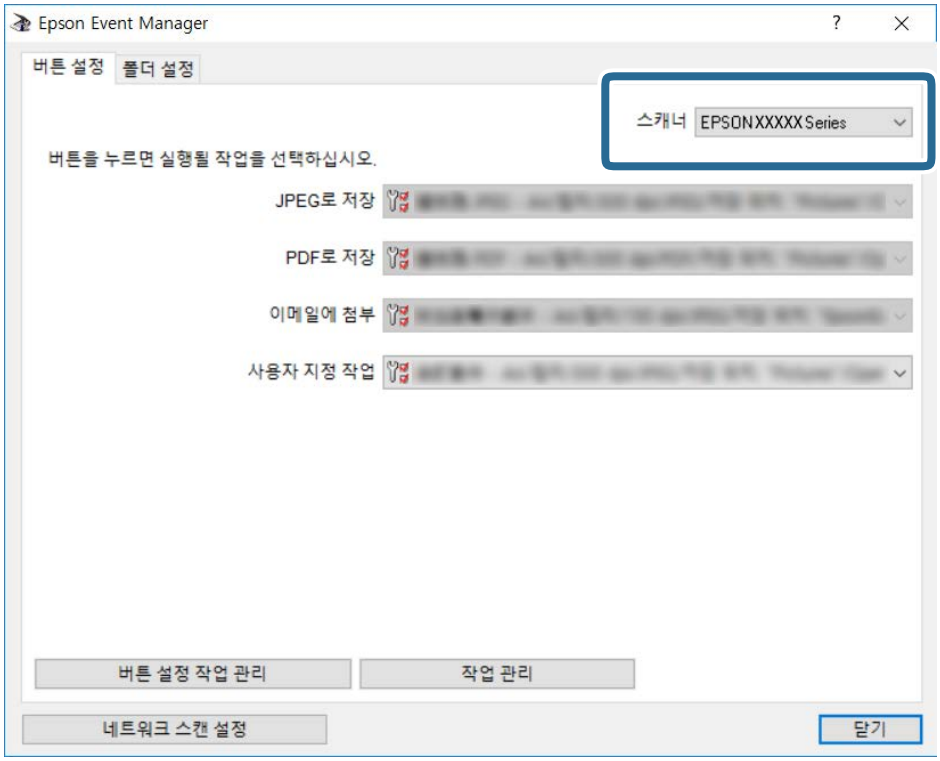

3. **버튼 설정 작업 관리**를 클릭합니다.

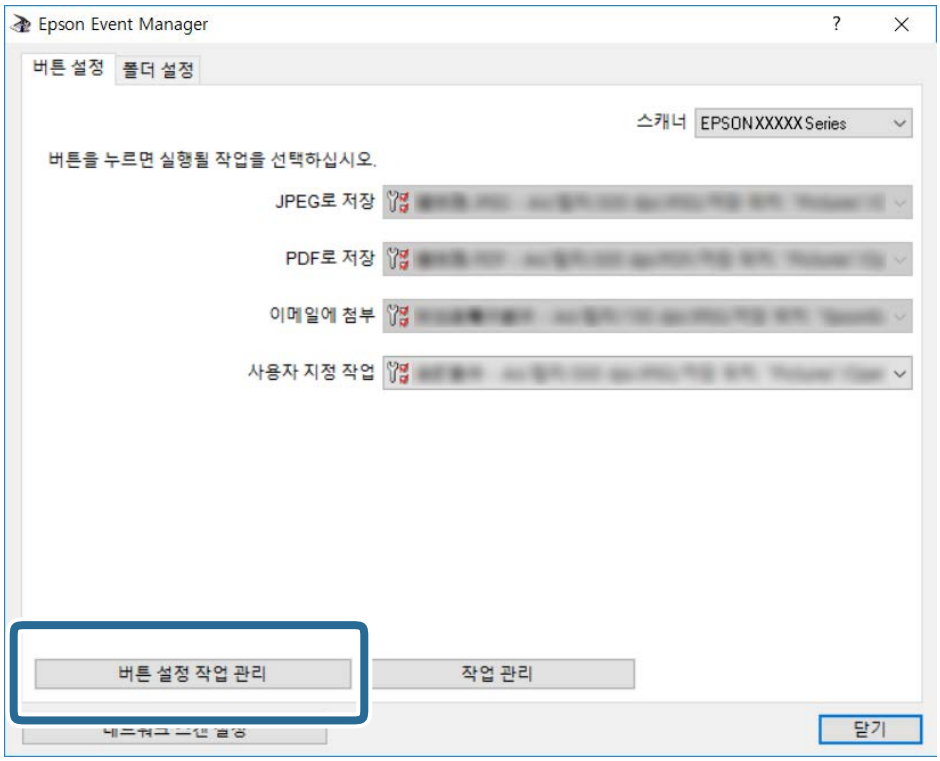

4. **폴더 설정 작업 관리** 화면에서 스캔 설정을 지정합니다.

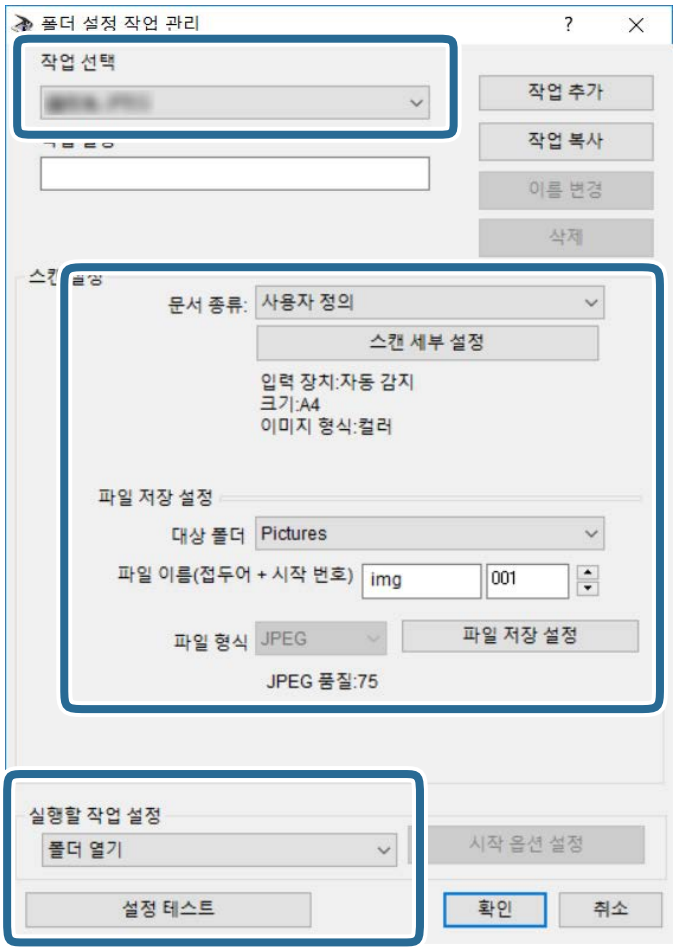

- ❏ 작업 선택: **사용자 지정 작업**을 선택합니다.
- ❏ 문서 종류: 선택한 원본 유형에 가장 적합한 설정을 사용하여 스캔합니다. 스캔 이미지 저장 시 해상도나 컬러와 같은 항목을 설정하려면 **스캔 세부 설정**을 클릭합니다.
- ❏ 대상 폴더: 스캔한 이미지의 저장 폴더를 선택합니다.
- ❏ 파일 이름(접두어 + 시작 번호): 저장하려는 파일 이름에 대한 설정을 변경합니다.
- ❏ 파일 형식: 저장 형식을 선택합니다.
- ❏ 실행할 작업 설정: 스캔 시 동작을 선택합니다.
- ❏ 설정 테스트: 현재 설정을 사용하여 테스트 스캔을 시작합니다.

5. **확인**을 클릭하여 주메뉴 화면으로 돌아갑니다.

6. **사용자 지정 작업** 목록에 **사용자 지정 작업**이 선택되어 있는지 확인합니다.

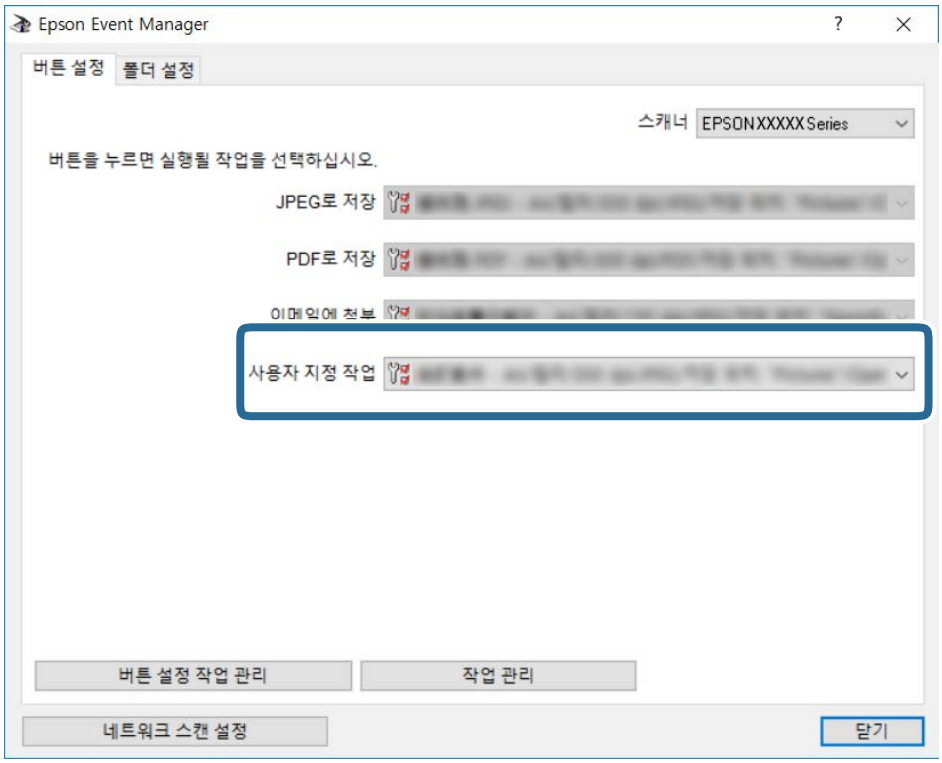

7. **닫기**를 클릭하여 Epson Event Manager를 닫습니다.

클라우드로 스캔

스캔한 이미지를 클라우드 서비스로 전송할 수 있습니다. 이 기능을 사용하기 전에, Epson Connect를 사용하여 설정을 수행하십시오. 자세한 내용은 다음 Epson Connect 포털 웹사이트를 참조하십시오.

https://www.epsonconnect.com/

1. Epson Connect를 사용하여 설정했는지 확인하십시오.
2. 원본을 놓습니다.
3. 홈 화면에서 **스캔**을 선택합니다.
4. **클라우드**를 선택합니다.
5. 화면 상단에서 ⊕을 선택한 다음 대상을 선택합니다.
6. **스캔** 탭에서 저장 형식과 같은 항목을 설정합니다.
7. **고급 설정** 탭을 선택한 후 설정을 확인하고 필요에 따라 변경합니다.
8. **스캔** 탭을 선택한 후 ◇를 누릅니다.

관련 정보

➡ “원본 올려놓기” p.44

클라우드로 스캔 기본 메뉴 옵션

참고:
적용한 기타 설정에 따라 해당 항목을 사용하지 못할 수 있습니다.

흑백/컬러:

컬러 또는 흑백으로 스캔할지 선택합니다.

JPEG/PDF:

스캔한 이미지의 저장 형식을 선택합니다.

클라우드로 스캔 고급 메뉴 옵션

참고:
적용한 기타 설정에 따라 해당 항목을 사용하지 못할 수 있습니다.

스캔 영역:

- ❏ 스캔 크기:

  스캔 크기를 선택합니다. 스캔 시 텍스트 또는 이미지 주변의 공백을 잘라내려면 **자동 잘라내기**를 선택합니다. 스캐너 평판의 최대 영역으로 스캔하려면 **최대 영역**을 선택합니다.

- ❏ 원본 방향:

  원본의 방향을 선택합니다.

원본 종류:

원본의 종류를 선택합니다.

농도:

스캔 이미지의 콘트라스트를 선택합니다.

그림자 제거:

스캔된 이미지에 나타나는 원본의 그림자를 제거합니다.

- ❏ 주변부:

  원본 가장자리에서 그림자를 제거합니다.

- ❏ 가운데:

  소책자의 바인딩 여백의 그림자를 제거합니다.

펀치 구멍 제거:

스캔된 이미지에 나타나는 펀치 구멍을 제거합니다. 오른쪽 상자에 값을 입력하여 펀치 구멍을 삭제할 영역을 지정할 수 있습니다.

- ❏ 삭제 위치:

  펀치 구멍을 제거할 위치를 선택합니다.

❏ 원본 방향:
원본의 방향을 선택합니다.

모든 설정 지우기
스캔 설정을 기본값으로 초기화합니다.

컴퓨터로 스캔 (WSD)

참고:
❏ 이 기능은 Windows 10/Windows 8.1/Windows 8/Windows 7/Windows Vista를 운용 중인 컴퓨터(영문 OS)에서만 사용할 수 있습니다.
❏ Windows 7/Windows Vista를 사용 중인 경우 이 기능을 사용하려면 사전에 컴퓨터에서 설정이 필요합니다.

1. 원본을 놓습니다.
2. 홈 화면에서 **스캔**을 선택합니다.
3. **컴퓨터 (WSD)**를 선택합니다.
4. 컴퓨터를 선택합니다.
5. ⓘ를 누릅니다.

WSD 포트 설정

Windows 7/Windows Vista에서 WSD 포트를 설정하는 방법에 대해 설명합니다.

참고:
Windows 10/Windows 8.1/Windows 8은 자동으로 WSD 포트가 설정됩니다.

WSD 포트를 설정하려면 다음이 필요합니다.
❏ 프린터와 컴퓨터가 네트워크에 연결되어 있어야 합니다.
❏ 프린터 드라이버가 컴퓨터에 설치되어 있어야 합니다.

1. 프린터의 전원을 켭니다.
2. 컴퓨터의 시작을 클릭한 후 **네트워크**를 클릭합니다.
3. 프린터의 아이콘을 마우스 오른쪽 버튼으로 클릭한 후 **설치**를 클릭합니다.
사용자 계정 컨트롤 화면이 표시되면 **계속**을 클릭합니다.

제거 화면이 표시되면 **제거**를 클릭한 후 다시 시도하십시오.

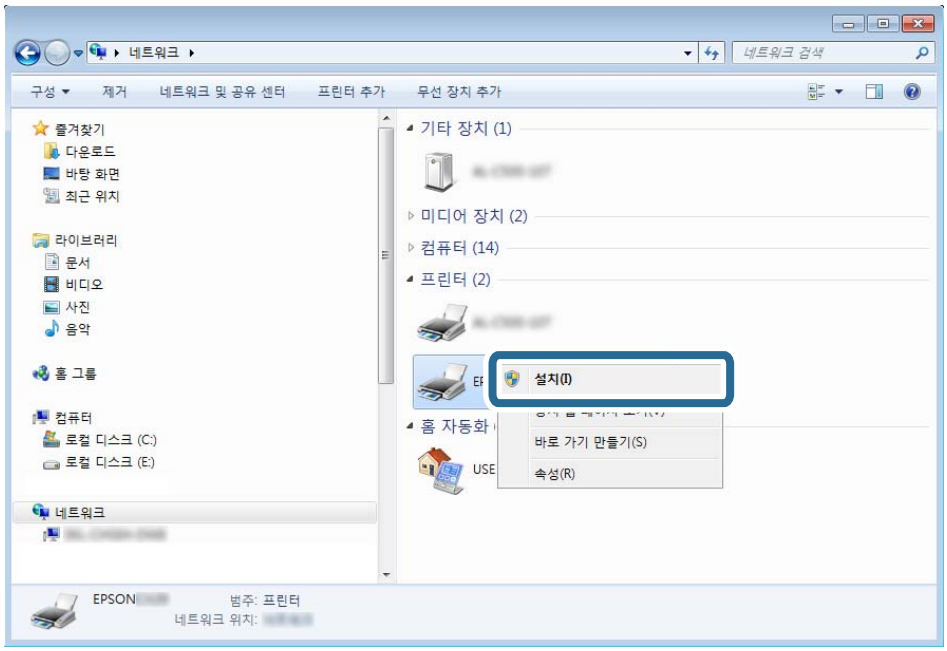

참고:
네트워크 화면에는 네트워크상의 프린터 이름과 모델명 (EPSON XXXXXX (XX-XXXX))이 표시됩니다. 네트워크상의 프린터 이름은 제어판 또는 네트워크 상태 시트에서 확인할 수 있습니다.

4. **장치를 사용할 준비가 되었습니다.**를 클릭합니다.

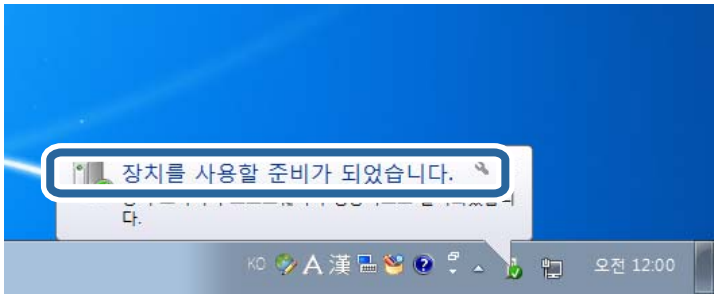

5. 메시지를 확인한 후 **닫기**를 클릭합니다.

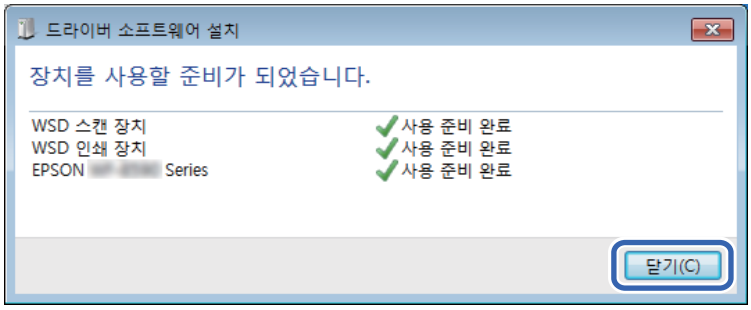

6. **장치 및 프린터** 화면을 엽니다.

❏ Windows 7

시작 > **제어판** > **하드웨어 및 소리** (또는 **하드웨어**) > **장치 및 프린터**를 클릭합니다.

❏ Windows Vista

시작 > **제어판** > **하드웨어 및 소리** > **프린터**를 클릭합니다.

7. 네트워크상의 프린터 이름의 아이콘이 표시되어 있는지 확인합니다.

WSD로 사용할 때는 프린터 이름을 선택하십시오.

컴퓨터에서 스캔

Epson Scan 2를 사용하여 스캔

"Epson Scan 2" 스캐너 드라이버를 사용하여 스캔할 수 있습니다. 텍스트 문서에 적합한 상세 설정을 사용하여 원본을 스캔할 수 있습니다.

각 설정 항목에 대한 설명은 Epson Scan 2 도움말을 참조하십시오.

1. 원본을 놓습니다.

참고:
여러 원본을 스캔하려면 ADF에 원본을 놓습니다.

2. Epson Scan 2를 시작합니다.

3. **주요 설정** 탭에서 다음 설정을 지정합니다.

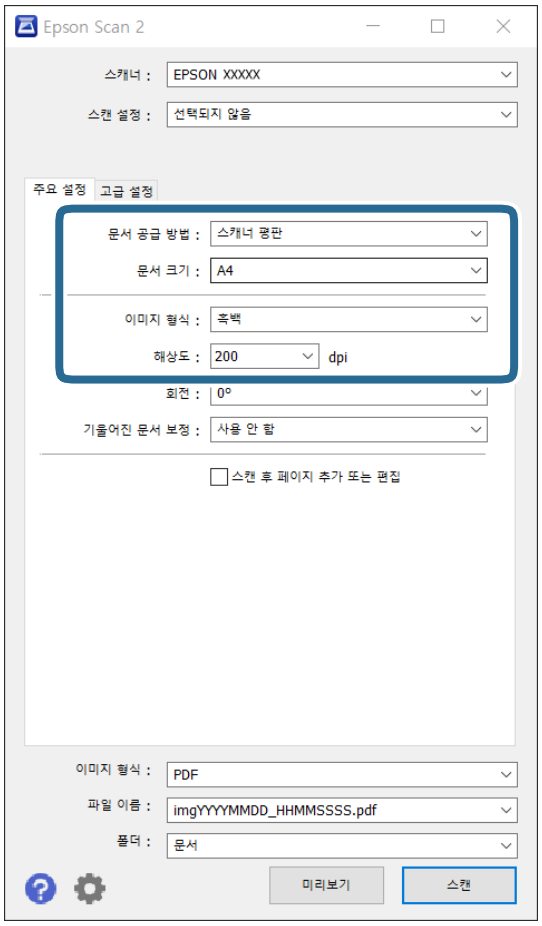

- ❏ 문서 공급 방법: 원본을 놓은 장치를 선택합니다.
- ❏ 문서 크기: 올려 놓은 원본의 크기를 선택합니다.
- ❏ 이미지 형식: 스캔한 이미지의 저장 컬러를 선택합니다.
- ❏ 해상도: 해상도를 선택합니다.

4. 필요한 경우 다른 스캔 설정을 지정하십시오.
   - ❏ **미리보기** 버튼을 클릭하여 스캔한 이미지를 미리 볼 수 있습니다. 미리보기 창이 열리고 미리 본 이미지가 표시됩니다. ADF를 사용하여 미리보기하면 ADF에서 원본이 배출됩니다. 배출된 원본을 다시 놓습니다.
   - ❏ **고급 설정** 탭에서 다음과 같이 텍스트 문서에 적합한 세부 이미지 조정 설정을 지정할 수 있습니다.
     - ❏ 배경 제거: 원본의 배경을 제거합니다.
     - ❏ 텍스트 향상: 원본의 흐릿한 문자를 깨끗하고 선명하게 할 수 있습니다.
     - ❏ 자동 영역 분할: 이미지가 포함된 문서를 흑백으로 스캔 시 문자 부분을 선명한 흑백으로, 이미지 부분은 부드러운 흑백으로 표현할 수 있습니다.
     - ❏ 컬러 향상: 스캔 이미지에서 지정한 컬러를 향상한 후 그레이스케일 또는 흑백으로 저장할 수 있습니다.
     - ❏ 임계값: 모노크롬 바이너리 (흑백)의 경계를 조정할 수 있습니다.
     - ❏ 흐린 영역 보정: 이미지의 윤곽을 보정하거나 선명하게 만들 수 있습니다.
     - ❏ 무아레 제거: 잡지와 같이 인쇄된 용지를 스캔할 때 나타나는 무아레 패턴 (평행선 교차 무늬)을 제거합니다.
     - ❏ 가장자리 보정: 스캔 이미지 가장자리에 생긴 그림자를 보정합니다.
     - ❏ 듀얼 이미지 스캔 (Windows만 해당): 한 번의 스캔으로 출력 설정이 다른 2 개의 이미지를 동시에 저장합니다.

   참고:
   적용한 기타 설정에 따라 해당 항목을 사용하지 못할 수 있습니다.

5. 파일 저장 설정을 지정합니다.

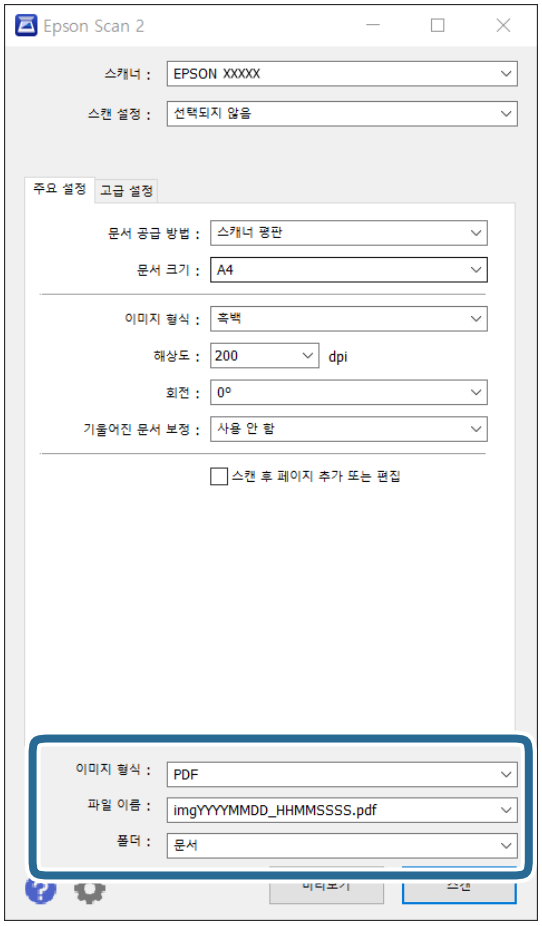

❏ 이미지 형식: 목록에서 저장 형식을 선택합니다.

BITMAP 및 PNG를 제외한 각 저장 형식에 대한 세부 설정을 지정할 수 있습니다. 저장 형식을 선택한 후 목록에서 **옵션**을 선택합니다.

❏ 파일 이름: 표시된 저장 파일 이름을 확인합니다.

목록에서 **설정**을 선택하여 파일 이름에 대한 설정을 변경할 수 있습니다.

❏ 폴더: 목록에서 스캔한 이미지를 저장할 폴더를 선택합니다.

다른 폴더를 선택하거나 목록에서 **선택**을 선택하여 새 폴더를 만들 수 있습니다.

6. **스캔**을 클릭합니다.

관련 정보

➡ “원본 올려놓기” p.44

➡ “문서 및 이미지 스캔용 응용 프로그램 (Epson Scan 2)” p.159

스마트 장치를 사용한 스캔

Epson iPrint는 프린터와 같은 무선 네트워크에 연결된 스마트폰 또는 태블릿과 같은 스마트 장치에서 사진과 문서를 스캔할 수 있는 응용 프로그램입니다. 스캔한 데이터를 스마트 장치 또는 클라우드 서비스에 저장하거나 이메일로 전송 또는 인쇄할 수 있습니다.

Epson iPrint 설치

다음 URL 또는 QR 코드로 스마트 장치에 Epson iPrint를 설치할 수 있습니다.

http://ipr.to/c

Epson iPrint를 사용하여 스캔

스마트 장치에서 Epson iPrint를 실행하여 사용하려는 항목을 홈 화면에서 선택합니다.

스캔

다음 화면은 예고 없이 변경될 수 있습니다.

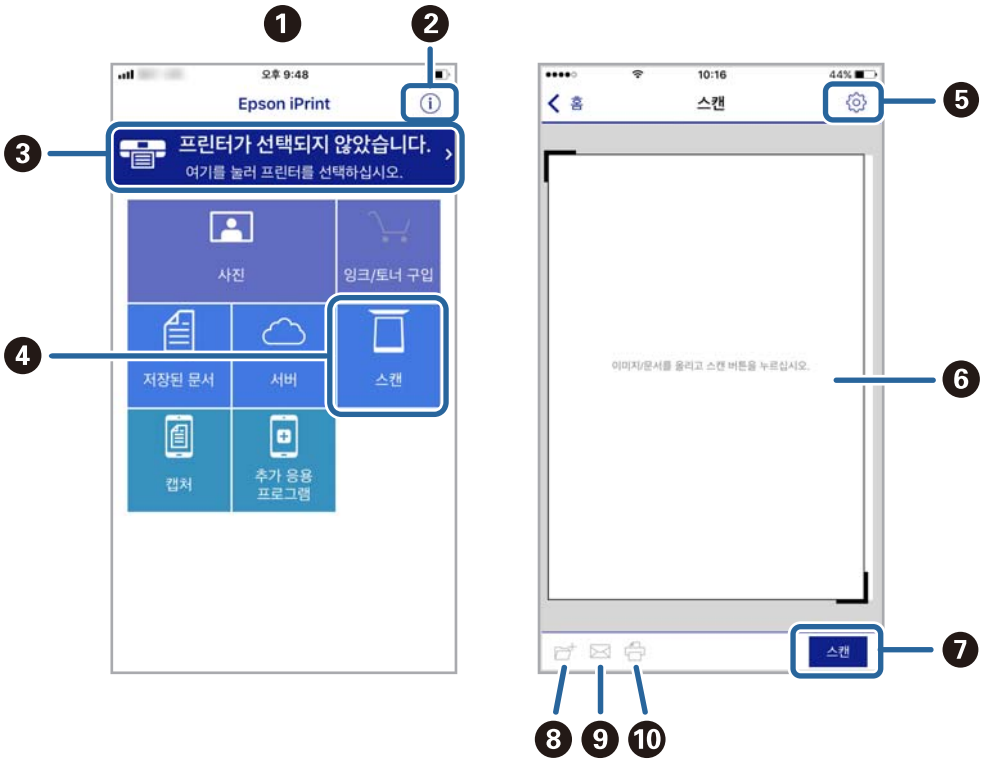

❶	응용 프로그램을 시작하면 홈 화면이 표시됩니다.
❷	프린터를 설정하는 정보와 FAQ를 표시합니다.
❸	프린터를 선택하고 프린터 설정을 지정하는 화면을 표시합니다. 프린터를 한 번 선택하면 다음에 다시 선택할 필요가 없습니다.
❹	스캔 화면을 표시합니다.
❺	해상도와 같은 스캔 설정을 지정하는 화면을 표시합니다.
❻	스캔한 이미지를 표시합니다.
❼	스캔을 시작합니다.
❽	스마트 장치 또는 클라우드 서비스에 스캔한 데이터를 저장할 수 있는 화면을 표시합니다.
❾	스캔한 데이터를 이메일로 전송할 수 있는 화면을 표시합니다.
❿	스캔한 데이터를 인쇄할 수 있는 화면을 표시합니다.

팩스

팩스 설치

전화선 연결

호환되는 전화선

표준 아날로그 전화 라인 (PSTN = Public Switched Telephone Network) 및 PBX (Private Branch Exchange) 전화 시스템을 통해 프린터를 사용할 수 있습니다.

다음과 같은 전화 회선이나 시스템은 프린터에 사용하지 못할 수 있습니다.

- ❏ DSL 또는 광섬유 디지털 서비스와 같은 VoIP 전화 라인
- ❏ 디지털 전화 라인 (ISDN)
- ❏ 일부 PBX 전화 시스템
- ❏ 터미널 어댑터, VoIP 어댑터, 스플리터 또는 DSL 라우터와 같은 어댑터가 전화기 벽면 잭과 프린터 사이에 연결된 경우

프린터에 전화선 연결

RJ-11 (6P2C) 전화 케이블을 사용하여 전화기 벽면 잭과 프린터를 연결합니다. 프린터에 전화기를 연결할 때는 다른 RJ-11 (6P2C) 전화 케이블을 사용합니다.

구입한 나라에 따라 전화 케이블이 프린터에 포함되어 있을 수 있습니다. 포함되어 있으면 포함된 케이블을 사용하십시오.

나라 또는 지역에 따라 전화 케이블에 어댑터 연결이 필요할 수 있습니다.

참고:
프린터에 전화기를 연결할 때만 프린터의 EXT. 포트에서 캡을 제거합니다. 전화기를 연결하지 않는 경우 캡을 제거하지 마십시오.

낙뢰가 자주 발생하는 지역에서는 서지 보호 장치 사용을 권장합니다.

일반 전화선 (PSTN) 또는 PBX 연결

전화기 벽면 잭 또는 PBX 포트와 프린터 뒷면에 있는 LINE 포트를 전화 케이블로 연결합니다.

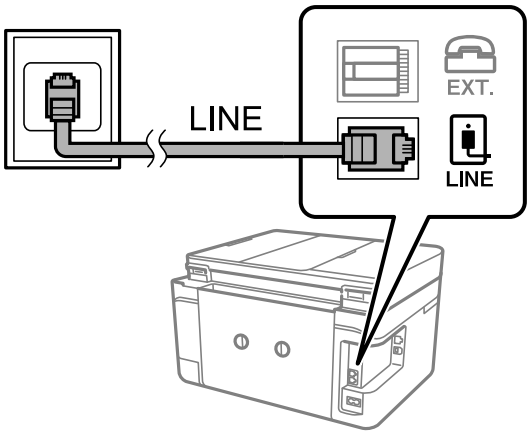

관련 정보

➡ “PBX 전화 시스템 설정” p.110

DSL 또는 ISDN 연결

DSL 모뎀 또는 ISDN 터미널 어댑터와 프린터 뒷면에 있는 LINE 포트를 전화 케이블로 연결합니다. 자세한 내용은 모뎀 또는 어댑터와 함께 제공되는 설명서를 참조하십시오.

참고:
DSL 모뎀에 내장된 DSL 필터가 장착되어 있지 않은 경우 별도의 DSL 필터를 연결합니다.

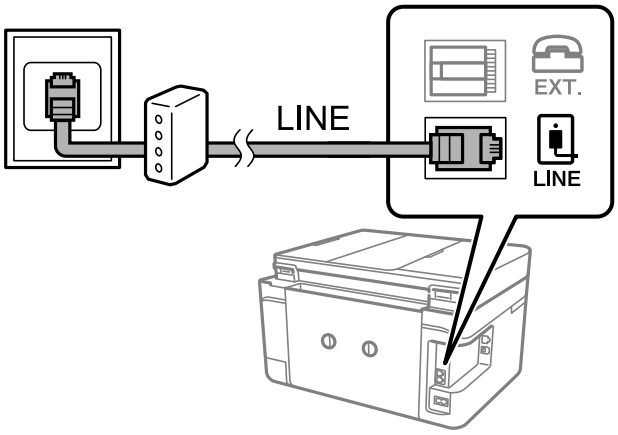

프린터에 전화기 연결

프린터와 전화기를 하나의 전화선으로 사용하는 경우, 프린터에 전화기를 연결합니다.

참고:
❏ 전화기에 팩스 기능이 있는 경우, 연결하기 전에 팩스 기능을 비활성화합니다. 자세한 내용은 전화기와 함께 제공된 설명서를 참조하십시오.

❏ 자동 응답기가 연결된 경우, 프린터의 **응답 벨소리** 설정을 자동 응답기가 전화에 응답하는 벨소리 수보다 높게 설정하십시오.

팩스

1. 프린터 후면의 EXT. 포트에서 캡을 제거합니다.

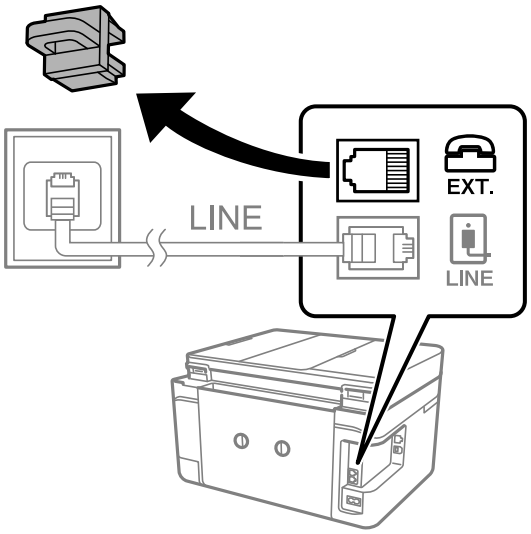

2. 전화기와 EXT. 포트를 전화선으로 연결합니다.

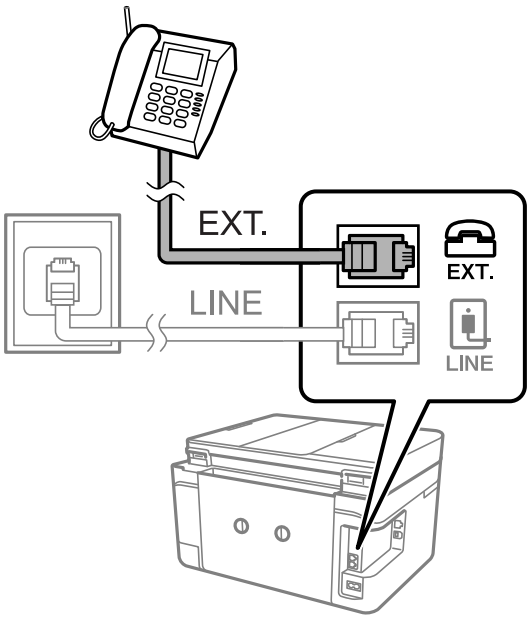

참고:
하나의 전화선을 공유하는 경우 프린터의 EXT. 포트에 전화기를 연결하십시오. 전화기와 프린터에 연결된 라인이 별도로 구분되어 있는 경우, 전화기와 프린터는 올바르게 작동하지 않습니다.

3. 홈 화면에서 **팩스**를 선택합니다.

4. 송수화기를 듭니다.

   다음 화면처럼 ◇(**보내기**)가 활성화되면 연결된 것입니다.



관련 정보

➡ “자동 응답기 설정” p.116

기본 팩스 설정

팩스 설정 마법사를 사용하여 **수신 모드**와 같은 기본 팩스 설정을 한 후 필요한 다른 설정을 구성합니다.

팩스 설정 마법사는 프린터의 전원을 처음 켤 때 자동으로 표시됩니다. 한 번 설정하면 연결 환경이 변경되지 않는 한 다시 설정할 필요가 없습니다.

팩스 설정 마법사를 사용하여 기본 팩스 설정

화면의 지시에 따라 기본 설정을 합니다.

1. 프린터에 전화선을 연결합니다.

   참고:
   자동 팩스 연결 확인이 마법사의 끝에서 실행되기 때문에 마법사를 시작하기 전에 프린터에 전화선을 연결하십시오.

2. 홈 화면에서 **설정**을 선택합니다.

3. **일반 설정** > **팩스 설정** > **팩스 설정 마법사**를 선택합니다.

4. **팩스 설정 마법사** 화면에서 **계속**을 누릅니다.

   마법사가 시작됩니다.

5. 팩스 머리글 입력 화면에서 회사 이름과 같은 보낸 사람 이름을 입력한 다음 **확인**을 누릅니다.

   참고:
   입력한 보낸 사람 이름과 팩스 번호가 송신된 팩스의 머리글에 나타납니다.

6. 전화 번호 입력 화면에서 팩스 번호를 입력하고 **확인**을 누릅니다.

7. **Distinctive Ring Detection (DRD) 설정** 화면에서 다음 설정을 지정합니다.
   - ❏ 통신 회사의 특별한 링 서비스에 가입되어 있는 경우: **설정**을 선택한 후 수신 팩스에 사용할 링 패턴을 선택합니다.
     - **모두**를 선택한 경우 8 단계로 이동합니다.
     - 다른 설정을 선택한 경우 **수신 모드**가 **자동**으로 설정됩니다. 10 단계로 이동합니다.
   - ❏ 이 옵션을 설정할 필요가 없는 경우: **건너뛰기**를 누른 다음 10 단계로 이동합니다.

   참고:
   - ❏ 통신 회사 (서비스 이름은 회사마다 다름)에서 제공하는 특별한 링 서비스는 하나의 전화 회선에 여러 개의 전화 번호를 사용할 수 있습니다. 전화 번호마다 다른 링 패턴이 할당됩니다. 하나의 번호는 음성 통화로, 다른 하나는 팩스 통화에 사용할 수 있습니다. 팩스 통화에 할당할 링 패턴을 **DRD**에서 선택합니다.
   - ❏ 국가 및 지역에 따라 **DRD** 옵션이 **켜기** 및 **끄기**로 표시됩니다. 특별한 링 서비스를 사용하려면 **켜기**를 선택하십시오.

8. **수신 모드 설정** 화면에서 프린터에 전화기를 연결하여 사용할지를 선택합니다.
   - ❏ 연결하는 경우: **예**를 선택한 후 다음 단계로 이동합니다.
   - ❏ 연결하지 않는 경우: **아니요**를 선택한 후 10 단계로 이동합니다. **수신 모드**가 **자동**으로 설정됩니다.

9. **수신 모드 설정** 화면에서 팩스를 자동으로 수신할지를 선택합니다.
   - ❏ 자동 수신하려는 경우: **예**를 선택합니다. **수신 모드**가 **자동**으로 설정됩니다.
   - ❏ 수동 수신하려는 경우: **아니요**를 선택합니다. **수신 모드**를 **수동**으로 설정합니다.

10. **계속** 화면에서 지정한 설정을 확인한 후 **계속**을 누릅니다.

    설정을 수정 또는 변경하려면 ← 를 누릅니다.

11. **확인 시작**을 선택하여 팩스 연결 검사를 실행하고, 검사 결과를 인쇄하는 화면이 표시되면 **인쇄**를 선택합니다.

    연결 상태를 보여주는 확인 결과의 리포트가 인쇄됩니다.

    참고:
    - ❏ 오류가 있는 경우 리포트의 지시에 따라 문제를 해결합니다.
    - ❏ **회선 종류 선택** 화면이 표시되면 회선 종류를 선택합니다.
      - 프린터가 PBX 전화 시스템 또는 터미널 어댑터에 연결되어 있으면, **PBX**를 선택합니다.
      - 프린터를 일반 전화선 (**PSTN**)에 연결하는 경우, 표시된 **확인** 화면에서 **사용 안 함**을 선택합니다. 이 설정이 **사용 안 함**으로 설정되어 있으면 전화를 걸 때 팩스 번호 첫 자리가 생략되어 잘못된 번호로 팩스가 송신될 수 있습니다.

관련 정보

➡ “프린터에 전화선 연결” p.105

➡ “수신 모드 설정” p.115

➡ “PBX 전화 시스템 설정” p.110

➡ “팩스 설정 메뉴 옵션” p.130

기본 팩스 수동 설정

팩스 설정 마법사를 사용하지 않고, 수동으로 각각의 설정 메뉴를 선택하여 팩스 설정을 할 수 있습니다. 마법사를 사용하여 구성한 설정도 변경할 수 있습니다. 자세한 내용은 팩스 설정에서 메뉴의 목록을 참조하십시오.

관련 정보

➡ “팩스 설정 메뉴 옵션” p.130

PBX 전화 시스템 설정

확장 기능을 사용하여 외부 회선을 얻기 위해 0 이나 9 와 같은 외부 액세스 코드가 필요한 사무실에서 프린터를 사용하는 경우 다음 설정을 확인합니다.

1. 홈 화면에서 **설정**을 선택합니다.
2. **일반 설정** > **팩스 설정** > **기본 설정**을 선택합니다.
3. **회선 종류**를 선택한 다음 **PBX**를 선택합니다.
4. 실제 외부 액세스 코드 대신 # (우물 정자)를 사용하는 외부 팩스 번호로 팩스를 송신할 때는 **액세스 코드** 상자를 선택하여 **사용**으로 설정하십시오.

   실제 액세스 코드 대신 입력된 # 는 전화를 걸 때 저장된 액세스 코드로 바뀝니다. # 를 사용하여 외부 회선에 연결할 때 연결 문제를 방지할 수 있습니다.

   참고:
   연락처에 0 및 9와 같은 외부 액세스 코드가 설정된 수신자에게는 팩스를 송신할 수 없습니다.

   연락처에 0 및 9와 같은 외부 액세스 코드를 사용하여 등록된 수신자가 있는 경우 **액세스 코드**를 **사용 안 함**으로 설정하십시오. 그렇지 않으면, 이 코드를 **연락처**에서 # 로 변경해야 합니다.
5. **액세스 코드** 입력 상자를 누르고 전화 시스템에서 사용하는 외부 액세스 코드를 입력한 후 **확인**을 누릅니다.
6. **확인**을 선택하여 설정을 적용합니다.

   액세스 코드가 프린터에 저장됩니다.

수신 팩스에 인쇄할 정보 설정 지정

보낸 사람이 머리말 정보를 설정하지 않은 경우에도 수신 팩스의 꼬리말에 수신 정보를 인쇄하도록 설정할 수 있습니다. 수신 정보에는 수신 날짜 및 시간, 보낸 사람의 ID 및 페이지 번호 (예: "P1")가 포함되어 있습니다. **분할 페이지 설정**이 활성화되어 있는 경우 분할 페이지 번호도 포함됩니다.

1. 홈 화면에서 **설정**을 선택합니다.
2. **일반 설정** > **팩스 설정** > **수신 설정**을 선택합니다.
3. **인쇄 설정**을 선택한 다음 **수신 정보 추가**를 눌러 **켜기**로 설정합니다.

관련 정보

➡ “인쇄 설정” p.131

수신 팩스를 양면에 인쇄하도록 설정 지정

용지 양면에 여러 페이지로 된 수신 문서를 인쇄할 수 있습니다.

1. 홈 화면에서 **설정**을 선택합니다.

2. **일반 설정** > **팩스 설정** > **수신 설정**을 선택합니다.
3. **인쇄 설정**을 선택한 다음 **양면**을 선택합니다.
4. **양면** 필드를 눌러 **켜기**로 설정합니다.
5. **바인딩 여백**에서 **짧은 면** 또는 **긴 면**을 선택하십시오.
6. **확인**을 선택합니다.

관련 정보

➡ “인쇄 설정” p.131

페이지를 분할하여 수신 팩스를 인쇄하도록 설정 지정

수신 문서의 크기가 프린터에 급지된 용지 크기보다 큰 경우 분할 페이지 설정을 지정합니다.

1. 홈 화면에서 **설정**을 선택합니다.
2. **일반 설정** > **팩스 설정** > **수신 설정**을 선택합니다.
3. **인쇄 설정** > **분할 페이지 설정** > **분할 후 인쇄 데이터 삭제**를 선택합니다.
4. 분할 후 인쇄 데이터 삭제 옵션을 선택합니다.
   - ❏ **끄기**를 선택할 경우 **확인**을 눌러 6 단계로 이동하십시오.
   - ❏ **상단 삭제** 또는 **하단 삭제**를 선택할 경우 다음 단계로 이동하십시오.
5. **임계값**에서 임계값을 설정한 다음 **확인**을 선택합니다.
6. **분할할 때 겹침**을 선택합니다.
7. **분할할 때 겹침** 필드를 눌러 **켜기**로 설정합니다.
8. **겹침 폭**에서 폭을 설정한 다음 **확인**을 선택합니다.

관련 정보

➡ “인쇄 설정” p.131

프린터를 사용하여 팩스 송신

기본 팩스 송신 방법

컬러 또는 모노 (흑백)로 팩스를 보낼 수 있습니다.

참고:
팩스를 흑백으로 송신할 때는 송신하기 전에 LCD 화면에서 스캔한 이미지를 미리보기할 수 있습니다.

제어판을 사용하여 팩스 송신

제어판에서 수신자의 팩스 번호를 입력하여 팩스를 송신할 수 있습니다. 프린터는 수신자에게 자동으로 전화를 걸고 팩스를 송신합니다.

1. 원본을 놓습니다.

   참고:
   최대 100 페이지를 한 번에 송신할 수 있지만, 메모리의 남은 용량에 따라 송신할 수 있는 팩스가 100 페이지보다 적을 수 있습니다.

2. 홈 화면에서 **팩스**를 선택합니다.

3. 수신자를 지정합니다.

   동일한 흑백 팩스를 **연락처**의 최대 99 개 그룹을 포함한 최대 100 명의 수신자에게 송신할 수 있습니다. 단, 컬러 팩스는 한 번에 한 수신자에게만 송신할 수 있습니다.

   ❏ 수동 입력: **키패드**를 선택하고 표시되는 화면에서 팩스 번호를 입력한 후 **확인**을 누릅니다.

   - 일시 정지 (전화를 거는 동안 3 초간 일시 정지)를 추가하려면 하이픈 (-)을 입력합니다.

   - **회선 종류**에서 외부 액세스 코드를 설정한 경우, 팩스 번호 앞에 외부 액세스 코드 대신에 "#" (우물 정자)를 입력합니다.

   ❏ 연락처 목록에서 선택: **연락처**를 선택하고 연락처에 체크 마크를 추가합니다. 송신하려는 수신자가 **연락처**에 아직 등록되어 있지 않은 경우 **항목 추가**를 선택하여 수신자를 먼저 등록할 수 있습니다.

   ❏ 팩스 송신 작업 기록에서 선택: **최근**을 선택한 후 수신자를 선택합니다.

   참고:
   ❏ **보안 설정**의 **직접 전화 걸기 제한**이 **켜기**로 설정되어 있으면 연락처 목록 또는 송신 팩스 기록에 있는 팩스 수신자만 선택할 수 있습니다. 팩스 번호를 직접 입력할 수 없습니다.

   입력한 수신자를 삭제하려면 LCD 화면에서 팩스 번호 또는 수신자 수 필드를 눌러 수신자 목록을 표시하고 목록에서 수신자를 선택한 다음 **제거**를 선택하십시오.

4. **팩스 설정** 탭을 선택한 후 해상도 및 송신 방법 등의 설정을 필요에 따라 지정합니다.

5. **수신자** 탭을 선택한 후 팩스를 송신합니다.

   ❏ 스캔 문서 이미지를 확인하지 않고 송신: ◇를 누릅니다.

   ❏ 스캔하고 스캔 문서 이미지를 확인한 후 송신 (흑백 전용 모드로 송신하는 경우): **수신자** 탭에서 **미리 보기**를 선택합니다.

   팩스를 있는 그대로 송신하려면 **송신 시작**을 선택합니다. 그러지 않을 경우 **취소**를 선택하여 미리 보기를 취소한 후 3단계로 이동합니다.

   -  : 화살표 방향으로 화면을 이동합니다.

   -  : 축소 또는 확대합니다.

   -  : 이전 또는 다음 페이지로 이동합니다.

   참고:
   ❏ 미리보기 후 컬러로 팩스를 송신할 수 없습니다.

   ❏ **직접 송신**이 활성화되어 있으면 미리보기를 할 수 없습니다.

   ❏ 미리보기 화면을 20 초 동안 터치하지 않고 두면 자동으로 팩스가 송신됩니다.

   ❏ 송신되는 팩스의 이미지 품질은 수신자의 기기 성능에 따라 미리보기한 것과 다를 수 있습니다.

6. 송신이 완료되면 원본을 제거하십시오.

참고:
❏ 팩스 번호가 통화 중이거나 문제가 발생하면 1 분 후에 두 번 재다이얼 합니다.

❏ 송신을 취소하려면 ⓧ를 누르십시오.

❏ 컬러 팩스는 프린터가 스캔과 송신을 동시에 진행하기 때문에 송신 시간이 더 오래 걸립니다. 프린터에서 컬러 팩스를 송신하는 동안 다른 기능을 사용할 수 없습니다.

관련 정보

➡ “원본 올려놓기” p.44

➡ “팩스 모드의 메뉴 옵션” p.127

➡ “연락처 관리” p.48

외부 전화로 팩스 다이얼 송신

팩스를 보내기 전에 전화로 통화를 원하거나, 또는 수신자의 팩스기가 자동으로 팩스로 전환되지 않는 경우 연결된 전화기를 사용하여 다이얼하여 팩스를 보낼 수 있습니다.

1. 원본을 놓습니다.

   참고:
   한 번의 전송으로 최대 100 장을 송신할 수 있습니다.

2. 연결된 전화기의 송수신기를 들고 전화기를 사용하여 수신자의 팩스 번호로 전화를 겁니다.

3. 홈 화면에서 **팩스**를 선택합니다.

4. **팩스 설정** 탭을 선택한 후 해상도 및 송신 방법 등의 설정을 필요에 따라 지정합니다.

5. 팩스 톤이 들릴 때 ◇를 누른 후 송수화기를 내려놓습니다.

   참고:
   연결된 전화기를 사용하여 숫자로 전화를 걸 때, 프린터는 스캔과 동시에 송신하기 때문에 팩스를 전송하는데 시간이 더 소요됩니다. 팩스를 송신하는 동안 다른 기능을 사용할 수 없습니다.

6. 송신이 완료되면 원본을 제거하십시오.

관련 정보

➡ “원본 올려놓기” p.44

➡ “팩스 설정” p.128

팩스를 송신하는 다양한 방법

흑백 문서 여러 장 송신 (직접 송신)

흑백으로 팩스를 송신하는 경우, 스캔한 문서를 프린터 메모리에 임시로 저장합니다. 많은 페이지를 송신하는 경우에는 메모리가 부족하거나 팩스 송신이 멈추는 일이 있습니다. **직접 송신** 기능을 사용하면 이런 현상을 피할 수 있지만, 프린터가 스캔과 송신을 동시에 진행하기 때문에 시간이 더 소요될 수 있습니다. 이 기능은 수신처가 한 곳일 때 유용합니다.

홈 화면에서 **팩스**를 선택하고 **팩스 설정** 탭을 선택한 다음 **직접 송신**을 눌러 **켜기**로 설정합니다.

관련 정보

➡ “원본 올려놓기” p.44

➡ “팩스 설정” p.128

지정한 시간에 팩스 송신 (나중에 팩스 전송)

지정한 시간에 팩스를 송신하도록 설정할 수 있습니다. 흑백 팩스만 지정한 시간에 송신하도록 설정할 수 있습니다.

1. 홈 화면에서 **팩스**를 선택합니다.
2. 수신자를 지정합니다.
3. **팩스 설정** 탭을 선택한 후 **나중에 팩스 전송**을 선택합니다.
4. **나중에 팩스 전송** 필드를 눌러 **켜기**로 설정합니다.
5. **시간** 필드를 선택하고 팩스를 송신하려는 시간을 입력한 다음 **확인**을 선택합니다.
6. **확인**을 선택하여 설정을 적용합니다.

   참고:
   지정된 시간에 팩스가 송신될 때까지 다른 팩스를 송신할 수 없습니다. 다른 팩스를 송신하려면 홈 화면에서 **팩스**를 선택하고 삭제하는 방식으로 예약된 팩스를 취소해야 합니다.

관련 정보

➡ “원본 올려놓기” p.44

➡ “제어판을 사용하여 팩스 송신” p.112

➡ “팩스 설정” p.128

선택한 머리글로 팩스 송신

수신자에 적합한 보낸 사람 정보가 포함된 팩스를 송신할 수 있습니다. 아래 단계에 따라 보낸 사람 정보의 여러 머리말을 프린터에 사전 등록해야 합니다.

팩스 송신에 여러 머리말 등록

보낸 사람 정보로 최대 21 개의 팩스 머리말을 등록할 수 있습니다.

1. 홈 화면에서 **설정**을 선택합니다.
2. **일반 설정** > **팩스 설정** > **기본 설정**을 선택합니다.
3. **머리말**을 선택하고 **전화번호** 필드를 눌러 전화번호를 입력한 다음 **확인**을 누릅니다.
4. **팩스 머리말** 목록 하위의 상자 중 하나를 선택하고, 팩스 머리말 정보를 입력한 다음 **확인**을 누릅니다.

관련 정보

➡ “기본 설정” p.132

선택한 머리글로 팩스 송신

팩스 송신 시 수신자에 대한 머리말 정보를 선택할 수 있습니다. 이 기능을 사용하려면 사전에 여러 머리말을 등록해야 합니다.

1. 홈 화면에서 **팩스**를 선택합니다.
2. **팩스 설정** > **보낸 사람 정보 추가**를 선택합니다.
3. 보낸 사람 정보를 추가할 위치를 선택합니다.
   - ❏ **끄기**: 머리말 정보가 없는 팩스를 송신합니다.
   - ❏ **이미지 외**: 팩스의 상단 흰색 여백에 머리말 정보를 넣어 팩스를 송신합니다. 이렇게 하면 머리말이 스캔한 이미지와 겹치지 않지만, 수신자가 수신한 팩스가 원본의 크기에 따라 2 장에 걸쳐 인쇄될 수 있습니다.
   - ❏ **이미지 내**: 스캔된 이미지 상단에서 약 7 mm 아래에 머리말 정보를 넣은 팩스를 송신합니다. 머리말이 이미지와 겹칠 수 있지만, 수신자가 수신한 팩스가 2 장의 문서로 나뉘지 않습니다.
4. **팩스 머리말** 필드를 선택한 다음 사용하려는 머리말을 선택합니다.
5. 필요에 따라 **추가 정보** 옵션 중 하나를 선택합니다.
6. **확인**을 선택하여 설정을 적용합니다.

관련 정보

➡ “팩스 설정” p.128

ADF를 사용하여 다른 크기의 문서 송신 (연속 스캔 (ADF))

ADF에 서로 다른 크기의 원본을 동시에 설정하면 모든 문서가 가장 큰 원본 크기로 보내집니다. 크기마다 또는 한 장씩 설정하여 원본 크기로 보낼 수 있습니다.

원본을 올려 놓기 전에 다음 사항을 설정하십시오.

홈 화면에서 **팩스**를 선택하고 **팩스 설정** 탭을 선택한 다음 **연속 스캔 (ADF)**을 눌러 **켜기**로 설정합니다.

스캔된 문서는 저장되어 하나의 문서로 전송됩니다.

참고:
다음 원본을 설정하는 정보가 표시되고 20 초 이상 조작이 없으면 저장을 종료하고 전송을 시작합니다.

프린터에서 팩스 수신

수신 모드 설정

팩스 설정 마법사를 사용하여 **수신 모드**를 지정할 수 있습니다. 처음으로 팩스 설정을 지정하는 경우에는 **팩스 설정 마법사**를 사용하는 것이 좋습니다. **수신 모드**만 변경하려면 다음 지침을 따르십시오.

1. 홈 화면에서 **설정**을 선택합니다.

2. **일반 설정** > **팩스 설정** > **기본 설정** > **수신 모드**를 선택합니다.
3. 사용에 따라 **수신 모드**를 선택합니다.

> **중요:**
> 전화가 연결되어 있는 경우 **자동**을 선택해야 합니다.

❏ 팩스 전용으로 전화 회선 사용:

자동을 선택합니다.

응답 벨소리에 설정한 벨 울림 횟수가 완료되면 팩스 수신으로 자동 전환됩니다.

참고:
응답 벨소리 횟수를 가능한 적게 설정하는 것이 좋습니다.

❏ 전화 통화와 팩스에 하나의 전화 회선 사용 (주로 팩스용):

자동을 선택합니다.

응답 벨소리에 설정한 벨 울림 횟수에 도달하면 팩스 수신으로 자동 전환됩니다.

참고:
응답 벨소리에 설정한 벨 울림 횟수 이내에 전화를 받으면 음성 통화를 할 수 있습니다.

❏ 전화 통화와 팩스에 하나의 전화 회선 사용 (주로 전화 통화용):

수동을 선택합니다.

외부 전화기로 전화 통화를 받습니다. 팩스 이용 시 프린터 제어판을 사용하여 팩스를 수신할 수 있습니다.

참고:
원격 수신 설정을 지정하면 연결된 전화기의 조작을 통해서만 팩스 수신을 시작할 수 있습니다.

관련 정보

➡ “팩스 설정 마법사를 사용하여 기본 팩스 설정” p.108

➡ “수동으로 팩스 수신” p.117

➡ “연결된 전화기를 사용하여 팩스 수신 (원격 수신)” p.117

자동 응답기 설정

자동 응답기를 사용하려면 설정이 필요합니다.

❏ 프린터의 **수신 모드**를 **자동**으로 설정합니다.

❏ 자동 응답기에 설정된 수보다 더 높은 수로 프린터의 **응답 벨소리** 설정을 합니다. 그렇지 않으면 자동 응답기가 음성 통화를 수신할 수 없어 음성 메시지를 녹음할 수 없습니다. 자동 응답기 설정은 자동 응답기 설명서를 참조하십시오.

응답 벨소리 설정은 나라 또는 지역에 따라 표시되지 않을 수 있습니다.

관련 정보

➡ “기본 설정” p.132

팩스를 수신하는 다양한 방법

수동으로 팩스 수신

전화기가 연결되어 있는 경우, 프린터의 **수신 모드** 설정을 **수동**으로 설정하고, 다음 단계에 따라 팩스를 수신합니다.

1. 전화벨이 울리면 수화기를 들어 올립니다.
2. 팩스 톤이 들리면 프린터의 홈 화면에서 **팩스**를 선택합니다.

   참고:
   원격 수신 기능을 사용하는 경우는 연결된 전화기를 사용해야만 팩스 수신을 시작할 수 있습니다.
3. **송신/수신**을 누릅니다.
4. **수신**을 선택합니다.
5. ◇를 누른 다음 송수화기를 내려놓습니다.

관련 정보

➡ “연결된 전화기를 사용하여 팩스 수신 (원격 수신)” p.117

➡ “받은 편지함에 수신 팩스 저장” p.119

연결된 전화기를 사용하여 팩스 수신 (원격 수신)

수동으로 팩스를 수신하려면 전화기의 수화기를 든 후 프린터를 작동시켜야 합니다. **원격 수신** 기능을 사용하면 전화기로 조작하여 팩스 수신을 시작할 수 있습니다.

원격 수신 기능은 톤 다이얼을 지원하는 전화기로 사용할 수 있습니다.

관련 정보

➡ “수동으로 팩스 수신” p.117

원격 수신 설정

1. 홈 화면에서 **설정**을 선택합니다.
2. **일반 설정** > **팩스 설정** > **기본 설정** > **원격 수신**을 선택합니다.
3. **원격 수신**을 눌러 **켜기**로 설정합니다.
4. **시작 코드**를 선택하여 두 자리 코드 (0 ~ 9, * 및 # 입력 가능)를 입력한 후 **확인**을 누릅니다.
5. **확인**을 선택하여 설정을 적용합니다.

관련 정보

➡ “기본 설정” p.132

원격 수신 사용

1. 전화벨이 울리면 수화기를 들어 올립니다.
2. 팩스 톤이 들리면 전화기를 사용하여 시작 코드를 입력합니다.
3. 프린터가 팩스 수신을 시작하는 것을 확인한 후 수화기를 내려놓습니다.

폴링하여 팩스 수신 (폴링 수신)

팩스 번호로 전화를 걸어 다른 팩스기에 저장된 팩스를 수신할 수 있습니다. 팩스 정보 서비스로부터 문서를 수신할 때 이 기능을 사용합니다. 그러나 팩스 정보 서비스에 문서를 수신하는 데 필요한 음성 안내 기능이 있는 경우에는 이 기능을 사용할 수 없습니다.

참고:
음성 안내를 사용하는 팩스 정보 서비스로부터 문서를 수신하려면 연결된 전화기를 사용하여 팩스 번호로 전화를 걸고 음성 안내를 따라 전화기와 프린터를 조작합니다.

1. 홈 화면에서 **팩스**를 선택합니다.
2. Menu를 누릅니다.
3. **폴링 수신**을 눌러 **켜기**로 설정한 다음 **닫기**를 누르십시오.
4. 팩스 번호를 입력합니다.

   참고:
   보안 설정 > **직접 전화 걸기 제한**이 **켜기**로 설정되어 있으면 연락처 목록 또는 송신 팩스 기록에 있는 팩스 수신자만 선택할 수 있습니다. 팩스 번호를 직접 입력할 수 없습니다.
5. ◇를 누릅니다.

관련 정보

➡ “외부 전화로 팩스 다이얼 송신” p.113

정크 팩스 차단 설정 지정

정크 팩스를 차단할 수 있습니다.

1. 홈 화면에서 **설정**을 선택합니다.
2. **일반 설정** > **팩스 설정** > **기본 설정** > **수신 거부 팩스**를 선택합니다.
3. **수신 거부 팩스**를 선택한 후 다음 옵션을 활성화합니다.
   - ❏ 거부 번호 목록: 거부 번호 목록에 있는 팩스를 거부합니다.
   - ❏ 팩스 머리말 비어 있음: 머리말 정보가 비어 있는 팩스를 거부합니다.
   - ❏ 등록되지 않은 연락처: 연락처 목록에 등록되지 않은 팩스를 거부합니다.
4. **거부 번호 목록**을 사용할 경우 ←을 누르고 **차단 번호 목록 편집**을 선택한 후 목록을 편집하십시오.

관련 정보

➡ “기본 설정” p.132

수신 팩스 저장

프린터에서 수신 팩스 저장과 관련하여 다음 기능을 사용할 수 있습니다.

❏ 프린터의 받은 편지함에 저장

❏ 컴퓨터에 저장

참고:

❏ 위 기능을 동시에 사용할 수 있습니다. 동시에 모든 기능을 사용하면 수신 문서는 받은 편지함과 컴퓨터에 저장됩니다.

❏ 읽거나 저장되지 않은 수신 문서가 있는 경우에는 홈 화면의 에 처리되지 않은 작업의 수가 표시됩니다.

관련 정보

➡ “컴퓨터에 팩스 수신” p.123

받은 편지함에 수신 팩스 저장

프린터의 받은 편지함에 수신 팩스를 저장할 수 있습니다. 최대 100 개의 문서를 저장할 수 있습니다. 이 기능을 사용하면 수신 문서는 자동으로 인쇄되지 않습니다. 수신 문서를 프린터의 LCD 화면에서 볼 수 있고 필요한 경우에만 인쇄할 수 있습니다.

참고:

저장된 문서의 파일 크기와 한 번에 여러 팩스 저장 기능과 같은 사용 환경에 따라 100 개의 문서를 저장하지 못할 수 있습니다.

받은 편지함에 수신 팩스 저장 설정

1. 홈 화면에서 **설정**을 선택합니다.
2. **일반 설정** > **팩스 설정** > **수신 설정** > **팩스 출력 설정**을 선택합니다.
3. 확인 메시지가 표시되면 내용을 확인한 다음 **확인**을 누릅니다.
4. **받은 편지함에 저장**을 선택합니다.
5. **받은 편지함에 저장**을 눌러 **켜기**로 설정합니다.
6. **메모리가 꽉 찬 경우 옵션**을 선택하고 받은 편지함이 꽉 찼을 때 사용할 옵션을 선택합니다.
   - ❏ **팩스 수신 후 인쇄**: 프린터가 받은 편지함에 저장할 수 없는 수신 문서 모두를 인쇄합니다.
   - ❏ **팩스 수신 거부**: 프린터가 팩스 수신 호출에 응답하지 않습니다.
7. 받은 편지함에 비밀번호를 설정할 수 있습니다. **받은 편지함 비밀번호 설정**을 선택한 후 비밀번호를 설정합니다.

   참고:

   팩스 수신 후 인쇄를 선택한 경우에는 비밀번호를 설정할 수 없습니다.

LCD 화면에서 수신 팩스 확인

1. 홈 화면에서 를 누릅니다.

   참고:

   읽지 않은 수신 팩스가 있으면 홈 화면의 에 읽지 않은 문서의 수가 표시됩니다.



2. **받은 편지함/비밀 보관함 열기 (XX 읽지 않음)**을 누릅니다.
3. 받은 편지함이 비밀번호로 보호되어 있으면 받은 편지함 비밀번호를 입력합니다.
4. 목록에서 보려는 팩스를 선택합니다.

   팩스 내용이 표시됩니다.

   - ❏ : 화살표 방향으로 화면을 이동합니다.
   - ❏ : 축소 또는 확대합니다.
   - ❏ : 이미지를 오른쪽으로 90 도 회전합니다.
   - ❏ : 이전 또는 다음 페이지로 이동합니다.
   - ❏ 작동 아이콘을 숨기려면 해당 아이콘을 제외하고 미리보기 화면의 아무 곳이나 누르십시오. 다시 누르면 아이콘이 표시됩니다.

5. 확인한 문서를 인쇄 또는 삭제할지 선택한 후 화면의 지시에 따릅니다.

> **중요:**
> 프린터의 메모리가 부족해지면 팩스 수신 및 전송이 비활성화됩니다. 이미 읽은 문서 또는 인쇄한 문서를 삭제하십시오.

관련 정보

➡ “팩스 설정 메뉴 옵션” p.130

컴퓨터에서 팩스 송신

FAX Utility와 PC-FAX 드라이버를 사용하여 컴퓨터에서 팩스를 송신할 수 있습니다.

참고:
FAX Utility를 설치하려면 EPSON Software Updater를 사용하십시오. 자세한 내용은 아래의 관련 정보를 참조하십시오. Windows 사용자는 프린터와 함께 제공된 소프트웨어 디스크를 사용하여 설치할 수 있습니다.

관련 정보

➡ “소프트웨어 업데이트 도구 (EPSON Software Updater)” p.163

➡ “최신 응용 프로그램 설치” p.164

응용 프로그램을 사용하여 생성된 문서 송신 (Windows)

Microsoft Word 또는 Excel과 같은 응용 프로그램의 **인쇄** 메뉴에서 프린터 팩스를 선택하면 사용자가 생성한 문서, 도면 및 표 등과 같은 데이터를 표지와 함께 직접 송신할 수 있습니다.

참고:
다음 설명에서는 Microsoft Word를 예로 들어 설명합니다. 실제 작동은 사용 중인 응용 프로그램에 따라 달라질 수 있습니다. 자세한 내용은 응용 프로그램의 도움말을 참조하십시오.

1. 응용 프로그램을 사용하여 팩스로 송신할 문서를 작성합니다.

2. **파일** 메뉴에서 **인쇄**를 클릭합니다.

   응용 프로그램의 **인쇄** 창이 나타납니다.

3. 프린터에서 **XXXXX (팩스)** (XXXXX는 프린터 이름)를 선택한 후 팩스 송신 설정을 확인합니다. 다음으로, **인쇄**를 클릭합니다.

   Fax Utility의 수신자 설정 화면이 표시됩니다.

   ❏ **인쇄 매수**에서 **1**을 지정합니다. **2** 이상을 지정할 경우 팩스가 제대로 송신되지 않을 수 있습니다.

   ❏ **파일로 인쇄**와 같이 출력 포트를 변경하는 기능은 사용할 수 없습니다.

   ❏ 한 번의 팩스 송신으로 표지를 포함하여 최대 100 페이지를 송신할 수 있습니다.

   참고:
   ❏ **용지 크기**, **방향**, **컬러**, **이미지 품질** 또는 **문자 농도**를 지정하려는 경우 **프린터 속성**을 클릭합니다. 자세한 내용은 PC-FAX 드라이버 도움말을 참조하십시오.

   ❏ 처음 송신할 경우 정보 등록 창이 표시됩니다. 필요한 정보를 입력하고 **확인**을 클릭합니다.

   ❏ FAX Utility에서는 별칭을 사용하여 팩스 작업을 내부에서 관리합니다. 커버 시트에는 표시되지 않습니다.

4. 수신자를 지정하고 **다음**을 클릭합니다.

   ❏ 수신자 직접 지정 (이름, 팩스 번호 등):

   수동 다이얼 탭을 클릭하고 필요한 정보를 입력한 후 **추가**를 클릭합니다. 수신자가 창 상단에 표시된 **수신자 목록**에 추가됩니다.

   참고:
   ❏ 프린터의 회선 종류가 **PBX**로 설정되어 있고 액세스 코드가 정확한 접두어 코드를 입력하는 대신 # (우물 정자)를 사용하도록 설정된 경우 # (우물 정자)를 입력하십시오. 자세한 내용은 아래의 관련 정보 링크에서 기본 설정의 회선 종류를 참조하십시오.

   ❏ Fax Utility 주메뉴 화면의 **옵션 설정**에서 "팩스 번호 두 번 입력”을 선택한 경우 **추가** 또는 **다음**을 클릭할 때 동일한 번호를 다시 입력해야 합니다.

   ❏ 전화번호부에서 수신자 선택 (이름, 팩스 번호 등):

   수신자가 전화번호부에 저장되어 있는 경우 **전화번호부** 탭을 클릭하십시오. 목록에서 수신자를 선택하고 **추가**를 클릭합니다. 수신자가 창 상단에 표시된 **수신자 목록**에 추가됩니다.

   참고:
   프린터의 회선 종류가 **PBX**로 설정되어 있고 액세스 코드가 정확한 접두어 코드를 입력하는 대신 # (우물 정자)를 사용하도록 설정된 경우 # (우물 정자)를 입력하십시오. 자세한 내용은 아래의 관련 정보 링크에서 기본 설정의 회선 종류를 참조하십시오.

5. 팩스 표지의 내용을 지정합니다.

   커버 시트를 첨부하려면 **커버 시트**에서 샘플 중 하나를 선택하십시오. **제목**과 **메시지**를 입력한 후 **다음**을 클릭합니다. 원본 팩스 표지를 생성하거나 목록에 원본 팩스 표지를 추가하는 기능은 없습니다.

   표지를 첨부하지 않으려면 **팩스 표지**에서 **팩스 표지 없음**을 선택하십시오.

   참고:
   - ❏ 팩스 표지의 항목 순서를 변경하려면 **팩스 표지 형식 설정**을 클릭합니다. **용지 크기**에서 커버 시트 크기를 선택할 수 있습니다. 또한, 송신하려는 문서에 맞게 다른 크기의 커버 시트를 선택할 수도 있습니다.
   - ❏ 팩스 표지의 글자에 사용된 글꼴을 변경하려면 **글꼴**을 클릭합니다.
   - ❏ 보낸 사람 정보를 변경하려는 경우 **보낸 사람 설정**을 클릭합니다.
   - ❏ 입력한 제목 및 메시지가 적용된 팩스 표지를 확인하려면 **자세히 미리보기**를 클릭합니다.

6. 송신 내용을 확인하고 **보내기**를 클릭합니다.

   송신 전에 수신자의 이름 및 팩스 번호가 올바른지 확인합니다. 송신할 커버 시트 및 문서를 미리 보려면 **미리보기**를 클릭하십시오.

   송신이 시작되면 송신 상태를 표시하는 창이 나타납니다.

   참고:
   - ❏ 송신을 중지하려면 데이터를 클릭한 후 **취소** 를 클릭합니다. 또한, 프린터 제어판을 사용하여 취소할 수도 있습니다.
   - ❏ 송신 중 오류가 발생할 경우 **통신 오류** 창이 나타납니다. 오류 정보를 확인한 후 다시 송신합니다.
   - ❏ 팩스 상태 모니터 화면 (송신 상태를 확인할 수 있는 위에 언급된 화면)은 Fax Utility 주메뉴 화면의 **원본 설정**에서 송신 중 팩스 상태 모니터 표시가 선택되지 않은 경우 표시되지 않습니다.

응용 프로그램을 사용하여 생성된 문서 송신 (Mac OS)

시판 중인 응용 프로그램의 **인쇄** 메뉴에서 팩스 지원 프린터를 선택하면 사용자가 생성한 문서, 도면 및 표 등의 데이터를 송신할 수 있습니다.

참고:
다음 설명에서는 표준 Mac OS 응용 프로그램인 텍스트 편집기를 예로 들어 사용하고 있습니다.

1. 응용 프로그램에서 팩스로 전송하려는 문서를 생성합니다.

2. **파일** 메뉴에서 **인쇄**를 클릭합니다.

   응용 프로그램의 **인쇄** 창이 표시됩니다.

3. **이름**에서 프린터(팩스 이름)을 선택하고, ▼를 클릭하여 상세 설정을 표시한 다음 인쇄 설정을 확인한 후 **확인**을 클릭합니다.

4. 각 항목에 대한 설정을 지정합니다.
   - ❏ **인쇄 매수**에서 **1**을 지정합니다. **2** 이상을 지정하더라도 1개 사본만 전송됩니다.
   - ❏ 한 번의 팩스 송신으로 최대 100 페이지를 송신할 수 있습니다.

   참고:
   송신할 수 있는 문서의 용지 크기는 프린터에서 팩스로 보낼 수 있는 용지 크기와 동일합니다.

5. 팝업 메뉴에서 팩스 설정을 선택한 다음 각 항목에 대한 설정을 지정합니다.

   각 설정 항목에 대한 설명은 PC-FAX 드라이버 도움말을 참조하십시오.

창의 왼쪽 하단에서 를 클릭하여 PC-FAX 드라이버의 도움말을 엽니다.

6. 수신 설정 메뉴를 선택한 다음 수신자를 지정합니다.

❏ 수신자 직접 지정 (이름, 팩스 번호 등):

추가 항목을 클릭하고 필요한 정보를 입력한 다음 를 클릭합니다. 수신자가 창 상단에 표시된 수신자 목록에 추가됩니다.

PC-FAX 드라이버 설정에서 "팩스 번호 두 번 입력"을 선택한 경우 를 클릭할 때 동일한 번호를 다시 눌러야 합니다.

팩스 연결 회선에 접두어 코드를 입력해야 할 경우에는 외부 액세스 접두어를 입력하십시오.

참고:
프린터의 회선 종류가 **PBX**로 설정되어 있고 액세스 코드가 정확한 접두어 코드를 입력하는 대신 # (우물 정자)를 사용하도록 설정된 경우 # (우물 정자)를 입력하십시오. 자세한 내용은 아래의 관련 정보 링크에서 기본 설정의 회선 종류를 참조하십시오.

❏ 전화번호부에서 수신자 선택 (이름, 팩스 번호 등):

수신자가 전화번호부에 저장되어 있는 경우 을 클릭하십시오. 목록에서 수신자를 선택한 다음 **추가** > **확인**을 클릭합니다.

팩스 연결 회선에 접두어 코드를 입력해야 할 경우에는 외부 액세스 접두어를 입력하십시오.

참고:
프린터의 회선 종류가 **PBX**로 설정되어 있고 액세스 코드가 정확한 접두어 코드를 입력하는 대신 # (우물 정자)를 사용하도록 설정된 경우 # (우물 정자)를 입력하십시오. 자세한 내용은 아래의 관련 정보 링크에서 기본 설정의 회선 종류를 참조하십시오.

7. 수신자 설정을 확인한 후 **팩스**를 클릭합니다.

송신이 시작됩니다.

송신 전에 수신자의 이름 및 팩스 번호가 올바른지 확인합니다.

참고:
❏ Dock에서 프린터 아이콘을 클릭할 경우 송신 상태 확인 화면이 표시됩니다. 송신을 중지하려면 데이터를 클릭한 후 **삭제**를 클릭합니다.

❏ 송신 중 오류가 발생할 경우 **송신 실패** 메시지가 표시됩니다. **팩스 송신 레코드** 화면에서 송신 레코드를 확인합니다.

❏ 용지 크기가 혼합된 문서는 제대로 송신되지 않을 수 있습니다.

컴퓨터에 팩스 수신

프린터에 연결된 컴퓨터에서 팩스를 수신한 다음 PDF 파일로 저장할 수 있습니다. FAX Utility에는 팩스 저장 폴더 지정 방법을 포함한 기능이 기본 제공됩니다. 이 기능을 사용하려면 FAX Utility를 설치하십시오.

참고:
다음 중 한 가지 방법으로 FAX Utility를 설치할 수 있습니다.

❏ EPSON Software Updater (소프트웨어 업데이트용 응용 프로그램) 사용

❏ 프린터에 기본 제공된 디스크 사용 (Windows 사용자만 해당)

중요:

- ❏ 컴퓨터에서 팩스 수신 시 프린터의 팩스 수신 설정에서 **자동**을 선택하십시오.
- ❏ 팩스을 수신하도록 설정된 컴퓨터는 항상 켜져 있어야 합니다. 수신 문서는 먼저 프린터의 메모리에 임시로 저장된 후 컴퓨터에 저장됩니다. 컴퓨터를 끄면 컴퓨터로 문서를 전송할 수 없으므로, 프린터의 메모리가 꽉 찰 수 있습니다.
- ❏ 프린터의 메모리에 임시로 저장된 문서 수는 홈 화면의 에 표시됩니다.
- ❏ 수신 팩스를 읽으려면 컴퓨터에 Acrobat Reader와 같은 PDF 뷰어를 설치해야 합니다.

관련 정보

➡ “소프트웨어 업데이트 도구 (EPSON Software Updater)” p.163

컴퓨터에 수신 팩스 저장 설정

수신 팩스 설정은 FAX Utility를 사용하여 변경할 수도 있습니다. 먼저 컴퓨터에 FAX Utility를 설치합니다.

자세한 내용은 FAX Utility 도움말 (주메뉴 창에서 표시)에서 기본 동작을 참조하십시오.

참고:
팩스 수신 및 인쇄를 동시에 수행할 수 있습니다.

관련 정보

➡ “팩스 작업 구성 및 팩스 송신용 응용 프로그램 (FAX Utility)” p.161

컴퓨터에서 팩스를 수신하고 프린터에서 인쇄

컴퓨터에 수신 팩스를 저장하는 설정을 지정하고 프린터에서도 아래의 단계를 수행하십시오.

1. **설정** > **일반 설정** > **팩스 설정** > **수신 설정**을 선택합니다.
2. **팩스 출력 설정** > **컴퓨터에 저장** > **예를 선택하여 인쇄**를 선택합니다.

관련 정보

➡ “컴퓨터에 수신 팩스 저장 설정” p.124

➡ “수신 설정” p.130

컴퓨터에서 수신 팩스 취소

컴퓨터에서 팩스 저장을 취소하려면 프린터에서 설정을 변경하십시오.

참고:
설정은 Fax Utility를 사용하여 변경할 수도 있습니다. 하지만 컴퓨터에 저장되지 않은 팩스가 있을 경우에는 설정을 변경할 수 없습니다.

1. **설정** > **일반 설정** > **팩스 설정** > **수신 설정**을 선택합니다.
2. **팩스 출력 설정** > **컴퓨터에 저장** > **아니요**를 선택합니다.

관련 정보

➡ “팩스 작업 구성 및 팩스 송신용 응용 프로그램 (FAX Utility)” p.161

➡ “수신 설정” p.130

새 팩스 확인 (Windows)

프린터에서 수신하는 팩스를 저장할 컴퓨터를 설정하면 수신 팩스의 처리 상태는 물론, Windows 작업 표시줄의 팩스 아이콘을 사용하여 새 팩스가 있는지 여부를 확인할 수 있습니다. 새 팩스 수신 시 알림을 표시하도록 컴퓨터를 설정하면 Windows 시스템 트레이 근처에서 알림 화면이 팝업되어 새 팩스를 확인할 수 있습니다.

참고:

❏ 컴퓨터에 저장된 수신 팩스 데이터는 프린터 메모리에서 제거됩니다.

❏ PDF 파일로 저장되므로 수신 팩스를 보려면 Adobe Reader가 필요합니다.

Windows 작업 표시줄의 팩스 아이콘 사용

Windows 작업 표시줄에 표시된 팩스 아이콘을 사용하여 새 팩스 및 작업 상태를 확인할 수 있습니다.

1. 아이콘을 확인합니다.

   ❏ : 대기 중

   ❏ : 새 팩스 확인 중

   ❏ : 새 팩스 가져오기 완료됨

2. 아이콘을 마우스 오른쪽 버튼으로 클릭한 다음 **수신 팩스 폴더 열기**를 클릭합니다.

   수신 팩스 폴더가 표시됩니다. 파일 이름에서 날짜와 보낸 사람을 확인한 다음 PDF 파일을 엽니다.

   팩스 아이콘이 대기 중임을 나타내는 동안에는 **새 팩스 확인**을 선택하여 즉시 새 팩스를 확인할 수 있습니다.

   참고:
   수신 팩스는 다음 명명 형식을 사용하여 자동으로 이름이 변경됩니다.

   YYYYMMDDHHMMSS_xxxxxxxxxx_nnnnn (연/월/일/시/분/초_보낸 사람의 번호)

알림 창 사용

새 팩스가 있음을 알리도록 설정하면 각 팩스에 대해 작업 표시줄 옆에 알림 창이 표시됩니다.

1. 컴퓨터 화면에 표시된 알림 화면을 확인합니다.

   참고:
   일정한 기간에 수행한 작업이 없을 경우 알림 화면이 사라집니다. 표시 시간 등의 알림 설정을 변경할 수 있습니다.

2.  버튼을 제외하고 알림 화면의 아무 곳이나 클릭합니다.

   새 팩스를 저장하기 위해 지정한 폴더가 열립니다. 파일 이름에서 날짜와 보낸 사람을 확인한 다음 PDF 파일을 엽니다.

   참고:
   수신 팩스는 다음 명명 형식을 사용하여 자동으로 이름이 변경됩니다.

   YYYYMMDDHHMMSS_xxxxxxxxxx_nnnnn (연/월/일/시/분/초_보낸 사람의 번호)

새 팩스 확인 (Mac OS)

다음 방법 중 하나로 새 팩스를 확인할 수 있습니다. **"저장" (이 컴퓨터에 팩스 저장)**으로 설정된 컴퓨터에서만 사용 가능합니다.

❏ 수신 팩스 폴더 (**수신 팩스 출력 설정**에서 지정)를 엽니다.

❏ 팩스 수신 모니터를 열고 **새 팩스 확인**을 클릭합니다.

❏ 새 팩스가 수신되었다는 알림

FAX Utility에서 **팩스 수신 모니터** > **환경설정**의 **Dock 아이콘을 통해 새 팩스 알림 수신**을 선택하면 Dock의 팩스 수신 모니터 아이콘이 점프하여 새 팩스가 도착했음을 알려 줍니다.

수신 팩스 모니터에서 수신 팩스 폴더 열기

"저장" (이 컴퓨터에 팩스 저장) 선택 시 팩스를 수신하기 위해 지정한 컴퓨터에서 저장 폴더를 열 수 있습니다.

1. Dock의 수신 팩스 모니터를 클릭하여 **팩스 수신 모니터**를 엽니다.
2. 프린터를 선택하고 **폴더 열기**를 클릭하거나 프린터를 더블 클릭합니다.
3. 파일 이름에서 날짜와 보낸 사람을 확인한 다음 PDF 파일을 엽니다.

   참고:
   수신 팩스는 다음 명명 형식을 사용하여 자동으로 이름이 변경됩니다.

   YYYYMMDDHHMMSS_xxxxxxxxxx_nnnnn (연/월/일/시/분/초_보낸 사람의 번호)

   보낸 사람이 전송한 정보는 보낸 사람의 번호로 표시됩니다. 이 번호는 보낸 사람에 따라 표시되지 않을 수 있습니다.

다른 팩스 기능 사용

팩스 보고서 및 목록 인쇄

팩스 보고서 수동 인쇄

1. 홈 화면에서 **팩스**를 선택합니다.
2. Menu (추가 기능)을 누릅니다.
3. **팩스 보고서**를 선택합니다.
4. 인쇄하려는 보고서를 선택한 다음 화면의 지시에 따릅니다.

   참고:
   보고서 형식을 변경할 수 있습니다. 홈 화면에서 **설정** > **일반 설정** > **팩스 설정** > **보고서 설정**을 선택한 다음 **보고서에 팩스 이미지 첨부** 또는 **보고서 형식** 설정을 변경합니다.

관련 정보

➡ “추가 기능” p.129

➡ “보고서 설정” p.132

자동 팩스 보고서 인쇄 설정

팩스 보고서를 자동으로 인쇄하도록 설정할 수 있습니다.

전송 보고서

홈 화면에서 **팩스** > **팩스 설정** > **전송 보고서**를 선택한 다음 **인쇄** 또는 **오류 인쇄**를 선택합니다.

팩스 기록

홈 화면에서 **설정** > **일반 설정** > **팩스 설정** > **보고서 설정** > **팩스 기록 자동 인쇄**를 선택한 다음 **켜기 (30건마다)** 또는 **켜기 (시간)**를 선택합니다.

관련 정보

➡ “사용자 설정 메뉴 옵션” p.134

➡ “보고서 설정” p.132

팩스 보안 설정

팩스를 잘못 송신하거나 수신 팩스 분실 또는 유출을 방지하기 위한 보안을 설정할 수 있습니다. 백업된 팩스 데이터를 삭제할 수도 있습니다.

1. 홈 화면에서 **설정**을 선택합니다.
2. **일반 설정** > **팩스 설정** > **보안 설정**을 선택합니다.
3. 메뉴를 선택한 후 설정을 지정합니다.

관련 정보

➡ “보안 설정” p.133

팩스 모드의 메뉴 옵션

수신자

아래의 설명대로 제어판에서 메뉴를 선택합니다.

팩스 > **수신자**

키패드:

수동으로 팩스 번호를 입력합니다.

연락처:

연락처 목록에서 수신자를 선택합니다. 연락처를 추가하거나 편집할 수도 있습니다.

최근:

송신 팩스 기록에서 수신자를 선택합니다. 연락처 목록에 해당 수신자를 추가할 수도 있습니다.

팩스 설정

아래의 설명대로 제어판에서 메뉴를 선택합니다.

팩스 > **팩스 설정**

스캔 설정:

- ❏ 원본 크기 (평판)

  스캐너 평판에 놓은 원본의 크기와 방향을 선택합니다.

- ❏ 컬러 모드

  컬러 또는 흑백으로 스캔할지 선택합니다.

- ❏ 해상도

  보내는 팩스의 해상도를 선택합니다.

- ❏ 농도

  보내는 팩스의 농도를 설정합니다.

- ❏ 배경 제거

  원본 문서의 용지 컬러 (배경색)를 감지하고 컬러를 제거하거나 밝게 표시합니다. 컬러의 암도와 강도에 따라 제거되거나 밝게 표시되지 않을 수 있습니다.

- ❏ 연속 스캔 (ADF)

  ADF에서 팩스를 송신할 때는 스캔이 시작된 후 ADF에 원본을 추가할 수 없습니다. ADF에 서로 다른 크기의 원본을 동시에 설정하면 모든 문서가 가장 큰 원본 크기로 보내집니다. 프린터에서 ADF의 원본 스캔을 끝마친 후 다른 페이지를 스캔할 것인지 물어볼 수 있도록 이 옵션을 활성화하십시오. 그러면 원본을 크기별로 정렬하여 스캔한 후 단일 팩스로 송신할 수 있습니다.

팩스 송신 설정:

- ❏ 직접 송신

  스캔한 이미지를 메모리에 저장하지 않고, 연결되는 즉시 흑백 팩스를 단일 수신자에게 송신합니다. 이 옵션을 사용하지 않는 경우에는 프린터가 스캔한 이미지를 메모리에 저장한 후 송신을 시작하므로 많은 페이지를 송신하면 메모리 가득 참 오류가 발생할 수 있습니다. 이 옵션을 사용하면 오류를 피할 수 있지만 팩스를 보내는 시간이 길어집니다. 여러 수신자에게 팩스를 송신할 때는 이 옵션을 사용할 수 없습니다.

- ❏ 나중에 팩스 전송

  지정된 시간에 팩스를 송신합니다. 흑백 팩스에서만 이 옵션을 사용할 수 있습니다.

❏ 보낸 사람 정보 추가

❏ 보낸 사람 정보 추가

보내는 팩스에서 머리말 정보 (보낸 사람 이름 및 팩스 번호)를 포함하거나 정보를 포함하지 않을 위치를 선택합니다.

- **끄기**: 머리말 정보가 없는 팩스를 송신합니다.

- **이미지 외**: 팩스의 상단 흰색 여백에 머리말 정보를 넣어 팩스를 송신합니다. 이렇게 하면 머리말이 스캔한 이미지와 겹치지 않지만, 수신자가 수신한 팩스가 원본의 크기에 따라 2 장에 걸쳐 인쇄될 수 있습니다.

- **이미지 내**: 스캔된 이미지 상단에서 약 7 mm 아래에 머리말 정보를 넣은 팩스를 송신합니다. 머리말이 이미지와 겹칠 수 있지만, 수신자가 수신한 팩스가 2 장의 문서로 나뉘지 않습니다.

❏ 팩스 머리말:

수신자에 사용할 머리말을 선택합니다. 이 기능을 사용하려면 사전에 여러 머리말을 등록해야 합니다.

❏ 추가 정보:

추가하려는 정보를 선택합니다. **전화번호** 및 **대상 목록** 중에서 하나를 선택할 수 있습니다.

❏ 전송 보고서

팩스를 송신한 후 자동으로 전송 보고서를 인쇄합니다. 오류가 발생한 경우에만 보고서를 인쇄하려면 **오류 시 인쇄**를 선택합니다. **설정** > **일반 설정** > **팩스 설정** > **보고서 설정**>**보고서에 이미지 첨부**가 설정된 경우, 문서 이미지가 보고서와 함께 인쇄됩니다.

❏ 모든 설정 지우기

팩스 설정의 모든 설정을 기본값으로 복원합니다.

추가 기능

아래의 설명대로 제어판에서 메뉴를 선택합니다.

팩스 > Menu (추가 기능)

전송 기록:

송신 또는 수신한 팩스 작업 기록을 확인할 수 있습니다.

팩스 보고서:

❏ 마지막 송신

전송 또는 폴링을 통해 수신된 이전 팩스에 대한 보고서를 인쇄합니다.

❏ 팩스 기록

전송 보고서를 인쇄합니다. 다음 메뉴를 사용하여 자동으로 보고서를 인쇄하도록 설정할 수 있습니다.

설정 > **일반 설정** > **팩스 설정** > **보고서 설정** > **팩스 기록 자동 인쇄**

❏ 팩스 설정 목록

현재 팩스 설정을 인쇄합니다.

❏ 프로토콜 추적

전송 또는 수신된 이전 팩스의 상세 보고서를 인쇄합니다.

폴링 수신:

사용자가 입력한 팩스 번호로 연결하여 팩스 기기에 저장된 팩스를 수신합니다. 팩스 정보 서비스로부터 팩스를 수신할 때 이 옵션을 사용할 수 있습니다.

받은 편지함:

수신된 팩스가 저장된 받은 편지함을 엽니다.

팩스 재인쇄:

수신된 팩스를 다시 인쇄합니다.

팩스 설정:

팩스 설정을 엽니다. 또한 홈 화면에서 **설정**을 선택한 후 **일반 설정** > **팩스 설정**을 선택하여 이 화면에 액세스할 수도 있습니다. 자세한 내용은 **팩스 설정** 기능을 설명하는 페이지를 참조하십시오.

관련 정보

➡ “팩스 설정 메뉴 옵션” p.130

팩스 설정 메뉴 옵션

아래의 설명대로 제어판에서 메뉴를 선택합니다.

설정 > **일반 설정** > **팩스 설정**

팩스 연결 확인

아래의 설명대로 제어판에서 메뉴를 선택합니다.

설정 > **일반 설정** > **팩스 설정** > **팩스 연결 확인**

프린터가 전화 회선에 연결되어 있는지, 팩스 전송 준비가 되어 있는지 확인하고, A4 크기 일반 용지에 확인 결과를 인쇄합니다.

팩스 설정 마법사

아래의 설명대로 제어판에서 메뉴를 선택합니다.

설정 > **일반 설정** > **팩스 설정** > **팩스 설정 마법사**

화면의 지시에 따라 기본 팩스 설정을 선택합니다. 자세한 내용은 기본 팩스 설정을 설명하는 페이지를 참조하십시오.

수신 설정

아래의 설명대로 제어판에서 메뉴를 선택합니다.

설정 > **일반 설정** > **팩스 설정** > **수신 설정**

팩스 출력 설정

수신한 문서를 받은 편지함 또는 컴퓨터에 저장하도록 설정할 수 있습니다. 아래의 설명대로 제어판에서 메뉴를 선택합니다.

받은 편지함에 저장:

수신한 팩스를 프린터의 받은 편지함에 저장합니다.

컴퓨터에 저장:

수신 문서를 PDF 형식으로 변환하여 프린터에 연결된 컴퓨터에 저장합니다.

인쇄 설정

아래의 설명대로 제어판에서 메뉴를 선택합니다.

자동 축소:

용지 급지 장치에 있는 용지에 맞게 큰 수신 문서를 줄입니다. 수신된 데이터에 따라 줄이지 못할 수도 있습니다. 이 기능이 꺼져 있으면 큰 문서가 여러 장에 원본 크기로 인쇄되거나 또는 두 번째 페이지가 빈 페이지로 배지될 수 있습니다.

분할 페이지 설정:

수신 문서의 크기가 프린터에 급지된 용지 크기보다 큰 경우 분할 페이지 설정을 지정합니다.

자동 회전:

수신 팩스가 알맞은 크기로 인쇄되도록 가로 방향 A5 크기 문서로 회전합니다. 이 설정은 용지 크기 설정이 A5로 지정된 경우에 적용됩니다. 다음 메뉴를 확인합니다.

설정 > **일반 설정** > **프린터 설정** > **용지 급지 설정** > **용지 설정**

수신 정보 추가:

보낸 사람이 머리말 정보를 설정하지 않은 경우에도 수신 팩스의 수신 정보를 인쇄합니다. 수신 정보에는 수신 날짜 및 시간, 보낸 사람의 ID 및 페이지 번호 (예: "P1")가 포함되어 있습니다. **분할 페이지 설정**이 활성화되어 있는 경우 분할 페이지 번호도 포함됩니다.

양면:

용지 양면에 여러 페이지로 된 수신 문서를 인쇄할 수 있습니다.

인쇄 시작 시간:

수신 문서의 인쇄 시작 옵션을 선택합니다.

모든 페이지 수신: 모든 페이지를 수신한 후, 첫 페이지부터 인쇄가 시작합니다.

첫 페이지 수신: 첫 페이지가 수신되면 인쇄를 시작한 다음 페이지 수신 순서대로 인쇄합니다. 다른 작업을 인쇄하고 있을 때와 같이 프린터가 인쇄를 시작할 수 없는 경우 프린터는 수신 페이지를 사용 가능할 때 일괄로 인쇄하기 시작합니다.

자동페이지분리 스택:

수신된 문서를 마지막 페이지부터 인쇄하여 페이지 순서가 올바르게 되도록 인쇄합니다. (내림차순으로 인쇄) 프린터 메모리가 부족한 상태에서는 이 기능을 사용하지 못할 수 있습니다.

인쇄 일시 중지 시간:

지정된 시간 동안 프린터의 메모리에 수신된 문서를 인쇄하지 않고 저장합니다. 인쇄를 다시 시작하도록 지정된 시간에 자동으로 문서가 인쇄됩니다. 이 기능은 야간에 소음 방지를 위해 사용하거나, 자리를 비운 사이 비밀문서가 노출되는 것을 방지하는 데 사용할 수 있습니다. 이 기능을 사용하기 전에 메모리 여유 공간이 충분한지 확인하십시오.

저소음 모드:

팩스 인쇄 시 프린터에서 발생하는 소음은 감소하지만 인쇄 속도가 느려질 수 있습니다.

보고서 설정

아래의 설명대로 제어판에서 메뉴를 선택합니다.

설정 > **일반 설정** > **팩스 설정** > **보고서 설정**

팩스 기록 자동 인쇄:

팩스 기록을 자동으로 인쇄합니다. **켜기 (30분마다)**를 선택하여 30 개의 팩스 작업을 완료할 때마다 기록을 인쇄합니다. **켜기 (시간)**를 선택하여 지정한 시간에 기록을 인쇄합니다. 팩스 작업의 수가 30 개를 넘는 경우에는 지정한 시간 전에 기록이 인쇄됩니다.

보고서에 팩스 이미지 첨부:

송신 문서의 첫 페이지 이미지와 함께 **전송 보고서**를 인쇄합니다. **켜기 (대형 이미지)**를 선택하여 줄이지 않고 페이지의 상단 부분에 인쇄합니다. **켜기 (소형 이미지)**를 선택하여 보고서에 맞도록 줄여 전체 페이지를 인쇄합니다.

보고서 형식:

팩스 보고서의 형식을 선택합니다. 오류 코드를 인쇄하려면 **자세히**를 선택합니다.

기본 설정

아래의 설명대로 제어판에서 메뉴를 선택합니다.

설정 > **일반 설정** > **팩스 설정** > **기본 설정**

팩스 속도:

팩스 전송 속도를 선택합니다. 통신 오류가 자주 발생하는 경우, 해외로 팩스를 송수신하는 경우, IP(VoIP) 전화 서비스를 사용하는 경우에는 **느리게(9,600bps)**로 설정하는 것을 권장합니다.

ECM:

주로 전화 회선이 원인이 되어 발생하는 팩스 전송 오류를 자동으로 보정합니다. (오류 보정 모드) 이 기능을 비활성화하면 컬러로 문서를 송신 또는 수신할 수 없습니다.

신호음 감지:

전화를 걸기 전에 신호음을 감지합니다. 프린터가 PBX (Private Branch Exchange) 또는 디지털 전화 회선에 연결되어 있는 경우, 프린터에서 전화를 걸지 못할 수 있습니다. 이런 경우에는 **회선 종류** 설정을 **PBX**로 설정합니다. 문제가 해결되지 않으면 이 기능을 비활성화합니다. 이 기능을 비활성화하면 팩스 번호의 첫 번째 자리가 누락되어 팩스가 잘못된 번호로 송신될 수 있습니다.

회선 종류:

프린터를 연결한 회선 종류를 선택합니다. 내선을 사용하고 0, 9 등의 외부 액세스 코드가 필요한 환경에서 프린터를 사용하는 경우, **PBX**를 선택하고 액세스 코드를 등록합니다. 액세스 코드를 등록하고 나면 외부 팩스 번호로 팩스를 전송할 때 액세스 코드 대신 # (우물 정자)를 입력하십시오. DSL 모뎀이나 터미널 어댑터를 사용하는 환경에서는 **PBX**로 설정하는 것도 권장됩니다.

머리말:

보낸 사람 이름과 팩스 번호를 입력합니다. 송신 팩스의 머리글에 나타납니다. 이름은 최대 40 자를 입력할 수 있으며, 팩스 번호는 최대 20 자를 입력할 수 있습니다.

수신 모드:

수신 모드를 선택합니다.

DRD:

통신 회사의 특별한 링 서비스에 가입되어 있는 경우, 팩스 수신에 사용될 링 패턴을 선택합니다. 통신 회사 (서비스 이름은 회사마다 다름)에서 제공하는 특별한 링 서비스는 하나의 전화 회선에 여러 개의 전화 번호를 사용할 수 있습니다. 전화 번호마다 다른 링 패턴이 할당됩니다. 하나의 번호는 음성 통화로, 다른 하나는 팩스 통화에 사용할 수 있습니다. 이 옵션은 지역에 따라 **켜기** 또는 **끄기**로 설정될 수 있습니다.

응답 벨소리:

프린터가 자동으로 팩스를 수신하기 전 울리는 응답 벨소리의 횟수를 선택합니다.

원격 수신:

프린터에 연결된 전화에서 팩스 수신 호출에 응답할 때, 전화기로 코드를 입력하여 수신을 시작할 수 있습니다.

수신 거부 팩스:

정크 팩스를 수신 거부하는 옵션을 선택합니다.

보안 설정

아래의 설명대로 제어판에서 메뉴를 선택합니다.

설정 > **일반 설정** > **팩스 설정** > **보안 설정**

직접 전화 걸기 제한

- ❏ 끄기

  수신자의 팩스 번호를 직접 입력할 수 있게 합니다.

- ❏ 켜기

  조작자가 연락처 목록 또는 송신 기록에서만 수신자를 선택하도록 하기 위해 수신자의 팩스 번호를 직접 입력하지 못하게 합니다.

- ❏ 두 번 입력

  번호를 수동으로 입력한 경우 사용자가 팩스 번호를 다시 입력해야 합니다.

주소 목록 확인:

송신을 시작하기 전에 수신자 확인 화면을 표시합니다.

백업 데이터 자동 지우기:

정전이나 잘못된 조작으로 인해 예기치 않게 전원이 차단되는 경우를 대비하기 위해 프린터에서는 송수신 문서의 백업을 임시로 메모리에 저장합니다. 이 옵션을 사용하면 문서 송수신이 성공적으로 완료되어 백업이 불필요하게 되었을 때 해당 백업을 자동으로 지웁니다.

백업 데이터 지우기:

프린터의 메모리에 임시로 저장된 모든 백업 사본을 지웁니다. 프린터를 다른 사람에게 주거나 폐기하기 전에 실행합니다.

사용자 설정 메뉴 옵션

아래의 설명대로 제어판에서 메뉴를 선택합니다.

설정 > **사용자 설정** > **팩스**

이 메뉴에서 선택한 설정값은 팩스 송신 시 기본 설정이 됩니다. 설정 항목에 대한 자세한 내용은 **팩스** 모드에서 **팩스 설정**을 참조하십시오.

관련 정보

➡ “팩스 설정” p.128

받은 편지함 메뉴 옵션

(받은 편지함):

이 항목을 누르면 수신된 팩스가 저장된 받은 편지함이 열립니다. 읽지 않은 수신 팩스가 있으면 에 읽지 않은 문서의 수가 표시됩니다.

잉크 리필 및 유지보수 상자 교체

잉크 잔량 및 유지보수 상자 상태 확인

실제 잉크 잔량을 확인하려면 눈으로 프린터 잉크 탱크의 잉크 잔량을 확인하십시오.

중요:
잉크 잔량이 하단 표시선 아래에 있을 때 프린터를 계속 사용하면 프린터가 손상될 수 있습니다.

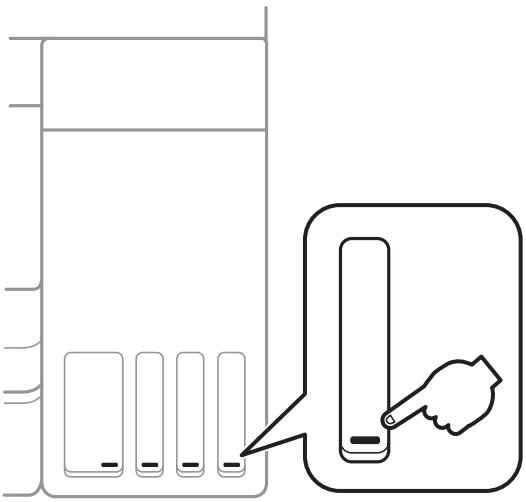

제어판 또는 컴퓨터에서 잉크 잔량과 유지보수 상자의 서비스 수명을 대략적으로 확인할 수 있습니다.

유지보수 상자 상태 확인 - 제어판

1. 홈 화면에서 **유지보수**를 선택합니다.
2. **유지보수 상자의 남은 용량입니다.**를 선택합니다.

잉크 잔량 및 유지보수 상자 상태 확인 - Windows

1. 프린터 드라이버 창을 엽니다.
2. **유지보수** 탭의 **EPSON Status Monitor 3**을 클릭합니다.

   참고:
   EPSON Status Monitor 3이 비활성화되어 있으면 **유지보수** 탭의 **확장 설정**을 클릭한 후 **EPSON Status Monitor 3 사용**을 선택합니다.

관련 정보

➡ “프린터 드라이버 열기” p.59

잉크 잔량 및 유지보수 상자 상태 확인 - Mac OS

1.  메뉴에서 **시스템 환경설정** > **프린터 및 스캐너** (또는 **프린트 및 스캔**, **프린트 & 팩스**)를 선택한 후 프린터를 선택합니다.
2. **옵션 및 소모품** > **유틸리티** > **프린터 유틸리티 열기**를 클릭합니다.
3. **EPSON Status Monitor**를 클릭합니다.

잉크병 코드

Epson은 Epson 정품 잉크병 사용을 권장합니다.

다음은 Epson 정품 잉크병의 코드입니다.

Epson 정품 잉크병 코드

BK: 검정	C: 청록	M: 진홍	Y: 노랑
001 (T03Y1)	001 (T03Y2)	001 (T03Y3)	001 (T03Y4)

중요:

이 프린터용으로 설계되지 않은 정품 Epson 잉크 또는 타사 잉크를 포함하여, 지정된 잉크 이외의 잉크로 인한 손상에는 Epson 보증이 적용되지 않습니다.
Epson에서 제조하지 않은 타사 제품은 Epson의 보증이 적용되지 않는 피해가 발생할 수 있으며, 특정 상황에서 프린터작동에 이상이 발생할 수 있습니다.

참고:
잉크병 코드는 국가 및 지역에 따라 다를 수 있습니다. 해당 지역의 올바른 코드는 고객 지원 센터에 문의하십시오.

관련 정보

➡ “기술 지원 웹사이트” p.210

잉크병 취급 시 주의사항

잉크 리필 전에 다음 지시사항을 읽으십시오.

취급 시 주의사항

- ❏ 이 프린터에 맞는 부품 코드의 잉크병을 사용하십시오.
- ❏ 이 프린터의 잉크는 주의해서 다루어야 합니다. 잉크 탱크를 채우거나 잉크를 리필할 때 잉크가 튈 수 있습니다. 의복이나 다른 물건에 잉크가 묻을 경우 지워지지 않을 수 있으므로 주의하십시오.
- ❏ 잉크병을 너무 심하게 흔들거나 꽉 쥐지 마십시오.
- ❏ 잉크병을 개봉한 후에는 가능한 한 빨리 사용하는 것을 권장합니다.
- ❏ 잉크병은 일반 실내 온도에서 직사광선을 피하여 보관합니다.

❏ Epson은 포장에 적힌 날짜 이전에 잉크병 사용을 권장합니다.

❏ 잉크병은 이 프린터와 같은 환경에서 보관하십시오.

❏ 잉크병을 보관하거나 운반하는 경우, 병을 기울이지 말고 충격을 받거나 온도가 변화하기 쉬운 곳에 두지 마십시오. 잉크병 마개를 단단히 닫더라도 잉크가 샐 수 있습니다. 잉크병을 세운 상태로 잉크병 마개를 닫고, 잉크병 운반 시 잉크가 새지 않도록 예방 조치를 취하십시오 (예: 잉크병을 가방에 넣어 운반).

❏ 잉크병을 차가운 곳에 두었다가 꺼낸 경우에는 상온에서 3 시간 이상 놓아둔 후 사용하십시오.

❏ 잉크 탱크를 채울 준비가 될 때까지 잉크병 포장을 개봉하지 마십시오. 잉크병은 신뢰성을 유지하기 위해 진공 포장되어 있습니다. 잉크병 포장을 풀고 오랫동안 사용하지 않은 채로 방치하면 정상적으로 인쇄되지 않을 수 있습니다.

❏ 잉크 잔량이 하단 표시선 아래에 있을 때 프린터를 계속 사용하면 프린터가 손상될 수 있습니다. 프린터가 작동하지 않을 때 잉크 탱크를 상단 표시선까지 채우십시오. 정확한 잉크 잔량 추정치를 표시하려면 잉크 탱크를 채운 후 잉크 잔량을 재설정하십시오.

❏ 프린터에 잉크를 리필하라는 표시가 나타날 경우, 우수한 인쇄 품질을 보증하고 프린터 헤드를 보호하기 위해 안전을 대비한 잉크 예비량이 남아 있습니다. 예비량은 용량에 포함되지 않습니다.

❏ 최적의 인쇄 결과를 얻으려면 장시간 동안 잉크 잔량을 낮게 유지하지 마십시오.

❏ 잉크병은 재활용 소재가 사용될 수 있지만 프린터의 기능 또는 성능에는 영향을 주지 않습니다.

❏ 잉크병의 사양 및 외관은 품질 향상을 위해 사전 예고 없이 변경될 수 있습니다.

❏ 출력 매수는 인쇄하는 이미지, 용지 종류, 인쇄 빈도 및 온도와 같은 작업 환경에 따라 달라집니다.

잉크 사용량

❏ 최적의 프린터 헤드 성능을 유지하기 위하여, 인쇄 시 뿐만 아니라 프린터 헤드 청소와 같은 유지보수 작업 시에도 모든 잉크 탱크에서 잉크 일부가 소모됩니다.

❏ 흑백 또는 그레이스케일로 인쇄하는 경우 용지 종류와 인쇄 품질 설정에 따라 검정 잉크 대신 컬러 잉크가 사용될 수 있습니다. 컬러 잉크를 섞어 검은색을 만들기 때문입니다.

❏ 프린터와 함께 제공되는 잉크병의 잉크는 초기 설치 과정에서 부분적으로 사용됩니다. 높은 품질의 출력물을 제작하기 위해 프린터 헤드에 잉크가 완전히 채워집니다. 한 번만 수행되는 이 과정에 잉크가 소모되므로 초기 설치 시 사용하는 잉크병은 이후에 설치하는 잉크병보다 인쇄할 수 있는 페이지가 적을 수 있습니다.

잉크 탱크 리필

1. 문서 덮개가 닫힌 상태로 스캐너 장치를 엽니다.

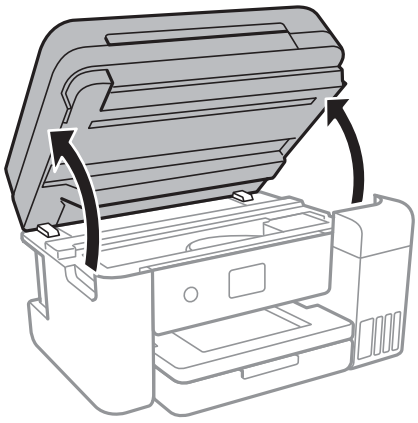

2. 잉크 탱크 덮개를 엽니다.

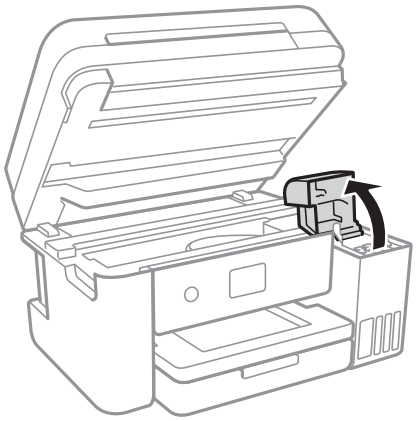

프린터의 제어판에 잉크 탱크를 상단 표시선까지 리필하라는 메시지가 표시됩니다. **다음**을 선택합니다.

3. 잉크 탱크의 마개를 엽니다.

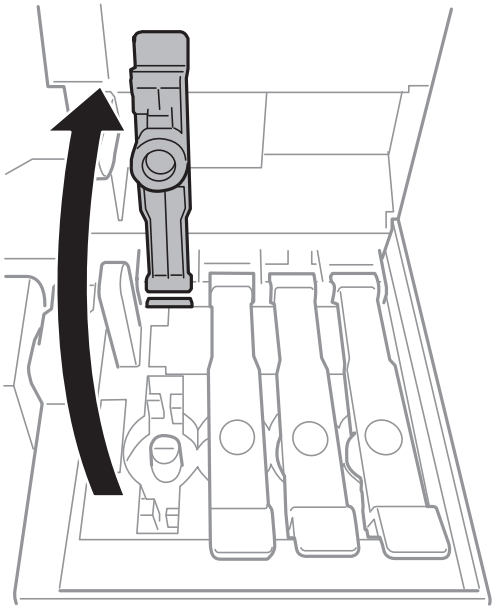

중요:
잉크 탱크의 색상과 리필하려는 잉크 색상이 일치하는지 확인하십시오.

4. 잉크병을 세운 상태로 마개를 천천히 돌려서 분리합니다.

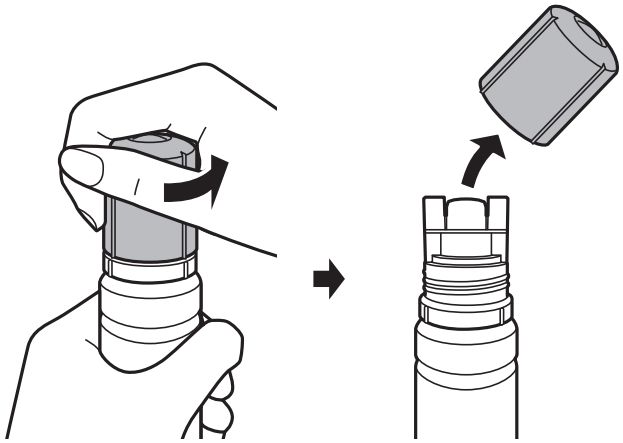

중요:

❏ 잉크가 쏟아지지 않도록 주의하십시오.

❏ 잉크병 마개를 제거한 후 잉크병 위쪽을 만지지 마십시오. 잉크가 묻을 수 있습니다.

5. 잉크병 상단을 주입구 앞에 있는 슬롯과 일렬로 맞추고, 잉크병을 천천히 세워 주입구에 꽂습니다.

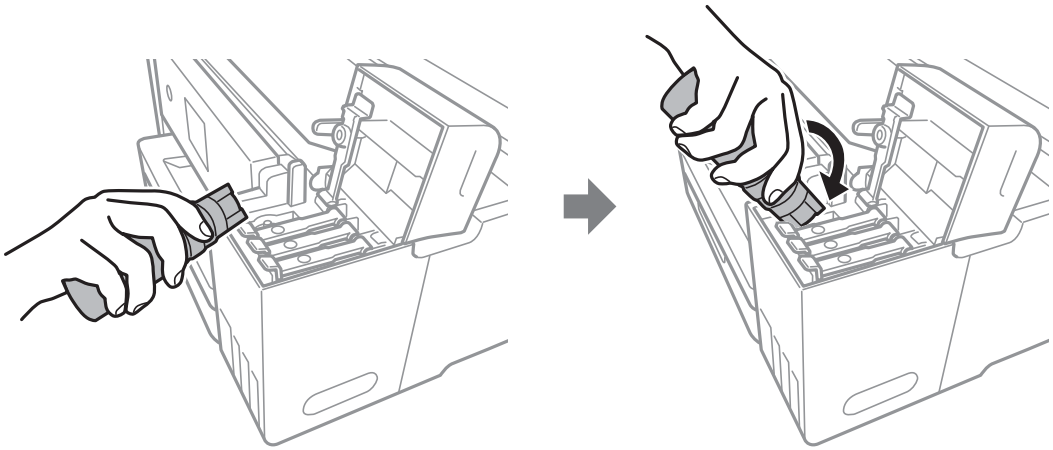

중요:

잉크병 마개를 제거한 후 잉크병 위쪽이 다른 물체와 부딪히지 않게 하십시오. 잉크가 쏟아질 수 있습니다.

6. 잉크병 위쪽을 탱크 주입구에 단단히 꽂고 탱크에 잉크를 리필합니다.

   잉크병을 누르지 않고 그냥 잡고 있기만 하면 탱크에 잉크가 흘러 들어갑니다. 잉크가 상단 표시선까지 채워지면 잉크 흐름이 자동으로 멈춥니다.

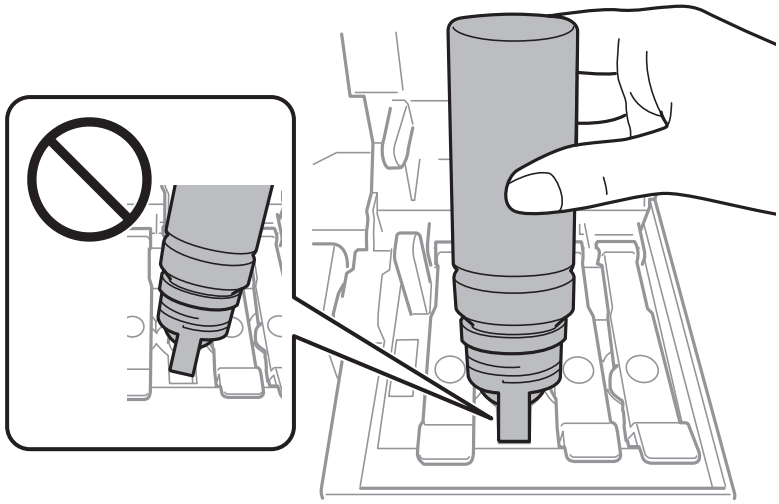

참고:
잉크 탱크에 잉크가 주입되지 않을 경우 잉크병을 분리하였다가 다시 장착해 보십시오.

7. 잉크 리필이 끝났으면 잉크병을 분리한 후 잉크 탱크의 마개를 단단히 닫습니다.

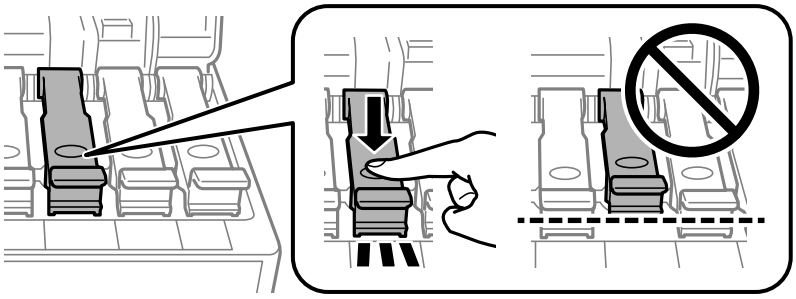

중요:
잉크병을 꽂아 두지 마십시오. 잉크병이 손상되거나 잉크가 샐 수 있습니다.

참고:
잉크병에 잉크가 남은 경우 잉크병 마개를 닫고 나중에 사용할 수 있도록 잉크병을 세워서 보관하십시오.

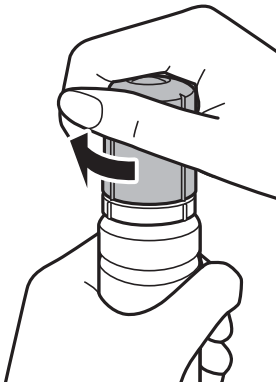

8. 잉크 탱크 덮개를 단단히 닫습니다.

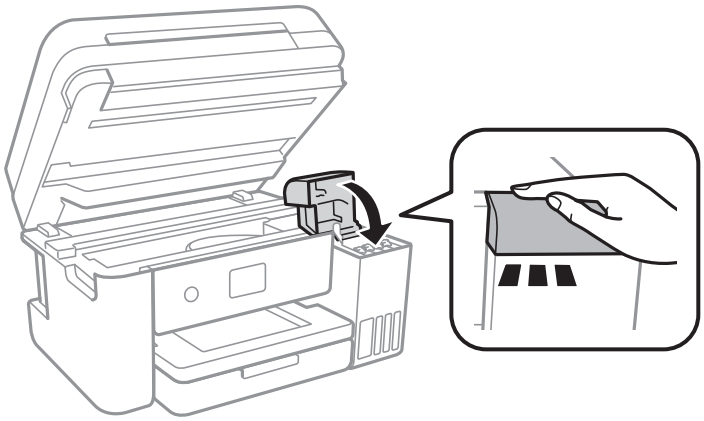

9. 스캐너 장치를 닫습니다.
10. 상단 표시선까지 리필한 잉크의 컬러를 선택합니다.
11. **잉크 잔량 재설정**을 선택합니다.
12. 메시지를 확인한 후 화면을 닫습니다.

> **중요:**
> 잉크 탱크를 상단 표시선까지 리필하지 않고 잉크 잔량을 재설정한 후 프린터를 계속 사용하면 프린터가 잉크 없이 작동하여 손상될 수 있습니다. 인쇄를 시작하기 전에 모든 잉크 탱크의 잉크 잔량을 육안으로 검사하십시오.

관련 정보

➡ “잉크병 코드” p.136
➡ “잉크병 취급 시 주의사항” p.136
➡ “잉크를 쏟은 경우” p.198

유지보수 상자 코드

반드시 Epson 정품 유지보수 상자를 사용하십시오.

다음은 Epson 정품 유지보수 상자의 코드입니다.

T04D1

> **중요:**
> 프린터에 유지보수 상자를 설치한 후에는 다른 프린터에 사용할 수 없습니다.

유지보수 상자 취급 시 주의사항

유지보수 상자 교체 전에 다음 지시사항을 읽어 주십시오.

- ❏ 유지보수 상자의 측면에 있는 녹색 칩은 만지지 마십시오. 정상적으로 작동하지 않거나 인쇄되지 않을 수 있습니다.
- ❏ 유지보수 상자를 떨어뜨리거나, 강한 충격을 주지 마십시오.
- ❏ 인쇄하는 동안 유지보수 상자를 교체하지 마십시오. 잉크가 샐 수 있습니다.
- ❏ 유지보수 상자를 교체할 때를 제외하고는 유지보수 상자와 유지보수 덮개를 제거하지 마십시오. 잉크가 샐 수 있습니다.
- ❏ 덮개를 닫을 수 없는 경우에는 유지보수 상자가 제대로 설치되지 않았을 수 있습니다. 유지보수 상자를 분리한 후 다시 설치하십시오.
- ❏ 비닐봉지를 밀봉하기 전에는 사용한 유지보수 상자를 기울이지 마십시오. 잉크가 샐 수 있습니다.
- ❏ 잉크가 묻을 수 있으니 유지보수 상자의 입구를 만지지 마십시오.
- ❏ 오랫동안 제품으로부터 제거 및 분리되어 있었던 유지보수 상자는 재사용하지 마십시오. 상자 안의 잉크가 굳어 더 이상 잉크를 흡수할 수 없게 되어 잉크가 샐 수 있습니다.
- ❏ 직사광선이 비치지 않는 곳에 유지보수 상자를 두십시오.
- ❏ 유지보수 상자를 고온 또는 동결 온도에서 보관하지 마십시오.

유지보수 상자 교체

인쇄 주기에 따라 잉크가 다소 과잉 배출되어 유지보수 상자에 수집될 수 있습니다. 유지보수 상자에서 잉크가 누출되는 것을 방지하기 위해 프린터는 유지보수 상자의 용량이 한계에 도달하면 인쇄가 멈추도록 설계되어 있습니다. 교체 여부 및 교체 주기는 인쇄한 페이지 수, 인쇄한 용지 종류 및 프린터가 수행한 청소 횟수에 따라 달라집니다.

유지보수 상자 교체를 알리는 메시지가 표시되면 제어판에 표시되는 애니메이션을 참조하십시오. 유지보수 상자를 교체해야 한다고 해서 프린터가 제품 사양에 따라 작동이 중단된 것은 아닙니다. 교체 비용은 Epson의 무상 보증 서비스가 적용되지 않습니다. 사용자가 직접 교체할 수 있습니다.

참고:
잉크가 가득 차 넘치는 것을 방지하기 위해 유지보수 상자를 교체할 때까지 인쇄할 수 없습니다. 인쇄 기능 이외의 기능은 사용할 수 있습니다.

관련 정보

➡ “유지보수 상자 코드” p.141

➡ “유지보수 상자 취급 시 주의사항” p.141

프린터 유지보수

프린터 헤드 검사 및 청소

노즐이 막히면 인쇄물이 흐리거나, 밴딩이 나타나거나 예상치 않은 색상으로 인쇄됩니다. 인쇄 품질이 떨어지면 노즐 검사 기능을 사용하여 노즐이 막혔는지 확인합니다. 노즐이 막혔으면 프린터 헤드를 청소합니다.

중요:

- ❏ 헤드 청소 중에 스캐너 장치를 열거나 프린터의 전원을 끄지 마십시오. 헤드 청소가 완료되지 않으면 인쇄하지 못할 수 있습니다.
- ❏ 프린터 헤드 청소에는 잉크가 일부 사용되므로 품질이 저하된 경우에만 청소하십시오.
- ❏ 잉크가 부족하면 프린터 헤드를 청소하지 못할 수 있습니다.
- ❏ 노즐 검사와 헤드 청소를 약 3 회 정도 반복하여도 인쇄 품질이 향상되지 않으면, 인쇄하지 않고 적어도 12 시간 기다린 후 다시 노즐 검사를 하고 필요한 경우 헤드 청소를 반복합니다. 프린터의 전원을 끄는 것을 권장합니다. 여전히 인쇄 품질이 향상되지 않는 경우, 파워 클리닝(강력 청소)을 실행하십시오. 여전히 인쇄 품질이 향상되지 않는 경우, 고객 지원 센터에 문의하십시오.
- ❏ 프린터 헤드가 마르는 것을 방지하려면 전원이 켜져 있는 동안 전원 코드를 분리하지 마십시오.

프린터 헤드 검사 및 청소 - 제어판

1. 프린터에 A4 크기 일반 용지를 급지합니다.
2. 홈 화면에서 **유지보수**를 선택합니다.
3. **프린터 헤드 노즐 점검**을 선택합니다.
4. 화면의 지시에 따라 노즐 검사 패턴을 인쇄합니다.
5. 인쇄된 패턴을 확인합니다. "NG" 패턴과 같이 누락된 부분이나 점선이 있을 때는 노즐이 막혀 있을 수 있습니다. 다음 단계로 이동합니다. "OK" 패턴과 같이 누락된 부분 없이 모든 선이 인쇄되는 경우 노즐이 막히지 않았습니다. 를 선택하여 노즐 점검 기능을 종료합니다.

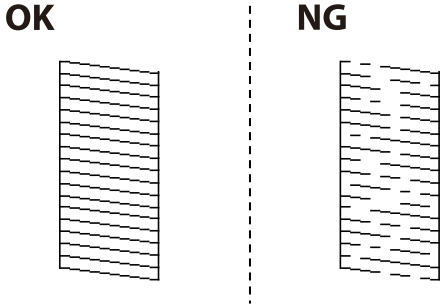

6. 를 선택한 후 화면의 지시에 따라 프린터 헤드를 청소합니다.
7. 청소가 완료되면 노즐 검사 패턴을 다시 인쇄합니다. 모든 선이 정상으로 인쇄될 때까지 청소와 패턴 인쇄를 반복합니다.

관련 정보

➡ “용지 카세트에 용지 넣기” p.40

프린터 헤드 검사 및 청소 - Windows

1. 프린터에 A4 크기 일반 용지를 급지합니다.
2. 프린터 드라이버 창을 엽니다.
3. **유지보수** 탭에서 **노즐 검사**를 클릭합니다.
4. 화면의 지시에 따릅니다.

관련 정보

➡ “용지 카세트에 용지 넣기” p.40

➡ “프린터 드라이버 열기” p.59

프린터 헤드 점검 및 청소 - Mac OS

1. 프린터에 A4 크기 일반 용지를 급지합니다.
2.  메뉴에서 **시스템 환경설정** > **프린터 및 스캐너** (또는 **프린트 및 스캔**, **프린트 & 팩스**)를 선택한 후 프린터를 선택합니다.
3. **옵션 및 소모품** > **유틸리티** > **프린터 유틸리티 열기**를 클릭합니다.
4. **노즐 검사**를 클릭합니다.
5. 화면의 지시에 따릅니다.

관련 정보

➡ “용지 카세트에 용지 넣기” p.40

파워 클리닝(강력 청소) 실행

파워 클리닝(강력 청소) 유틸리티를 사용하면 잉크 튜브 내부의 모든 잉크를 교체할 수 있습니다. 다음 상황에서는 이 기능을 사용하여 인쇄 품질을 개선해야 할 수 있습니다.

- ❏ 잉크 탱크 창에 보이는 잉크 잔량이 너무 낮을 때 인쇄나 헤드 청소를 수행했습니다.
- ❏ 노즐 검사와 헤드 청소를 여러 번 수행한 후 인쇄하지 않고 12시간 이상을 기다렸지만 인쇄 품질이 여전히 개선되지 않았습니다.

이 기능을 실행하기 전에 다음 지침을 읽어보십시오.

중요:

잉크 탱크에 잉크가 충분한지 확인하십시오.

모든 잉크 탱크에 잉크가 1/3 이상 채워져 있는지 육안으로 검사하십시오. 파워 클리닝(강력 청소) 중에 잉크 잔량이 낮으면 제품이 손상될 수 있습니다.

중요:

파워 클리닝(강력 청소)은 12 시간의 간격을 두고 실행해야 합니다.

일반적으로 파워 클리닝(강력 청소)을 한 번 실행하면 12 시간 이내에 인쇄 품질 관련 문제가 해결됩니다. 따라서 불필요한 잉크 사용을 방지하려면 12 시간을 기다린 후에 다시 시도해 보십시오.

중요:

유지보수 상자 교체가 필요할 수 있습니다.

유지보수 상자에는 잉크가 침전됩니다. 유지보수 상자가 가득 찰 경우 인쇄를 계속하려면 교체용 유지보수 상자를 준비하고 설치해야 합니다.

참고:
유지보수 상자의 잉크 잔량이나 여유 공간이 파워 클리닝(강력 청소)을 실행하기에 부족하다면 이 기능을 실행할 수 없습니다. 이 경우에도 인쇄를 위한 잉크 잔량과 여유 공간이 남아 있을 수 있습니다.

파워 클리닝(강력 청소) 실행 - 제어판

파워 클리닝(강력 청소)을 실행하기 전에 이 기능에 대한 지침을 읽어보십시오.

1. 프린터의 전원을 끈 후 ⏻ 버튼과 ? 버튼을 동시에 눌러 확인 화면을 표시합니다.
2. 화면의 지시를 따라 파워 클리닝(강력 청소) 기능을 실행합니다.

   참고:
   이 기능을 실행할 수 없는 경우 화면에 표시된 문제를 해결하십시오. 다음으로 이 절차를 1 단계부터 수행하여 이 기능을 다시 실행하십시오.
3. 이 기능을 실행한 후 노즐 검사를 실행하여 노즐이 막히지 않았는지 확인합니다.

관련 정보

➡ “파워 클리닝(강력 청소) 실행” p.144

파워 클리닝(강력 청소) 실행 - Windows

1. 프린터 드라이버 창을 엽니다.
2. **유지보수** 탭에서 **파워 클리닝(강력 청소)**을 클릭합니다.

3. 화면의 지시에 따릅니다.

   참고:
   이 기능을 실행할 수 없는 경우 프린터의 제어판에 표시된 문제를 해결하십시오. 다음으로 이 절차를 1 단계부터 수행하여 이 기능을 다시 실행하십시오.

파워 클리닝(강력 청소) 실행 - Mac OS

1.  메뉴에서 **시스템 환경설정** > **프린터 및 스캐너** (또는 **프린트 및 스캔**, **프린트 & 팩스**)를 선택한 후 프린터를 선택합니다.
2. **옵션 및 소모품** > **유틸리티** > **프린터 유틸리티 열기**를 클릭합니다.
3. **파워 클리닝(강력 청소)**을 클릭합니다.
4. 화면의 지시에 따릅니다.

   참고:
   이 기능을 실행할 수 없는 경우 프린터의 제어판에 표시된 문제를 해결하십시오. 다음으로 이 절차를 1 단계부터 수행하여 이 기능을 다시 실행하십시오.

프린터 헤드 정렬

수직선이 어긋나거나 이미지가 흐려지면 프린터 헤드를 정렬합니다.

프린터 헤드 정렬 - 제어판

1. 프린터에 A4 크기 일반 용지를 급지합니다.
2. 홈 화면에서 **유지보수**를 선택합니다.
3. **프린터 헤드 정렬**을 선택합니다.
4. 인쇄물이 흐릿하거나 세로 줄이 어긋난 경우 5 단계로 이동합니다. 일정한 간격으로 가로 밴딩 현상이 나타나는 경우 11 단계로 이동합니다.
5. **기본 정렬**을 선택한 후 화면의 지침에 따라 정렬 패턴을 인쇄합니다.

6. 화면의 지시에 따라 프린터 헤드를 정렬합니다.
   비뚤어진 세로 선이 가장 적은 패턴의 번호를 찾아 선택합니다.

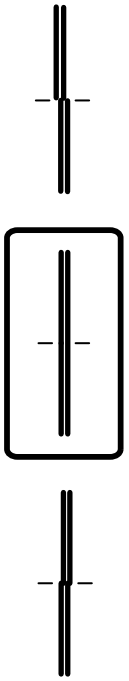

7. **수직 정렬**을 선택한 후 정렬 패턴을 인쇄합니다.
8. 각 그룹에서 가장 진한 패턴의 번호를 찾아 선택합니다.

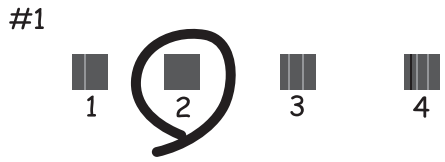

9. **괘선 정렬**을 선택한 후 정렬 패턴을 인쇄합니다.
10. 비뚤어진 세로 선이 가장 적은 패턴의 번호를 찾아 선택합니다.

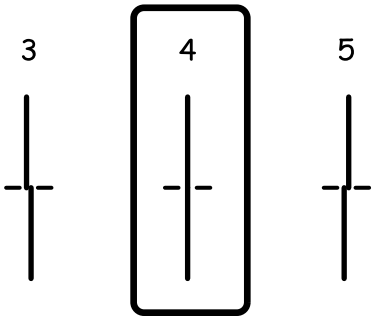

정렬이 완료됩니다.

11. **수평 정렬**을 선택한 후 화면의 지침에 따라 정렬 패턴을 인쇄합니다.
12. 화면의 지시에 따라 프린터 헤드를 정렬합니다.
    분리되거나 겹침이 가장 적은 패턴의 번호를 찾아 선택합니다.



관련 정보

➡ “용지 카세트에 용지 넣기” p.40

용지 경로 청소

출력물이 얼룩지거나 용지가 제대로 급지되지 않는 경우 내부 롤러를 청소하십시오.

중요:
프린터 내부 청소는 종이 티슈를 사용하지 마십시오. 보풀로 인해 프린터 헤드가 막힐 수 있습니다.

잉크 번짐 발생 시 용지 경로 청소

출력물이 얼룩지거나 흠이 있는 경우 내부의 롤러를 청소합니다.

중요:
프린터 내부 청소는 종이 티슈를 사용하지 마십시오. 보풀로 인해 프린터 헤드가 막힐 수 있습니다.

1. 프린터에 A4 크기 일반 용지를 급지합니다.
2. 홈 화면에서 **유지보수**를 선택합니다.
3. **용지 가이드 청소**를 선택합니다.
4. 화면의 지시에 따라 용지 경로를 청소합니다.

   참고:
   용지에 잉크 얼룩이 묻어나지 않을 때까지 이 과정을 반복하십시오.

관련 정보

➡ “용지 카세트에 용지 넣기” p.40

용지 급지 문제 발생 시 용지 경로 청소

용지 카세트에서 용지가 올바르게 급지되지 않을 때는 내부 롤러를 청소하십시오.

1. ⏻ 버튼을 눌러 프린터의 전원을 끕니다.
2. 전원 코드의 플러그를 뽑은 다음 전원 코드를 다시 연결합니다.
3. 잉크 탱크 마개가 단단히 닫혀 있는지 확인합니다.

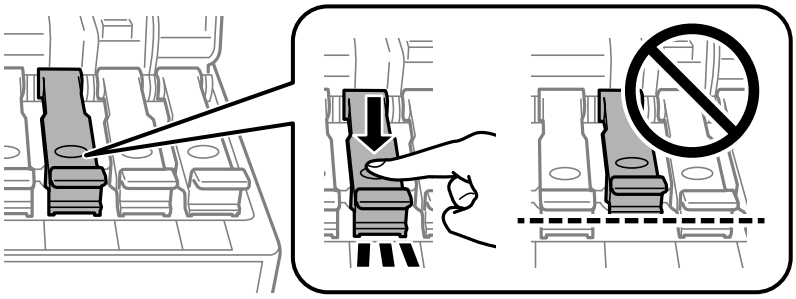

중요:
잉크 탱크 마개가 단단히 닫혀 있지 않으면 잉크가 샐 수 있습니다.

4. 스캐너 장치와 ADF 덮개를 닫습니다.
5. 용지 카세트를 당겨서 빼낸 후 용지를 분리합니다.

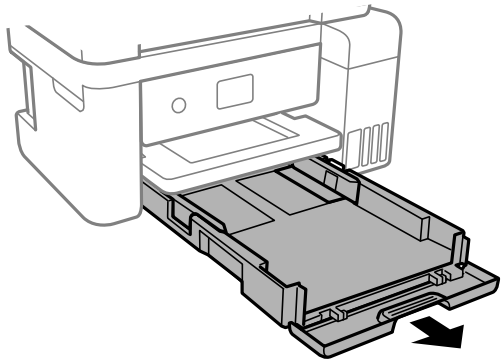

6. 프린터의 잉크 탱크가 바닥에 닿도록 프린터를 옆으로 눕힙니다.

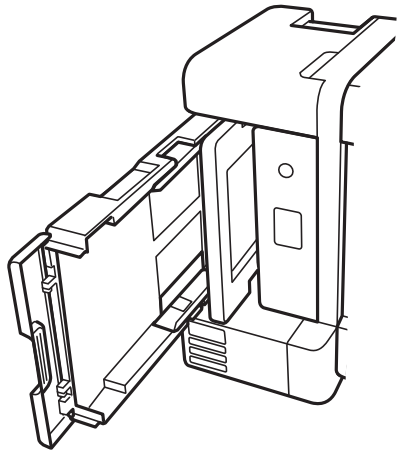

> **주의:**
> 프린터를 눕힐 때 손이나 손가락이 끼이지 않도록 주의하십시오. 부상을 입을 수 있습니다.

> **중요:**
> 프린터를 장기간 눕혀 놓지 마십시오.

7. 부드러운 천을 물에 적셨다가 꼭 짠 후 롤러를 돌려가며 닦아냅니다.

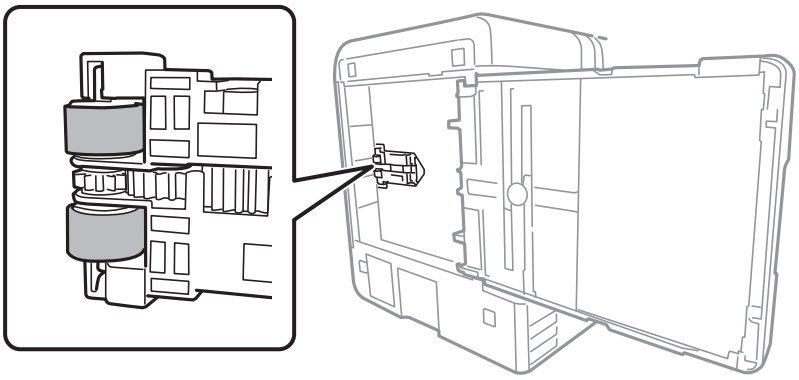

8. 프린터를 똑바로 세운 후 용지 카세트를 밀어 넣습니다.
9. 전원 코드를 연결합니다.

ADF 청소

ADF에서 복사된 또는 스캔된 이미지에 얼룩이 있거나 ADF에 원본이 올바르게 급지되지 않으면 ADF를 청소합니다.

> **중요:**
> 절대로 알코올이나 시너로 프린터를 닦지 마십시오. 이 화학물질들은 프린터를 손상시킬 수 있습니다.

프린터 유지보수

1. ADF 덮개를 엽니다.

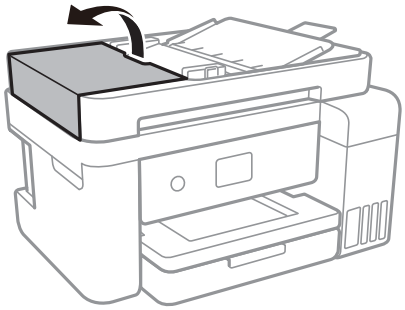

2. 부드럽고 물기가 있는 천을 사용하여 롤러와 ADF 내부를 청소합니다.

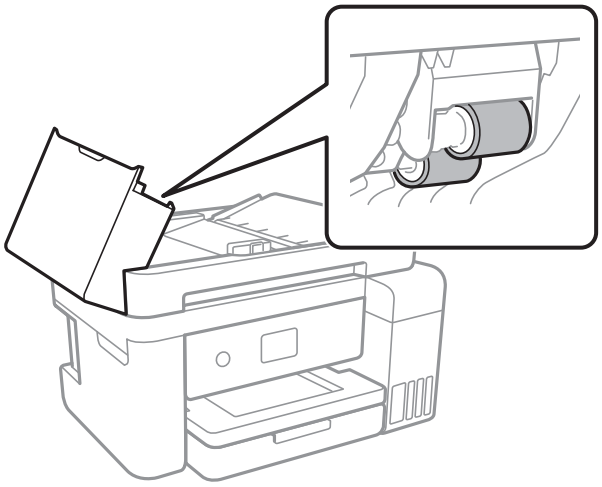

중요:
마른 천 사용 시 롤러 표면이 손상될 수 있습니다. 롤러의 물기가 마른 후에 ADF를 사용하십시오.

3. 문서 덮개를 엽니다.

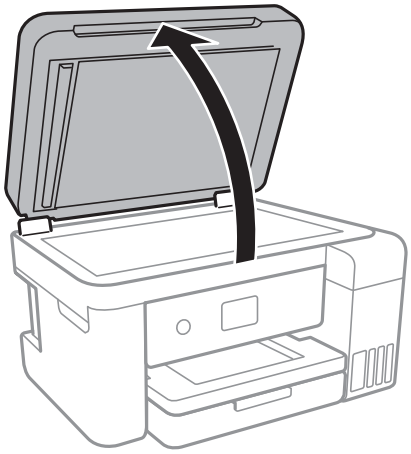

4. 그림에 보여진 부분을 청소합니다.

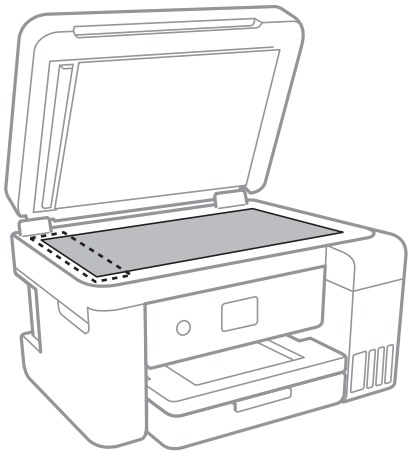

중요:

- ❏ 평판에 기름 얼룩 또는 닦아내기 힘든 이물질이 묻어 있는 경우, 소량의 유리 세척제와 부드러운 천을 사용하여 제거하십시오. 남은 액체는 깨끗하게 닦아야 합니다.
- ❏ 평판 표면을 너무 세게 누르지 마십시오.
- ❏ 평판 표면이 긁히거나 손상되지 않도록 주의하십시오. 평판 표면이 손상되면 스캔 품질이 떨어질 수 있습니다.

5. 문제가 해결되지 않는 경우 ⏻ 버튼을 눌러 프린터의 전원을 끄고, ADF 덮개를 연 후 ADF 공급 트레이를 올립니다.

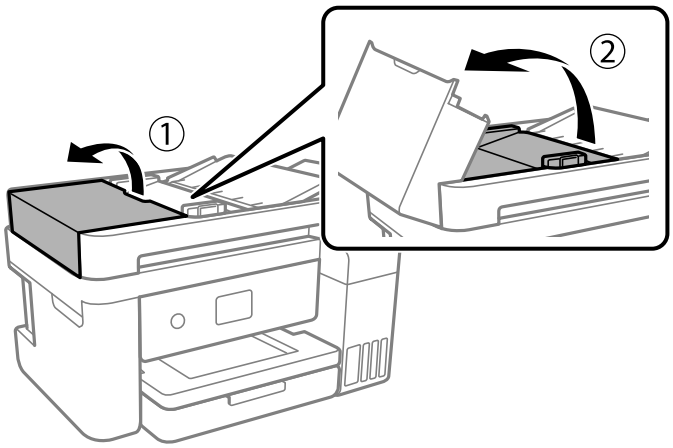

6. 그림에 보여진 부분을 청소합니다.

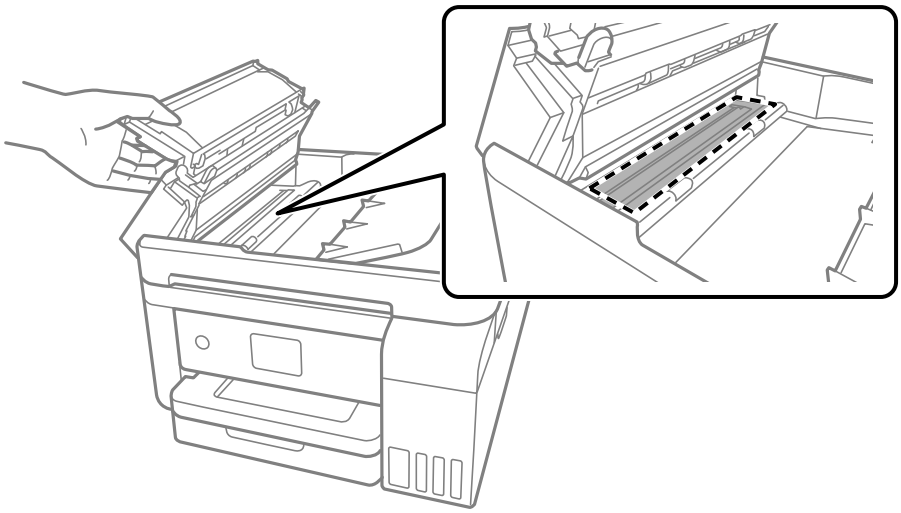

스캐너 평판 청소

사본 또는 스캔 이미지가 얼룩지는 경우 스캐너 평판을 청소하십시오.

> **주의:**
> 문서 덮개를 열거나 닫을 때 손이나 손가락이 끼이지않도록 주의하십시오. 부상을 입을 수 있습니다.

> **중요:**
> 절대로 알코올이나 시너로 프린터를 닦지 마십시오. 이 화학물질들은 프린터를 손상시킬 수 있습니다.

1. 문서 덮개를 엽니다.

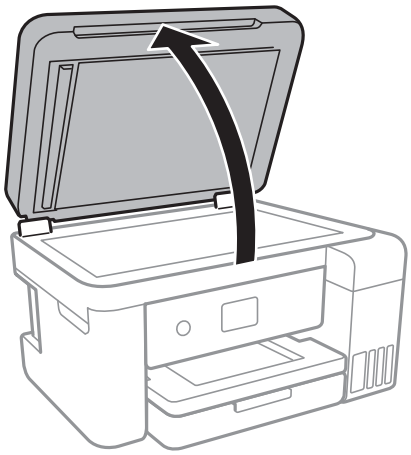

2. 부드럽고 깨끗한 마른 천으로 스캐너 평판을 닦습니다.

중요:

❏ 평판에 기름 얼룩 또는 닦아내기 힘든 이물질이 묻어 있는 경우, 소량의 유리 세척제와 부드러운 천을 사용하여 제거하십시오. 남은 액체는 깨끗하게 닦아야 합니다.

❏ 평판 표면을 너무 세게 누르지 마십시오.

❏ 평판 표면이 긁히거나 손상되지 않도록 주의하십시오. 평판 표면이 손상되면 스캔 품질이 떨어질 수 있습니다.

투명 필름 청소

프린터 헤드를 정렬하거나 용지 경로를 청소한 후에도 출력물이 개선되지 않는다면 프린터 내부의 투명 필름이 얼룩져 있을 가능성이 있습니다.

필요한 물품:

❏ 면봉 (여러 개)

❏ 세제를 몇 방울 섞은 물 (수돗물 1/4 컵에 세제 2 ~ 3 방울)

❏ 얼룩 확인을 위한 조명

중요:

세제를 몇 방울 섞은 물 이외에 다른 청소액은 사용하지 마십시오.

1. ⏻ 버튼을 눌러 프린터의 전원을 끕니다.

2. 스캐너 장치를 엽니다.

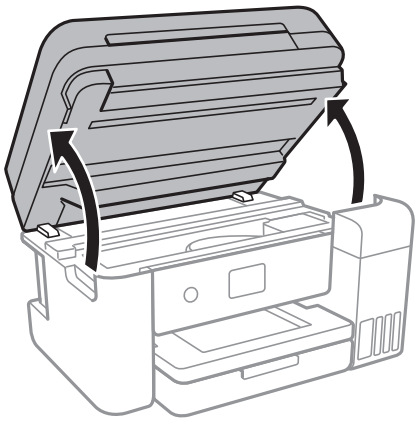

3. 투명 필름이 얼룩져 있는지 확인합니다. 조명을 사용하면 얼룩을 더 쉽게 확인할 수 있습니다.
   투명 필름 (A)에 지문이나 기름기와 같은 얼룩이 있다면 다음 단계로 갑니다.

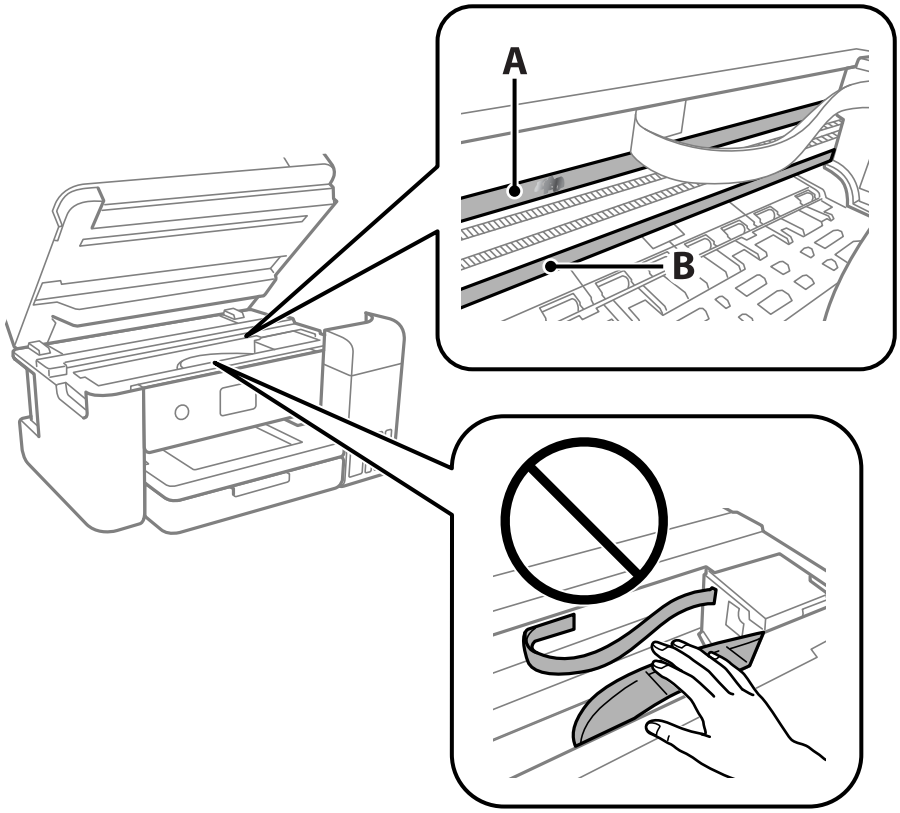

A: 투명 필름

B: 레일

> **중요:**
> 레일 (B)을 건드리지 않도록 주의하십시오. 그러지 않으면 인쇄되지 않을 수 있습니다. 레일의 기름기는 작동에 필요한 것이므로 닦아내지 마십시오.

4. 면봉에 세제를 몇 방울 섞은 물을 살짝만 묻힌 후 얼룩진 부분을 닦습니다.

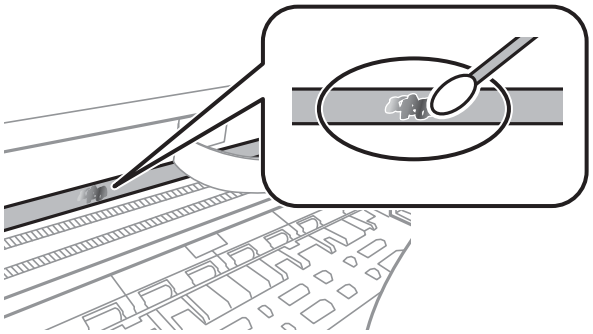

> **중요:**
> 얼룩을 부드럽게 닦아냅니다. 필름을 면봉으로 너무 세게 누르면 필름의 스프링이 빠져서 프린터가 손상될 수 있습니다.

5. 사용하지 않은 마른 면봉으로 필름을 닦습니다.

> **중요:**
> 필름에 섬유 가닥이 남지 않도록 하십시오.

참고:
얼룩이 번지지 않도록 면봉을 새 것으로 계속 바꿔 가며 닦으십시오.

6. 필름에 얼룩이 남아 있지 않을 때까지 4 단계와 5 단계를 반복합니다.

7. 필름에 얼룩이 없는지 육안으로 검사합니다.

프린터 청소

프린터의 외부 케이스가 더럽거나 먼지가 많으면, 프린터를 끄고 부드럽고, 깨끗하고, 촉촉한 천으로 프린터를 닦으십시오. 더러움을 제거 할 수 없는 경우, 중성 세제를 적신 부드럽고 깨끗하고 촉촉한 천으로 닦으십시오.

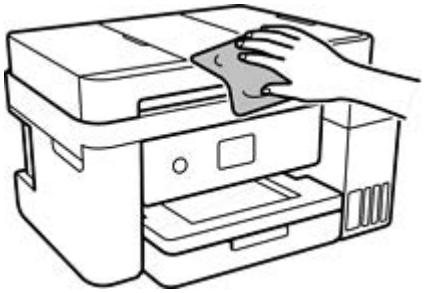

중요:

- ❏ 프린터 기계 장치나 전기 부품에 물이 들어 가지 않도록 주의 하십시오. 프린터가 손상 될 수 있습니다.
- ❏ 구성품과 케이스에 알코올이나 페인트 시너를 사용한 청소는 하지 마십시오. 이러한 화학 물질은 제품을 손상시킬 수 있습니다.
- ❏ 프린터 내부의 흰 얇은 케이블, 반투명 필름 및 잉크 튜브를 만지지 마십시오. 오작동의 원인이 될 수 있습니다.

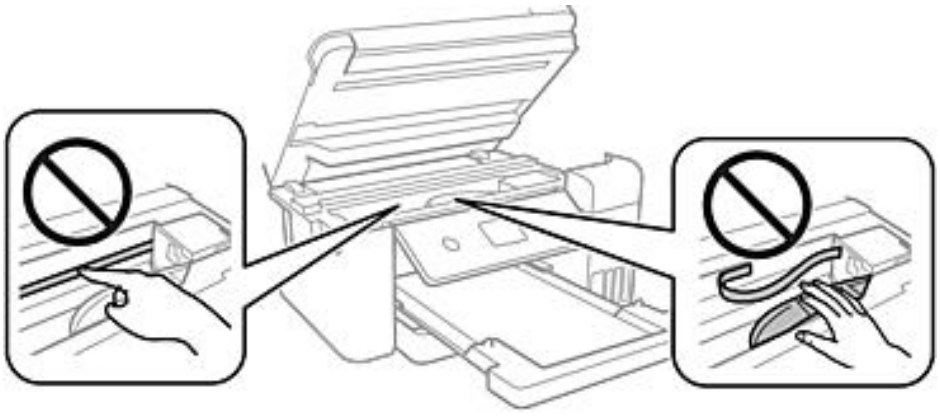

프린터에 급지된 전체 페이지 수 확인

프린터를 통해 급지된 페이지의 전체 수를 확인할 수 있습니다.

프린터에 급지된 전체 페이지 수 확인 - 제어판

노즐 검사 패턴과 함께 정보가 인쇄됩니다.

1. 프린터에 A4 크기 일반 용지를 급지합니다.
2. 홈 화면에서 **유지보수**를 선택합니다.
3. **프린터 헤드 노즐 점검**을 선택합니다.
4. 화면의 지시에 따라 노즐 검사 패턴을 인쇄합니다.

관련 정보

➡ “용지 카세트에 용지 넣기” p.40

프린터에 급지된 전체 페이지 수 확인 - Windows

1. 프린터 드라이버 창을 엽니다.
2. **유지보수** 탭의 **프린터와 옵션 정보**를 클릭합니다.

관련 정보

➡ “프린터 드라이버 열기” p.59

프린터에 급지된 전체 페이지 수 확인 - Mac OS

1.  메뉴에서 **시스템 환경설정** > **프린터 및 스캐너** (또는 **프린트 및 스캔**, **프린트 & 팩스**)를 선택한 후 프린터를 선택합니다.
2. **옵션 및 소모품** > **유틸리티** > **프린터 유틸리티 열기**를 클릭합니다.
3. **프린터와 옵션 정보**를 클릭합니다.

네트워크 서비스 및 소프트웨어 정보

프린터가 지원하는 네트워크 서비스 및 소프트웨어를 소개합니다. 소프트웨어는 Epson 웹사이트 또는 제공된 소프트웨어 디스크에서 설치할 수 있습니다.

프린터 작업 구성용 응용 프로그램 (Web Config)

Web Config는 컴퓨터 또는 스마트 장치에 있는 Internet Explorer와 Safari와 같은 웹 브라우저에서 실행되는 응용 프로그램입니다. 프린터 상태 또는 네트워크 서비스 변경과 프린터 설정을 확인할 수 있습니다. Web Config를 사용하려면 프린터와 컴퓨터 또는 장치를 같은 네트워크에 연결합니다.

다음과 같은 브라우저가 지원됩니다.

운영 체제	브라우저
Windows XP SP3 이상	Internet Explorer 8 이상, Firefox*, Chrome*
Mac OS X v10.6.8 이상	Safari*, Firefox*, Chrome*
iOS*	Safari*
Android 2.3 이상	기본 브라우저
Chrome OS*	기본 브라우저

* 최신 버전을 사용하십시오.

웹 브라우저에서 Web Config 실행

1. 프린터의 IP 주소를 확인합니다.

   프린터의 홈 화면에서 네트워크 아이콘을 선택한 다음 활성 연결 방법을 선택하여 프린터의 IP 주소를 확인합니다.

   참고:
   IP 주소는 네트워크 연결 보고서를 인쇄하여 확인할 수도 있습니다.

2. 컴퓨터 또는 스마트 장치에서 웹 브라우저를 실행한 후 프린터의 IP 주소를 입력합니다.

   형식:

   IPv4: http://프린터의 IP 주소/

   IPv6: http://[프린터의 IP 주소]/

   예:

   IPv4: http://192.168.100.201/

   IPv6: http://[2001:db8::1000:1]/

   참고:
   스마트 장치를 사용하여 Epson iPrint의 유지보수 화면에서 Web Config를 실행할 수도 있습니다.

관련 정보

➡ “네트워크 연결 보고서 인쇄” p.27

➡ “Epson iPrint 사용” p.84

Windows에서 Web Config 실행

WSD를 이용하여 프린터를 컴퓨터에 연결하는 경우, 다음 순서로 Web Config를 실행합니다.

1. Windows에서 장치 및 프린터 화면을 엽니다.
   - ❏ Windows 10/Windows Server 2016
     시작 버튼을 마우스 오른쪽 버튼으로 클릭하고 **제어판** > **하드웨어 및 소리** 항목에서 **장치 및 프린터 보기**를 선택합니다.
   - ❏ Windows 8.1/Windows 8/Windows Server 2012 R2/Windows Server 2012
     데스크톱 > **설정** > **제어판** > **하드웨어 및 소리** (또는 **하드웨어**)에서 **장치 및 프린터 보기**를 선택합니다.
   - ❏ Windows 7/Windows Server 2008 R2
     시작 버튼을 클릭하고 **제어판** > **하드웨어 및 소리** 항목에서 **장치 및 프린터 보기**를 선택합니다.
   - ❏ Windows Vista/Windows Server 2008
     시작 버튼을 클릭하고 **제어판** > **하드웨어 및 소리** 항목에서 **프린터**를 선택합니다.
2. 프린터를 마우스 오른쪽 버튼으로 클릭하고 **속성**을 선택합니다.
3. **Web Service** 탭을 선택하고 URL을 클릭합니다.

Mac OS에서 Web Config 실행

1.  메뉴에서 **시스템 환경설정** > **프린터 및 스캐너** (또는 **프린트 및 스캔**, **프린트 & 팩스**)를 선택한 후 프린터를 선택합니다.
2. **옵션 및 소모품** > **프린터 웹페이지 보기**를 클릭합니다.

문서 및 이미지 스캔용 응용 프로그램 (Epson Scan 2)

Epson Scan 2는 스캔 제어용 응용 프로그램입니다. 스캔 이미지의 크기, 해상도, 밝기, 대비, 품질을 조정할 수 있습니다. TWAIN 호환 스캔 응용 프로그램에서 Epson Scan 2를 시작할 수도 있습니다. 자세한 내용은 응용 프로그램의 도움말을 참조하십시오.

Windows에서 시작

참고:
Windows Server 운영 체제는 **Desktop Experience** 기능이 설치되어 있어야 합니다.

- ❏ Windows 10/Windows Server 2016
  시작 버튼을 클릭한 후 **EPSON** > **Epson Scan 2**를 선택합니다.
- ❏ Windows 8.1/Windows 8/Windows Server 2012 R2/Windows Server 2012
  찾기 참 메뉴에서 응용 프로그램 이름을 입력한 후 표시된 아이콘을 선택합니다.

❏ Windows 7/Windows Vista/Windows XP/Windows Server 2008 R2/Windows Server 2008/Windows Server 2003 R2/Windows Server 2003

시작 버튼을 클릭한 후 **모든 프로그램** 또는 **프로그램** > **EPSON** > **Epson Scan 2**> **Epson Scan 2**를 선택합니다.

Mac OS에서 시작

참고:
Epson Scan 2는 Mac OS의 빠른 사용자 전환 기능을 지원하지 않습니다. 빠른 사용자 전환 기능을 끄십시오.

이동 > **응용 프로그램** > **Epson Software** > **Epson Scan 2**를 선택합니다.

관련 정보

➡ "Epson Scan 2를 사용하여 스캔" p.100

➡ "최신 응용 프로그램 설치" p.164

네트워크 스캐너 추가

Epson Scan 2를 사용하려면 먼저 네트워크 스캐너를 추가해야 합니다.

1. 소프트웨어를 시작한 다음 **스캐너 설정** 화면에서 **추가**를 클릭합니다.

   참고:
   ❏ **추가**가 회색 처리되어 있는 경우 **편집 사용**을 클릭하십시오.

   ❏ Epson Scan 2의 주메뉴 화면이 표시되면 스캐너에 이미 연결된 것입니다. 다른 네트워크에 연결하려면 **스캐너** > **설정**을 선택하여 **스캐너 설정** 화면을 여십시오.

2. 네트워크 스캐너를 추가합니다. 다음 항목을 입력한 후 **추가**를 클릭합니다.

   ❏ **모델**: 연결할 스캐너 이름을 선택합니다.

   ❏ **이름**: 스캐너 이름을 최대 32 자 이내로 입력합니다.

   ❏ **네트워크 검색**: 컴퓨터와 스캐너가 동일한 네트워크에 있을 경우 해당 IP 주소가 표시됩니다. 표시되지 않을 경우에는 버튼을 클릭하십시오. IP 주소가 표시되지 않을 경우에는 **주소 입력**을 클릭한 다음 IP 주소를 직접 입력하십시오.

3. **스캐너 설정** 화면에서 스캐너를 선택한 후 **확인**을 클릭합니다.

제어판에서 스캔 작업 구성을 위한 응용 프로그램 (Epson Event Manager)

Epson Event Manager는 제어판에서 스캔하여 컴퓨터에 이미지를 저장하는 것을 관리하는 응용 프로그램입니다. 문서 종류, 저장할 폴더 위치 및 이미지 형식과 같은 설정을 프리셋으로 지정하여 자주 사용하는 설정을 추가할 수 있습니다. 자세한 내용은 응용 프로그램의 도움말을 참조하십시오.

참고:
Windows Server 운영 체제는 지원하지 않습니다.

Windows에서 시작

❏ Windows 10

시작 버튼을 클릭한 후 **Epson Software** > **Event Manager**를 선택합니다.

❏ Windows 8.1/Windows 8

찾기 참 메뉴에서 응용 프로그램 이름을 입력한 후 표시된 아이콘을 선택합니다.

❏ Windows 7/Windows Vista/Windows XP

시작 버튼을 클릭한 후 **모든 프로그램** 또는 **프로그램** > **Epson Software** > **Event Manager**를 선택합니다.

Mac OS에서 시작

이동 > **응용 프로그램** > **Epson Software** > **Event Manager**를 선택합니다.

관련 정보

➡ "최신 응용 프로그램 설치" p.164

팩스 작업 구성 및 팩스 송신용 응용 프로그램 (FAX Utility)

FAX Utility는 컴퓨터에서 팩스를 송신하는 여러 가지 설정을 구성할 수 있는 응용 프로그램입니다. 팩스 송신 시 사용할 연락처 목록을 만들거나 편집하거나, 컴퓨터에 PDF 형식으로 수신된 팩스를 저장하는 구성을 할 수 있습니다. 자세한 내용은 응용 프로그램의 도움말을 참조하십시오.

참고:

❏ Windows Server 운영 체제는 지원하지 않습니다.

❏ FAX Utility를 설치하기 전에 프린터 드라이버가 설치되어 있는지 확인하십시오.

Windows에서 시작

❏ Windows 10

시작 버튼을 클릭한 후 **Epson Software** > **FAX Utility**를 선택합니다.

❏ Windows 8.1/Windows 8

찾기 참 메뉴에서 응용 프로그램 이름을 입력한 후 표시된 아이콘을 선택합니다.

❏ Windows 7/Windows Vista/Windows XP

시작 버튼을 클릭하고, **모든 프로그램** (또는 **프로그램**) > **Epson Software** > **FAX Utility**를 선택합니다.

Mac OS에서 시작

메뉴에서 **시스템 환경설정** > **프린터 및 스캐너** (또는 **프린트 및 스캔**, **프린트 & 팩스**)를 선택한 후 프린터 (FAX)를 선택합니다. **옵션 및 소모품** > **유틸리티** > **프린터 유틸리티 열기**를 클릭합니다.

관련 정보

➡ "컴퓨터에 팩스 수신" p.123

➡ "최신 응용 프로그램 설치" p.164

팩스 전송용 응용 프로그램 (PC-FAX 드라이버)

PC-FAX 드라이버는 별도의 응용 프로그램에서 만든 문서를 컴퓨터에서 바로 팩스로 송신할 수 있는 응용 프로그램입니다. PC-FAX 드라이버는 팩스 유틸리티를 설치할 때 설치됩니다. 자세한 내용은 응용 프로그램의 도움말을 참조하십시오.

참고:

❏ Windows Server 운영 체제는 지원하지 않습니다.

❏ 문서를 만들 때 사용한 응용 프로그램에 따라 조작이 다릅니다. 자세한 내용은 응용 프로그램의 도움말을 참조하십시오.

Windows에서 열기

응용 프로그램의 **파일** 메뉴에서 **인쇄** 또는 **인쇄 설정**을 선택합니다. 사용 중인 프린터 (FAX)를 선택한 후 **인쇄 기본 설정** 또는 **프린터 속성**을 클릭합니다.

Mac OS에서 열기

응용 프로그램의 **파일** 메뉴에서 **프린트**를 선택합니다. **프린터** 설정에서 사용 중인 프린터 (FAX)를 선택한 후 팝업 메뉴에서 **팩스 설정** 또는 **수신 설정**을 선택합니다.

관련 정보

➡ “컴퓨터에서 팩스 송신” p.120

➡ “팩스 작업 구성 및 팩스 송신용 응용 프로그램 (FAX Utility)” p.161

사진 레이아웃 지정을 위한 응용 프로그램 (Epson Easy Photo Print)

Epson Easy Photo Print는 다양한 레이아웃의 사진을 쉽게 인쇄할 수 있는 응용 프로그램입니다. 사진 이미지를 미리 볼 수 있으며 이미지 또는 위치를 조정할 수 있습니다. 사진에 프레임을 포함하여 인쇄할 수 있습니다. 자세한 내용은 응용 프로그램의 도움말을 참조하십시오.

Epson 정품 사진 용지에 인쇄하면 잉크 품질을 최대화하여 선명하고 깨끗하게 출력됩니다.

상용 응용 프로그램을 사용하여 여백 없는 인쇄를 하려면 다음과 같이 설정합니다.

❏ 용지 크기에 맞게 이미지 데이터를 만듭니다. 사용 중인 응용 프로그램에서 여백 설정이 가능한 경우 여백을 0 mm로 설정합니다.

❏ 프린터 드라이버에서 여백 없음 인쇄 설정을 합니다.

참고:

❏ Windows Server 운영 체제는 지원하지 않습니다.

❏ 이 응용 프로그램을 사용하려면 프린터 드라이버가 설치되어 있어야 합니다.

Windows에서 시작

❏ Windows 10

시작 버튼을 클릭한 후 **Epson Software** > **Epson Easy Photo Print**를 선택합니다.

❏ Windows 8.1/Windows 8

찾기 참 메뉴에서 응용 프로그램 이름을 입력한 후 표시된 아이콘을 선택합니다.

❏ Windows 7/Windows Vista/Windows XP

시작 버튼을 클릭한 후 **모든 프로그램** 또는 **프로그램** > **Epson Software** > **Epson Easy Photo Print**를 선택합니다.

Mac OS에서 시작

이동 > **응용 프로그램** > **Epson Software** > **Epson Easy Photo Print**를 선택합니다.

관련 정보

➡ “최신 응용 프로그램 설치” p.164

웹 페이지 인쇄를 위한 응용 프로그램 (E-Web Print)

E-Web Print는 다양한 레이아웃의 웹페이지를 쉽게 인쇄할 수 있는 응용 프로그램입니다. 자세한 내용은 응용 프로그램의 도움말을 참조하십시오. **E-Web Print**의 도구 모음바에서 **E-Web Print** 메뉴의 도움말을 엽니다.

참고:

❏ Windows Server 운영 체제는 지원하지 않습니다.

❏ 다운로드 사이트에서 지원되는 브라우저와 최신 버전을 확인하십시오.

시작

E-Web Print를 설치하면 브라우저에 표시됩니다. **인쇄** 또는 **클립**을 클릭합니다.

관련 정보

➡ “최신 응용 프로그램 설치” p.164

소프트웨어 업데이트 도구 (EPSON Software Updater)

EPSON Software Updater는 인터넷으로 새로운 또는 업데이트된 소프트웨어를 확인하고 설치하는 응용 프로그램입니다. 프린터 펌웨어와 매뉴얼을 업데이트 할 수도 있습니다.

참고:

Windows Server 운영 체제는 지원하지 않습니다.

설치 방법

Epson 웹사이트에서 EPSON Software Updater를 다운로드합니다.

Windows 컴퓨터를 사용 중이지만 웹사이트에서 다운로드할 수 없는 경우 제공되는 소프트웨어 디스크로 설치할 수 있습니다.

http://www.epson.com/

http://www.epson.co.kr/

Windows에서 시작

❏ Windows 10

시작 버튼을 클릭한 후 **Epson Software** > **EPSON Software Updater**를 선택합니다.

❏ Windows 8.1/Windows 8

찾기 참 메뉴에서 응용 프로그램 이름을 입력한 후 표시된 아이콘을 선택합니다.

❏ Windows 7/Windows Vista/Windows XP

시작 버튼을 클릭한 후 **모든 프로그램** 또는 **프로그램** > **Epson Software** > **EPSON Software Updater**를 선택합니다.

참고:

데스크톱의 작업 표시줄에서 프린터 아이콘을 클릭한 후 **소프트웨어 업데이트**를 선택하여 EPSON Software Updater를 시작할 수도 있습니다.

Mac OS에서 시작

이동 > **응용 프로그램** > **Epson Software** > **EPSON Software Updater**를 선택합니다.

최신 응용 프로그램 설치

참고:
응용 프로그램을 재설치하려면 먼저 응용 프로그램을 삭제해야 합니다.

1. 프린터와 컴퓨터가 통신 사용이 가능하고 프린터가 인터넷에 연결되어 있는지 확인합니다.
2. EPSON Software Updater를 시작합니다.

   이 스크린샷은 Windows에 대한 예입니다.

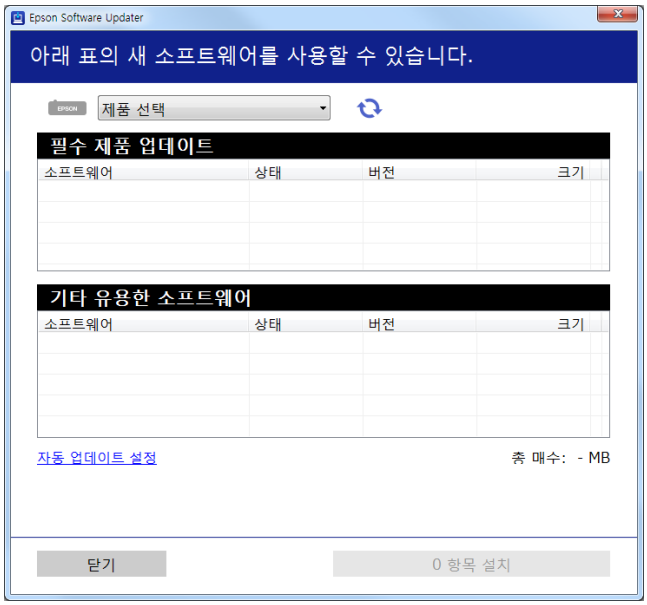

3. Windows의 경우 프린터를 선택한 후 을 클릭하여 사용 가능한 최신 응용 프로그램을 확인합니다.
4. 설치 또는 업데이트할 항목을 선택한 후 설치 버튼을 클릭합니다.

> **중요:**
> 업데이트가 완료될 때까지 프린터를 끄거나 플러그를 뽑지 마십시오. 프린터가 오작동할 수 있습니다.

참고:

- Epson 웹사이트에서 최신 응용 프로그램을 다운로드할 수 있습니다.

  http://www.epson.com/

  http://www.epson.co.kr/
- Windows Server 운영 체제를 사용할 경우 EPSON Software Updater를 사용할 수 없습니다. Epson 웹사이트에서 최신 응용 프로그램을 다운로드합니다.

관련 정보

➡ “소프트웨어 업데이트 도구 (EPSON Software Updater)” p.163

➡ “응용 프로그램 제거” p.165

제어판을 사용한 프린터 펌웨어 업데이트

프린터가 인터넷에 연결된 경우 제어판을 사용하여 프린터의 펌웨어를 업데이트할 수 있습니다. 또한 펌웨어 업데이트가 있는지 정기적으로 확인하도록 설정하면 업데이트가 가능할 때 이를 알려줍니다.

1. 홈 화면에서 **설정**을 선택합니다.
2. **펌웨어 업데이트** > **업데이트**를 선택합니다.

   참고:
   알림을 활성화하여 프린터가 사용 가능한 펌웨어 업데이트를 정기적으로 확인하도록 설정합니다.
3. 화면에 표시되는 메시지를 확인하고 **확인 시작**을 눌러 사용 가능한 업데이트 검색을 시작하십시오.
4. LCD 화면에 펌웨어 업데이트가 가능하다는 메시지가 표시되면 화면의 지시를 따라 업데이트를 시작합니다.

   중요:
   - ❏ 업데이트가 완료될 때까지 프린터를 끄거나 플러그를 뽑지 마십시오. 프린터가 오작동할 수 있습니다.
   - ❏ 펌웨어 업데이트가 완료되지 않거나 성공하지 못한 경우 프린터는 정상적으로 시작되지 않으며 다음 번에 프린터를 켰을 때 LCD 화면에는"Recovery Mode"가 표시됩니다. 이 경우 컴퓨터를 사용하여 펌웨어를 업데이트해야 합니다. USB 케이블로 프린터와 컴퓨터를 연결합니다. 프린터에 "Recovery Mode"가 표시된 경우 네트워크 연결을 통해 펌웨어를 업데이트할 수 없습니다. 컴퓨터에서 Epson 웹사이트에 접속한 후 최신 프린터 펌웨어를 다운로드합니다. 그 다음 단계는 웹사이트의 지침을 참조하십시오.

응용 프로그램 제거

컴퓨터에 관리자로 로그인합니다. 컴퓨터에 메시지가 표시되면 관리자 비밀번호를 입력하십시오.

응용 프로그램 제거 - Windows

1. ⏻ 버튼을 눌러 프린터의 전원을 끕니다.
2. 실행 중인 모든 응용 프로그램을 종료합니다.
3. **제어판**을 엽니다.
   - ❏ Windows 10/Windows Server 2016

     시작 버튼을 마우스 오른쪽 버튼으로 클릭하거나 해당 버튼을 누른 상태에서 **제어판**을 선택합니다.
   - ❏ Windows 8.1/Windows 8/Windows Server 2012 R2/Windows Server 2012

     데스크톱 > **설정** > **제어판**을 선택합니다.
   - ❏ Windows 7/Windows Vista/Windows XP/Windows Server 2008 R2/Windows Server 2008/Windows Server 2003 R2/Windows Server 2003

     시작 버튼을 클릭하고 **제어판**을 선택합니다.

4. **프로그램 제거** (또는 **프로그램 추가/제거**)를 엽니다.

   ❏ Windows 10/Windows 8.1/Windows 8/Windows 7/Windows Vista/Windows Server 2016/Windows Server 2012 R2/Windows Server 2012/Windows Server 2008 R2/Windows Server 2008

   프로그램에서 **프로그램 제거**를 선택합니다.

   ❏ Windows XP/Windows Server 2003 R2/Windows Server 2003

   프로그램 추가/제거를 클릭합니다.

5. 삭제할 응용 프로그램을 선택합니다.

   인쇄 작업이 있을 경우에는 프린터 드라이버를 제거할 수 없습니다. 작업을 삭제하거나 인쇄할 때까지 기다린 후 제거하십시오.

6. 응용 프로그램을 제거합니다.

   ❏ Windows 10/Windows 8.1/Windows 8/Windows 7/Windows Vista/Windows Server 2016/Windows Server 2012 R2/Windows Server 2012/Windows Server 2008 R2/Windows Server 2008

   제거/변경 또는 **제거**를 클릭합니다.

   ❏ Windows XP/Windows Server 2003 R2/Windows Server 2003

   변경/제거 또는 **제거**를 클릭합니다.

   참고:
   사용자 계정 컨트롤 창이 표시되면 **계속**을 클릭합니다.

7. 화면의 지시에 따릅니다.

응용 프로그램 제거 - Mac OS

1. EPSON Software Updater를 사용하여 Uninstaller를 다운로드합니다.

   Uninstaller를 한 번 다운로드하면 응용 프로그램을 삭제할 때마다 다운로드할 필요가 없습니다.

2. ⏻ 버튼을 눌러 프린터의 전원을 끕니다.

3. 프린터 드라이버 또는 PC-FAX 드라이버를 삭제하려면,  메뉴에서 **시스템 환경설정** > **프린터 및 스캐너** (또는 **프린트 및 스캔**, **프린트 & 팩스**)를 선택한 후 사용할 수 있는 프린터 목록에서 프린터를 제거합니다.

4. 실행 중인 모든 응용 프로그램을 종료합니다.

5. **이동** > **응용 프로그램** > **Epson Software** > **Uninstaller**를 선택합니다.

6. 제거할 응용 프로그램을 선택한 후 **Uninstall**을 클릭합니다.

   중요:
   Uninstaller는 컴퓨터에서 Epson 잉크젯 프린터의 모든 드라이버를 제거합니다. 여러 대의 Epson 잉크젯 프린터를 사용 중이고 일부 드라이버만 삭제하려면, 먼저 모든 드라이버를 삭제한 후 필요한 프린터 드라이버를 다시 설치하십시오.

   참고:
   응용 프로그램 목록에서 삭제하려는 응용 프로그램을 찾을 수 없으면 Uninstaller를 사용하여 삭제할 수 없습니다. 이런 경우, **이동** > **응용 프로그램** > **Epson Software**를 선택하여 삭제하려는 응용 프로그램을 선택한 후 휴지통 아이콘으로 드래그합니다.

관련 정보

➡ “소프트웨어 업데이트 도구 (EPSON Software Updater)” p.163

네트워크 서비스 사용 인쇄

인터넷 상에서 사용할 수 있는 Epson Connect를 사용하여 스마트폰, 태블릿 PC 또는 노트북으로 언제 어디서나 인쇄할 수 있습니다. 이 서비스를 사용하려면 Epson Connect에서 사용자 및 프린터를 등록해야 합니다.

인터넷에서 사용할 수 있는 기능은 다음과 같습니다.

❏ Email Print

프린터에 할당된 이메일 주소로 문서 또는 이미지와 같은 파일을 첨부하여 이메일을 전송할 경우 가정 또는 사무실 프린터 등의 원격 위치에서 해당 이메일과 첨부 파일을 인쇄할 수 있습니다.

❏ Epson iPrint

스마트폰 또는 태블릿에서 인쇄 또는 스캔할 수 있는 iOS 및 Android용 응용 프로그램입니다. 동일한 무선 LAN의 프린터에 직접 전송하여 문서, 이미지 및 웹 사이트를 인쇄할 수 있습니다.

❏ Scan to Cloud

인쇄하려는 스캔된 이미지를 다른 프린터로 전송할 수 있는 응용 프로그램입니다. 스캔된 데이터를 사용 가능한 클라우드 서비스로 업로드할 수도 있습니다.

❏ Remote Print Driver

Remote Print Driver에서 지원하는 공유 드라이버입니다. 원격 위치에서 프린터를 사용하여 인쇄할 경우 일반 응용 프로그램 창에서 프린터를 변경하여 인쇄할 수 있습니다.

자세한 내용은 Epson Connect 웹 포털을 참조하십시오.

https://www.epsonconnect.com/

문제 해결

프린터 상태 확인

LCD 화면 메시지 확인

오류 메시지가 LCD 화면에 표시되면, 화면의 지시에 따르거나 또는 다음 문제 해결 방법을 따라 시도해 보십시오.

오류 메시지	해결 방법
프린터 오류 프린터의 전원을 다시 켜십시오. 자세한 사항은 설명서를 참조하십시오.	프린터 내부에 용지 또는 보호재가 있으면 모두 제거하십시오. 오류 메시지가 여전히 표시되는 경우 고객 지원 센터에 문의하십시오.
XX에 용지가 없습니다.	용지를 급지한 후 용지 카세트를 끝까지 밀어 넣으십시오.
프린터의 여백 없음 인쇄 잉크 패드의 서비스 수명이 다 되어 갑니다. 이 부품은 사용자가 교체할 수 없습니다. Epson 지원 센터에 문의하십시오.	여백 없음 인쇄 잉크 패드*를 교체하려면 고객 지원 센터 또는 Epson 인증 서비스 센터에 문의하십시오. 사용자가 직접 교체할 수 없습니다. 잉크 패드를 교체할 때까지 메시지가 표시됩니다. **확인**을 눌러 인쇄를 계속하십시오.
프린터의 여백 없음 인쇄 잉크 패드의 서비스 수명이 다 되었습니다. 이 부품은 사용자가 교체할 수 없습니다. Epson 지원 센터에 문의하십시오.	여백 없음 인쇄 잉크 패드*를 교체하려면 고객 지원 센터 또는 Epson 인증 서비스 센터에 문의하십시오. 사용자가 직접 교체할 수 없습니다. 단, 스캔 기능과 같이 잉크를 사용하지 않는 동작을 수행할 수 있습니다.
용지 설정 자동 표시가 끄기로 설정되어 있습니다. 일부 기능을 사용하지 못할 수 있습니다. 자세한 내용은 설명서를 참조하십시오.	**용지 설정 자동 표시**가 사용 안 함으로 설정되어 있으면 AirPrint를 사용할 수 없습니다.
감지된 신호음이 없습니다.	이 문제는 **설정** > **일반 설정** > **팩스 설정** > **기본 설정** > **회선 종류**를 선택한 다음 **PBX**를 선택하여 해결할 수 있습니다. 외부 회선을 얻기 위해 외부 액세스 코드가 필요한 전화 시스템은 **PBX**를 선택한 후 액세스 코드를 설정합니다. 외부 팩스 번호를 입력할 때 실제 액세스 코드 대신에 # (우물 정자)를 사용합니다. 더 안전하게 연결됩니다. 오류 메시지가 계속 나타나면, **신호음 감지** 설정을 비활성화합니다. 이 기능을 비활성화하면 팩스 번호의 첫 번째 자리가 누락되어 팩스가 잘못된 번호로 송신될 수 있습니다.
IP 주소와 서브넷 마스크의 조합이 올바르지 않습니다. 자세한 사항은 설명서를 참조하십시오.	올바른 IP 주소 또는 기본 게이트웨이를 입력합니다. 도움이 필요한 경우 네트워크를 설정한 사람에게 연락하십시오.
클라우드 서비스를 사용하려면 루트 인증서를 업데이트하십시오.	Web Config를 실행한 후 루트 인증서를 업데이트하십시오.
프린터 드라이버가 컴퓨터에 설치되어 있고 프린터의 포트 설정이 정확한지 확인하십시오.	프린터 드라이버의 **유지보수** 탭에서 **인쇄 큐**를 클릭합니다. 다음과 같이 **프린터** 메뉴의 **속성** > **포트**에서 프린터 포트가 올바르게 지정되어 있는지 확인합니다. USB 연결의 경우 "**USBXXX**"를 선택하거나, 네트워크 연결의 경우 "**EpsonNet Print Port**"를 선택합니다.
프린터 드라이버가 컴퓨터에 설치되어 있고 프린터의 USB 포트 설정이 정확한지 확인하십시오.	

오류 메시지	해결 방법
Recovery Mode	펌웨어 업데이트에 실패해서 프린터가 복구 모드로 시작되었습니다. 펌웨어를 다시 업데이트하려면 다음 단계를 따르십시오. 1. 컴퓨터와 프린터를 USB 케이블로 연결합니다. (복구 모드에서는 네트워크 연결을 통해 펌웨어 업데이트를 할 수 없습니다.) 2. 자세한 내용은 Epson 웹사이트를 참조하십시오.

* 인쇄 주기에 따라 잉크가 다소 과잉 배출되어 잉크 패드에 수집될 수 있습니다. 잉크 패드에서 잉크가 누출되는 것을 방지하기 위해 제품은 잉크 패드가 한계에 도달하면 인쇄가 멈추도록 설계되어 있습니다. 여백 없음 인쇄 옵션을 사용하여 인쇄하는 페이지의 수와 횟수에 따라 달라집니다. 잉크 패드를 교체해야 한다고 해서 프린터가 제품 사양에 따라 작동이 중단된 것은 아닙니다. 잉크 패드 교체가 필요한 경우 프린터에 알림 메시지가 나타나며, 이러한 경우 고객 지원 센터 또는 Epson 인증 서비스 센터에 문의하십시오. 교체 비용은 Epson의 무상 보증 서비스가 적용되지 않습니다.

관련 정보

➡ “고객 지원 센터” p.210

➡ “최신 응용 프로그램 설치” p.164

➡ “제어판을 사용한 프린터 펌웨어 업데이트” p.165

프린터 상태 확인 - Windows

1. 프린터 드라이버 창을 엽니다.
2. **유지보수** 탭의 **EPSON Status Monitor 3**을 클릭합니다.

   참고:
   - ❏ 작업 표시줄의 프린터 아이콘을 더블 클릭하여 프린터 상태를 확인할 수도 있습니다. 작업 표시줄에 아이콘이 추가되어 있지 않으면 **유지보수** 탭의 **모니터링 설정**을 클릭한 후 **작업 표시줄에 단축 아이콘 등록**을 선택합니다.
   - ❏ **EPSON Status Monitor 3**이 비활성화되어 있으면 **유지보수** 탭의 **확장 설정**을 클릭한 후 **EPSON Status Monitor 3 사용**을 선택합니다.

관련 정보

➡ “프린터 드라이버 열기” p.59

프린터 상태 확인 - Mac OS

1.  메뉴에서 **시스템 환경설정** > **프린터 및 스캐너** (또는 **프린트 및 스캔**, **프린트 & 팩스**)를 선택한 후 프린터를 선택합니다.
2. **옵션 및 소모품** > **유틸리티** > **프린터 유틸리티 열기**를 클릭합니다.
3. **EPSON Status Monitor**를 클릭합니다.

   프린터 상태, 잉크 잔량, 오류 상태를 확인할 수 있습니다.

소프트웨어 상태 확인

소프트웨어를 최신 버전으로 업데이트하여 문제를 해결할 수 있습니다. 소프트웨어 상태를 확인하려면 소프트웨어 업데이트 도구를 사용하십시오.

관련 정보

➡ “소프트웨어 업데이트 도구 (EPSON Software Updater)” p.163

➡ “최신 응용 프로그램 설치” p.164

걸린 용지 제거

프린터의 제어판의 지시에 따라 찢어진 용지 조각을 포함하여 용지가 걸린 위치를 순서대로 확인하고 제거하십시오. LCD 화면에 걸린 용지를 제거하는 방법을 보여주는 애니메이션이 표시됩니다.

주의:

프린터 내부에 손을 넣었을 때에는 제어판의 버튼을 만지지 마십시오. 프린터가 작동을 시작하면 부상을 입을 수 있습니다. 돌출된 부품을 만지지 마십시오. 부상을 입을 수 있습니다.

중요:

❏ 걸린 용지를 조심스럽게 제거하십시오. 억지로 용지를 제거하면 프린터가 손상될 수 있습니다.

❏ 걸린 용지를 제거할 때 프린터를 기울이거나 수직으로 놓거나 거꾸로 뒤집지 마십시오. 잉크가 샐 수 있습니다.

용지가 올바르게 급지되지 않는 경우

다음 사항을 확인한 후 적절한 동작으로 문제를 해결하십시오.

❏ 프린터를 평평한 장소에 놓고 권장하는 환경 조건에서 작동하십시오.

❏ 프린터에서 지원하는 용지를 사용하십시오.

❏ 용지 취급 시 주의사항을 따르십시오.

❏ 용지 사양에 있는 매수 이상으로 급지하지 마십시오.

❏ 프린터의 용지 크기와 용지 종류 설정을 실제로 넣은 용지에 맞게 설정하십시오.

❏ 프린터 내부의 롤러를 청소하십시오.

관련 정보

➡ “환경 사양” p.204

➡ “용지 취급 시 주의사항” p.39

➡ “사용 가능한 용지 및 용량” p.38

➡ “용지 종류 목록” p.43

용지가 걸리는 경우

올바른 방향으로 용지를 급지하고, 가장자리 가이드를 용지의 가장자리에 닿게 이동하십시오.

관련 정보

➡ “걸린 용지 제거” p.170

➡ “용지 카세트에 용지 넣기” p.40

용지가 비스듬하게 급지되는 경우

올바른 방향으로 용지를 급지하고, 가장자리 가이드를 용지의 가장자리에 닿게 이동하십시오.

관련 정보

➡ “용지 카세트에 용지 넣기” p.40

용지 여러 장이 동시에 급지되는 경우

수동 양면 인쇄 시 여러 장의 용지가 한 번에 급지되면, 용지를 다시 급지하기 전에 프린터에 장착된 모든 용지를 제거합니다.

인쇄 도중에 용지가 배출되는 경우

레터헤드 용지(헤더에 발신자의 이름 또는 기업명과 같은 정보가 사전에 인쇄되어 있는 용지)를 급지하는 경우 용지 종류 설정으로 **레터 헤드**를 선택하십시오.

ADF에서 원본이 급지되지 않는 경우

❏ ADF에서 지원하는 원본을 사용하십시오.

❏ 올바른 방향으로 원본을 급지하고, 원본의 가장자리에 ADF 가장자리 가이드를 닿게 이동하십시오.

❏ ADF의 내부를 청소하십시오.

❏ ADF의 삼각형 표시 아래의 선 이상으로 원본을 급지하지 마십시오.

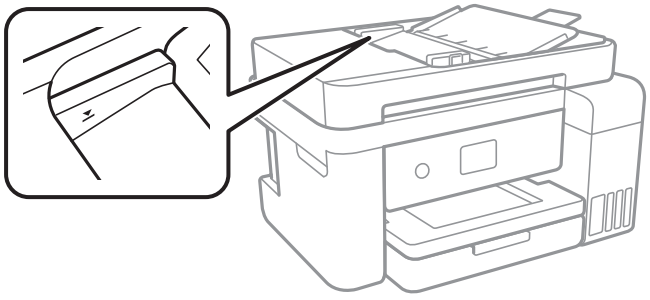

❏ 화면 하단에 ADF 아이콘이 나타나는지 확인하십시오. 나타나지 않으면 원본을 다시 놓으십시오.

관련 정보

➡ “ADF에 사용할 수 있는 원본” p.44

➡ “ADF에 원본 올려놓기” p.45

➡ “ADF 청소” p.150

전원 및 제어판 문제

전원이 켜지지 않는 경우

❏ 전원 코드가 완전히 꽂혀 있는지 확인하십시오.

❏ ⏻ 버튼을 조금 더 길게 누르십시오.

전원이 꺼지지 않는 경우

⏻ 버튼을 조금 더 길게 누르십시오. 여전히 프린터의 전원을 끌 수 없으면 전원 코드를 분리하십시오. 프린터 헤드가 마르지 않도록 프린터의 전원을 다시 켜고 ⏻ 버튼을 눌러 전원을 끄십시오.

자동으로 전원이 꺼지는 경우

❏ **설정** > **일반 설정** > **기본 설정** > **전원 끄기 설정**을 선택한 후 **대기 상태의 전원 끄기**와 **연결 끊긴 후 전원 끄기** 설정을 비활성화합니다.

❏ **설정** > **일반 설정** > **기본 설정**을 선택한 후 **전원 끄기 타이머** 설정을 비활성화합니다.

참고:
제품을 구입한 나라에 따라 **전원 끄기 설정** 또는 **전원 끄기 타이머** 기능을 지원하지 않을 수 있습니다.

LCD 화면이 어두워지는 경우

프린터가 대기 모드 상태입니다. 이전 상태로 돌아가려면 LCD 화면의 아무 곳이나 누르십시오.

컴퓨터에서 인쇄할 수 없는 경우

연결 확인 (USB)

❏ 프린터와 컴퓨터의 USB 케이블을 단단히 연결합니다.

❏ USB 허브를 사용하는 경우 컴퓨터에 직접 연결하십시오.

❏ USB 케이블이 인식되지 않는 경우 포트를 변경하거나 USB 케이블을 변경하십시오.

❏ USB 연결을 통해 프린터로 인쇄할 수 없는 경우 다음을 시도해 보십시오.

컴퓨터에서 USB 케이블을 분리합니다. 컴퓨터에 표시된 프린터 아이콘을 마우스 오른쪽 버튼으로 클릭한 후 **장치 제거**를 선택하십시오. 컴퓨터에 USB 케이블을 연결하고 테스트 인쇄를 해보십시오.

이 설명서에 나온 단계를 따라 컴퓨터 연결 방법을 변경하여 USB 연결을 재설정하십시오. 자세한 내용은 아래의 관련 정보 링크를 참조하십시오.

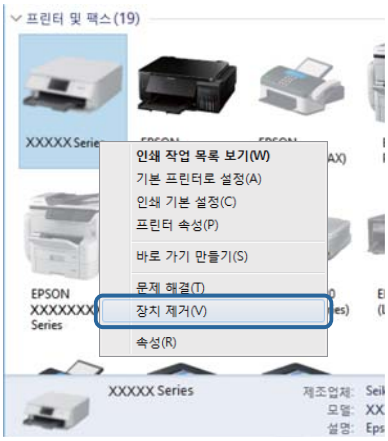

관련 정보

➡ “컴퓨터와의 연결 방법 변경” p.35

연결 확인 (네트워크)

❏ 액세스 포인트 또는 제공 사업자를 바꾼 경우 프린터의 네트워크 설정을 다시 지정하십시오. 프린터와 같은 SSID에 컴퓨터 또는 스마트 장치를 연결하십시오.

❏ 네트워크에 연결하려는 장치의 전원이 꺼져 있는지 확인하십시오. 약 10 초 정도 기다린 후 액세스 포인트, 컴퓨터 또는 스마트 장치, 프린터 순으로 전원을 켜십시오. 전파 통신이 잘 되도록 프린터와 컴퓨터 또는 스마트 장치를 액세스 포인트에 가깝게 이동한 후 네트워크 설정을 다시 지정하십시오.

❏ 네트워크 연결 보고서를 인쇄합니다. 자세한 내용은 아래의 관련 정보 링크를 참조하십시오. 네트워크 연결 보고서의 결과가 실패인 경우 네트워크 연결 보고서를 확인한 다음 인쇄된 해결 방법을 따르십시오.

❏ 프린터에 할당된 IP 주소가 169.254.XXX.XXX이고 서브넷 마스크가 255.255.0.0일 경우 IP 주소가 제대로 할당되지 않을 수 있습니다. 액세스 포인트를 다시 시작하거나 프린터의 네트워크 설정을 초기화하십시오. 그래도 문제가 해결되지 않으면 액세스 포인트에 대한 설명서를 참조하십시오.

❏ 사용 중인 컴퓨터에서 다른 웹사이트에 접속할 수 없으면 컴퓨터의 네트워크 설정이 올바른지 확인하십시오. 다른 웹사이트에도 연결할 수 없는 경우 컴퓨터에 문제가 있을 수 있습니다. 컴퓨터의 네트워크 연결을 확인하십시오.

관련 정보

➡ “컴퓨터에 연결” p.20

➡ “네트워크 연결 보고서 인쇄” p.27

소프트웨어 및 데이터 확인

❏ Epson 정품 프린터 드라이버가 설치되었는지 확인하십시오. Epson 정품 프린터 드라이버가 설치되지 않은 경우 사용 가능한 기능이 제한됩니다. Epson 정품 프린터 드라이버 사용을 권장합니다. 자세한 내용은 아래의 관련 정보 링크를 참조하십시오.

❏ 데이터 크기가 큰 이미지를 인쇄하는 경우, 컴퓨터 메모리가 부족할 수 있습니다. 낮은 해상도 또는 작은 크기의 이미지로 인쇄하십시오.

관련 정보

➡ “최신 응용 프로그램 설치” p.164

Epson 정품 프린터 드라이버 확인

다음 방법 중 하나를 통해 컴퓨터에 Epson 정품 프린터 드라이버가 설치되어 있는지 확인할 수 있습니다.

Windows

제어판 > **장치 및 프린터 보기** (**프린터**, **프린터 및 팩스**)를 선택한 후 다음을 수행하여 인쇄 서버 속성 창을 엽니다.

❏ Windows 10/Windows 8.1/Windows 8/Windows 7/Windows Server 2016/Windows Server 2012 R2/Windows Server 2012/Windows Server 2008 R2

프린터 아이콘을 클릭한 후 창의 상단에서 **인쇄 서버 속성**을 클릭합니다.

❏ Windows Vista/Windows Server 2008

프린터 폴더를 마우스 오른쪽 버튼으로 클릭한 후 **관리자 권한으로 실행** > **서버 속성**을 클릭합니다.

❏ Windows XP/Windows Server 2003 R2/Windows Server 2003

파일 메뉴에서 **서버 속성**을 선택합니다.

드라이버 탭을 클릭합니다. 사용 중인 프린터 이름이 목록에 표시될 경우 Epson 정품 프린터 드라이버가 컴퓨터에 설치되어 있는 것입니다.

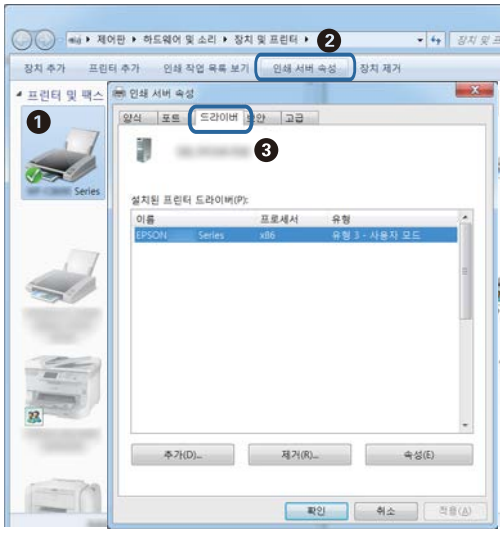

Mac OS

메뉴에서 **시스템 환경설정** > **프린터 및 스캐너** (또는 **프린트 및 스캔**, **프린트 & 팩스**)를 선택한 후 프린터를 선택합니다. **옵션 및 소모품**을 클릭한 후 **옵션** 탭 및 **유틸리티** 탭이 창에 표시되면 Epson 정품 프린터 드라이버가 컴퓨터에 설치되어 있는 것입니다.



관련 정보

➡ “최신 응용 프로그램 설치” p.164

컴퓨터에서 프린터 상태 확인 (Windows)

프린터 드라이버의 **유지보수** 탭에서 **인쇄 큐**를 클릭한 후 다음을 확인하십시오.

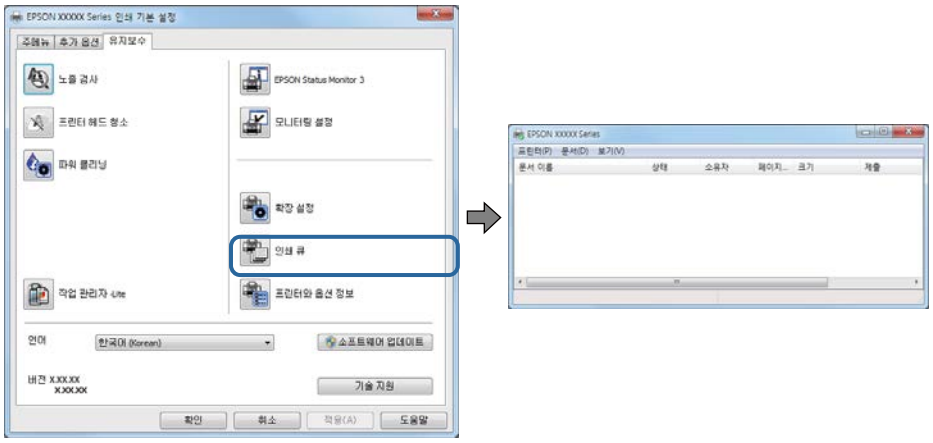

❑ 중지된 인쇄 작업이 있는지 확인하십시오.

불필요한 데이터가 남아 있을 경우 **프린터** 메뉴에서 **모든 문서 취소**를 선택합니다.

❏ 프린터가 오프라인 또는 보류 상태인지 확인하십시오.

프린터가 오프라인 또는 보류 상태인 경우, **프린터** 메뉴에서 오프라인 또는 보류 설정을 해제하십시오.

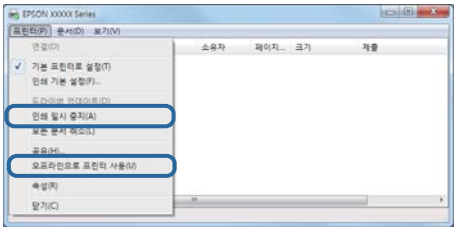

❏ 프린터가 **프린터** 메뉴에서 기본 프린터로 선택되었는지 확인하십시오. (메뉴 항목에서 체크 마크가 있어야 함)

프린터가 기본 프린터로 선택되어 있지 않은 경우, 기본 프린터로 설정하십시오. **제어판** > **장치 및 프린터 보기** (**프린터**, **프린터 및 팩스**)에 여러 개의 아이콘이 있을 경우 다음을 참조하여 아이콘을 선택하십시오.

예)

USB 연결: EPSON XXXX 시리즈

네트워크 연결: EPSON XXXX 시리즈 (네트워크)

프린터 드라이버를 여러 번 설치하면 프린터 드라이버 사본이 생성될 수 있습니다. "EPSON XXXX 시리즈 (사본 1)" 같은 사본이 생성되면 복사된 드라이버 아이콘을 마우스 오른쪽 버튼으로 클릭한 후 **장치 제거**를 클릭합니다.

❏ 다음과 같이 **프린터** 메뉴의 **속성** > **포트**에서 프린터 포트가 올바르게 지정되어 있는지 확인합니다.

USB 연결의 경우 "**USBXXX**"를 선택하거나, 네트워크 연결의 경우 "**EpsonNet Print Port**"를 선택합니다.

컴퓨터에서 프린터 상태 확인 (Mac OS)

프린터 상태가 **일시 정지**되어 있는지 확인하십시오.

메뉴에서 **시스템 환경설정** > **프린터 및 스캐너** (또는 **프린트 및 스캔**, **프린트 & 팩스**)를 선택한 후 프린터를 더블 클릭하십시오. 프린터가 일시 정지되어 있으면 **재개** (또는 **프린터 재개**)를 클릭하십시오.

네트워크 설정을 지정할 수 없는 경우

❏ 네트워크에 연결하려는 장치의 전원이 꺼져 있는지 확인하십시오. 약 10 초 정도 기다린 후 액세스 포인트, 컴퓨터 또는 스마트 장치, 프린터 순으로 전원을 켜십시오. 전파 통신이 잘 되도록 프린터와 컴퓨터 또는 스마트 장치를 액세스 포인트에 가깝게 이동한 후 네트워크 설정을 다시 지정하십시오.

❏ **설정** > **일반 설정** > **네트워크 설정** > **연결 확인**을 선택한 후 네트워크 연결 보고서를 인쇄합니다. 오류가 발생한 경우에는 네트워크 연결 보고서를 확인한 후 인쇄된 해결 방법을 따르십시오.

관련 정보

➡ “네트워크 연결 보고서 인쇄” p.27

➡ “네트워크 연결 보고서의 메시지 및 해결 방법” p.28

네트워크 설정에 문제가 없음에도 불구하고 장치에서 연결할 수 없는 경우

네트워크 보고서에 문제가 없는 것으로 나타나지만 컴퓨터 또는 스마트 장치에서 프린터에 연결할 수 없는 경우 다음을 참조하십시오.

문제 해결

❏ 동시에 여러 대의 액세스 포인트를 사용하는 경우 액세스 포인트 간의 구성에 따라 컴퓨터와 스마트 장치에서 프린터를 사용하지 못할 수 있습니다. 프린터와 같은 액세스 포인트에 컴퓨터 또는 스마트 장치를 연결하십시오.

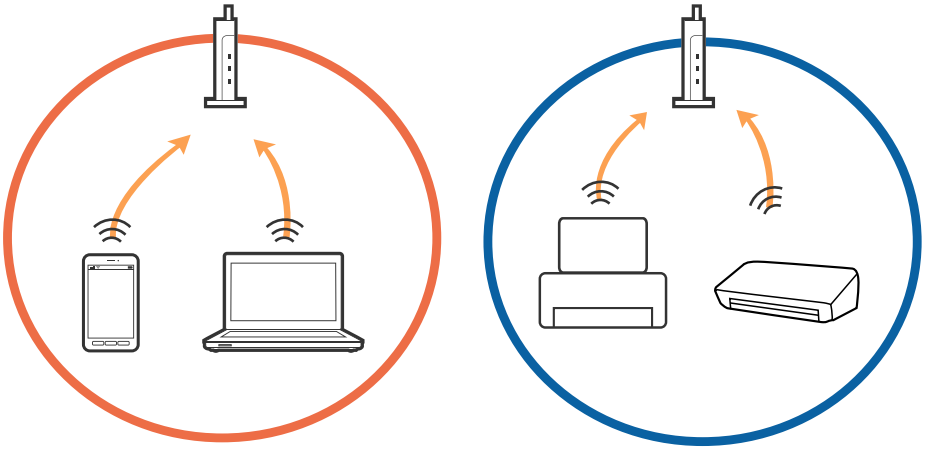

❏ 한 대에 여러 SSID를 사용할 수 있는 액세스 포인트를 사용하는 경우, 같은 액세스 포인트에 연결되어 있어도 연결된 SSID가 다른 경우 연결하지 못할 수 있습니다. 프린터와 같은 SSID에 컴퓨터 또는 스마트 장치를 연결하십시오.

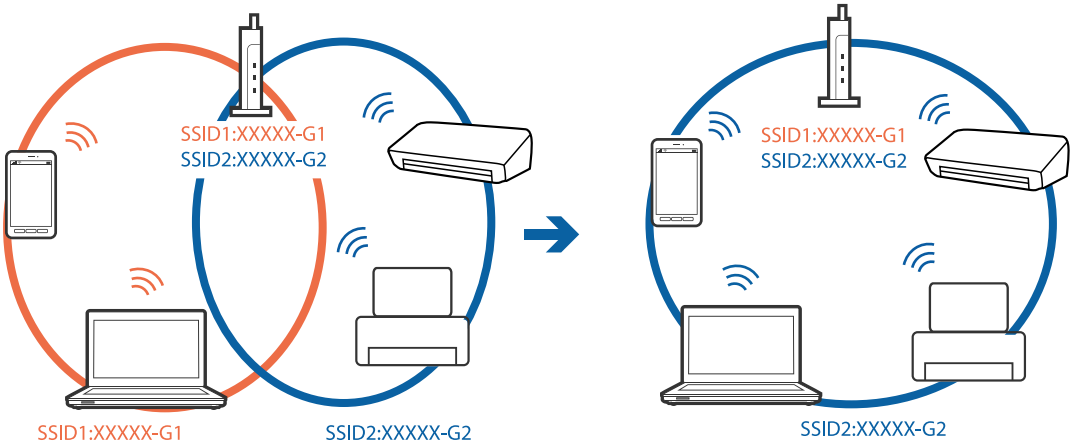

❏ IEEE802.11a와 IEEE802.11g의 두 규격을 준수하는 액세스 포인트는 2.4 GHz 대역과 5 GHz 대역 각각의 SSID를 가지고 있습니다. 프린터는 2.4 GHz 대역의 통신만 지원하기 때문에 컴퓨터나 스마트 장치를 5 GHz 대역의 SSID에 연결하면 프린터에 연결할 수 없습니다. 프린터와 같은 SSID에 컴퓨터 또는 스마트 장치를 연결하십시오.

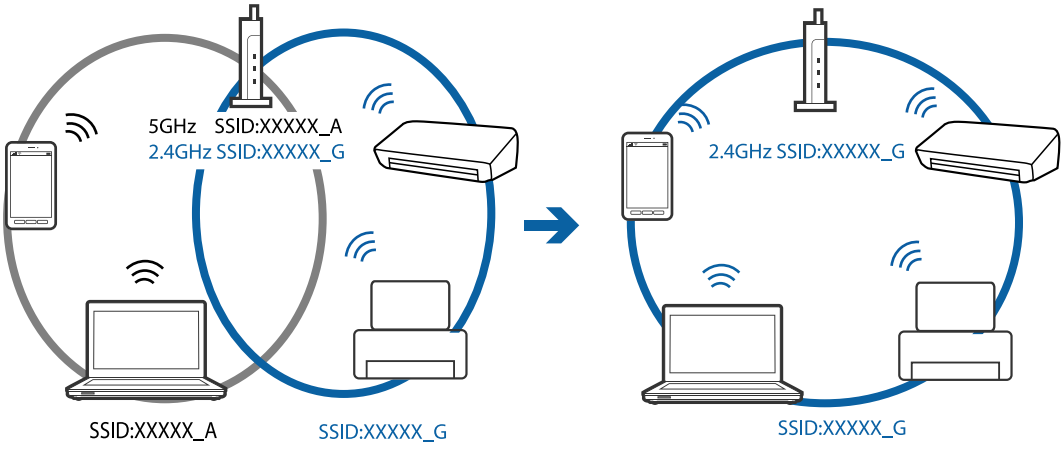

❏ 대부분의 액세스 포인트는 연결된 장치 간의 통신을 차단하는 프라이버시 구분자 (Privacy Separator) 기능이 있습니다. 동일한 네트워크에 연결되어 있더라도 프린터와 컴퓨터 또는 스마트 장치 간에 통신할 수 없는 경우 액세스 포인트의 프라이버시 구분자 (Privacy Separator) 기능을 비활성화하십시오. 자세한 내용은 액세스 포인트와 함께 제공되는 설명서를 참조하십시오.

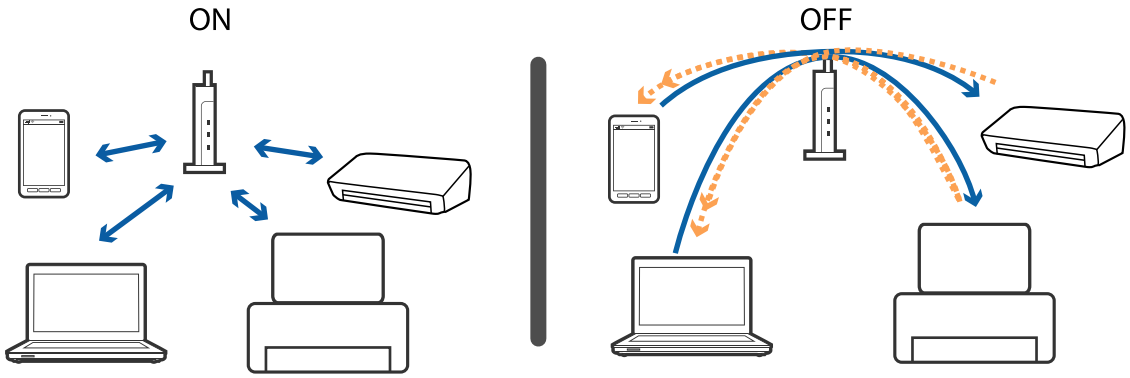

관련 정보

➡ “프린터가 연결되어 있는 SSID 확인” p.178

➡ “컴퓨터 SSID 확인” p.178

프린터가 연결되어 있는 SSID 확인

설정 > **일반 설정** > **네트워크 설정** > **네트워크 상태**를 선택합니다.

각 메뉴에서 Wi-Fi 및 Wi-Fi Direct의 SSID를 확인할 수 있습니다.

컴퓨터 SSID 확인

Windows

컴퓨터에서 **제어판** > **네트워크 및 인터넷** > **네트워크 및 공유 센터**를 선택합니다. 연결된 SSID 이름을 확인합니다.

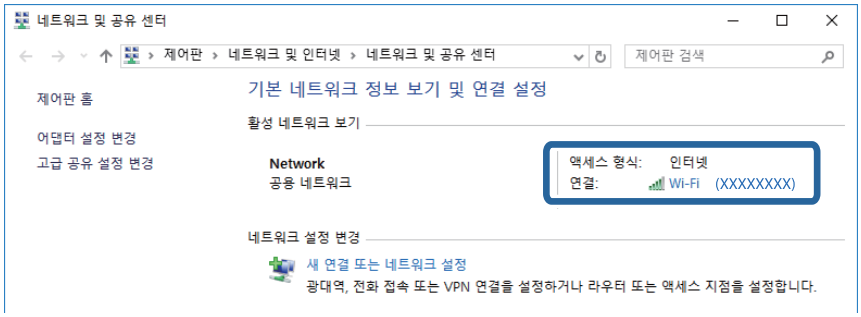

Mac OS

컴퓨터 화면 상단에 있는 Wi-Fi 아이콘을 클릭합니다. SSID 목록이 표시되고 연결된 SSID를 체크 마크로 나타냅니다.



iPhone 또는 iPad에서 인쇄할 수 없는 경우

❏ 프린터와 같은 네트워크 (SSID)에 iPhone 또는 iPad를 연결합니다.

❏ 다음 메뉴에서 **용지 설정 자동 표시**를 활성화합니다.

설정 > **일반 설정** > **프린터 설정** > **용지 급지 설정** > **용지 설정 자동 표시**

❏ Web Config에서 AirPrint 설정을 활성화하십시오.

관련 정보

➡ “스마트 장치에 연결” p.21

➡ “프린터 작업 구성용 응용 프로그램 (Web Config)” p.158

출력물 문제

인쇄물이 긁히거나 컬러가 누락되는 경우

❏ 프린터를 장기간 사용하지 않은 경우 프린터 헤드 노즐이 막혀 잉크가 분사되지 않을 수 있습니다. 노즐 검사를 실행한 후 프린터 헤드 노즐이 막힌 경우 프린터 헤드를 청소하십시오.

❏ 잉크 탱크 창에서 보이는 잉크 잔량이 매우 소량일 때 인쇄를 한 경우 잉크 탱크를 상단 표시선까지 리필한 후 **파워 클리닝(강력 청소)** 유틸리티를 사용하여 잉크 튜브 내의 잉크를 교체하십시오. 유틸리티 사용 후에는 노즐 검사를 수행하여 인쇄 품질이 향상되었는지 확인합니다.

관련 정보

➡ “프린터 헤드 검사 및 청소” p.143

➡ “잉크 탱크 리필” p.137

➡ “파워 클리닝(강력 청소) 실행” p.144

밴딩 또는 의도하지 않은 색상이 나타나는 경우

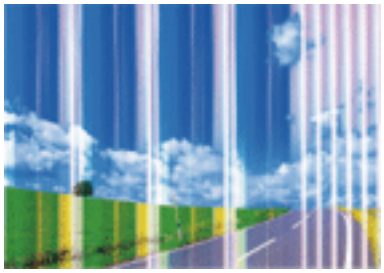

프린터 헤드 노즐이 막혀있을 수 있습니다. 프린터 헤드 노즐이 막혔는지 확인하려면 노즐 검사를 실행하십시오. 프린터 헤드 노즐이 막힌 경우 프린터 헤드를 청소하십시오.

관련 정보

➡ “프린터 헤드 검사 및 청소” p.143

약 3.3 cm 간격으로 유색 밴딩이 나타나는 경우

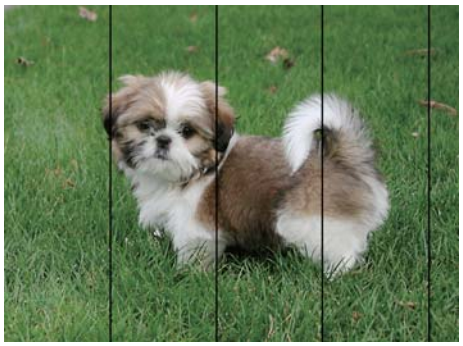

❏ 프린터에 급지된 용지 종류에 적합한 용지 종류를 용지 종류 설정에서 선택합니다.

❏ **수평 정렬** 기능을 사용하여 프린터 헤드를 정렬합니다.

❏ 일반 용지에 인쇄하는 경우 더 높은 품질 설정을 사용하여 인쇄하십시오.

관련 정보

➡ “용지 종류 목록” p.43

➡ “프린터 헤드 정렬” p.146

흐릿한 인쇄, 세로 밴딩, 인쇄 오정렬



수직 정렬 기능을 사용하여 프린터 헤드를 정렬하십시오.

관련 정보

➡ “프린터 헤드 정렬” p.146

프린터 헤드 정렬을 수행한 후에도 인쇄 품질이 향상되지 않는 경우

양방향 (또는 고속 인쇄) 인쇄를 사용하면 프린터 헤드가 양방향으로 이동하며 인쇄하고 수직선이 어긋날 수 있습니다. 인쇄 품질이 향상되지 않으면 양방향 (또는 고속 인쇄) 설정을 해제합니다. 이 설정을 해제하면 인쇄 속도가 느려질 수 있습니다.

❏ 제어판

설정 > **일반 설정** > **프린터 설정**에서 **양방향**을 비활성화합니다.

❏ Windows

프린터 드라이버의 **추가 옵션** 탭에서 **고속**을 선택 해제합니다.

❏ Mac OS

메뉴에서 **시스템 환경설정** > **프린터 및 스캐너** (또는 **프린트 및 스캔**, **프린트 & 팩스**)를 선택한 후 프린터를 선택합니다. **옵션 및 소모품** > **옵션** (또는 **드라이버**)을 클릭합니다. **고속 인쇄** 설정을 **사용 안 함**으로 선택하십시오.

인쇄 품질이 저하된 경우

인쇄물이 흐릿하거나, 밴딩, 누락된 색상, 바랜 색상 및 어긋나는 것 같이 인쇄 품질이 저하된 경우 다음을 확인하십시오.

프린터 확인

❏ 초기 잉크 공급이 완료되었는지 확인하십시오.

❏ 잉크 잔량이 하단 표시선 아래에 있으면 잉크 탱크를 리필하십시오.

❏ 노즐 검사를 실행한 후 프린터 헤드 노즐이 막힌 경우 프린터 헤드를 청소하십시오.

❏ 프린터 헤드를 정렬하십시오.

용지 확인

❏ 프린터에서 지원하는 용지를 사용하십시오.

❏ 축축하거나, 손상되었거나 너무 오래된 용지는 사용하지 마십시오.

❏ 용지가 휘었거나, 봉투가 불룩해진 경우 평평하게 펴십시오.

❏ 인쇄 후 용지를 바로 쌓지 마십시오.

❏ 출력물을 파일링 또는 전시하기 전에 완전히 건조하십시오. 출력물 건조 시 직사광선을 피하고, 드라이어와 같은 건조기를 사용하지 말고, 용지의 인쇄된 면을 만지지 마십시오.

❏ 이미지 또는 사진 인쇄 시 Epson은 일반 용지가 아닌 Epson 정품 용지 사용을 권장합니다. Epson 정품 용지의 인쇄 가능한 면에 인쇄하십시오.

인쇄 설정 확인

❏ 프린터에 급지된 용지 종류에 적합한 용지 종류를 용지 종류 설정에서 선택합니다.

❏ 높은 품질 설정으로 인쇄합니다.

잉크병 확인

❏ 이 프린터에 맞는 부품 코드의 잉크병을 사용하십시오.

❏ Epson은 포장에 적힌 날짜 이전에 잉크병 사용을 권장합니다.

❏ Epson 정품 잉크병을 사용하십시오. 이 제품은 Epson 정품 잉크병 사용을 기초로 컬러 조정되도록 설계되었습니다. 정품이 아닌 잉크병을 사용하면 인쇄 품질이 감소될 수 있습니다.

관련 정보

➡ “프린터 헤드 검사 및 청소” p.143

➡ “프린터 헤드 정렬” p.146

➡ “사용 가능한 용지 및 용량” p.38

➡ “용지 종류 목록” p.43

➡ “용지 취급 시 주의사항” p.39

용지가 얼룩지거나 자국이 있는 경우

❏ 수평 밴딩이 나타나거나 용지의 상단 또는 하단이 얼룩지는 경우, 올바른 방향으로 용지를 급지하고 용지의 가장자리에 맞게 가이드를 이동하십시오.

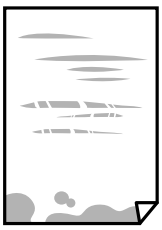

❏ 세로 밴딩이 나타나거나 용지가 얼룩지는 경우, 용지 경로를 청소하십시오.



❏ 용지 경로를 청소한 후에도 문제를 해결할 수 없는 경우 그림에 표시된 프린터 내부 부품에 얼룩이 있는 것입니다. 프린터를 끈 후 면봉으로 잉크를 닦아내십시오.

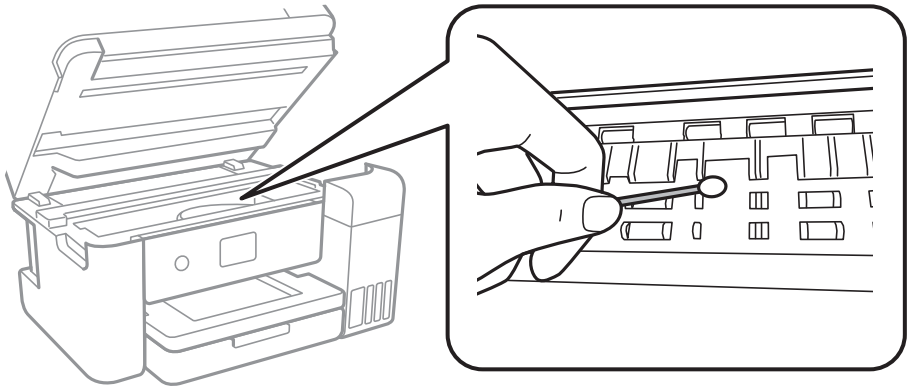

프린터 내부에 있는 흰색의 얇은 케이블, 반투명 필름과 잉크 튜브를 만지지 마십시오. 오작동의 원인이 될 수 있습니다.

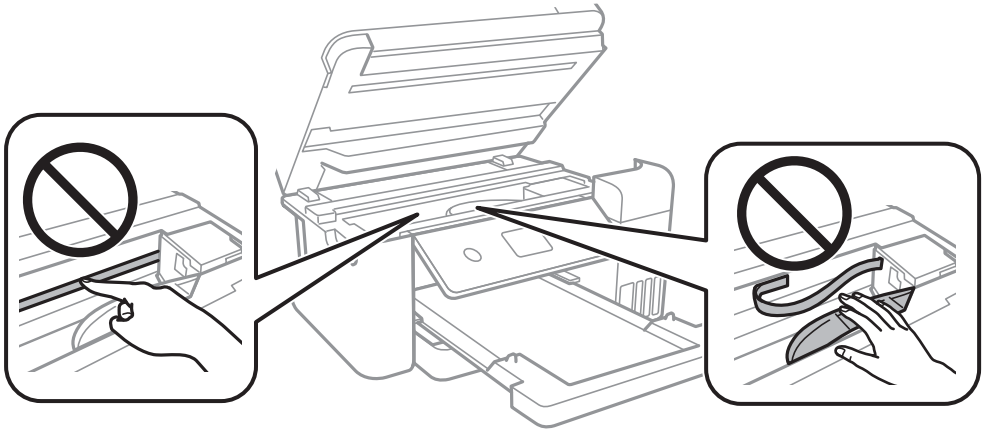

❏ 용지를 평평한 곳에 놓고 말려 있는지 확인합니다. 말려 있는 경우 펴십시오.

❏ 수동 양면 인쇄하는 경우 용지를 급지하기 전에 잉크가 완전히 건조되었는지 확인하십시오.

관련 정보

➡ “용지 카세트에 용지 넣기” p.40

➡ “잉크 번짐 발생 시 용지 경로 청소” p.148

자동 양면 인쇄 중에 용지가 얼룩지는 경우

자동 양면 인쇄 기능을 사용하여 이미지, 그래프 등의 고밀도 데이터를 인쇄할 때는 인쇄 농도를 낮게 설정하고 건조 시간은 길게 설정하십시오.

관련 정보

➡ “프린터 설정” p.52

인쇄된 사진이 끈적거리는 경우

사진 용지의 잘못된 면에 인쇄했을 수 있습니다. 인쇄 가능한 면에 인쇄하였는지 확인하십시오.

사진 용지의 잘못된 면에 인쇄할 경우 용지 경로를 청소해야 합니다.

관련 정보

➡ “잉크 번짐 발생 시 용지 경로 청소” p.148

이미지 또는 사진이 의도하지 않은 색상으로 인쇄되는 경우

Windows 프린터 드라이버에서 인쇄 시 용지 종류에 따라 Epson 자동 사진 조정 설정이 적용됩니다. 설정을 변경해 보십시오.

추가 옵션 탭의 **컬러 보정**에서 **사용자 지정**을 선택한 후 **고급**을 선택하십시오. **자동 보정**에서 **장면 보정**을 다른 옵션으로 변경하십시오. 설정을 변경해도 해결되지 않을 경우 **컬러 (색상) 관리**에서 **PhotoEnhance** 이외의 색상 보정 방법을 사용하십시오.

관련 정보

➡ “인쇄 컬러 조정” p.73

여백 없이 인쇄할 수 없는 경우

인쇄 설정에서 여백 없음 설정을 지정하십시오. 여백 없음 인쇄를 지원하지 않는 용지 종류를 선택하면 **여백 없음**을 선택할 수 없습니다. 여백 없음 인쇄를 지원하는 용지 종류를 선택합니다.

관련 정보

➡ “복사 고급 메뉴 옵션” p.89

➡ “인쇄 기본 사항” p.59

➡ “인쇄 기본 사항” p.77

여백 없음 인쇄 시 이미지의 가장자리가 잘리는 경우

여백 없음 인쇄 시, 이미지가 약간 확대되고 밖으로 나오는 부분은 잘립니다. 더 작은 확대 설정을 선택하십시오.

❏ 제어판

확대 설정을 변경합니다.

❏ Windows

프린터 드라이버의 **주메뉴** 탭에서 **여백 없음** 체크 박스를 클릭하고 **설정**을 클릭한 후 설정을 변경합니다.

❏ Mac OS

프린트 대화상자의 **프린터 설정** 메뉴에서 **확장** 설정을 변경합니다.

관련 정보

➡ “복사 고급 메뉴 옵션” p.89

출력물의 위치, 크기, 여백이 올바르지 않은 경우

❏ 올바른 방향으로 용지를 급지하고, 가장자리 가이드를 용지의 가장자리에 닿게 이동하십시오.

❏ 스캐너 평판에 원본을 놓을 때 스캐너 평판의 프레임 코너에 표시된 기호와 원본의 코너를 맞추십시오. 복사본의 가장자리가 잘린 경우, 원본을 약간 중앙으로 이동시키십시오.

❏ 스캐너 평판에 원본을 놓을 경우 스캐너 평판과 문서 덮개를 청소하십시오. 평판에 먼지나 얼룩이 있으면, 먼지나 얼룩이 포함된 위치로 복사 영역이 확장되어 복사 위치가 잘못되거나 작은 이미지가 포함되어 인쇄될 수 있습니다.

❏ 복사 설정에서 적절한 **원본 크기**를 선택합니다.

❏ 적절한 용지 크기 설정을 선택합니다.

❏ 인쇄 가능한 영역 내에 있도록 응용 프로그램의 여백 설정을 조정하십시오.

관련 정보

➡ “용지 카세트에 용지 넣기” p.40

➡ “스캐너 평판에 원본 올려놓기” p.46

➡ “스캐너 평판 청소” p.153

➡ “인쇄 가능 영역” p.199

올바르지 않은 문자 또는 알 수 없는 문자가 인쇄되는 경우

❏ 프린터와 컴퓨터의 USB 케이블을 단단히 연결합니다.

❏ 정지된 모든 인쇄 작업을 취소하십시오.

❏ 인쇄하는 동안 컴퓨터가 **최대 절전** 모드 또는 **절전** 모드로 전환되지 않도록 하십시오. 알 수 없는 문자가 다음 번에 컴퓨터를 시작할 때 인쇄될 수 있습니다.

❏ 이전에 사용한 프린터 드라이버를 사용할 경우 인쇄된 문자를 알아보지 못할 수 있습니다. 사용 중인 프린터 드라이버가 이 프린터용인지 확인하십시오. 프린터 드라이버 창 상단에서 프린터 이름을 확인하십시오.

이미지가 반전되어 인쇄되는 경우

프린터 드라이버 또는 응용 프로그램에서 미러 이미지 설정 (예: 좌우대칭)을 해제하십시오.

❏ Windows

프린터 드라이버의 **추가 옵션** 탭에서 **좌우대칭**을 선택 해제하십시오.

❏ Mac OS

프린트 대화상자의 **프린트 설정** 메뉴에서 **좌우대칭**을 선택 해제하십시오.

모자이크와 같은 패턴처럼 인쇄되는 경우

이미지 또는 사진은 고해상도 데이터를 사용하여 인쇄하십시오. 웹사이트 상의 이미지는 해상도가 낮은 경우가 많아 화면으로는 선명하게 보이더라도 인쇄하면 인쇄 품질이 낮은 경우가 있습니다.

복사한 이미지에 불균일한 컬러, 얼룩, 점 또는 직선이 나타나는 경우

❏ 용지 경로를 청소하십시오.

❏ 스캐너 평판을 청소하십시오.

❏ ADF를 청소하십시오.

❏ 스캐너 평판에 원본을 놓을 때 원본 또는 문서 덮개를 너무 세게 누르지 마십시오.

❏ 용지가 얼룩진 경우에는 복사 농도 설정을 낮춥니다.

관련 정보

➡ “잉크 번짐 발생 시 용지 경로 청소” p.148

➡ “스캐너 평판 청소” p.153

➡ “ADF 청소” p.150

➡ “복사 기본 메뉴 옵션” p.89

복사한 이미지에 무아레 (물결 모양) 패턴이 나타나는 경우

확대 및 축소 설정을 변경하거나, 원본을 약간 다른 각도로 놓으십시오.

관련 정보

➡ “복사 기본 메뉴 옵션” p.89

복사한 이미지에서 원본의 뒷면이 보이는 경우

❏ 원본이 얇은 경우 스캐너 평판에 원본을 놓은 후 그 위에 검정 용지를 놓으십시오.

❏ 제어판에서 복사 농도 설정을 낮추십시오.

관련 정보

➡ “복사 기본 메뉴 옵션” p.89

출력물 문제를 해결할 수 없는 경우

모든 방법을 시도해도 문제가 해결되지 않으면 프린터 드라이버를 제거한 후 다시 설치하십시오.

관련 정보

➡ “응용 프로그램 제거” p.165

➡ “최신 응용 프로그램 설치” p.164

기타 인쇄 문제

인쇄 속도가 너무 느린 경우

❏ 불필요한 응용 프로그램을 닫으십시오.

❏ 품질 설정을 낮춥니다. 고품질 인쇄 설정 시 인쇄 속도가 느려집니다.

❏ 양방향 (또는 고속) 설정을 사용하십시오. 이 설정을 사용하면 프린터 헤드가 양방향으로 이동하면서 인쇄하며, 인쇄 속도가 빨라집니다.

❏ 제어판

홈 화면에서 **설정** > **일반 설정** > **프린터 설정** > **양방향**을 선택한 후 활성화합니다.

❏ Windows

프린터 드라이버의 **추가 옵션** 탭에서 **고속**을 선택합니다.

❏ Mac OS

메뉴에서 **시스템 환경설정** > **프린터 및 스캐너** (또는 **프린트 및 스캔**, **프린트 & 팩스**)를 선택한 후 프린터를 선택합니다. **옵션 및 소모품** > **옵션** (또는 **드라이버**)을 클릭합니다. **고속 인쇄** 설정을 **사용**으로 선택합니다.

❏ 저소음 모드는 사용할 수 없습니다. 이 기능은 인쇄 속도가 느려집니다.

❏ 제어판

홈 화면에서 를 선택한 다음 **저소음 모드**를 비활성화합니다.

❏ Windows

프린터 드라이버의 **주메뉴** 탭에서 **저소음 모드** 설정을 **사용 안 함**으로 설정합니다.

❏ Mac OS

메뉴에서 **시스템 환경설정** > **프린터 및 스캐너** (또는 **프린트 및 스캔**, **프린트 & 팩스**)를 선택한 후 프린터를 선택합니다. **옵션 및 소모품** > **옵션** (또는 **드라이버**)을 클릭합니다. **저소음 모드** 설정을 **사용 안 함**으로 선택합니다.

인쇄를 계속하는 동안 눈에 띄게 인쇄 속도가 느려지는 경우

인쇄 속도가 느려지는 것은 프린터 기계 장치가 과열되어 손상되는 것을 방지하기 위한 것입니다. 인쇄는 계속할 수 있습니다. 일반적인 인쇄 속도로 되돌리려면 적어도 30 분 이상 프린터가 작동하지 않는 상태로 두십시오. 전원을 끄면 인쇄 속도가 정상 상태로 되돌아가지 않습니다.

Mac OS X v10.6.8을 운영 중인 컴퓨터에서 인쇄를 취소할 수 없는 경우

컴퓨터에서 인쇄를 정지할 수 없으면 다음 설정을 따르십시오.

Web Config를 실행한 후 **AirPrint 설정**에서 **최우선 프로토콜**을 **Port9100**으로 선택하십시오. 메뉴에서 **시스템 환경설정** > **프린터 및 스캐너** (또는 **프린트 및 스캔**, **프린트 & 팩스**)를 선택하여 프린터를 제거한 후 다시 프린터를 추가합니다.

스캔을 시작할 수 없는 경우

❏ ADF로 스캔하는 경우, 문서 덮개와 ADF 덮개가 닫혀 있는지 확인하십시오.

❏ 프린터와 컴퓨터의 USB 케이블을 단단히 연결합니다. USB 허브를 사용하는 경우 컴퓨터에 직접 연결하십시오.

❏ 네트워크를 통해 고해상도로 스캔하는 경우 통신 오류가 발생할 수 있습니다. 해상도를 낮추십시오.

❏ Epson Scan 2에서 올바른 프린터 (스캐너)를 선택했는지 확인하십시오.

Windows 사용 시 해당 프린터가 인식되는지 여부를 확인합니다.

Windows에서 **스캐너 및 카메라**에 프린터 (스캐너)가 표시되어 있는지 확인하십시오. 프린터 (스캐너)는 "EPSON XXXXX (프린터 이름)"과 같이 표시됩니다. 프린터 (스캐너)가 표시되지 않으면 Epson Scan 2를 제거한 후 다시 설치하십시오. **스캐너 및 카메라**를 열려면 다음을 따르십시오.

❏ Windows 10

시작 버튼을 마우스 오른쪽 버튼으로 클릭하거나 해당 버튼을 누른 상태에서 **제어판**을 선택, 찾기 참 메뉴에서 "스캐너 및 카메라"를 입력하고, **스캐너 및 카메라 보기**를 클릭한 후 프린터가 표시되는지 확인하십시오.

❏ Windows 8.1/Windows 8/Windows Server 2012 R2/Windows Server 2012

데스크톱 > **설정** > **제어판**을 선택하고 찾기 참 메뉴에서 "스캐너 및 카메라"를 입력하고, **스캐너 및 카메라 보기**를 클릭한 후 프린터가 표시되는지 확인하십시오.

❏ Windows 7/Windows Server 2008 R2

시작 버튼을 클릭하고, **제어판**을 선택, 찾기 참 메뉴에서 "스캐너 및 카메라"를 입력하고, **스캐너 및 카메라 보기**를 클릭한 후 프린터가 표시되는지 확인하십시오.

❏ Windows Vista/Windows Server 2008

시작 버튼을 클릭하고, **제어판** > **하드웨어 및 소리** > **스캐너 및 카메라**를 선택한 후 프린터가 표시되는지 확인하십시오.

❏ Windows XP/Windows Server 2003 R2/Windows Server 2003

시작 버튼을 클릭하고, **제어판** > **프린터 및 기타 하드웨어** > **스캐너 및 카메라**를 선택한 후 프린터가 표시되는지 확인하십시오.

관련 정보

➡ “응용 프로그램 제거” p.165

➡ “최신 응용 프로그램 설치” p.164

스캔 이미지 문제

스캐너 평판에서 스캔할 때 색상이 고르지 않거나, 얼룩이나 점 등이 나타나는 경우

❏ 스캐너 평판을 청소하십시오.

❏ 원본에 달라붙어 있는 이물질이나 먼지를 모두 제거하십시오.

❏ 원본이나 문서 덮개를 지나치게 힘을 주어서 누르지 마십시오. 색상이 흐려지거나 번지거나 얼룩이 나타날 수 있습니다.

관련 정보

➡ “스캐너 평판 청소” p.153

ADF에서 스캔할 때 줄이 나타나는 경우

❏ ADF를 청소하십시오.
ADF에 먼지나 이물질이 끼면 줄무늬가 나타날 수 있습니다.

❏ 원본에 달라붙어 있는 이물질이나 먼지를 모두 제거하십시오.

관련 정보

➡ “ADF 청소” p.150

이미지 품질이 고르지 않는 경우

❏ Epson Scan 2의 **고급 설정** 탭에서 이미지를 조정한 후 스캔하십시오.

❏ 해상도가 낮게 설정되어 있으면 해상도를 높인 후 스캔하십시오.

관련 정보

➡ “Epson Scan 2를 사용하여 스캔” p.100

이미지 배경에 원본의 뒷면이 나타나는 경우

원본 뒷면에 있는 이미지가 스캔한 이미지에 나타날 수 있습니다.

❏ Epson Scan 2에서 **고급 설정** 탭을 선택한 후 **밝기**를 조정하십시오.
주요 설정 탭 > **이미지 형식** 또는 **고급 설정** 탭의 다른 설정에 따라 이 기능은 사용하지 못합니다.

❏ Epson Scan 2의 **고급 설정** 탭을 선택한 후 **이미지 옵션** > **텍스트 향상**을 선택하십시오.

❏ 스캐너 평판에서 스캔할 때 검은색 용지나 데스크 패드를 원본 위에 올려 놓으십시오.

관련 정보

➡ “Epson Scan 2를 사용하여 스캔” p.100

➡ “원본 올려놓기” p.44

문자가 흐릿한 경우

❏ Epson Scan 2의 **고급 설정** 탭을 선택한 후 **이미지 옵션** > **텍스트 향상**을 선택하십시오.

❏ Epson Scan 2의 **주요 설정** 탭에 있는 **이미지 형식**이 **흑백**으로 설정되어 있을 때는 **고급 설정** 탭에 있는 **흑백 경계값**을 조정하십시오. **흑백 경계값**을 높이면 검은색이 더 짙어집니다.

❏ 해상도가 낮게 설정되어 있으면 해상도를 높인 후 스캔하십시오.

관련 정보

➡ “Epson Scan 2를 사용하여 스캔” p.100

무아레 패턴 (평행선 교차 무늬)이 나타나는 경우

원본이 인쇄된 문서인 경우 스캔 이미지에 무아레 패턴 (평행선 교차 무늬)이 나타날 수 있습니다.

❏ Epson Scan 2의 **고급 설정** 탭에서 **무아레 제거**를 설정하십시오.



❏ 해상도를 변경한 후 스캔을 다시 하십시오.

관련 정보

➡ “Epson Scan 2를 사용하여 스캔” p.100

스캐너 평판에서 올바른 범위로 스캔할 수 없는 경우

❏ 원본을 정렬 마크에 맞게 올바르게 놓으십시오.

❏ 스캔한 이미지의 가장자리가 누락되는 경우, 스캐너 평판의 가장자리에서 원본을 약간 떨어뜨려 놓으십시오.

❏ 제어판에서 스캔할 때 자동 스캔 영역 자르기 기능을 선택하는 경우에는 스캐너 평판과 문서 덮개에서 이물질이나 먼지를 제거하십시오. 원본 주변에 이물질이나 먼지가 있으면 해당 위치를 포함하여 스캔 범위가 늘어납니다.

관련 정보

➡ “원본 올려놓기” p.44

➡ “스캐너 평판 청소” p.153

찾기 가능한 PDF로 저장할 때 텍스트가 올바르게 인식되지 않는 경우

❏ Epson Scan 2의 **이미지 형식 옵션** 창에서 **텍스트** 탭에 있는 **텍스트 언어**가 올바르게 설정되어 있는지 확인하십시오.

❏ 원본이 똑바로 놓여 있는지 확인하십시오.

❏ 텍스트가 선명한 원본을 사용하십시오. 다음과 같은 종류의 원본은 텍스트 인식률이 떨어질 수 있습니다.

- ❏ 여러 번 복사한 원본
- ❏ 팩스로 받은 원본 (해상도가 낮음)
- ❏ 자간 또는 행간이 너무 좁은 원본
- ❏ 줄이 그어져 있거나 텍스트에 밑줄이 있는 원본
- ❏ 손으로 쓴 텍스트 원본
- ❏ 접은 자국이 있거나 구겨진 원본

❏ Epson Scan 2의 **주요 설정** 탭에 있는 **이미지 형식**이 **흑백**으로 설정되어 있을 때는 **고급 설정** 탭에 있는 **흑백 경계값**을 조정하십시오. **흑백 경계값**을 높이면 검은색 영역이 더 커집니다.

❏ Epson Scan 2의 **고급 설정** 탭을 선택한 후 **이미지 옵션** > **텍스트 향상**을 선택하십시오.

관련 정보

➡ “Epson Scan 2를 사용하여 스캔” p.100

스캔된 이미지에서 문제를 해결할 수 없을 경우

모든 해결책을 시도해도 문제를 해결할 수 없는 경우 Epson Scan 2 Utility를 사용하여 Epson Scan 2의 설정을 초기화하십시오.

참고:
Epson Scan 2 Utility는 Epson Scan 2와 함께 제공되는 응용 프로그램입니다.

1. Epson Scan 2 Utility를 시작합니다.
   - ❏ Windows 10/Windows Server 2016
     시작 버튼을 클릭한 후 **EPSON** > **Epson Scan 2 Utility**를 선택합니다.
   - ❏ Windows 8.1/Windows 8/Windows Server 2012 R2/Windows Server 2012
     찾기 참 메뉴에서 응용 프로그램 이름을 입력한 후 표시된 아이콘을 선택합니다.
   - ❏ Windows 7/Windows Vista/Windows XP/Windows Server 2008 R2/Windows Server 2008/Windows Server 2003 R2/Windows Server 2003
     시작 버튼을 클릭한 후 **모든 프로그램** 또는 **프로그램** > **EPSON** > **Epson Scan 2** > **Epson Scan 2 Utility**를 선택합니다.
   - ❏ Mac OS
     이동 > **응용 프로그램** > **Epson Software** > **Epson Scan 2 Utility**를 선택합니다.
2. **기타** 탭을 선택합니다.
3. **초기화**를 클릭합니다.

   참고:
   초기화하여도 문제를 해결할 수 없으면 Epson Scan 2를 제거한 후 다시 설치하십시오.

관련 정보

➡ “응용 프로그램 제거” p.165

➡ “최신 응용 프로그램 설치” p.164

기타 스캔 문제

스캔 속도가 느린 경우

❏ 해상도를 낮춘 후 다시 스캔하십시오. 해상도가 높으면 스캔에 다소 시간이 걸릴 수 있습니다.

❏ Epson Scan 2의 이미지 조정 기능에 의해 스캔 속도가 느려질 수 있습니다.

❏ Epson Scan 2에서 버튼을 클릭하면 표시되는 **환경 설정** 화면에서 **스캔** 탭에 있는 **저소음 모드**를 설정하면 스캔 속도가 느려질 수 있습니다.

관련 정보

➡ “Epson Scan 2를 사용하여 스캔” p.100

PDF/Multi-TIFF로 스캔 시 스캔이 정지되는 경우

- ❏ Epson Scan 2를 사용하여 스캔하는 경우, PDF 형식은 최대 999 페이지, Multi-TIFF 형식은 최대 200 페이지를 연속으로 스캔할 수 있습니다.
- ❏ 많은 양을 스캔 시 그레이스케일로 스캔하는 것을 권장합니다.
- ❏ 컴퓨터 하드 디스크의 여유 공간을 확보하십시오. 여유 공간이 부족하면 스캔이 정지될 수 있습니다.
- ❏ 해상도를 낮춰 스캔하십시오. 전체 데이터 크기가 제한에 도달하면 스캔이 정지될 수 있습니다.

관련 정보

➡ “Epson Scan 2를 사용하여 스캔” p.100

팩스 송신 및 수신 문제

팩스를 보내거나 받을 수 없는 경우

- ❏ 제어판에서 **팩스 연결 확인**을 선택하여 자동 팩스 연결 확인을 실행하십시오. 인쇄된 보고서에서 해결 방법을 시도해 보십시오.
- ❏ **회선 종류** 설정을 확인하십시오. **PBX**로 설정하면 문제가 해결될 수 있습니다. 전화 시스템이 외부 회선을 얻기 위해 외부 액세스 코드가 필요하면, 프린터에 액세스 코드를 등록하고 보낼 때 팩스 번호 앞에 # (우물 정자)를 입력하십시오.
- ❏ 통신 오류가 발생하면 제어판에서 **팩스 속도** 설정을 **느리게 (9,600 bps)**로 변경하십시오.
- ❏ 전화기 벽면 잭에 전화를 연결하여 올바르게 작동하는지 확인하십시오. 전화를 걸거나 받을 수 없는 경우 통신 회사에 문의하십시오.
- ❏ DSL 전화 라인에 연결하려면, 내장 DSL 필터가 장착된 DSL 모뎀을 사용하거나 라인에 별도의 DSL 필터를 설치해야 합니다. DSL 제공업체에 문의하십시오.
- ❏ DSL 전화 라인에 연결하는 경우, 프린터를 전화기 벽면 잭에 바로 연결하여 프린터가 팩스를 보낼 수 있는지 확인하십시오. 올바르게 작동하면, DSL 필터에 의해 문제가 발생할 수 있습니다. DSL 제공업체에 문의하십시오.
- ❏ 제어판에서 **ECM** 설정을 활성화하십시오. **ECM** (오류 수정 모드)이 꺼진 경우에는 컬러 팩스를 송신 또는 수신할 수 없습니다.
- ❏ 컴퓨터를 사용하여 팩스를 보내거나 받으려면 프린터가 USB 케이블 또는 네트워크를 사용하여 연결되어 있고, 컴퓨터에 PC-FAX 드라이버가 설치되어 있는지 확인하십시오. PC-FAX 드라이버는 FAX Utility와 함께 설치됩니다.

❏ Windows에서 프린터 (Fax)가 **장치 및 프린터**, **프린터**, 또는 **프린터 및 기타 하드웨어**에 표시되는지 확인하십시오. 프린터 (Fax)는 "EPSON XXXXX (FAX)" 형태로 표시됩니다. 프린터(Fax)가 표시되지 않으면 FAX Utility를 삭제하고 다시 설치하십시오. **장치 및 프린터**, **프린터** 또는 **프린터 및 기타 하드웨어**에 액세스하여 다음을 확인하십시오.

❏ Windows 10

시작 버튼을 마우스 오른쪽 버튼으로 클릭하거나 해당 버튼을 누른 상태에서 **제어판** > **하드웨어 및 소리** 항목에서 **장치 및 프린터 보기**를 선택합니다.

❏ Windows 8.1/Windows 8

데스크톱 > **설정** > **제어판** > **하드웨어 및 소리** 또는 **하드웨어**에서 **장치 및 프린터 보기**를 선택합니다.

❏ Windows 7

시작 버튼을 클릭하고 **제어판** > **하드웨어 및 소리** 또는 **하드웨어**에서 **장치 및 프린터 보기**를 선택합니다.

❏ Windows Vista

시작 버튼을 클릭하고 **제어판** > **하드웨어 및 소리** 항목에서 **프린터**를 선택합니다.

❏ Windows XP

시작 버튼을 클릭하고 **설정** > **제어판** > **프린터 및 기타 하드웨어** > **프린터 및 팩스**를 차례로 선택하십시오.

❏ Mac OS의 경우 다음을 확인하십시오.

❏  메뉴에서 **시스템 환경설정** > **프린터 및 스캐너** (또는 **프린트 및 스캔**, **프린트 & 팩스**)를 선택한 후 프린터(Fax)가 표시되었는지 확인합니다. 프린터 (Fax)는 "FAX XXXX (USB)" 또는 "FAX XXXX (IP)"과 같이 표시됩니다. 프린터(팩스)가 표시되지 않으면 [+]를 클릭한 후 프린터(팩스)를 등록하십시오.

❏  메뉴에서 **시스템 환경설정** > **프린터 및 스캐너** (또는 **프린트 및 스캔**, **프린트 & 팩스**)를 선택한 후 프린터 (fax)를 더블 클릭하십시오. 프린터가 일시 정지되어 있으면 **재개** (또는 **프린터 재개**)를 클릭하십시오.

관련 정보

➡ “팩스 연결 확인” p.130

➡ “기본 설정” p.132

➡ “PBX 전화 시스템 설정” p.110

➡ “프린터에 전화선 연결” p.105

➡ “응용 프로그램 제거” p.165

➡ “최신 응용 프로그램 설치” p.164

팩스를 송신할 수 없는 경우

❏ 제어판에서 발신 팩스의 머리말 정보를 설정하십시오. 일부 팩스 기기는 수신되는 팩스에 머리글 정보가 포함되어 있지 않으면 자동으로 이를 거부합니다.

❏ 발신자 ID를 차단한 경우 차단을 해제하십시오. 일부 전화기 또는 팩스기는 익명의 전화를 자동으로 거부합니다.

❏ 팩스 번호가 올바른지, 받는 사람의 팩스기가 팩스를 수신할 준비가 되어 있는지 받는 사람에게 확인하십시오.

관련 정보

➡ “기본 설정” p.132

➡ “팩스를 보내거나 받을 수 없는 경우” p.192

특정 송신처에 팩스를 송신할 수 없는 경우

오류로 인해 특정 송신처로 팩스를 보낼 수 없는 경우 다음을 확인하십시오.

❏ 프린터가 다이얼링이 끝난 후 팩스를 받는 기계가 50 초가 지나도록 받지 않는 경우, 오류와 함께 콜이 종료됩니다. 팩스 톤이 들리기 전까지 걸리는 시간을 확인하기 위해 연결된 전화기를 사용하여 전화를 겁니다. 50 초 이상 걸리는 경우, 팩스를 보내는 팩스 번호 뒤에 일시 정지를 추가하십시오. - 는 일시 정지를 입력하는 데 사용됩니다. 하이픈이 일시 정지 마크로 입력됩니다. 일시 정지 하나는 약 3 초입니다. 필요에 따라 여러 개의 일시 정지를 추가하십시오.

❏ 연락처 목록에서 수신자를 선택하는 경우 등록된 정보가 올바른지 확인하십시오. 정보가 올바르면 연락처 목록에서 수신자를 선택하고 > > **편집**을 누른 후 **팩스 통신 모드**를 **느리게 (9,600 bps)**로 변경하십시오.

관련 정보

➡ “외부 전화로 팩스 다이얼 송신” p.113

➡ “연락처 관리” p.48

➡ “팩스를 보내거나 받을 수 없는 경우” p.192

지정한 시간에 팩스 송신을 할 수 없는 경우

제어판에서 올바른 날짜 및 시간을 설정하십시오.

관련 정보

➡ “지정한 시간에 팩스 송신 (나중에 팩스 전송)” p.114

➡ “기본 설정” p.51

팩스를 수신할 수 없는 경우

❏ 착신 전환 서비스에 가입되어 있는 경우 팩스를 수신하지 못할 수 있습니다. 서비스 제공 업체에 문의하십시오.

❏ 프린터에 전화기를 연결하지 않은 경우 제어판에서 **수신 모드** 설정을 **자동**으로 설정하십시오.

❏ 다음과 같은 경우에는 프린터의 메모리가 부족하여 팩스를 수신할 수 없습니다. 메모리 가득 참 오류에 대한 자세한 내용은 문제 해결을 참조하십시오.

  ❏ 수신 문서 수가 최대 문서 수인 100 개에 도달했습니다.

  ❏ 프린터의 메모리가 가득(100%) 찬 경우

❏ 보낸 사람의 팩스 번호가 **거부 번호 목록**에 등록되었는지 확인하십시오. 이 목록에 추가된 번호에서 송신한 팩스는 **수신 거부 팩스**에서 **거부 번호 목록**이 활성화되어 있는 경우 차단됩니다.

❏ 보낸 사람에게 팩스기에 머리말 정보가 설정되어 있는지 확인하십시오. **수신 거부 팩스**에서 **팩스 머리말 비어 있음**이 활성화되어 있는 경우 머리말 정보를 포함하지 않는 팩스는 차단됩니다.

❏ 보낸 사람의 팩스 번호가 연락처 목록에 등록되었는지 확인하십시오. 이 목록에 등록되지 않은 번호에서 송신한 팩스는 **수신 거부 팩스**에서 **등록되지 않은 연락처**가 활성화되어 있는 경우 차단됩니다.

관련 정보

➡ “기본 설정” p.132

➡ “팩스를 보내거나 받을 수 없는 경우” p.192

➡ “메모리 부족 오류가 발생하는 경우” p.195

메모리 부족 오류가 발생하는 경우

❏ 프린터가 받은 편지함에 수신된 팩스를 저장하도록 설정된 경우, 받은 편지함에서 읽은 팩스는 삭제됩니다.

❏ 프린터가 컴퓨터에 수신된 팩스를 저장하도록 설정된 경우, 팩스를 저장하도록 설정된 컴퓨터의 전원을 켜십시오. 팩스가 컴퓨터에 저장되면 프린터의 메모리에서 삭제됩니다.

❏ 메모리가 가득 차더라도 **직접 송신** 기능을 사용하여 흑백 팩스를 송신할 수 있습니다. 또는 외부 전화기에서 전화를 걸어 팩스를 송신할 수도 있습니다.

❏ 프린터가 용지 걸림, 메모리 가득 참 오류 등과 같은 프린터 오류로 인해 수신된 팩스를 인쇄하지 못할 수 있습니다. 프린터 문제를 해결한 후 보낸 사람에게 연락하여 다시 팩스를 송신하도록 요청하십시오.

관련 정보

➡ “받은 편지함에 수신 팩스 저장” p.119

➡ “흑백 문서 여러 장 송신 (직접 송신)” p.113

➡ “외부 전화로 팩스 다이얼 송신” p.113

➡ “걸린 용지 제거” p.170

송신한 팩스 품질이 좋지 않은 경우

❏ 스캐너 평판을 청소하십시오.

❏ ADF를 청소하십시오.

❏ 제어판에서 **농도** 설정을 변경하십시오.

❏ 수신 팩스기의 성능에 대해 모르는 경우에는 **직접 송신** 기능을 사용하거나 또는 **해상도** 설정을 **양호**로 선택하십시오.

❏ 제어판에서 **ECM** 설정을 활성화하십시오.

관련 정보

➡ “팩스 설정” p.128

➡ “기본 설정” p.132

➡ “스캐너 평판 청소” p.153

➡ “ADF 청소” p.150

잘못된 크기로 팩스가 송신되는 경우

❏ 스캐너 평판을 사용하여 팩스를 송신하는 경우 기점 표시가 있는 코너에 원본을 정렬하여 올바르게 놓으십시오. 제어판에서 원고 크기를 선택하십시오.

❏ 스캐너 평판과 문서 덮개를 청소하십시오. 평판에 먼지나 얼룩이 있으면, 먼지나 얼룩이 포함된 위치로 스캔 영역이 확장되어 스캔 위치가 잘 못되거나 작은 이미지가 포함되어 스캔 될 수 있습니다.

관련 정보

➡ “팩스 설정” p.128

➡ “원본 올려놓기” p.44

➡ “스캐너 평판 청소” p.153

수신된 팩스 품질이 좋지 않은 경우

❏ 제어판에서 **ECM** 설정을 활성화하십시오.

❏ 보낸 사람에게 연락하여 더 높은 품질 모드로 전송을 요청하십시오.

❏ 수신된 팩스를 다시 인쇄하십시오. 팩스를 다시 인쇄하려면 **팩스** >  > **팩스 재인쇄**를 선택하십시오.

관련 정보

➡ “기본 설정” p.132

수신된 팩스가 인쇄되지 않는 경우

❏ 용지 걸림과 같은 오류가 프린터에 발생한 경우 수신된 팩스를 인쇄할 수 없습니다. 프린터를 확인하십시오.

❏ 프린터가 받은 편지함에 수신된 팩스를 저장하도록 설정되어 있는 경우, 수신된 팩스는 자동으로 인쇄되지 않습니다. **수신 설정**을 확인하십시오.

관련 정보

➡ “프린터 상태 확인” p.168

➡ “걸린 용지 제거” p.170

➡ “받은 편지함에 수신 팩스 저장” p.119

페이지가 비어 있거나 수신 팩스의 두 번째 페이지에 소량의 텍스트가 인쇄된 경우

분할 페이지 설정에서 **분할 후 인쇄 데이터 삭제**를 사용하여 한 페이지에 인쇄할 수 있습니다.

분할 후 인쇄 데이터 삭제에서 **상단 삭제** 또는 **하단 삭제**를 삭제한 다음 **임계값**을 조정합니다. 임계값을 높이면 삭제량이 증가하므로, 임계값이 높을수록 한 페이지에 인쇄 가능성이 높아집니다.

관련 정보

➡ “인쇄 설정” p.131

기타 팩스 문제

연결된 전화로 전화할 수 없는 경우

프린터의 EXT. 포트에 전화기를 연결하고, 수화기를 드십시오. 수화기에서 다이얼 톤이 들리지 않으면, 전화 케이블을 올바르게 연결하십시오.

관련 정보

➡ “프린터에 전화기 연결” p.106

자동 응답기가 음성 전화에 응답하지 않는 경우

제어판에서 프린터의 **응답 벨소리** 설정을 자동 응답기에 설정된 수보다 더 높은 수로 설정하십시오.

관련 정보

➡ “기본 설정” p.132

➡ “자동 응답기 설정” p.116

수신된 팩스에 보낸 사람의 팩스 번호가 인쇄되지 않거나 다른 번호인 경우

보낸 사람이 팩스 머리글 정보를 설정하지 않았거나 잘못되어 있을 수 있습니다. 보낸 사람에게 연락하십시오.

기타 문제

프린터 터치 시 약한 전기 충격이 있는 경우

컴퓨터에 많은 주변 장치가 연결되어 있으면 프린터 터치 시 약한 전기 충격을 느낄 수 있습니다. 프린터와 연결된 컴퓨터에 접지선을 설치하십시오.

작동 소리가 큰 경우

작동 소리가 너무 크면 **저소음 모드**를 활성화합니다. 이 기능을 활성화하면 인쇄 속도가 느려질 수 있습니다.

❏ 제어판

홈 화면에서 를 선택한 다음 **저소음 모드**를 비활성화합니다.

❏ Windows 프린터 드라이버

주메뉴 탭에서 **저소음 모드**를 활성화합니다.

❏ Mac OS 프린터 드라이버

메뉴에서 **시스템 환경설정** > **프린터 및 스캐너** (또는 **프린트 및 스캔**, **프린트 & 팩스**)를 선택한 후 프린터를 선택합니다. **옵션 및 소모품** > **옵션** (또는 **드라이버**)을 클릭합니다. **저소음 모드** 설정을 **사용**으로 선택하십시오.

❏ Epson Scan 2

 버튼을 클릭하여 **환경 설정** 창을 엽니다. 다음으로, **스캔** 탭에서 **저소음 모드**를 설정하십시오.

날짜 및 시간이 올바르지 않는 경우

제어판에서 올바른 날짜 및 시간을 설정하십시오. 번개에 의해 정전이 발생하거나, 오랫동안 전원이 꺼져 있으면 올바르지 않은 시간이 표시될 수 있습니다.

관련 정보

➡ “기본 설정” p.51

응용 프로그램이 방화벽에 의해 차단된 경우 (Windows)

제어판의 보안 설정에서 Windows 방화벽에서 허용된 프로그램에 응용 프로그램을 추가하십시오.

잉크 잔량을 재설정하라는 메시지가 표시되는 경우

모든 또는 지정된 잉크 탱크를 리필하고 LCD 화면에서 리필한 컬러를 선택한 후 잉크 잔량을 재설정합니다.

사용 조건에 따라 탱크에 잉크가 있을 때 메시지가 표시될 수 있습니다.

관련 정보

➡ “잉크 탱크 리필” p.137

잉크를 쏟은 경우

❏ 탱크 주변에 잉크가 묻은 경우 보풀이 없는 깨끗한 천이나 면봉을 사용하여 닦아내십시오.

❏ 책상이나 바닥에 잉크를 쏟은 경우 즉시 닦아내십시오. 잉크가 마르면 얼룩을 제거하기 어려워집니다. 얼룩이 번지지 않도록 하려면 마른 천으로 잉크를 빨아들인 후 물기가 있는 천으로 닦으십시오.

❏ 잉크가 손에 묻었을 경우 비눗물로 깨끗하게 닦으십시오.

부록

기술 사양

프린터 사양

프린터 헤드 노즐 배열		검정 잉크 노즐: 400 컬러 잉크 노즐: 컬러 당 128
용지 무게*	일반 용지	64 ~ 90 g/m²(17 ~ 24lb)
	봉투	Envelope #10, DL, C6: 75 ~ 90 g/m² (20 ~ 24 lb)

* 해당 범위 이내의 용지 두께인 경우라도 용지의 속성 또는 품질에 따라 프린터에 급지되지 않거나 인쇄 품질이 저하될 수 있습니다.

인쇄 가능 영역

낱장 용지의 인쇄 가능 영역

프린터의 메커니즘으로 인해 음영 영역은 인쇄 품질이 저하될 수 있습니다.

여백을 포함하여 인쇄

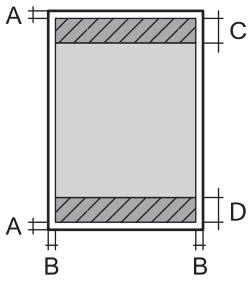

A	3.0 mm (0.12 인치)
B	3.0 mm (0.12 인치)
C	41.0 mm (1.61 인치)
D	37.0 mm (1.46 인치)

여백 없음 인쇄

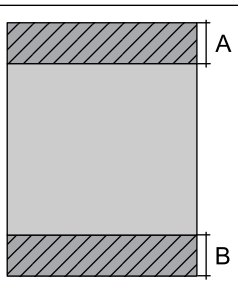

A	44.0 mm (1.73 인치)
B	40.0 mm (1.57 인치)

봉투의 인쇄 가능 영역

프린터의 메커니즘으로 인해 음영 영역은 인쇄 품질이 저하될 수 있습니다.

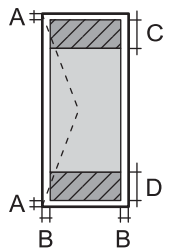

A	3.0 mm (0.12 인치)
B	5.0 mm (0.20 인치)
C	18.0 mm (0.70 인치)
D	41.0 mm (1.61 인치)

스캐너 사양

스캐너 종류	평판
광전 장치	CIS
유효 픽셀	10200×14040 픽셀 (1200 dpi)
최대 문서 크기	216×297 mm (8.5×11.7 인치) A4, Letter
스캔 해상도	1200 dpi (메인 스캔) 2400 dpi (서브 스캔)
출력 해상도	50 ~ 9600 dpi (1 dpi씩 증가)
컬러 심도	컬러 ❏ 내부 픽셀당 48 bit (각 컬러 내부 픽셀당 16 bit) ❏ 외부 픽셀당 24 bit (각 컬러 외부 픽셀당 8 bit) 그레이스케일 ❏ 내부 픽셀당 16 bit ❏ 외부 픽셀당 8 bit 흑백 ❏ 내부 픽셀당 16 bit ❏ 외부 픽셀당 1 bit
광원	LED

인터페이스 사양

컴퓨터	Hi-Speed USB

팩스 사양

팩스 유형	워크업 흑백 및 컬러 팩스 기능 (ITU-T Super Group 3)

지원하는 회선	표준 아날로그 전화선, PBX (Private Branch Exchange) 전화 시스템
속도	최대 33.6 kbps
해상도	흑백 ❏ 일반: 8 pel/mm×3.85 line/mm (203 pel/in.×98 line/in.) ❏ 양호: 8 pel/mm×7.7 line/mm (203 pel/in.×196 line/in.) ❏ 사진: 8 pel/mm×7.7 line/mm (203 pel/in.×196 line/in.) 컬러 200 x 200 dpi
페이지 메모리	최대 100 페이지 (흑백 드래프트 모드에서 ITU-T No.1 차트를 수신했을 때)
재다이얼*	2 회 (1 분 간격)
인터페이스	RJ-11 전화선, RJ-11 전화 세트 연결

* 국가 또는 지역에 따라 사양이 다를 수 있습니다.

네트워크 기능 목록

네트워크 기능 및 IPv4/IPv6

기능			지원 여부	비고
네트워크 인쇄	EpsonNet Print (Windows)	IPv4	✓	-
	Standard TCP/IP (Windows)	IPv4, IPv6	✓	-
	WSD 인쇄 (Windows)	IPv4, IPv6	✓	Windows Vista 이상
	Bonjour 인쇄 (Mac OS)	IPv4, IPv6	✓	-
	IPP 인쇄 (Windows, Mac OS)	IPv4, IPv6	✓	-
	UPnP 인쇄	IPv4	-	정보 기기
	PictBridge 인쇄 (Wi-Fi)	IPv4	-	디지털카메라
	Epson Connect (Email Print)	IPv4	✓	-
	AirPrint (iOS, Mac OS)	IPv4, IPv6	✓	iOS 5 이상, Mac OS X v10.7 이상
	Google Cloud Print	IPv4, IPv6	✓	-
네트워크 스캔	Epson Scan 2	IPv4, IPv6	✓	-
	Event Manager	IPv4	✓	-
	Epson Connect (Scan to Cloud)	IPv4	✓	-
	AirPrint (Scan)	IPv4, IPv6	✓	OS X Mavericks 이상
	ADF (양면 스캔)		-	-

기능			지원 여부	비고
팩스	팩스 송신	IPv4	✓	-
	팩스 수신	IPv4	✓	-
	AirPrint (팩스 전송)	IPv4, IPv6	✓	OS X Mountain Lion 이상

Wi-Fi 사양

표준	IEEE802.11b/g/n*1*2
주파수 범위	2.4 GHz
최대 무선 주파수 전력 전송	19.8 dBm (EIRP)
연결 모드	인프라스트럭처, Wi-Fi Direct (Simple AP)*3
무선 보안	WEP (64/128bit),WPA2-PSK (AES)*4

*1 구입한 나라의 IEEE 802.11b/g/n 또는 IEEE 802.11b/g를 준수합니다.

*2 IEEE802.11n은 HT20에만 사용 가능합니다.

*3 IEEE 802.11b는 지원하지 않습니다.

*4 WPA/WPA2 Personal을 지원하는 WPA2 표준을 준수합니다.

이더넷 사양

표준	IEEE802.3i (10BASE-T)*1 IEEE802.3u (100BASE-TX) IEEE802.3az (Energy Efficient Ethernet)*2
통신 모드	자동, 10 Mbps 전이중 방식, 10 Mbps 반이중 방식, 100 Mbps 전이중 방식, 100 Mbps 반이중 방식
커넥터	RJ-45

*1 전파 장해를 방지하기 위해 카테고리 5e 이상의 STP (Shielded twisted pair) 케이블을 사용하십시오.

*2 연결된 장치는 IEEE802.3az 표준과 호환되어야 합니다.

보안 프로토콜

SSL/TLS	HTTPS 서버/클라이언트, IPPS

지원되는 타회사 서비스

AirPrint	인쇄	iOS 5 이상/Mac OS X v10.7.x 이상
	스캔	OS X Mavericks 이상
	팩스	OS X Mountain Lion 이상
Google Cloud Print		

치수

치수	보관 시 ❏ W: 375 mm (14.8 인치) ❏ D: 347 mm (13.7 인치) ❏ H: 231 mm (9.1 인치) 인쇄 시 ❏ W: 417 mm (16.4 인치) ❏ D: 503 mm (19.8 인치) ❏ H: 255 mm (10.0 인치)
무게*	약 6.8 kg (15.0 lb)

* 잉크 및 전원 코드 제외

전기 사양

모델	100 - 240 V 모델
정격 주파수	50 - 60 Hz
정격 전류	0.4 - 0.2 A
소비 전력 (USB 연결 시)	자체 복사 시: 약 12.0 W (ISO/IEC24712) 대기 모드: 약 5.4 W 절전 모드: 약 1.0 W 전원 off 시: 약 0.2 W

참고:
전압 정보는 프린터의 라벨을 확인하십시오.

환경 사양

작동 시	다음 그래프에 나타난 범위 내에서 프린터를 사용하십시오. 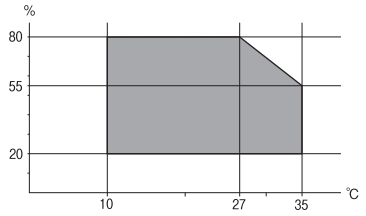 온도: 10 ~ 35 ℃ (50 ~ 95 °F) 습도: 20 ~ 80 % RH (응결 없는 상태)
보관 시	온도: -20 ~ 40 ℃ (-4 ~ 104 °F)* 습도: 5 ~ 85% RH (응결 없는 상태)

* 40℃ (104°F)에서 한 달 정도 보관할 수 있습니다.

잉크병 환경 사양

보관 온도	-20 ~ 40 ℃ (-4 ~ 104 °F)*
동결 온도	-15 ℃ (5 °F) 25 ℃ (77 °F)에서 약 2 시간 동안 두면 잉크가 녹아 다시 사용할 수 있습니다.

* 40 ℃ (104 °F)에서 한 달 정도 보관할 수 있습니다.

시스템 요구사항

❏ Windows 10 (32-bit, 64-bit)/Windows 8.1 (32-bit, 64-bit)/Windows 8 (32-bit, 64-bit)/Windows 7 (32-bit, 64-bit)/Windows Vista (32-bit, 64-bit)/Windows XP SP3 이상 (32-bit)/Windows XP Professional x64 Edition/Windows Server 2016/ Windows Server 2012 R2/Windows Server 2012/Windows Server 2008 R2/Windows Server 2008/Windows Server 2003 R2/Windows Server 2003 SP2 이상

❏ macOS Sierra/OS X El Capitan/OS X Yosemite/OS X Mavericks/OS X Mountain Lion/Mac OS X v10.7.x/Mac OS X v10.6.8

참고:
❏ Mac OS에서는 일부 응용 프로그램과 기능을 지원하지 않을 수 있습니다.

❏ Mac OS용 UNIX File System (UFS)은 지원되지 않습니다.

규제 정보

복사 시 제한사항

다음 제한사항을 준수하여 프린터를 책임 있고 적법하게 사용하십시오.

다음 항목을 복사하는 것은 법률로 금지되어 있습니다.

❏ 어음, 동전, 정부 발행 유가 증권, 정부 채권, 지방 증권

❏ 사용하지 않은 우표, 우송료가 미리 지급된 엽서, 유효한 우표가 부착된 기타 공식 우편 서류

❏ 정부 발행 수입인지, 법적 절차에 따라 발행된 증권

다음 항목을 복사할 때에는 각별히 주의하십시오.

❏ 개인 유가 증권 (주식 증권, 양도성 어음, 수표 등), 월간 통행권, 할인 티켓 등

❏ 여권, 운전면허증, 안전 확인서, 도로 통행권, 식권, 티켓 등

참고:
이러한 항목을 복사하는 것은 법률로 금지되어 있습니다.

저작권으로 보호되는 자료는 허가를 받은 후 사용하십시오.

저작권으로 보호되는 자료를 프린터로 부적절하게 복사하여 오용할 수 있습니다. 전문 변호사의 법률 자문을 받지 않은 한 출판된 자료를 복사하기 전에 저작권 소유자의 허가를 받을 책임이 있습니다.

프린터 운반 및 보관

프린터를 보관하거나 이동 또는 수리를 위해 프린터를 운반할 때는 다음 단계에 따라 프린터를 포장하십시오.

> ⚠ **주의:**
> 스캐너 장치를 열거나 닫을 때 손이나 손가락이 끼이지않도록 주의하십시오. 부상을 입을 수 있습니다.

중요:

❏ 프린터를 보관하거나 운반할 때는 프린터를 비닐 봉지에 넣고 접어 봉하십시오. 프린터를 기울이거나 수직으로 놓거나 거꾸로 뒤집지 마십시오. 잉크가 샐 수 있습니다.

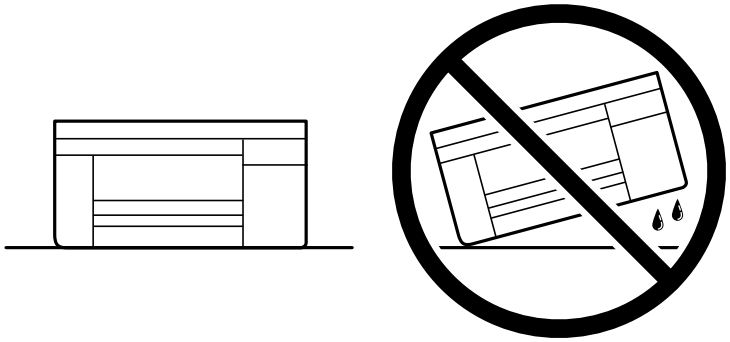

❏ 잉크병을 보관하거나 운반하는 경우, 병을 기울이지 말고 충격을 받거나 온도가 변화하기 쉬운 곳에 두지 마십시오. 잉크병 마개를 단단히 닫더라도 잉크가 샐 수 있습니다. 잉크병을 세운 상태로 잉크병 마개를 닫고, 잉크병 운반 시 잉크가 새지 않도록 예방 조치를 취하십시오 (예: 잉크병을 가방에 넣어 운반).

❏ 포장을 뜯은 잉크병을 프린터와 함께 상자 안에 두지 마십시오.



1. ⏻ 버튼을 눌러 프린터의 전원을 끕니다.
2. 전원 표시등이 꺼져 있는지 확인한 후 전원 코드를 뽑습니다.

   중요:

   전원 표시등이 꺼지고 나서 전원 코드를 분리하십시오. 프린터 헤드가 홈 위치로 돌아가지 못하면 잉크가 마르는 원인이 되어 인쇄하지 못하게 될 수 있습니다.

3. 전원 코드 및 USB 케이블과 같은 모든 케이블을 분리합니다.
4. 프린터에서 모든 용지를 빼냅니다.
5. 프린터에 원본이 없는지 확인합니다.

6. 문서 덮개가 닫힌 상태로 스캐너 장치를 엽니다. 테이프로 프린터 헤드를 고정합니다.

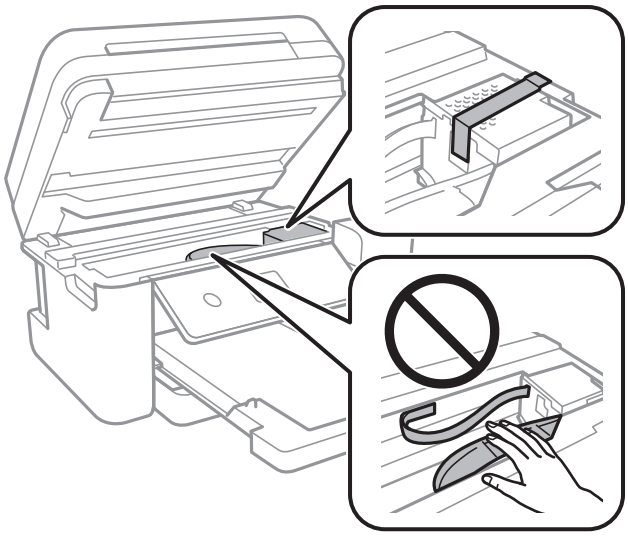

7. 잉크 탱크에 마개가 단단히 닫혀 있는지 확인합니다.

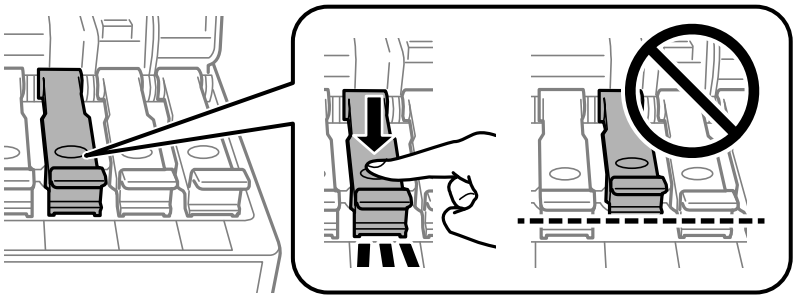

8. 잉크 탱크 마개를 단단히 닫습니다.

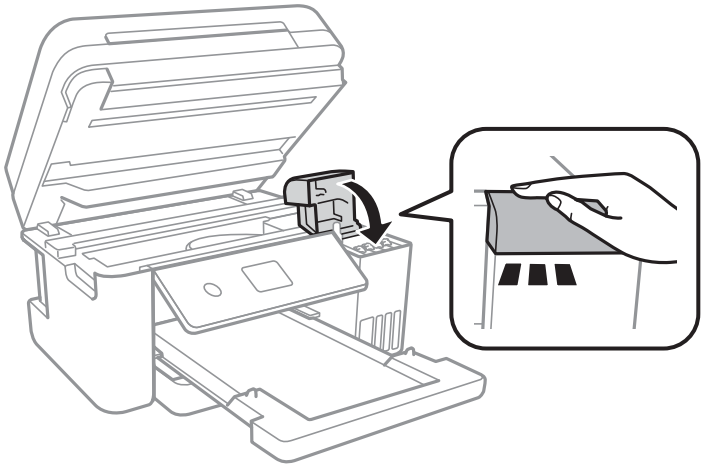

9. 스캐너 장치를 닫습니다.

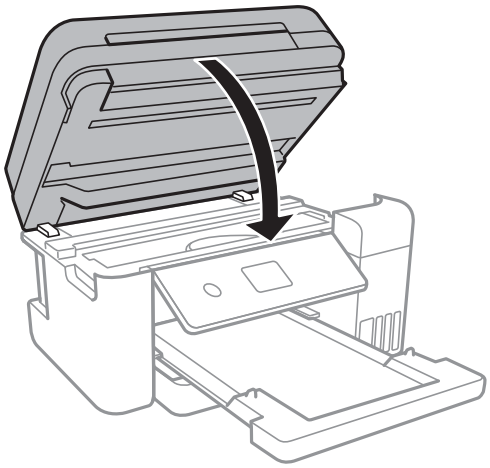

10. 다음 그림과 같이 프린터를 포장할 준비를 합니다.

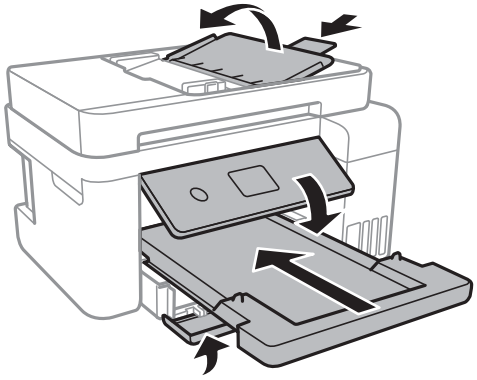

11. 프린터는 비닐 봉지에 넣고 접어서 잘 밀봉하십시오.

12. 보호재를 사용하여 제품을 포장 상자에 포장합니다.

> **중요:**
> 프린터를 운반하거나 보관할 때는 상자에 넣어 포장하여 수평으로 유지하십시오. 잉크가 샐 수 있습니다.

프린터를 다시 사용할 때는 프린터 헤드를 고정한 테이프를 제거합니다. 인쇄 시 인쇄 품질이 저하되면 프린터 헤드를 청소하고 정렬합니다.

관련 정보

➡ “각 부분 명칭 및 기능” p.11

➡ “프린터 헤드 검사 및 청소” p.143

➡ “프린터 헤드 정렬” p.146

저작권

Seiko Epson Corporation의 사전 서면 동의 없이 본 설명서 내용의 일부 또는 전부를 무단으로 복제하거나 정보 검색 시스템에 저장하거나 전자, 기계, 복사기에 의한 복사, 디스크 복사 등 어떠한 형태나 수단으로도 전송하는 것을 금합니다. 이 내용은 본 제품에만 해당되며 다른 제품에 대해서는 적용되지 않습니다. 또한, 여기에 포함된 정보를 사용함으로써 발생한 손해에 대해서도 책임지지 않습니다. 본 문서에 수록된 정보는 이 Epson 제품 사용을 위한 용도로만 제작되었습니다. 이 정보를 다른 제품에 적용하는 경우 Epson은 어떠한 책임도 지지 않습니다.

Seiko Epson Corporation 및 그 계열사는 이 제품의 구매자 또는 제3자가 이 제품에 대한 사고, 오용, 남용이나 이 제품의 무단 변형, 수리, 개조 또는 (미국 제외) Seiko Epson Corporation의 운영 관리 및 유지보수 지침에 대한 미준수로 입은 손해, 손실, 비용이나 지출에대해 책임지지 않습니다.

Seiko Epson Corporation과 계열사는 Epson 제품 또는 Seiko Epson Corporation에서 승인한 제품 이외의 선택사항이나 소모품을 사용하여 발생하는 손해 또는 문제에 대해 책임지지 않습니다.

Seiko Epson Corporation은 Seiko Epson Corporation에서 Epson 승인 제품으로 지정한 것 외의 다른 인터페이스 케이블을 사용하여 발생하는 전자파 간섭에 의한 피해에 대해 책임지지 않습니다.

© 2019-2026 Seiko Epson Corporation

본 설명서의 내용 및 제품 사양은 고지 없이 변경될 수 있으니 양해 바랍니다.

상표

❏ EPSON® 은 등록 상표이며, EPSON EXCEED YOUR VISION 또는 EXCEED YOUR VISION은 Seiko Epson Corporation의 상표입니다.

❏ PRINT Image Matching™ 및 PRINT Image Matching 로고는 Seiko Epson Corporation의 상표입니다. Copyright © 2001 Seiko Epson Corporation. All rights reserved.

❏ Epson Scan 2 소프트웨어는 Independent JPEG Group의 연구 결과를 일부 이용하여 제작되었습니다.

❏ libtiff

Copyright © 1988-1997 Sam Leffler

Copyright © 1991-1997 Silicon Graphics, Inc.

Permission to use, copy, modify, distribute, and sell this software and its documentation for any purpose is hereby granted without fee, provided that (i) the above copyright notices and this permission notice appear in all copies of the software and related documentation, and (ii) the names of Sam Leffler and Silicon Graphics may not be used in any advertising or publicity relating to the software without the specific, prior written permission of Sam Leffler and Silicon Graphics.

THE SOFTWARE IS PROVIDED "AS-IS" AND WITHOUT WARRANTY OF ANY KIND, EXPRESS, IMPLIED OR OTHERWISE, INCLUDING WITHOUT LIMITATION, ANY WARRANTY OF MERCHANTABILITY OR FITNESS FOR A PARTICULAR PURPOSE.

IN NO EVENT SHALL SAM LEFFLER OR SILICON GRAPHICS BE LIABLE FOR ANY SPECIAL, INCIDENTAL, INDIRECT OR CONSEQUENTIAL DAMAGES OF ANY KIND, OR ANY DAMAGES WHATSOEVER RESULTING FROM LOSS OF USE, DATA OR PROFITS, WHETHER OR NOT ADVISED OF THE POSSIBILITY OF DAMAGE, AND ON ANY THEORY OF LIABILITY, ARISING OUT OF OR IN CONNECTION WITH THE USE OR PERFORMANCE OF THIS SOFTWARE.

❏ QR 코드는 일본 및 다른 국가에서 DENSO WAVE INCORPORATED의 등록 상표입니다.

❏ Intel® 은 Intel Corporation의 등록 상표입니다.

❏ Microsoft®, Windows®, Windows Server®, Windows Vista® 는 Microsoft Corporation의 등록 상표입니다.

❏ Apple, Mac, macOS, OS X, Bonjour, ColorSync, Safari, AirPrint, iPad, iPhone, iPod touch, iTunes는 Apple Inc.의 상표이며, U.S. 및 다른 국가에 등록되어 있습니다.

❏ Works with Apple 배지를 사용한다는 것은 액세서리가 배지에 식별된 기술과 작동하도록 특별히 설계되었으며, 개발자가 Apple 성능 표준을 충족하도록 인증했다는 의미입니다.

❏ Google Cloud Print, Chrome, Chrome OS, Google Play, Android는 Google Inc.의 상표입니다.

❏ Adobe 및 Adobe Reader는 미국 및/또는 다른 국가에서 Adobe Systems Incorporated의 상표 또는 등록 상표입니다.

❏ 공지사항: 본 설명서에 기재된 다른 제품 이름은 단지 식별 목적으로만 사용되었으며 각 사의 상표 또는 등록 상표일 수 있습니다. Epson은 이들 상표에 대한 어떠한 권리도 없습니다.

도움이 필요한 경우

기술 지원 웹사이트

더 많은 도움이 필요하면 다음 지원 웹사이트에 방문해 보십시오. 온라인 상담 및 예약, 서비스 센터 위치 및 서비스 정보, 최신 드라이버, FAQ, 문제해결 도우미 등 문제 해결에 도움이 되는 정보를 제공합니다.

http://support.epson.net/

http://www.epson.co.kr/sl/s/

사용하는 Epson 제품이 제대로 작동하지 않거나, 기술 지원 웹사이트를 통해서도 문제를 해결할 수 없는 경우에는 고객 지원 센터에 문의하십시오.

고객 지원 센터

지역번호 없이 1566-3515

다음 정보를 알려 주시면 더욱 신속하게 서비스를 제공해 드릴 수 있습니다.

❏ 제품 일련 번호

(제품 일련 번호는 제품 뒷면의 라벨에서 확인할 수 있습니다.)

❏ 제품 모델

❏ 제품 소프트웨어 버전

(제품 소프트웨어에서 **정보**, **버전 정보** 또는 유사한 버튼을 클릭하여 확인할 수 있습니다.)

❏ 컴퓨터 브랜드 및 모델

❏ 사용하고 있는 컴퓨터 운영 체제 (OS) 및 버전

❏ 제품을 주로 사용하는 응용프로그램과 버전

참고:
제품에 따라 팩스 전화 번호 및/또는 네트워크 설정이 제품 메모리에 저장되어 있을 수 있습니다. 제품의 고장 또는 수리로 인해 데이터 및/또는 설정이 손실될 수 있습니다. Epson은 보증 기간 동안일지라도 데이터 백업이나 복구 및/또는 설정 데이터의 손실에 대한 책임이 없습니다. 데이터 백업 또는 메모를 권장합니다.