EPSON

ET-M1140 / M1140 Series

Mwongozo wa Mtumiaji

NPD6007-03 SW

Yaliyomo

Kuhusu Mwongozo Huu

Utangulizi wa Miongozo. 5
Kutumia Mwongozo Kutafuta Maelezo. 5
Alama na Ishara. 6
Ufafanuzi Unaotumiwa Katika Mwongozo Huu. 7
Marejeleo ya Mfumo wa Uendeshaji. 7

Maelekezo Muhimu

Maelekezo ya Usalama. 8
Maagizo ya Usalama ya Wino. 8
Ushauri na Maonyo ya Printa. 9
Ushauri na Maonyo ya Uwekaji Printa. 9
Ushauri na Maonyo ya Kutumia Printa. 9
Ushauri na Maonyo ya Kusafirisha au Kuhifadhi Printa. 10

Mambo Msingi ya Uchapishaji

Majina na Vitendaji vya Sehemu. 11
Paneli Dhibiti. 13
Vitufe na Vitendaji. 13
Taa na Hali ya Kichapishi. 13

Kutayarisha Kichapishi

Kupakia Karatasi. 17
Karatasi Inayopatikana na Uwezo. 17
Kupakia Karatasi katika Mkanda wa Karatasi. . . .20
Kupakia Karatasi katika Nafasi ya Nyuma ya Karatasi. 23
Kupakia Bahasha na Tahadhari. 25
Orodha ya Aina za Karatasi. 25
Kuondoa Karatasi. 26
Kuhifadhi Nishati. 26
Kuhifadhi Nishati — Windows. 26
Kuhifadhi Nishati — Mac OS. 27

Kuchapisha

Kuchapisha kutoka kwenye Kiendeshi cha Kichapishi kwenye Windows. 28
Kufikia Kiendeshi cha Kichapishi. 28
Mambo Msingi ya Uchapishaji. 28
Kuchapisha Pande 2. 30
Kuchapisha Kurasa Kadhaa kwenye Kurasa Moja. 31
Kuchapisha na Kukusanya katika Mpangilio wa Ukurasa (Uchapishaji wa Mpangilio wa Kinyume). 31
Kuchapisha Waraka Wenye Ukubwa Uliopunguzwa au Kuongezwa. 32
Kuchapisha Picha Moja kwenye Karatasi Anuwai kwa Kiuongeza Ukub wa (Kuunda Bango). 33
Kuchapisha kwa Kijajuu na Kijachini. 39
Kuchapisha Taswira fifi. 40
Kuchapisha Faili Nyingi Pamoja. 41
Kurekebisha Toni ya Chapisho. 41
Kuchapisha Kusisitiza Mistari Nyembamba. 42
Kuchapisha ili Kuboresha Matini na Mistari Hafifu. 42
Kuchapisha Misimbo ya Mwambaa Wazi. 43
Kukatisha Uchapishaji. 43
Chaguo za Menyu za Kiendeshi cha Kichapishi. . 44
Kuchapisha kutoka kwenye Kiendeshi cha Kichapishi kwenye Mac OS. 47
Misingi ya Uchapishaji. 47
Kuchapisha Pande 2. 49
Kuchapisha Kurasa Kadhaa kwenye Kurasa Moja. 50
Kuchapisha na Kukusanya katika Mpangilio wa Ukurasa (Uchapishaji wa Mpangilio wa Kinyume). 50
Kuchapisha Waraka Wenye Ukubwa Uliopunguzwa au Kuongezwa. 51
Kukatisha Uchapishaji. 52
Chaguo za Menyu za Kiendeshi cha Kichapishi. . 52
Kuweka Mipangilio ya Utendaji kwa Kiendeshi cha Printa cha Mac OS. 53
Kusitisha Uchapishaji — Kitufe cha Kichapishi. . . . 54

Kujaza Wino Upya na Kubadilisha Visanduku vya Ukarabati.

Kukagua Hali ya Wino Unaosalia na Kisanduku cha Ukarabati. 55
Kukagua Hali ya kikasha cha matengenezo — Windows. 55
Kukagua Hali ya kikasha cha matengenezo — Mac OS X. 55
Misimbo ya Chupa ya Wino. 55
Tahadhari za Kushughulikia Chupa ya Wino. 56
Kujaza Matangi ya Wino Upya. 57
Msimbo wa Kisanduku cha Ukarabati. 61

Tahadhari za Kushughulikia Kisanduku cha Ukarabati. 61
Kubadilisha Kisanduku cha Ukarabati. 61

Kukarabati Kichapishi

Kuzuia Kukauka kwa Kichwa cha Chapisho. 65
Angalia iwapo Nozeli Zimeziba (Ukaguaji Nozeli). . 65
Angalia iwapo Nozeli Zimeziba (Ukaguzi wa Nozeli) — Vitufe vya Kichapishi. 65
Angalia iwapo Nozeli Zimeziba (Ukaguzi wa Nozeli) — Windows. 66
Angalia iwapo Nozeli Zimeziba (Ukaguzi wa Nozeli) — Mac OS. 67
Kusafisha Kichwa cha Kuchapisha (Usafishaji wa Kichwa). 68
Kusafisha Kichwa cha Kuchapisha — Vitufe vya Kichapishi. 69
Kusafisha Kichwa cha Kuchapisha — Windows. . 69
Kusafisha Kichwa cha Kuchapisha — Mac OS. . . 69
Kusafisha kwa Nishati Kichwa cha Kuchapisha (Usafishaji wa Nishati). 70
Kuendesha Usafishaji wa Nishati — Windows. . . 70
Kuendesha Usafishaji wa Nishati — Mac OS. . . . 71
Kulinganisha Kichwa cha Kuchapisha. 71
Kulinganisha Kichwa cha Kuchapisha — Windows. 71
Kulinganisha Kichwa cha Kuchapisha — Mac OS. 71
Inasafisha Kijia cha Karatasi. 72
Kusafisha Kijia cha Karatasi — Windows. 72
Kusafisha Kijia cha Karatasi — Mac OS X. 72
Kusafisha Kijia cha Karatasi kwa Matatizo ya Kuingiza Karatasi. 72
Kukagua Idadi Kamili ya Kurasa Zilizoingizwa Kwenye Printa. 74
Kuangalia Jumla ya Idadi ya Kurasa Zilizoingizwa Kwenye Kichapishi — Vitufe vya Kichapishi. 74
Kukagua Idadi Kamili ya Kurasa Zilizoingizwa Kwenye Printa — Windows. 74
Kukagua Idadi Kamili ya Kurasa Zilizoingizwa Kwenye Kichapishi — Mac OS. . . . 75

Maelezo ya Programu

Programu-tumizi ya Kuchapisha Kurasa za Wavuti (E-Web Print). 76
Zana za Kusasisha Programu (EPSON Software Updater). 76
Kusakinisha Programu. 77
Kusasisha Programu na Ngome. 77
Sakinusha Programu. 78
Sakinusha Programu-tumizi — Windows. 78
Kusakinusha Programu-tumizi — Mac OS. 79

Kutatua Matatizo

Kukagua Hali ya Printa. 80
Taa na Hali ya Kichapishi. 80
Kukagua Hali ya Printa — Windows. 82
Inakagua Hali ya Kichapishi — Mac OS. 83
Kukagua Hali ya Programu. 83
Kuondoa Karatasi Iliyokwama. 83
Kuondoa Karatasi Iliyokwama Kutoka kwenye Jalada la Mbele. .83
Kuondoa Karatasi Iliyokwama kutoka kwa Nafasi ya Nyuma ya Karatasi. 85
Kuondoa Karatasi Iliyokwama Kutoka Ndani ya Kichapishi. 85
Kuondoa Karatasi Iliyokwama kutoka kwenye Kifuniko cha Nyuma. 86
Karatasi Haiingii Vizuri. 87
Kukwama kwa Karatasi. 87
Karatasi Huingia kama Imeinama. 88
Karatasi Iliyoondolewa Kuanguka kutoka kwenye Trei Towe. 88
Karatasi Inatolewa Wakati wa Uchapishaji. 88
Matatizo ya Nishati na Paneli Dhibiti. 88
Haiwaki. 88
Haizimi. 88
Nishati Huzima Kiotomatiki. 88
Haiwezi Kuchapisha kwenye Kompyuta. 89
Inakagua Muunganisho (USB). 89
Inakagua Programu na Data. 89
Kukagua Hali ya Kichapishi kutoka kwenye Kompyuta (Windows). 91
Kukagua Hali ya Kichapishi kutoka kwenye Kompyuta (Mac OS). 92
Matatizo ya Uchapishaji. 92
Chapisho Limeharibika au Linakosa Rangi. 92
Mstari au Rangi Zisizotarajiwa Huonekana. 93
Mistari wa Rangi Hutokea kati ya Umbali wa Takriban sm 3.3. 93
Mistari nya Wima au Kutolingana. 94
Ubora wa Uchapishaji Uko Chini. 94
Karatasi Imechafuka au Imechakaa. 95
Karatasi Imechafuka Wakati wa Uchapishaji Otomatiki wa Pande 2. 96
Picha Zilizochapishwa Zinanata. 96

Mkao, Ukubwa, au Pambizo za Uchapishaji Sio Sahihi. 96
Herufi Zilizochapishwa Sio Sahihi au Zimechanganywa. 96
Taswira Iliyochapishwa Imegeuzwa. 97
Ruwaza Zinazoonekana kama Micoro kwenye Machapisho. 97
Tatizo la Uchapishaji Halikuweza Kutatuliwa. . . .97
Matatizo Mengine ya Kuchapisha. 97
Inachapisha Polepole Sana. 97
Uchapishaji Hupungua Kasi Wakati wa Kuendelea Kuchapisha. 98
Matatizo Mengine. 98
Sauti za Operesheni ziko Juu. 98
Programu Imezuiwa na Ngome (kwa Windows Peke yake). 98
Wino Uliomwagika. 98

Kiambatisho

Sifa za Kiufundi. 99
Sifa za Kichapishi. 99
Sifa za Kusano. 100
Vipimo. 100
Sifa za Kielektroniki. 100
Sifa za Kimazingira. 101
Mahitaji ya Mfumo. 101
Taarifa ya Udhibiti. 102
Viwango na Vibali vya Modeli ya Ulaya. 102
Uzuiaji wa Unakili. 102
Kusafirisha na Kuhifadhi Kichapishi. 102
Jina la bidhaa. 105
Hakimiliki. 105
Alama za biashara. 105
Mahali pa Kupata Msaada. 106
Tovuti ya Usaidizi wa Kiufundi. 106
Kuwasiliana na Usaidizi wa Epson. 106

Kuhusu Mwongozo Huu

Utangulizi wa Miongozo

Miongozo ifuatayo hutumika na kichapishi chako cha Epson. Pamoja na miongozo, angalia msaada ikiwa ni pamoja na matumizi mbalimbali ya programu za Epson.

❏ Anza Hapa (mwongozo wa karatasi)

Hukuaptia taarifa ya kufunga kichapishi, kusakinisha programu, kutumia printa, kutatua matatizo, na kuendelea.

❏ Mwongozo wa Mtumiaji (mwongozo wa dijitali)

Mwongozo huu. Hukupa maelezo na maelekezo ya jumla kuhusu kutumia printa, na kuhusu kutatua matatizo.

Unaweza kupata matoleo mapya ya miongozo iliyo hapa juu kwa kutumia mbinu zifuatazo.

❏ Mwongozo wa karatasi

Tembelea tovuti ya usaidizi ya Epson Ulaya http://www.epson.eu/Support, au tovuti ya usaidizi wa Epson duniani iliyo http://support.epson.net/.

❏ Mwongozo wa kidijitali

Anzisha EPSON Software Updater kwenye kompyuta yako. EPSON Software Updater hukagua visasisho vilivyopo vya prograu za Epson na miongozi ya kidijitali, na hukuruhusu kupakua mpya.

Maelezo Husika

➡ “Zana za Kusasisha Programu (EPSON Software Updater)” kwenye ukurasa wa 76

Kutumia Mwongozo Kutafuta Maelezo

Mwongozo wa PDF hukuruhusu kutafuta maelezo unayotafuta kwa nenomsingi, au kuruka moja kwa moja kwa sehemu maalum kutumia maalamisho.Pia unaweza kuchapisha kurasa unazohitaji tu.Sehemu hii hufafanua jinsi ya kutumia mwongozo wa PDF ambao umefunguliwa kwenye Adobe Reader X katika kompyuta yako. Kutafuta kwa nenomsingi.

Kutafuta kwa neno msingi

Bofya **Hariri** > **Utafutaji Mahiri**.Ingiza nenomsingi (matini) kewa maelezo unayotaka kutafuta kwenye dirisha la utafutaji, na kisha ubofye **Tafuta**.Mipigo inaonyeshwa kama orodha.Bofya mojawapo ya mipigo iliyoonyeshwa ili kuruka hadi kwenye ukurasa huo.

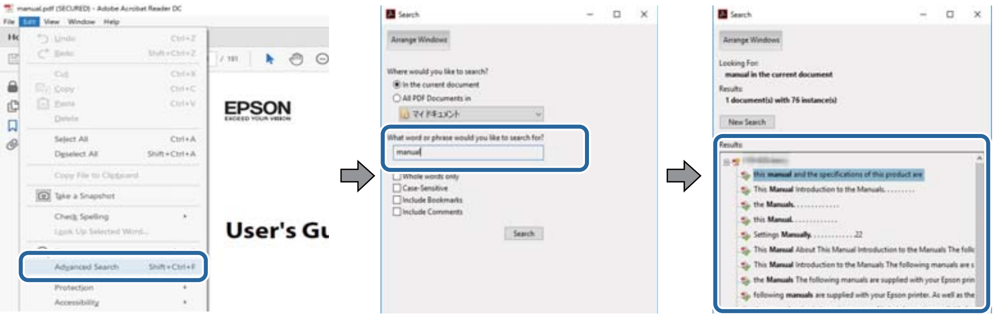

Kuruka moja kwa moja kutoka kwenye maalamisho

Bofya kichwa ili kuruka kwenye ukurasa huo.Bofya + au > ili kutazama kiwango cha chini cha vichwa kwenye sehemu hiyo.Ili kurudi kwenye ukurasa wa awali, tekeleza operesheni ifuatayo kwenye kibodi yako.

- Windows: Shikilia chini **Alt**, na kisha ubonyeze ←.
- Mac OS: Shikilia chini kitufe cha amri, na kisha ubonyeze ←.

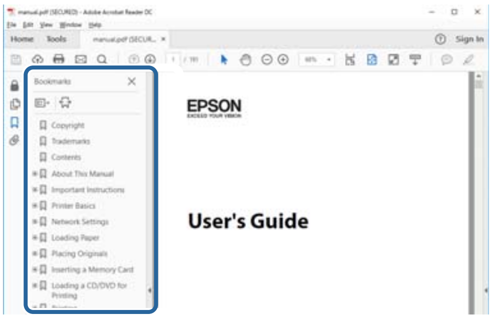

Kuchapisha kurasa unazohitaji tu

Pia unaweza kuopoa na kuchapisha kurasa unazohitaji tu.Bofya **Chapisha** kwenye menyu ya **Faili**, na kisha ubainishe kurasa unazotaka kuchapisha kwenye **Kurasa** kwenye **Kurasa za Kuchapisha**.

- Ili kubainisha mfuatano wa kurasa, ingiza kistari ungio kati ya ukurasa wa kwanza na ukurasa wa mwisho.

  Mfano: 20–25

- Ili kubainisha kurasa zisizo kwenye mfuatano, gawa kurasa kwa koma.

  Mfano: 5, 10, 15

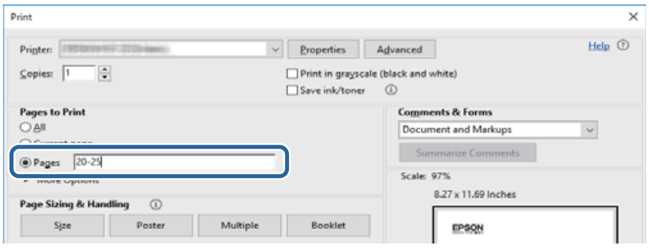

Alama na Ishara

Tahadhari:

Maagizo ambayo lazima yafuatwe kwa makini ili kuepuka majeraha kwenye mwili.

Muhimu:

Maagizo ambayo lazima yazingatiwe ili kuepuka uharibifu wa kifaa chako.

Kumbuka:
Huroa maelezo ya nyongeza na marejeleo.

Maelezo Husika

➡ Viungo vya sehemu husika.

Ufafanuzi Unaotumiwa Katika Mwongozo Huu

- Vielelezo-skrini vya skrini za kiendeshi cha printa ni za Windows 10 au macOS High Sierra. Maudhui yanayoonekana kwenye skrini hutofautiana kulingana na modeli na hali.
- Mifano inayotumiwa kwenye mwongozo huu ni mfano tu. Ingawa huenda kukawa na tofauti kidogo kulingana na modeli, mbinu ya utendaji ni sawa.

Marejeleo ya Mfumo wa Uendeshaji

Windows

Kwenye mwongozo huu, maneno kama vile “Windows 10”, “Windows 8.1”, “Windows 8”, “Windows 7”, “Windows Vista”, “Windows XP”, “Windows Server 2016”, “Windows Server 2012 R2”, “Windows Server 2012”, “Windows Server 2008 R2”, “Windows Server 2008”, “Windows Server 2003 R2”, na “Windows Server 2003” hurejelea mifumo ifuatayo ya uendeshaji. Zaidi ya hayo, “Windows” hutumiwa kumaanisha matoleo yote.

- Mfumo wa uendeshaji wa Microsoft® Windows® 10
- Mfumo wa uendeshaji wa Microsoft® Windows® 8.1
- Mfumo wa uendeshaji wa Microsoft® Windows® 8
- Mfumo wa uendeshaji wa Microsoft® Windows® 7
- Mfumo wa uendeshaji wa Microsoft® Windows Vista®
- Mfumo wa uendeshaji wa Microsoft® Windows® XP
- Mfumo wa uendeshaji wa Microsoft® Windows® XP Professional x64 Edition
- Mfumo wa uendeshaji wa Microsoft® Windows Server® 2016
- Mfumo wa uendeshaji wa Microsoft® Windows Server® 2012 R2
- Mfumo wa uendeshaji wa Microsoft® Windows Server® 2012
- Mfumo wa uendeshaji wa Microsoft® Windows Server® 2008 R2
- Mfumo wa uendeshaji wa Microsoft® Windows Server® 2008
- Mfumo wa uendeshaji wa Microsoft® Windows Server® 2003 R2
- Mfumo wa uendeshaji wa Microsoft® Windows Server® 2003

Mac OS

Kwenye mwongozo huu, “Mac OS” inatumika kurejelea macOS High Sierra, macOS Sierra, OS X El Capitan, OS X Yosemite, OS X Mavericks, OS X Mountain Lion, Mac OS X v10.7.x, na Mac OS X v10.6.8.

Maelekezo Muhimu

Maelekezo ya Usalama

Soma na ufuate maelekezo haya ili uhakikishe matumizi salama ya printa hii. Weka mwongozo huu kwa marejeleo ya siku zijazo. Pia, hakikisha unafuata maonyo na maelekezo yote yaliyowekwa kwenye printa.

- ❏ Baadhi ya alama zinazotumika kwenye printa yako ni za kuhakikisha usalama na matumizi sahihi ya printa. Tembelea Tovuti ifuatayo ili ujifunze maana ya alama hizi.

  http://support.epson.net/symbols

- ❏ Tumia waya ya nishati uliyokuja na printa peke yake na usitumie waya hiyo na kifaa kingine chochote. Utumiaji wa waya zingine kwenye printa hii au utumiaji wa waya ya nishati iliyokuja na kifaa kingine huenda ukasababisha moto au mshtuo wa umeme.
- ❏ Hakikisha waya yako ya nishati ya AC inatimiza viwango muhimu vya usalama vya eneo.
- ❏ Usiwahi kufunguanisha, kurekebisha, au kujaribu kukarabati waya ya nishati, plagi, kitengo cha printa, au chaguo wewe mwenyewe, isipokuwa kama ilivyoelezewa hasa katika miongozo ya printa.
- ❏ Chomoa plagi ya printa na upeleke kwa mtu aliyehitimu kukarabati chini ya hali zifuatazo:

  Waya au plagi ya nishati imeharibika; majimaji yameingia katika printa; printa imeangushwa au kesi imeharibika; printa haifanyi kazi kawaifa au inaonyesha tofauti mpya ya utendaji. Usirekebishe udhibiti ambao hauelezwa na maelekezo ya utendaji.
- ❏ Weka printa karibu na soketi ya ukutani ambapo plagi inaweza kuchomolewa kwa urahisi.
- ❏ Usiweke au kuhifadhi printa nje, katibu na uchafu au vumbi jingi, majimaji, vyanzo vya moto, au katika maeneo yaliyo na mshtuko, mtetemeko, halijoto ya juu au unyevu.
- ❏ Chunga usimwagie printa majimaji na usishughulikie printa na mikono yenye majimaji.

Maagizo ya Usalama ya Wino

- ❏ Kwa makini usiguse wino wowote wakati unashughulikia tangi la wino, kifuniko cha tangi la wino, na kufungua chupa za wino au kifuniko cha chupa za wino.
  - ❏ Wino ukikumwagikiwa kwenye ngozi, safisha sehemu hiyo vizuri ukitumia sabuni na maji.
  - ❏ Wino ukiingia ndani ya macho yako, yamwagie maji mara moja. Maumivu au matatizo ya kuona yakiendelea baada ya kuyamwagia maji, mtembelee daktari mara moja.
  - ❏ Wino ukiingia mdomoni mwako, mtembelee daktari mara moja.
- ❏ Usifungue kisanduku cha ukarabati, la sivyo wino unaweza kuingia ndani ya macho yako au kukumwagikia kwenye ngozi.
- ❏ Usitingishe chupa ya wino haraka zaidi au aithirike kwa mipigo ya vifaa kwa kuwa hii inawesza kusababisha uvujaji wa wino.
- ❏ Weka chupa ya wino, kitengo cha tangi la wino na kisanduku cha ukarabati mbali na watoto. Usiruhusu watoto kunywa kutoka kwa au kucheza na chupa ya wino na kifuniko cha chupa ya wino.

Ushauri na Maonyo ya Printa

Soma na ufuate maelekezo haya ili uepuke kuharibu printa au mali yako. Weka mwongozo huu kwa marejeleo ya siku zijazo.

Ushauri na Maonyo ya Uwekaji Printa

- Usizuie au kufunika matundu na mipenyo katika printa.
- Tumia tu aina ya chanzo cha nishati kinachoonyeshwa kwenye lebo ya printa.
- Usitumie vyanzo vyenye saketi moja na fotokopi au mifumo ya kudhibiti hewa zinazo waka na kuzima mara kwa mara.
- Usitumie vyanzo vya stima vinavyodhibitiwa na swichi za ukutani au vipima saa vya kiotomatiki.
- Weka mfumo mzima wa kompyuta mbali na vyanzo vinavyoweze kusababisha athari za sumaku umeme, kama vile vipaza sauti au kifaa vya besi vya simu zisizo na waya.
- Waya za nishati zinafaa zibadilishwe ili kuzuia mchubuko, kukatika, kulegea, kukunjika, na kupindika. Usiwekelee vitu juu ya waya za nishati na usiwache waya za nishati kukanyagwa. Kuwa hasa makinifu uweke waya zote za nishati zikiwa zimenyooka katika ncha na maeneo zinapoingia na kutoka kwa transfoma.
- Ikiwa unatumia waya ya mkondo na printa hii, hakikisha kwamba kiwango chote cha ampea cha vifaa vilivyounganishwa kwenye mkondo huo wa waya hakijazidi kiwango cha ampea cha mkondo. Pia, hakikisha kwamba kiwango chote cha ampea cha vifaa vyote vilivyounganishwa kwenye soketi ya ukutani hakizidishi kiwango cha apea cha soketi ya ukutani.
- Ikiwa unapanga kutumia printa hii nchini Ujerumani, lazima mfumo wa jengo uwe umelindwa na kikatisha saketi cha amp 10 au 16 ili upate ulinzi wa kutosha wa kuzuia saketi na ulinzi wa nishati zaidi kwa printa hii.
- Wakati unaunganisha printa kwenye kompyuta au kifaa kingine ukitumia kebo, hakikisha mwelekeo wa viunganishi. Kila kiunganishi kina mwelekeo mmoja sahihi. Kuingiza kiunganishi katika mwelekeo usio sahihi kunaweza kuharibu vifaa vyote viwili vilivyounganishwa na kebo.
- Weka printa katika eneo tambarare lililo imara linalozidi ukubwa wa printa pande zote. Printa haitafanya kazi ipasavyo ikiwa itainamishwa upande mmoja.
- Wacha nafasi juu ya printa ili uwezi kuinua kifuniko kabisa.
- Wacha nafasi ua kutosha mbele ya printa kwa karatasi ilitolewe vizuri.
- Epuka naafasi zinazobadilika halijoto na unyevu mara kwa mara. Pia, weka printa mbali na mwale wa jua wa moja kwa moja, mwangaza mkali, au vyanzo vya joto.

Ushauri na Maonyo ya Kutumia Printa

- Usiingize vitu ndani ya printa kupitia sloti.
- Usiingize mkono wako ndani ya printa wakati wa uchapishaji.
- Usiguse kebo tambarare nyeupe na mirija ya wino iliyo ndani ya printa.
- Usitumie bidhaa za erosoli zilizo na gesi zinazoweza kuwaka moto ndani au kando ya printa. Ukifanya hivyo unaweza kusababisha moto.
- Usisogeze kichwa cha kushapisha ukitumia mkono; la sivyo unaweza kuharibu printa.
- Kuwa ukizima printa ukitumia kitufe cha ⏻. Usichomoe printa au kuzima nishati katika sokei hadi taa ya ⏻ iwache kumwekamweka.

- ❏ Ikiwa hutatumia printa kwa muda mrefu, hakikisha kuchomoa waya ya nishati kutoka kwa soketi ya stima.

Ushauri na Maonyo ya Kusafirisha au Kuhifadhi Printa

- ❏ Wakati unahifadhi au kusafirisha printa, usiinamishe, usiiweke wima, au kuigeuza upande wa chini kuangalia juu; la sivyo wino utavuja.
- ❏ Kabla ya kusafirisha kichapishi, hakikisha kwamba kichwa cha kuchapisha kiko katika eneo lake (upande mbali kulia).

Mambo Msingi ya Uchapishaji

Majina na Vitendaji vya Sehemu

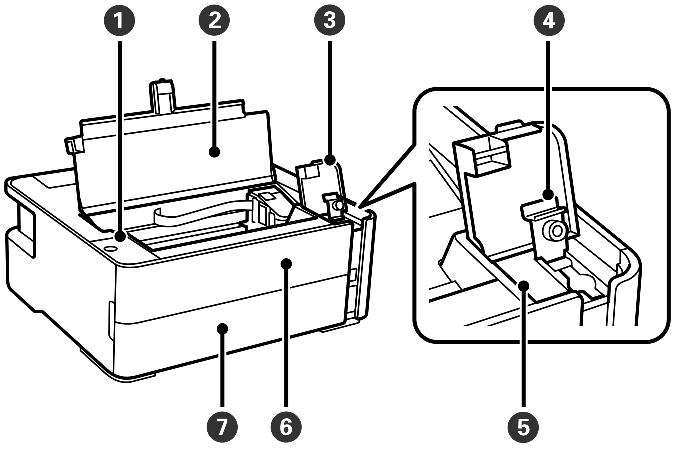

1	Paneli Dhibiti	Hukuwezesha kuendesha kichapishi na huashiria hali ya kichapishi.
2	Kifuniko cha kichapishi	Fungua ili kujaza upya tanki la wino au kuondoa karatasi ilyokwama.
3	Jalada la tangi la wino	Fungua ili kujaza upya tangi la wino.
4	Kifuniko cha tangi la wino	
5	Tangi la wino	Inajumuisha wino mweusi na inapatikana kwenye kichwa cha chapisho.
6	Jalada la mbele	Fungua wakati unaondoa karatasi iliyokwama.
7	Kifuniko cha kaseti ya karatsi	Fungua ili kupakia kwenye kaseti ya karatasi.

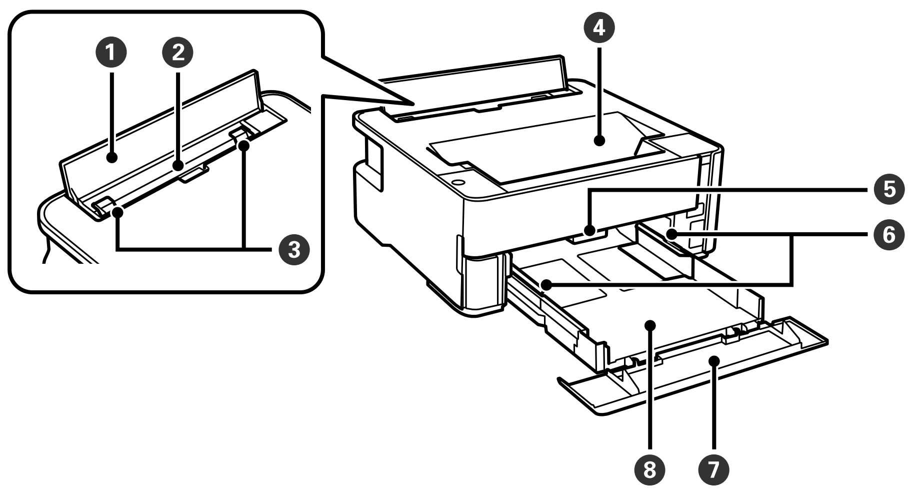

1	Kilinzi cha mlisho	Huzuia vitu kuingia kwenye kichapishi. Kila mara kinafaa kufunikwa.

2	Mpenyo wa nyuma wa mlisho wa karatasi	Huweka karatasi.
3	Mwongozo wa ukingo	Huingiza karatasi moja kwa moja hadi ndani ya printa. Telezesha kwenye kingo za karatasi.
4	Trei ya towe	Hushikilia karatasi zinazotolewa.
5	Kiinuaji cha swichi ya towe	Inua ili kutoa karatasi kwenye trei towe. Shusha ili kutoa karatasi ikiangalia upande wa juu kwenye upande wa mbele wa kichapishi.
6	Mwongozo wa ukingo	Huingiza karatasi moja kwa moja hadi ndani ya printa. Telezesha kwenye kingo za karatasi.
7	Kiendelezi cha mwongozo wa karatasi	Telezesha nje ili kupakia karatasi ya ukubwa unaoruhusiwa.
8	Kaseti ya karatasi	Huweka karatasi.

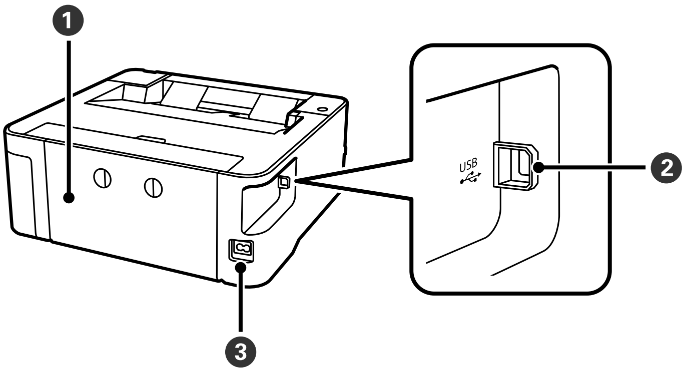

1	Jalada la nyuma	Ondoa wakati unaondoa karatasi iliyokwama.
2	Kituo tayarishi cha USB	Huunganisha kebo ya USB ili kuunganisha na kompyuta.
3	Sehemu ya kuingiza AC	Huunganisha waya ya nishati.

Maelezo Husika

➡ “Paneli Dhibiti” kwenye ukurasa wa 13

Paneli Dhibiti

Vitufe na Vitendaji

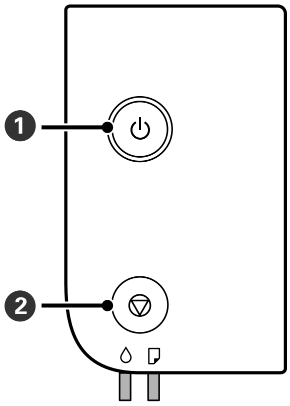

1	Huwasha na kuzima kichapishi. Chomoa waya ya nishati baada ya kuhakikisha kuwa taa ya nishati imezimwa.
2	Husimamisha operesheni ya sasa. Hukatisha makosa ya kutoa nje karatasi na makosa ya kukwama. Shikilia kitufe hiki kwa sekunde tano hadi kitufe cha ⏻ kimwekemweke ili ufanye usafishaji wa kichwa cha kuchapisha.

Vitendaji vya kutumia Mchanganyiko wa Kitufe

⊽ + ⏻	**Ruwaza ya Kukagua Nozeli ya Chapisho** Washa ikichapishi ukiwa unashikilia kitufe cha ⊽ chini ili uchapishe ruwaza ya kukagua nozeli. Idadi ya jumla ya kurasa zilizoingizwa kupitia kichapishi pia zinachapishwa kama ruwaza ya kikaguaji nozeli.

Taa na Hali ya Kichapishi

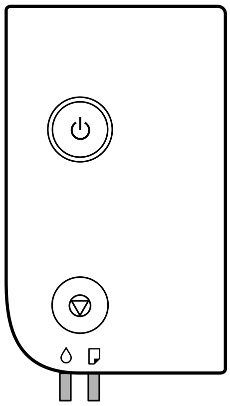

Wakati hitilafu zinatokea, taa huwaka au kumwekamweka. Maelezo ya hitilafu huonekana kwenye skrini ya kompyuta.

: Washa

: Inamwekamweka

Taa	Hali	Suluhisho
	Huenda ujazaji wa wino wa mwanzo haujakamilika.	Angalia bango la *Anza Hapa* ukamilishe ujazaji wa wino wa mwanzo. Wakati wino uko chini, huenda ujazaji wa wino wa mwanzo haujakamilika.
	Ni muda wa kuweka upya kiwango cha wino.	Jaza upya tangi la wino hadi mstari wa juu, na kisha uweke upya kiwango cha wino.
	Hakuna wino wa kutosha unaosalia ili kutekeleza usafishaji.	Jaza upya tangi la wino hadi mstari wa juu, na kisha uweke upya kiwango cha wino kabla ya kusafisha.
	Unakaribia muda wa kuweka upya kiwango cha wino.	Unaweza kuchapisha hadi ufike muda wa kuweka upya kiwango cha wino. Tayarisha chupa mpya ya wino.
	Kisanduku cha matengenezo kinakaribia mwisho wa huduma yake.	Wakati ujumbe unaosema kwamba unaweza kuendelea kuchapisha unaonekana kwenye kompyuta, bonyeza ili uendelee kuchapisha. Taa zitawacha kumwekamweka kwa muda, hata hivyo, zitaendelea kumwekamweka mara kwa mara hadi kisanduku cha matengenezo kibadilishwe.
	Hakuna karatsi imewekwa au zaidi ya karatasi moja zimeingizwa kwa wakati mmoja.	Weka karatasi na ubonyeze kitufe cha .
	Ukubwa wa karatasi iliyopakiwa haulingani na mpangilio wa kuchapisha.	Pakia karatasi la ukubwa sahihi.
	Kuna tatizo kwa kiendeshi cha kichapishi.	Bonyeza kitufe cha ili kukatisha kazi ya kuchapisha.
	Kumweka polepole (kila baada ya sekunde 1.25) Karatasi imekwama.	Ondoa karatasi na ubonyeze kitufe cha .
	Kumweka haraka (kila baada ya sekunde 0.5) Karatasi inasalia ndani ya kichapishi.	Pakia karatasi ya ukubwa wa A4 kwenye mpenyo wa mlisho wa nyuma wa karatasi, na kisha ubonyeze kitufe cha ili kuondoa karatasi ndani. Pakia karatasi kwenye mwelekeo wa kurasa wima.

Mambo Msingi ya Uchapishaji

Taa	Hali	Suluhisho
	Wakati nishati imewashwa au inamwekamweka ❏ Kichapishi hakikuzimwa vilivyo.* ❏ Kwa kuwa kichapishi kilixzimwa kilipokuwa kikiendesha shughuli, huenda nozeli zimekauka na kuziba. * Nishati ilizimwa kwa uknada au kitenganishaji cha nishati, plagi iliondolewa kwenye towe, au tatizo la umeme lilitokea.	❏ Baada ya kuondoa kosa kwa kubonyeza kitufe cha , tunapendekeza utekeleze ukakuaji nozeli. Katisha kazi zozote za uchapishaji zilizopo. ❏ Ili kuzima kichapishi, hakikisha umebonyeza kitufe cha .
	Wakati nishati imezimwa Kichapishi kimeanza katika modi ya kurejesha kwa sababu sasisho la programu msingi halijafaulu.	Fuata hatua zilizo hapa chini ujaribu kusasisha ngome tena. 1. Unganisha kompyuta na kichapishi ukitumia kebo ya USB. 2. Tembelea tovuti yako ya Epson kwa maelekezo zaidi.
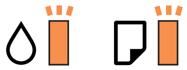	Kumweka kwa mpokezano Kifuniko cha kichapishi kiko wazi.	Fungua kifuniko cha kichapishi hadi kitoe mbofyo.
	Kumweka kwa mpokezano Kiinuaji cha swichi ya towe kimeshushwa.	Inua kiinuaji cha swichi ya towe.
	Kumweka kwa mpokezano Kiinuaji cha swichi ya towe kimeinuliwa.	Fungua kifuniko cha kaseti ya karatasi, na kisha ushushe kiinuaji cha swichi ya towe.
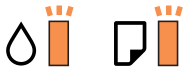	Kumweka moja baada ya nyingine: Mojawapo ya masuala yafuatayo limefanyika tayari: ❏ Usafishaji wa Nishati au kusafisha kichwa cha kichapishi hakuwezi kufanyika kwa sababu hakuna nafasi ya kutosha katika kisanduku cha usimamizi. ❏ Kisanduku cha usimamizi hakijasakinishwa sahihi. ❏ Kisanduku cha usimamizi kipo mwishoni mwa kipindi chake cha kuhudumu.	Fanya mojawapo ya yafuatayo. Unapoendesha Usafishaji wa Nishati au kusafisha kichwa cha kichapishi: ❏ Badilisha kisanduku cha usimamizi, bonyeza kitufe cha ili kuondoa hitilafu hiyo, na kisha ujaribu tena. ❏ Bonyeza kitufe cha ili kuondoa hitilafu hiyo iwapo huwezi kuandaa kisanduku cha usimamizi cha kubadilisha mara moja. Kuchapisha kunaweza kufanyika lakini ubora wa uchapishaji hauwezi kuahidiwa. Hitilafu ikiendelea kufanyika, badilisha kisanduku cha usimamizi, na kisha ubonyeze kitufe cha . Kando na iliyo hapo juu: Baada ya kusakinisha tena kisanduku cha usimamizi sahihi, bonyeza kitufe cha . Hitilafu ikiendelea kufanyika baada ya kusakinisha upya, badilisha kisanduku cha usimamizi, na kisha ubonyeze kitufe cha .

Taa	Hali	Suluhisho
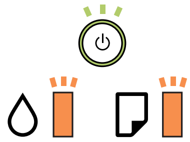	Hitilafu ya printa imetokea.	Fungua jalada la kichapishi na uondoe karatasi yoyote ndani ya kichapishi. Zima na uwashe nishati tena. Ikiwa hitilafu itaendelea kuonekana baada ya kuzima nishati na kuwasha tena, wasiliana na usaidizi wa Epson.

Maelezo Husika

➡ "Kuondoa Karatasi Iliyokwama" kwenye ukurasa wa 83
➡ "Kuwasiliana na Usaidizi wa Epson" kwenye ukurasa wa 106
➡ "Kusakinisha Programu" kwenye ukurasa wa 77

Kutayarisha Kichapishi

Kupakia Karatasi

Karatasi Inayopatikana na Uwezo

Kumbuka:
Ukubwa wa karatasi unaoonyeshwa unatofautiana na kiendeshi.

Karatasi Halali ya Epson

Epson inapendekeza utumie karatasi halali ya Epson ili kuhakikisha uchapishaji wa hali ya juu.

Kumbuka:

- *Upatikanaji wa karatasi unategemea eneo. Kwa maekezo mapya kuhusu karatasi inayopatikana katika eneo lako, wasiliana na usaidizi wa Epson.*
- *Wakati unachapisha kwenye karatasi halisi ya Epson kwa ukubwa uliowekwa na mtumiaji, mipangilio ya ubora wa chapa wa **Wastani** au **Normal** ndio hupatikana tu. Ijapokuwa baadhi ya viendeshi vya printa hukuruhusu uchague ubora wa juu wa chapa, chapa huchapishwa kwa kutumia **Wastani** au **Normal**.*

Karatasi inayofaa kwa kuchapisha nyaraka

Jina la Midia	Ukubwa	Uwezo wa Kupakia (Laha)		Uchapishaji wa Pande 2
		Mkanda wa Karatasi	Nafasi ya Nyuma ya Karatasi	
Epson Bright White Ink Jet Paper	A4	200	1	✓

Karatasi inayofaa kwa kuchapisha nyaraka na picha

Jina la Midia	Ukubwa	Uwezo wa Kupakia (Laha)		Uchapishaji wa Pande 2
		Mkanda wa Karatasi	Nafasi ya Nyuma ya Karatasi	
Epson Photo Quality Ink Jet Paper	A4	100	1	–
Epson Matte Paper-Heavyweight	A4	20	1	–
Epson Double-Sided Matte Paper	A4	1	1	–

Maelezo Husika

➡ “Majina na Vitendaji vya Sehemu” kwenye ukurasa wa 11

Karatasi Inayopatikana ya Kununua

Karatasi tupu

<table>
<tr><th rowspan="2">Jina la Midia</th><th rowspan="2">Ukubwa</th><th colspan="2">Uwezo wa Kupakia (Laha)</th><th rowspan="2">Uchapishaji wa Pande 2</th></tr>
<tr><th>Mkanda wa Karatasi</th><th>Nafasi ya Nyuma ya Karatasi</th></tr>
<tr><td rowspan="7">Karatasi tupu
Nakili karatasi
Kichwa cha barua*1
Ukurasa tupu wa ubora wa juu</td><td>Herufi, A4</td><td>250</td><td>1</td><td>✓</td></tr>
<tr><td>B5, 16K (195×270 mm)</td><td>250</td><td>1</td><td>✓</td></tr>
<tr><td>A5, A6, B6</td><td>250</td><td>1</td><td>-</td></tr>
<tr><td>Inayoruhusiwa, Inayoruhususiwa India, 8.5×13 in.</td><td>1</td><td>1</td><td>-</td></tr>
<tr><td>Iliyobainishwa na Mtumiaji (mm)
89×127 hadi 215.9×1,200</td><td>1</td><td>1</td><td>-</td></tr>
<tr><td>Iliyobainishwa na Mtumiaji (mm)
54×86 hadi 215.9×1,200</td><td>-</td><td>1</td><td>-</td></tr>
<tr><td>Iliyobainishwa na Mtumiaji (mm)
182×257 hadi 215.9×297</td><td>1</td><td>1</td><td>✓</td></tr>
</table>

*1 Karatasi ambayo maelezo kama vile jina la mtumaji au jina la shirika yanachapishwa awali kwenye kijajuu. Lazima kuwe na pambizo ya 3 mm au zaidi katika upande wa juu wa karatasi. Uchapishaji wa pande 2 haupatikani kwenye karatasi ya kichwa cha barua.

Karatasi nene

<table>
<tr><th rowspan="2">Jina la Midia</th><th rowspan="2">Ukubwa</th><th colspan="2">Uwezo wa Kupakia (Laha)</th><th rowspan="2">Uchapishaji wa Pande 2</th></tr>
<tr><th>Mkanda wa Karatasi</th><th>Nafasi ya Nyuma ya Karatasi</th></tr>
<tr><td rowspan="2">Karatasi nene
(91 hadi 256 g/m^2)</td><td>Herufi, A4, B5, A5, A6, Inayoruhusiwa</td><td>-</td><td>1</td><td>-</td></tr>
<tr><td>Iliyobainishwa na Mtumiaji (mm)
89×127 hadi 215.9×1,200</td><td>-</td><td>1</td><td>-</td></tr>
</table>

Bahasha

Jina la Midia	Ukubwa	Uwezo wa Kupakia (Bahasha)		Uchapishaji wa Pande 2
		Mkanda wa Karatasi	Nafasi ya Nyuma ya Karatasi	
Bahasha	Bahasha #10, Bahasha DL, Bahasha C6	10	1	–

Maelezo Husika

➡ "Majina na Vitendaji vya Sehemu" kwenye ukurasa wa 11

Tahadhari za Kushughulikia Karatasi

❏ Soma karatasi ya maelekezo iliyokuja na karatasi.

❏ Ili kufanikisha machapisho ya ubora wa juu kwa karatasi halali la Epson, tumia karatasi katika mazingira yaliyotajwa kwenye laha zilizotolewa kwa karatasi.

❏ Pepeza na upange kingo za karatasi kabla ya kuzipakia. Usipepeze au kukunja karatasi ya picha. Kufanya hivyo kunaweza kuharibu upande wa kuchapisha.

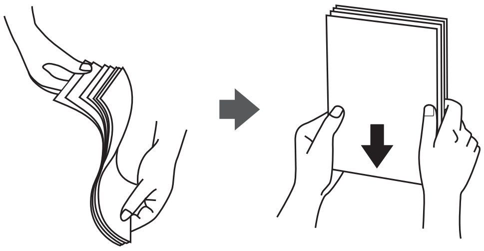

❏ Ikiwa karatasi imekunjwa, inyoroshe au ikunje kidogo upande huo mwingine kabla ya kupakia. Kuchapisha kwenye karatasi zilizokunjwa kunaweza kusababisha karatasi kukwamba na uchafu kwenye uchapishaji.

❏ Usitumie karatassi ambayo ina mawimbi, imeraruka, imekatwa, kukunjwa, pwetepwete, nyembamba sana, au karatasi iliyo na mabango juu yake. Utumiaji wa aina hizi za karatasi husababisha ukwamaji wa karatasi na uchafu kwenye uchapishaji.

❏ Hakikisha unatumia karatasi yenye punje refu. Ikiwa huna uhakika ni aina gani ya karatasi unayotumia, angalia ufungaji wa karatasi au wasiliana na mtengenezaji ili uthibitishe ainisho za karatasi.

Maelezo Husika

➡ "Sifa za Kichapishi" kwenye ukurasa wa 99

Kupakia Karatasi katika Mkanda wa Karatasi

1. Fungua kifuniko cha mbele cha kaseti hadi kitoe mbofyo.

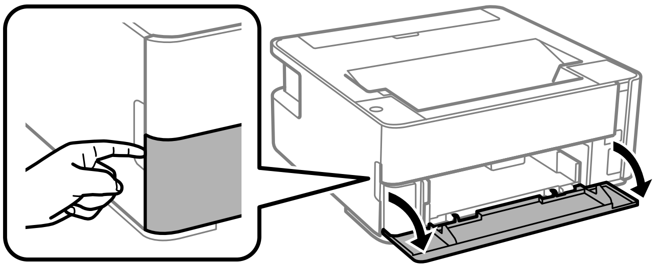

2. Hakikisha kuwa kichapishi haifanyi kazi, na kisha utelezeshe nje mkanda wa karatasi.

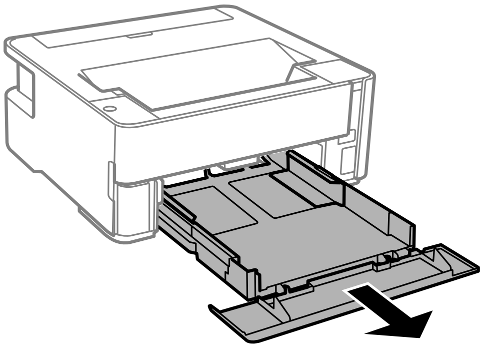

> **Muhimu:**
>
> *mkanda wa karatasi haiwezi kuondolewa.*

3. Telezesha miongozo ya kingo hadi mkao wake wa juu.

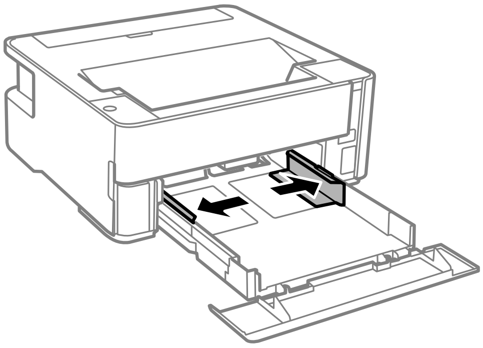

4. Upande wa kuchapishwa ukiangalia chini, pakia karatasi hadi iguse nyuma ya mkanda wa karatasi.

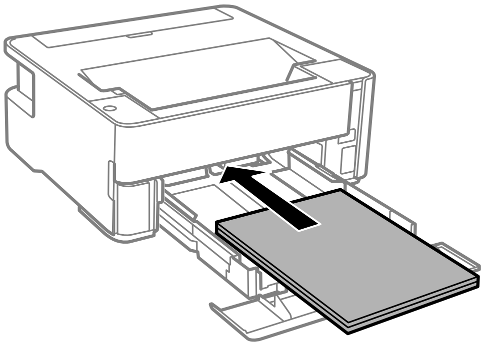

> **Muhimu:**
>
> *Usiweke zaidi ya upeo wa idadi ya karatasi uliotajwa kwa karatasi.*

- ❏ 8.5×13 in.
  Pakia karatasi ukitumia mstari.

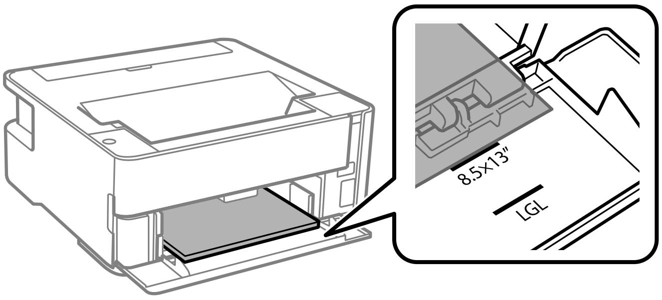

- ❏ Inayoruhusiwa
  Pakia karatasi ukitumia mstari.

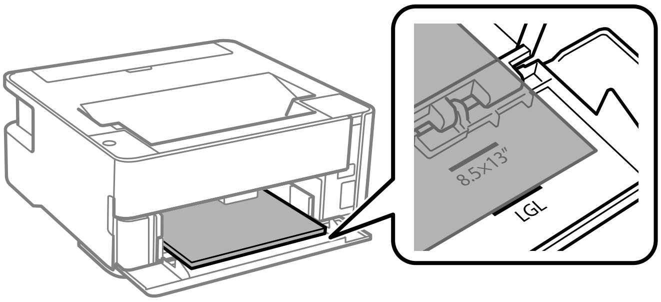

5. Telezesha miongozo ya kingo kwenye ukingo wa karatasi.

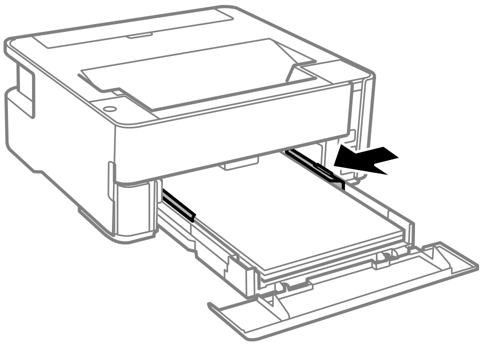

6. Ingiza mkanda wa karatasi taratibu.

7. Funga kifuniko cha kaseti ya karatasi unapopakia karatasi fupi kuliko ukubwa wa A4.

8. Unapopakia karatasi ya ukubwa wa kadi ya biashara, shusha chini kiinuaji cha swichi ya towe ili kutoa karatasi upande wa mbele wa kichapishi.

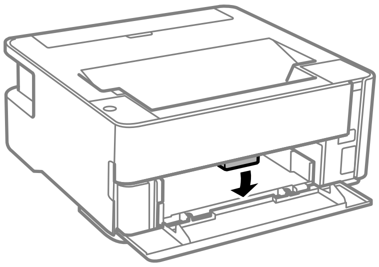

Kumbuka:
- ❏ *Pia tunapendekeza kutoa bahasha upande wa mbele wa kichapishi.*
- ❏ *Kwa karatasi ya kichwa cha barua, teua **karatasi yenye anwani** kama aina ya karatasi.*
- ❏ *Kwa karatasi ya kichwa cha barua, iwapo utachapisha kwenye karatasi ambayo ni ndogo kuliko mpangilio kwenye kiendeshi cha kichapishi, huenda kichapishi kikachapisha zaidi ya kingo za karatasi zinazoweza kusababisha uchafu wa wino kwenye machapisho yako na wino zaidi kuongezeka ndani ya kichapishi. Hakikisha kuwa unateua mpangilio wa ukubwa sahihi wa karatasi.*
- ❏ *Uchapishaji wa pande 2 haupatikani kwenye karatasi ya kichwa cha barua. Pia, huenda kasi ya uchapishaji ikapungua.*

Maelezo Husika

➡ “Tahadhari za Kushughulikia Karatasi” kwenye ukurasa wa 19
➡ “Karatasi Inayopatikana na Uwezo” kwenye ukurasa wa 17
➡ “Orodha ya Aina za Karatasi” kwenye ukurasa wa 25
➡ “Kupakia Bahasha na Tahadhari” kwenye ukurasa wa 25

Kupakia Karatasi katika Nafasi ya Nyuma ya Karatasi

1. Fungua kilinzi cha mlisho.

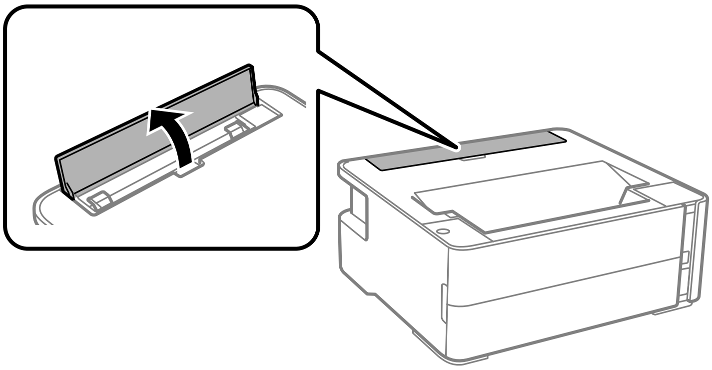

2. Telezesha nje miongozo ya kingo.

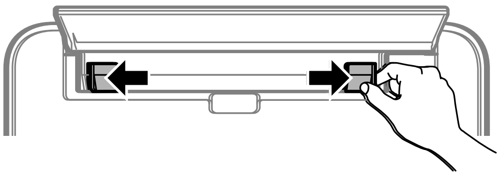

3. Pakia laha moja la karatasi katikati ya nafasi ya nyuma ya karatasi huku upande wa kuchapishwa ukiangalia juu.

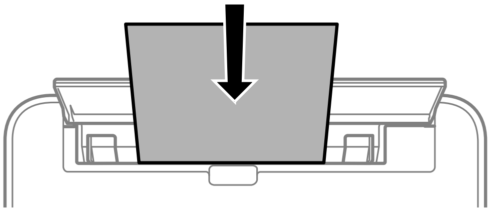

❏ Bahasha

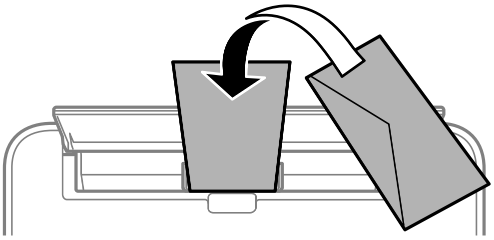

❏ Karatasi iliyotobolewa awali

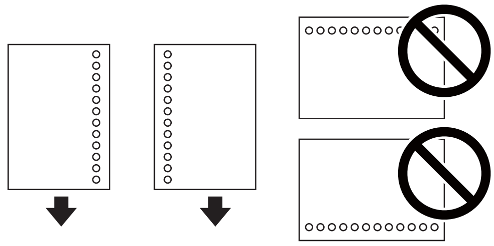

Kumbuka:
❏ *Weka laha moja ya karatasi bila mashimo ya kubana kutoka juu au chini.*

❏ *Rekebisha mkao wa uchapishaji wa faili yako ili uepuke kuchapisha juu ya mashino hayo.*

4. Telezesha miongozo ya kingo kwenye ukingo wa karatasi.

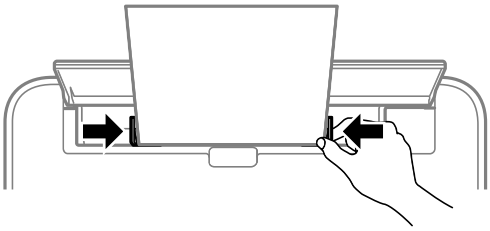

5. Unapopakia karatasi nzito au karatasi ya ukubwa wa kadi ya biashara, shusha chini kiinuaji cha swichi ya towe ili kutoa karatasi upande wa mbele wa kichapishi.

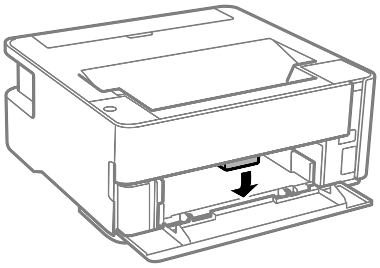

Kumbuka:
Pia tunapendekeza kutoa bahasha upande wa mbele wa kichapishi.

Kumbuka:
❏ *Kwa karatasi ya kichwa cha barua, teua **karatasi yenye anwani** kama aina ya karatasi.*

❏ *Kwa karatasi ya kichwa cha barua, iwapo utachapisha kwenye karatasi ambayo ni ndogo kuliko mpangilio kwenye kiendeshi cha kichapishi, huenda kichapishi kikachapisha zaidi ya kingo za karatasi zinazoweza kusababisha uchafu wa wino kwenye machapisho yako na wino zaidi kuongezeka ndani ya kichapishi. Hakikisha kuwa unateua mpangilio wa ukubwa sahihi wa karatasi.*

❏ *Uchapishaji wa pande 2 haupatikani kwenye karatasi ya kichwa cha barua. Pia, huenda kasi ya uchapishaji ikapungua.*

Maelezo Husika

➡ "Tahadhari za Kushughulikia Karatasi" kwenye ukurasa wa 19

➡ "Karatasi Inayopatikana na Uwezo" kwenye ukurasa wa 17

➡ "Kupakia Bahasha na Tahadhari" kwenye ukurasa wa 25

Kupakia Bahasha na Tahadhari

Pakia bahasha katikati ya nafasi ya nyuma ya karatasi kingo fupi kwanza huku flapu ikiangalia chini, na utelezeshe miongozo ya kingo kwenye kingo za bahasha.

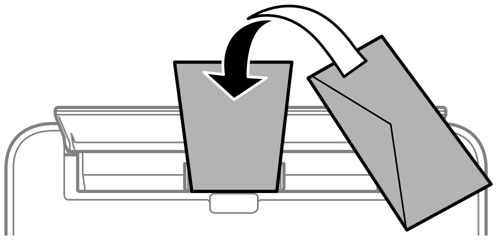

Pakia bahasha kwenye mkanda wa karatasi huku flapu ikiangalia juu, na kisha utelezeshe miongozo ya kingo kwenye kingo za bahasha.

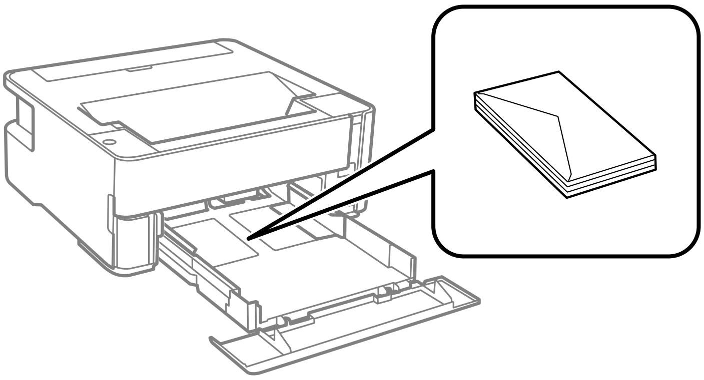

- ❏ Pepeza na upange kingo za bahasha kabla ya kuzipakia.Wakati bahasha zilizokusanywa zimefurishwa na hewa, zifinye chini ili uzifanye tambarare kabla ya kuzipakia.

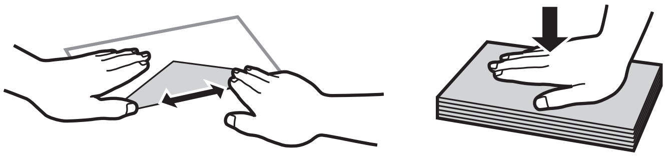

- ❏ Usitumie bahasha ambazo zimekunjika au kukunjwa.Utumiaji wa bahasha hizi husababisha ukwamaji wa karatasi na uchafu kwenye uchapishaji.
- ❏ Usitumie bahasha zilizo na sura zenye kunata kwenye kifuniko au dirisha la bahasha.
- ❏ Epuka kutumia bahasha ambazo ni nyembamba sana, kwani zinaweza kukunjika wakati wa uchapishaji.

Maelezo Husika

➡ “Karatasi Inayopatikana na Uwezo” kwenye ukurasa wa 17

➡ “Kupakia Karatasi katika Mkanda wa Karatasi” kwenye ukurasa wa 20

Orodha ya Aina za Karatasi

Ili upate matokeo mazuri ya uchapishaji, teua aina ya karatasi inayofaa karatasi hiyo.

Jina la Midia	Aina ya Miidia
Epson Bright White Ink Jet Paper	Karatasi tupu
Epson Matte Paper-Heavyweight Epson Double-Sided Matte Paper	Epson Matte
Epson Photo Quality Ink Jet Paper	Epson Photo Quality Ink Jet

Kuondoa Karatasi

- Karatasi iliyochapishwa inaondolewa kwenye trei towe huku upende uliochapishwa ukiangalia chini. Kwa karatasi tupu ya ukubwa wa A4 (kewa unene wa 80 g/m²), hadi laha 100 zinaweza kutolewa kwa wakati mmoja. Kutoa zaidi ya laha 100 kunaweza kusababisha karatasi kuanguka au kukwama kwa karatasi. Ondoa karatasi yoyote ya ziada ili isizidishe idadi ya juu ya laha zinazoweza kutolewa.
- Unapopakia karatasi nene au karatasi ya ukubwa wa kadi ya biashara, shusha chini kiinuaji cha swichi ya towe ili kutoa karatasi upande wa mbele wa kichapishi. Pia tunapendekeza kutoa bahasha upande wa mbele wa kichapishi.

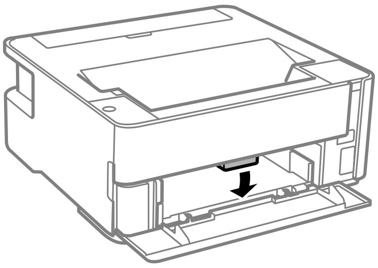

Kuhifadhi Nishati

Kichapishi kinaingia katika modi ya kulala au kujizima kiotomatiki ikiwa hakuna kazi zinafanywa kwa muda uliwekwa. Unaweza kurekebisha muda kabla ya udhibiti wa nishati kutekelezwa. Ongezeko lolote litaathiri ufanisi wa nishati ya bidhaa. Tafadhali zingatia mazingira kabla ya kufanya mabadiliko yoyote.

Kulingana na eneo la ununuzi, huenda kichapishi kikawa na kipengele ambacho huizima otomatiki ikiwa hakijaunganishwa kwa muda maalum.

https://www.epson.eu/energy-consumption

Kuhifadhi Nishati — Windows

1. Nenda kwa dirisha la kiendeshi cha kichapishi.
2. Bofya **Maelezo ya Printa na Chaguo** kwenye kichupo cha **Utunzaji**.
3. Fanya moja kati ya zifuatazo.

   Kumbuka:
   *Hunda bidhaa yako ina kipengele cha **Kipima Muda cha Kuzima** au Kuzima Nishati iwapo Muunganisho umekatwa na vipengele **Zima ikiwa Imetenganishwa** kulingana na eneo la ununuzi.*

- ❏ Chagua muda kabla ya printa kuingia modi ya kulala kama mpangilio wa **Kipima Saa ya Kulala**, na ubofye **Tuma**. Ili uwezeshe printa ijizime kiotomatiki, chagua muda kama mpangilio wa **Kipima Muda cha Kuzima**, na ubofye **Tuma**.
- ❏ Chagua muda kabla ya printa kuingia modi ya kulala kama mpangilio wa **Kipima Saa ya Kulala**, na ubofye **Tuma**. Ili kufanya kichapishi kuzima kiotomatiki, teua kipindi cha muda kwenye mpangilio wa **Zima Ikiwa Haitumiki** au **Zima ikiwa Imetenganishwa**, na kisha ubofye **Tuma**.

4. Bofya **SAWA**.

Kuhifadhi Nishati — Mac OS

1. Teua **Mapendeleo ya Mfumo** kutoka kwenye menyu > **Vichapishi na Vitambazaji** (au **Chapisha na Tambaza**, **Chapisha na Tuma Faksi**), na kisha uteue kichapishi.

2. Bofya **Chaguo & Vifaa** > **Huduma** > **Fungua Huduma ya Printa**.

3. Bofya **Mipangilio ya Printa**.

4. Fanya moja kati ya zifuatazo.

   Kumbuka:
   *Huenda bidhaa yako ina kipengele **Kipima Muda cha Kuzima** au **Zima Ikiwa Haitumiki** na vipengele **Zima ikiwa Imetenganishwa** kulingana na eneo la ununuzi.*

   - ❏ Chagua muda kabla ya printa kuingia modi ya kulala kama mpangilio wa **Kipima Saa ya Kulala**, na ubofye **Tekeleza**. Ili uwezeshe printa ijizime kiotomatiki, chagua muda kama mpangilio wa **Kipima Muda cha Kuzima**, na ubofye **Tekeleza**.
   - ❏ Chagua muda kabla ya printa kuingia modi ya kulala kama mpangilio wa **Kipima Saa ya Kulala**, na ubofye **Tekeleza**. Ili kufanya kichapishi kuzima kiotomatiki, teua kipindi cha muda kwenye mpangilio wa **Zima Ikiwa Haitumiki** au **Zima ikiwa Imetenganishwa**, na kisha ubofye **Tekeleza**.

Kuchapisha

Kuchapisha kutoka kwenye Kiendeshi cha Kichapishi kwenye Windows

Kufikia Kiendeshi cha Kichapishi

Unapofikia kiendeshi cha kichapishi kutoka kwenye paneli dhibiti ya kompyuta, mipangilio inatekelezwa kwa programu-tumizi zote.

Kufikia kiendeshi cha printa kutoka kwa paneli dhibiti

❏ Windows 10/Windows Server 2016

Bofya kitufe cha kuwasha, na uteue **Mfumo wa Windows** > **Paneli Dhibiti** > **Tazam vifaa na vichapishi** kwenye **Maunzi na Sauti**. Bofya kulia kwenye kichapihsi chako, au bonyeza na uishikilie na kisha uchague **Mapendeleo ya uchapishaji**.

❏ Windows 8.1/Windows 8/Windows Server 2012 R2/Windows Server 2012

Teua **Eneo Kazi** > **Mipangilio** > **Paneli Dhibiti** > **Tazama vifaa na printa** katika **Maunzi na Sauti**. Bofya kulia kwenye kichapihsi chako, au bonyeza na uishikilie na kisha uchague **Mapendeleo ya uchapishaji**.

❏ Windows 7/Windows Server 2008 R2

Bofya kitufe cha kuwasha, na uteue **Paneli ya Udhibiti** > **Tazama vifaa na kichapishi** katika **Maunzi na Sauti**. Bofya kulia kwenye kichapishi chako na uteue **Mapendeleo ya kichapishi**.

❏ Windows Vista/Windows Server 2008

Bofya kitufe cha kuwasha, na uteue **Paneli Dhibiti** > **Kichapishi** katika **Maunzi na Sauti**. Bofya kulia kwenye kichapishi chako na uteue **Mapendeleo ya kichapishi**.

❏ Windows XP/Windows Server 2003 R2/Windows Server 2003

Bofya kitufe cha kuwasha, na uteue **Paneli Dhibiti** > **Vichapishi na Maunzi Nyingine** > **Vichapishi na Faksi**. Bofya kulia kwenye kichapishi chako na uteue **Mapendeleo ya kichapishi**.

Kufikia kiendeshi cha printa kutoka kwa ikoni ya printa kwenye mwambaa kazi

Ikoni ya printa iliyo kwenye mwambaa kazi wa eneo kazi ni ikoni ya mkato ya kukuwezesha ufikie kiendeshi cha printa kwa urahisi.

Ukibofya ikoni ya printa na uchague **Mipangilio ya Printa**, unaweza kufikia dirisha sawa la mipangilio ya printa na linaloonekana katika paneli dhibiti. Ukibofya ikoni hii mara mbili, unaweza kuona hali ya printa.

Kumbuka:
*Ikiwa ikoni ya printa haionekani kwenye mwabaa kazi, nenda kwa dirisha la kiendeshi cha printa, bofya **Inachunguza Mapendeleo** kwenye kichupo cha **Utunzaji**, na kisha uchague **Sajili ikoni ya njiamkato kwenye upau kazi**.*

Mambo Msingi ya Uchapishaji

Kumbuka:
Utendaji unaweza kutofautiana kulingana na programu. Angalia msaada wa programu kwa maelezo.

1. Fungua faili unayotaka kuchapisha.

   Pakia karatasi katika kichapishi iwapo bado haijapakiwa.

2. Teua **Chapisha** au **Usanidi wa Uchapishaji** katika menyu ya **Faili**.

3. Teua kichapishi chako.

4. Teua **Mapendeleo** au **Sifa** ili uende kwa dirisha la kiendeshi cha printa.

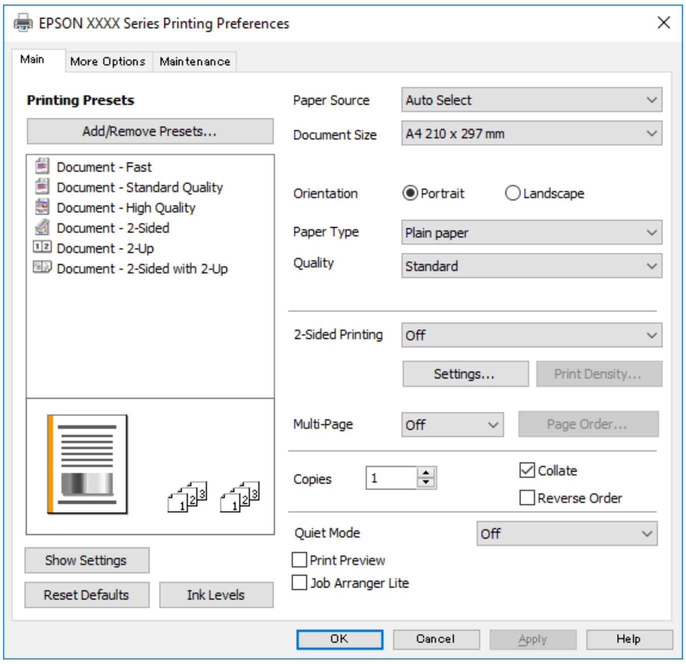

5. Badilisha mipangilio kama inavyohitajika.

   Tazama chaguo za menyu kwa kiendeshi cha kichapishi kwa maelezo.

   Kumbuka:

   - *Pia unaweza kuona msaada wa mtandaoni kwa ufafanuzi wa vipengele vya mpangilio. Kubofya kulia kipengee huonyesha **Msaada**.*

   - *Unapoteua **Uhakiki wa Chapisho**, unaweza kuona uhakiki wa waraka wako kabla ya kuchapisha.*

6. Bofya **Sawa** ili ufunge dirisha la kiendeshi cha kichapishi.

7. Bofya **Chapisha**.

   Kumbuka:

   *Unapoteua **Uhakiki wa Chapisho**, darisha la uhakiki linaonyeshwa. Ili kubadilisha mipangilio, bofya **Ghairi**, na kisha urudie utaratibu kutoka hatua ya 2.*

Maelezo Husika

➡ “Karatasi Inayopatikana na Uwezo” kwenye ukurasa wa 17

➡ “Kupakia Karatasi katika Mkanda wa Karatasi” kwenye ukurasa wa 20

➡ “Orodha ya Aina za Karatasi” kwenye ukurasa wa 25

➡ “Kichupo cha Kuu” kwenye ukurasa wa 44

Kuchapisha Pande 2

Unaweza kuchapisha katika pande zote za karatasi. Pia unaweza kuchapisha kijitabu ambacho kinaweza kuundwa kwa kupanga upya kurasa na kukunja chapisho.

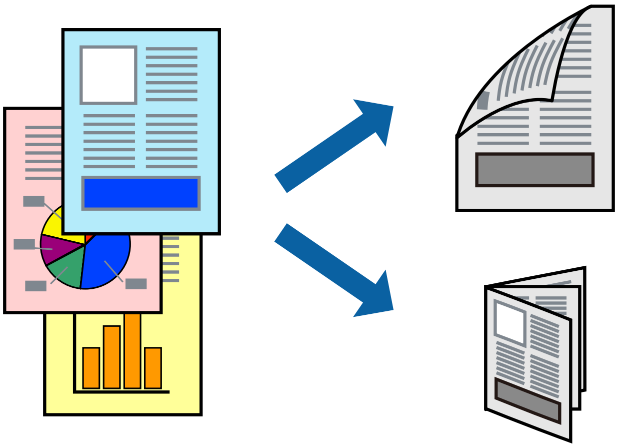

Kumbuka:
- *Ikiwa hutatumia karatasi ambayo inafaa kwa uchapishaji wa pande 2, ubora wa uchapishaji huenda ukapungua na karatasi inaweza kukwama.*
- *Kulingana na karatasi na data, wino unaweza kuvuja hadi upande huo mwingine wa karatasi.*

Maelezo Husika

➡ "Karatasi Inayopatikana na Uwezo" kwenye ukurasa wa 17

Mipangilio ya Uchapishaji

1. Kwenye kichupo cha kiendishi cha kichapishi cha **Kuu**, teua chaguo kutoka **Uchapishaji wa Pande 2**.
2. Bofya **Settings**, weka mipangilio inayofaa, na kisha ubofye **SAWA**.

   Unda mipangilio ya **Uzito wa Uchapishaji** ikiwezekana.

   Kumbuka:
   - *Ili uchapishe kama kijitabu, chagua **Kijitabu**.*
   - *Unapoweka **Uzito wa Uchapishaji**, unaweza kurekebisha uzito wa chapisho kulingana na aina ya waraka.*
   - *Huenda uchapishaji ukawa polepole kulingana na mchanganyiko wa chaguo zilizoteuliwa kwa **Teua Aina ya Waraka** katika dirisha la Ma'bisho ya Uzito wa Uchapishaji na kwa **Ubora** kwenye kichupo cha **Kuu**.*
3. Bofya **Chapisha**.

Maelezo Husika

➡ "Mambo Msingi ya Uchapishaji" kwenye ukurasa wa 28
➡ "Kichupo cha Kuu" kwenye ukurasa wa 44

Kuchapisha Kurasa Kadhaa kwenye Kurasa Moja

Unaweza kuchapisha kurasa mbili au nne za data kwenye kurasa moja ya karatasi.

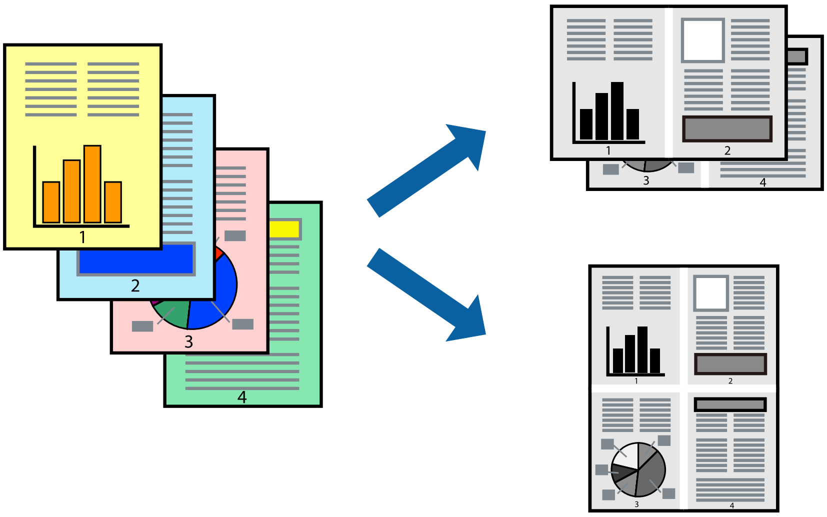

Mipangilio ya Kuchapisha

Kwenye kichupo cha kiendershi cha kichapishaji cha **Kuu**, teu **2-Juu** au **4-Juu** kama mpangilio wa **Kurasa Nyingi**.

Maelezo Husika

➡ "Mambo Msingi ya Uchapishaji" kwenye ukurasa wa 28

➡ "Kichupo cha Kuu" kwenye ukurasa wa 44

Kuchapisha na Kukusanya katika Mpangilio wa Ukurasa (Uchapishaji wa Mpangilio wa Kinyume)

Unaweza kuchapisha kutoka ukurasa wa mwisho ili nyaraka zikusanywe kulingana na mpanbgilio wa ukurasa kwa kutoa karatasi katika upande wa mbele wa kichapishi.

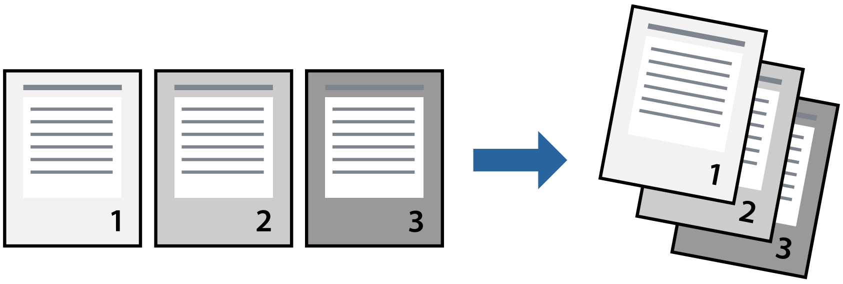

Mipangilio ya Kuchapisha

Kwenye kichupo cha kiendeshi cha kichapishi cha **Kuu**, teua **Mpangilio Kinyume**.

Maelezo Husika

➡ "Mambo Msingi ya Uchapishaji" kwenye ukurasa wa 28

➡ "Kichupo cha Kuu" kwenye ukurasa wa 44

Kuchapisha Waraka Wenye Ukubwa Uliopunguzwa au Kuongezwa

Unaweza kupunguza au kuongeza ukubwa wa ewaraka kwa asilimia maalum au kutotesheleza ukubwa wa karatasi uliyopakia kwenye kichapishi.

Mipangilio ya Uchapishaji

Kwenye kichupo cha kiendeshi cha kichapishi **Chaguo Zaidi**, teua ukubwa wa waraka kutoka kwenye mpangilio wa **Ukubwa wa Waraka**.Teua ukubwa wa karatasi unaotaka kuchapisha kutoka kwenye mpangilio wa **Karatasi ya Zao**.Chagua **Punguza/Kuza Waraka**, na kisha uchague **Tosheleza kwenye Ukurasa** au **Kuza hadi**.Unapoteua **Kuza hadi**, ingiza asilimia.

Teua **Katikati** ili kuchapisha picha katika kituo cha ukurasa.

Maelezo Husika

➡ "Mambo Msingi ya Uchapishaji" kwenye ukurasa wa 28

➡ "Kichupo cha Chaguo Zaidi" kwenye ukurasa wa 45

Kuchapisha Picha Moja kwenye Karatasi Anuwai kwa Kiuongeza Ukub wa (Kuunda Bango)

Kipengele hiki hukuruhusu kuchapisha picha moja kwenye karatasi mbalimbali. Unaweza kuunda bango kubwa kwa kuziunganisha pamoja.

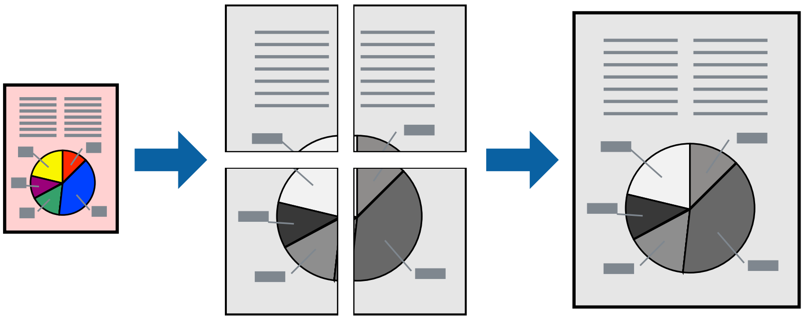

Mipangilio ya Uchapishaji

Kwenye kichupo cha kiendeshi cha kichapishi **Kuu**, teua **Bango la 2x1**, **Bango la 2x2**, **Bango la 3x3**, au **Bango la 4x4** kama mpangilio wa **Kurasa Nyingi**. Iwapo utabofya **Mipangilio**, unaweza kuteua paneli usizotaka kuchapisha. Pia unaweza kuteua chaguo za mwongozo unaokata.

Maelezo Husika

➡ "Mambo Msingi ya Uchapishaji" kwenye ukurasa wa 28

➡ "Kichupo cha Kuu" kwenye ukurasa wa 44

Kutengeneza Mabango Ukitumia Alama za Mpangilio Zinazopishana

Huu ni mfano wa jinsi ya kutengeneza bango wakati **Bango la 2x2** iimechaguliwa, na **Alama za Mpangilio Zinazopishana** imechaguliwa katika **Chapisha Miongozo ya Kukata**.

Miongozo halisi inachapishwa kwenye monokromu, lakini ufafanuzi huu unaonyeshwa kama mistari ya samawati na miekundu.

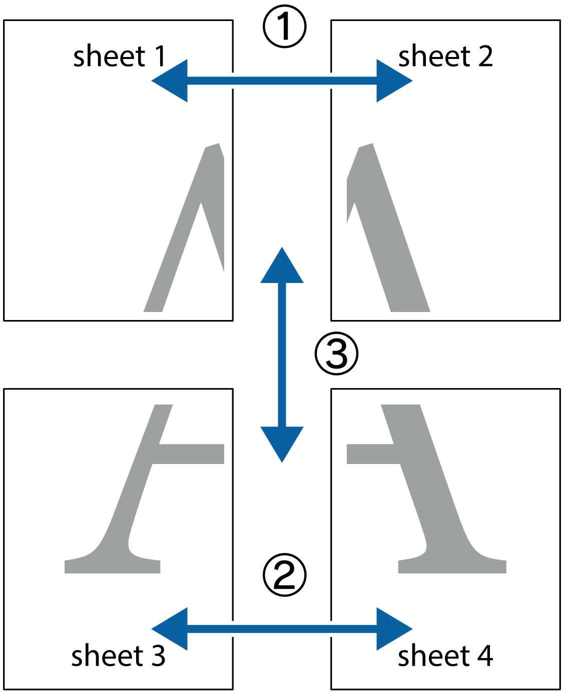

1. Andaa Sheet 1 na Sheet 2. Kata pambizo za Sheet 1 kwenye mstari wima wa bluu kupitia katikati mwa alama za msalaba za juu na chini.

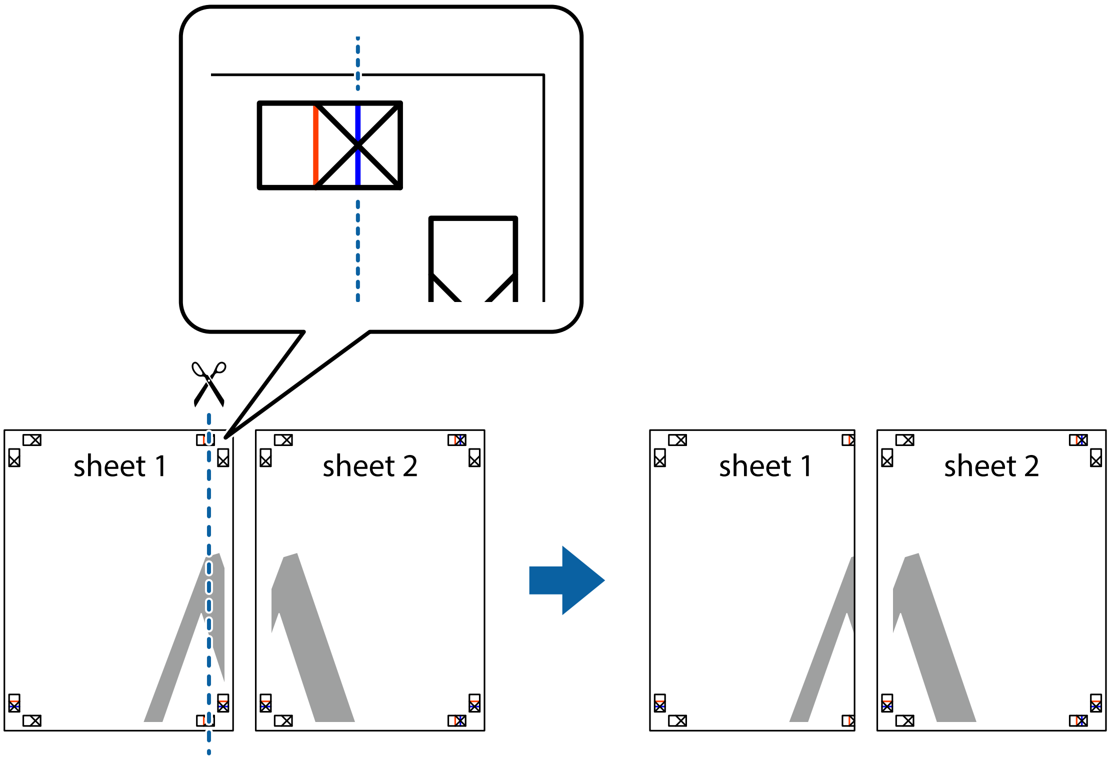

2. Weka ukingo wa Sheet 1 juu ya Sheet 2 na upange alama za msalaba, kisha uunganishe karatasi mbili pamoja kwa muda kutoka nyuma ukitumia utepe.

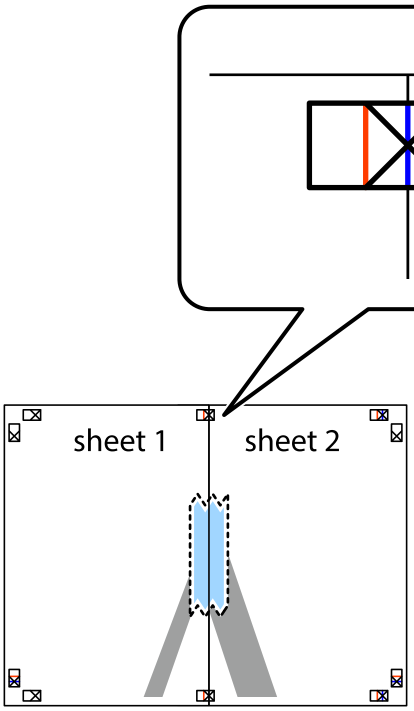

3. Kata karatasi zilizounganishwa mara mbili katika mstari wima wa bluu kupitia alama za kupanga (wakati huu, mstari upande wa kusho mwa alama za msalaba).

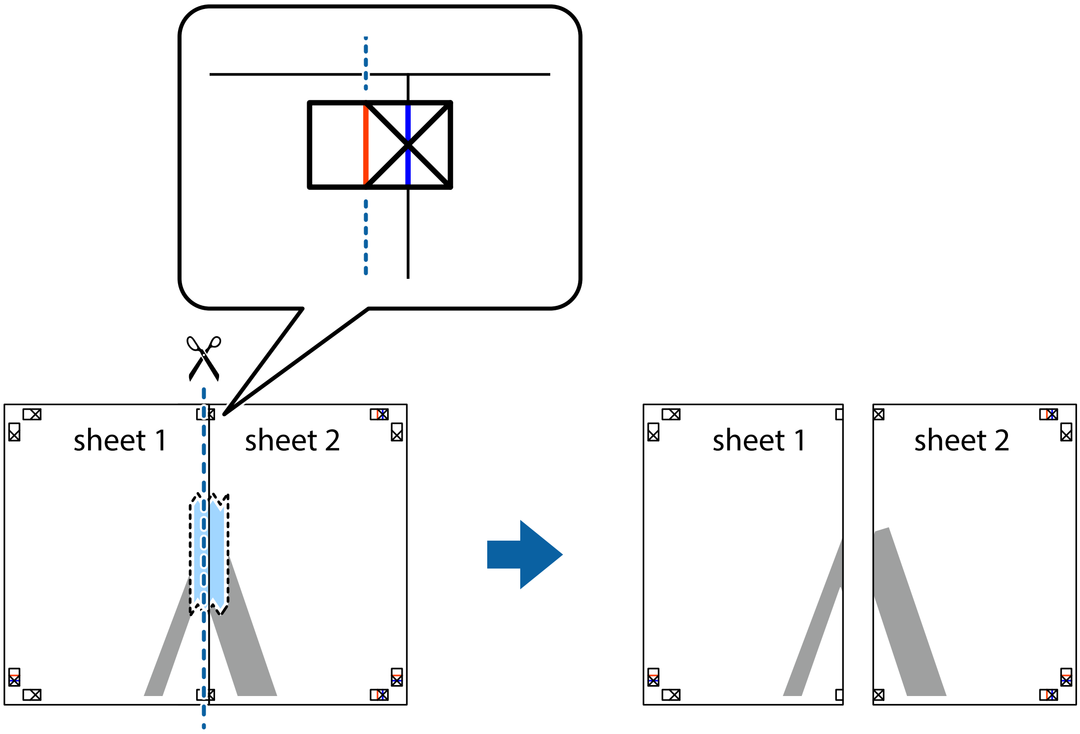

4. Unganisha karatasi pamoja kutoka nyuma ukitumia utepe.

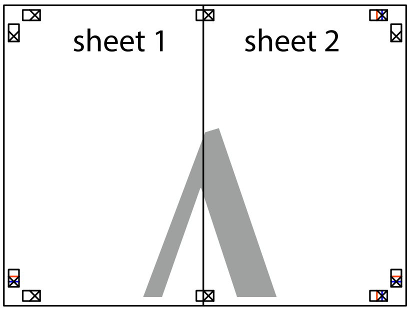

5. Rudia hatua 1 hadi 4 uunganishe Sheet 3 na Sheet 4 pamoja ukitumia utepe.

6. Kata pambizo za Sheet 1 na Sheet 2 katika mstari mlalo wa bluu kupitia katikati mwa alama za msalaba zilizo upande wa kushoto na kulia.

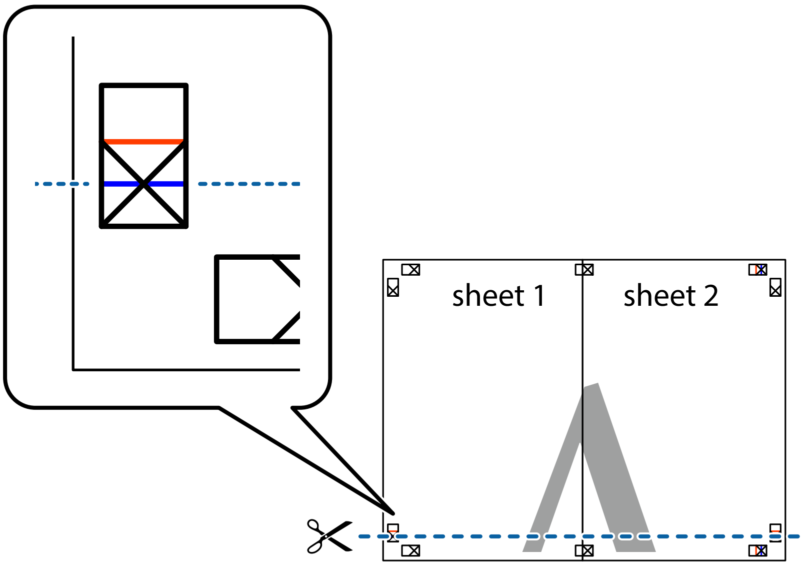

7. Weka kingo ya Sheet 1 na Sheet 2 juu ya Sheet 3 na Sheet 4 na upange alamaa za msalaba, na kisha uziunganishe pamoja kwa moda kutoka nyuma.

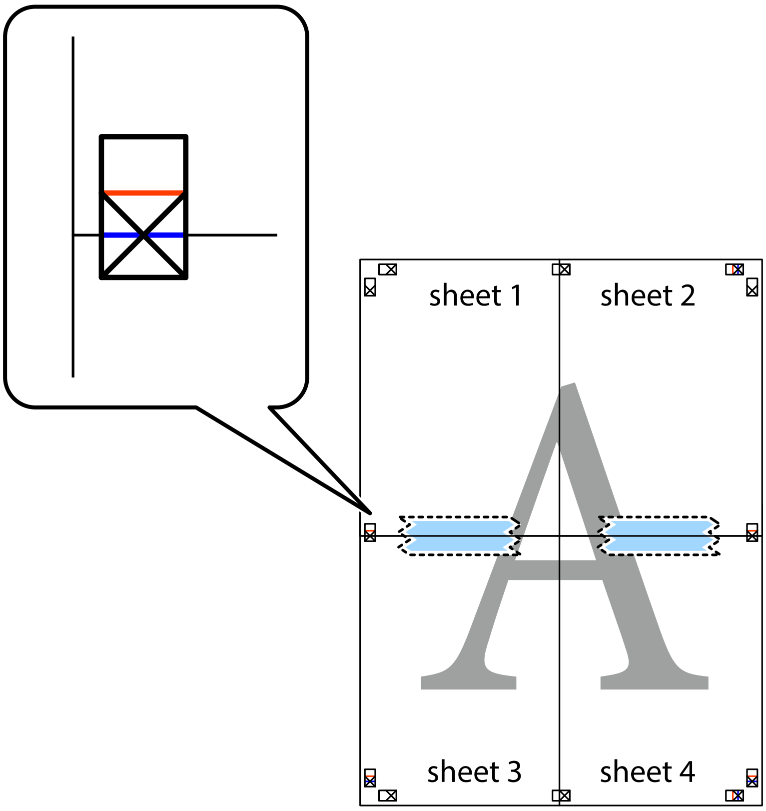

8. Kata karatasi zilizounganishwa mara mbili katika mstari mlalo mwekundu kupitia alama za kupanga (wakati hii, mtari ulio juu mwa alama za msalaba).

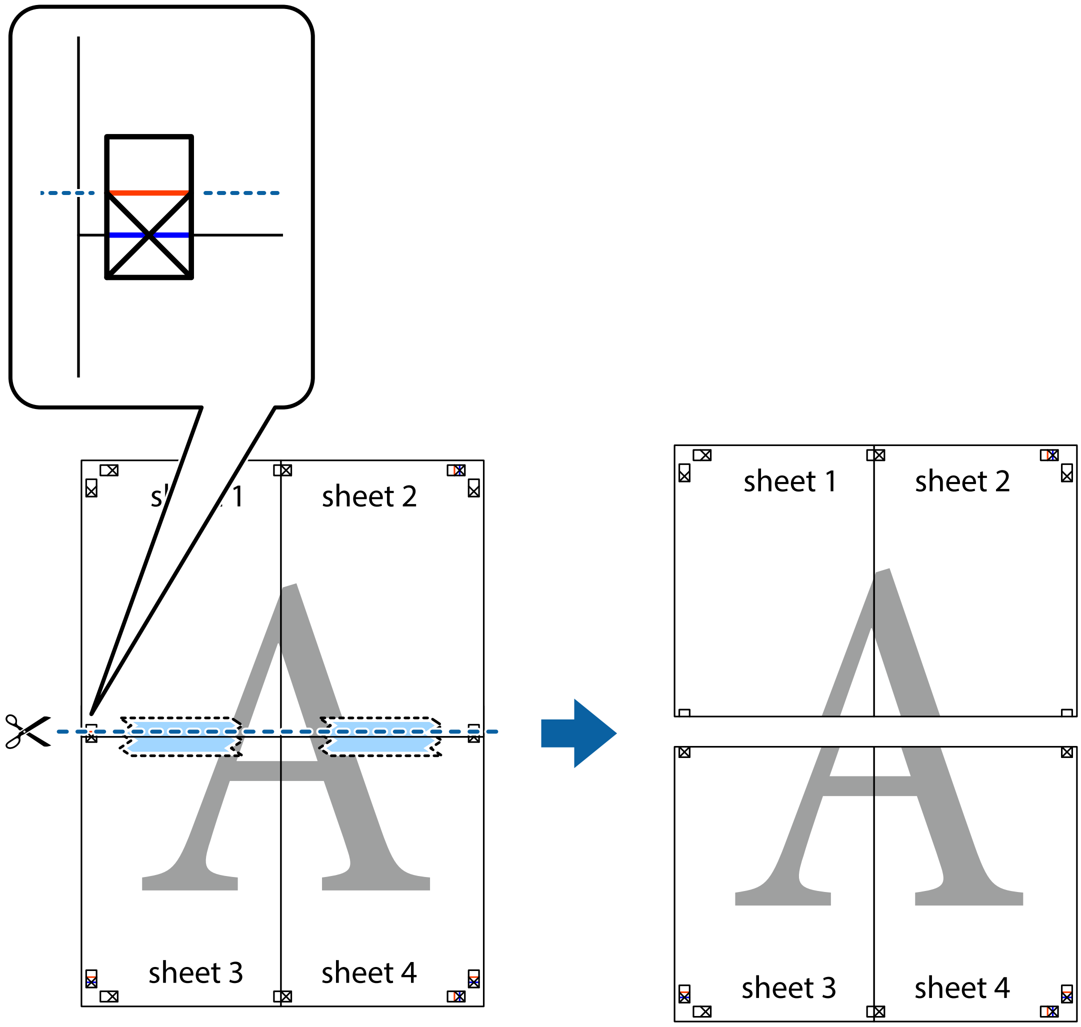

9. Unganisha karatasi pamoja kutoka nyuma ukitumia utepe.

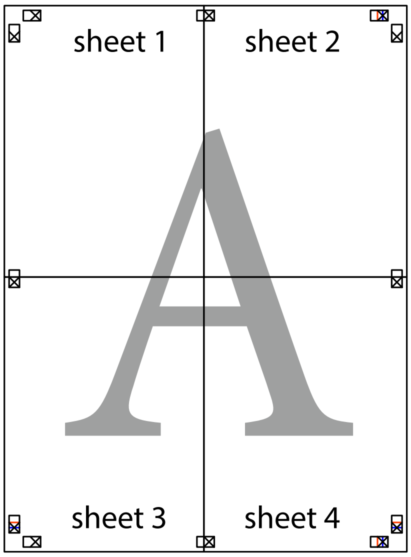

10. Kata pambizo zinazobakia katika mwingozo wa nje.

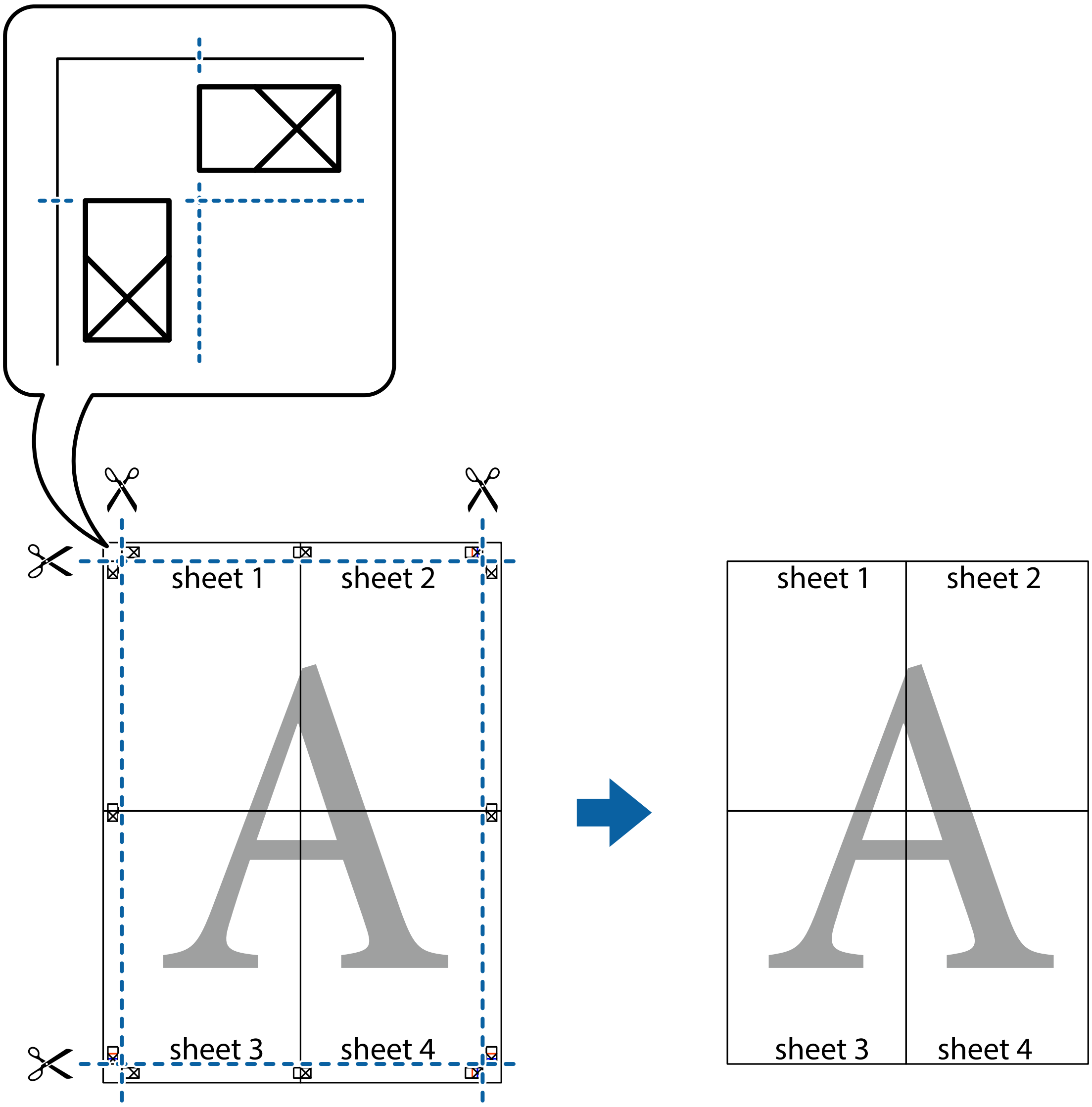

Kuchapisha kwa Kijajuu na Kijachini

Unaweza kuchapisha maelezo kama vile jina la mtumiaji na tarehe ya kuchapisha kwenye vijajuu na vijachini.

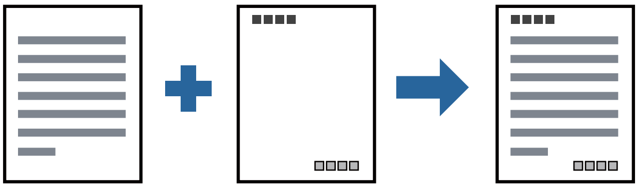

Mipangilio ya Uchapishaji

Kwenye kichupo cha kiendeshi cha kichapishi cha **Chaguo Zaidi**, bofya **Vipengele vya Taswira fifi**, na kisha uteue **Kijajuu/Kijachini**. Bofya **Mipangilio**, na kisha uteue vipengee unavyotaka kuchapisha.

Maelezo Husika

➡ "Mambo Msingi ya Uchapishaji" kwenye ukurasa wa 28
➡ "Kichupo cha Chaguo Zaidi" kwenye ukurasa wa 45

Kuchapisha Taswira fifi

Unaweza kuchapisha taswira fifi kama vile "Ya siri" au ruwaza ya kutonakili kwenye machapisho yako. Iwapo utachapisha kwa ruwaza ya kutonakili, herufi zilizofichwa huonekana zinaponakiliwa ili kutofautisha nakala asili kutoka kwenye nakala.

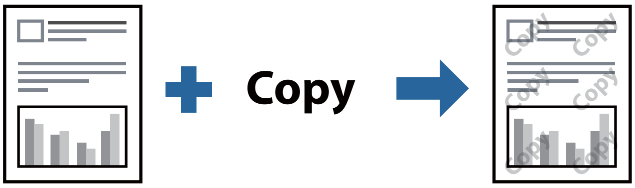

Ruwaza ya Kizuia Nakala inapatikana chini ya masharti yafuatayo:

- Karatasai: Karatasi tupu, Karatasi ya nakala, Kichwa cha barua, au Karatasi tupu ya ubora wa juu
- Ubora: Wastani
- Uchapishaji otomatiki wa Pande 2: Haujateuliwa
- Urekebishaji wa mlio: Otomatiki

Kumbuka:
Unaweza pia kuongeza taswira fifi yako mwenyewe ya ruwaza ya kutonakili.

Mipangilio ya Kuchapisha

Kwenye kichupo cha kiendeshi cha kichapishi cha **Chaguo Zaidi**, donoa **Vipengele vya Taswira fifi**, na kisha uteue Ruwaza ya Kizuia Nakala au Taswira fifi. Bofya **Mipangilio** ili kubadilisha maelezo kama vile ukubwa, uzito, au nafasi ya ruwaza au alama.

Maelezo Husika

➡ "Mambo Msingi ya Uchapishaji" kwenye ukurasa wa 28
➡ "Kichupo cha Chaguo Zaidi" kwenye ukurasa wa 45

Kuchapisha Faili Nyingi Pamoja

Laiti ya Kipangaji cha Kazi hukuwezesha kuunganisha faili kadhaa zilizundwa na programu-tumizi tofauti na uzichapishe kama kazi moja ya uchapishaji. Unaweza kubainisha mipangilio ya uchapishaji kwa faili zilizochanganywa, kama vile muundo wa kurasa nyingi, na uchapishaji wa pande 2.

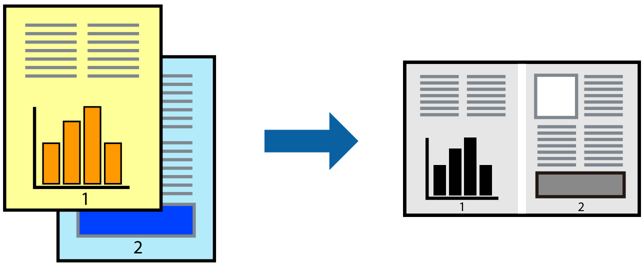

Mipangilio ya Kuchapisha

Kwenye kichupo cha kiendeshi cha kichapishi cha **Kuu**, teua **Laiti ya Kipangaji cha Kazi**. Unapoanza kuchapisha, dirisha la Laiti ya Kipangaji cha Kazi linaonyeshwa. Dirisha la Laiti ya Kipangaji cha Kazi likiwa limefunguliwa, fungua faili ambayo unataka kuunganisha na faili ya sasa, na kisha urudie hatua za hapo juu.

Unapoteua kazi ya kuchapisha iliyoongezwa kwenye Chapisha Kipangama katika dirisha la Laiti ya Kipangaji cha Kazi, unaweza kuhariri muundo wa ukurasa.

Bofya **Chapisha** kutoka kwenye menyu ya **Faili** ili kuanza kuchapisha.

Kumbuka:
Iwapo utafunga dirisha la Laiti ya Kipangaji cha Kazi kabla ya kuongeza data yote ya uchapishaji kwenye Chapisha Kipangama, kazi ya uchapishaji unayoishughulikia sasa inakatishwa. Bofya ***Hifadhi*** *kutoka kwenye menyu ya* ***Faili*** *ili kuhifadhi kazi ya sasa. Kiendelezi cha faili zilizohifadhiwa ni "ecl".*

Ili kufungua Chapisha Kipangama, bofya ***Laiti ya Kipangaji cha Kazi*** *kwenye kichupo cha kiendeshi cha kichapishi cha* ***Utunzaji*** *ili kufungua dirisha la Laiti ya Kipangaji cha Kazi. Kisha, chagua* ***Fungua*** *katika menyu ya* ***Faili*** *ili uchague faili hiyo.*

Maelezo Husika

➡ "Mambo Msingi ya Uchapishaji" kwenye ukurasa wa 28

➡ "Kichupo cha Kuu" kwenye ukurasa wa 44

Kurekebisha Toni ya Chapisho

Unaweza kurekebisha toni inayotumiwa katika uchapishaji. Marekebisho haya hayatumiwi kwenye data ya kwanza.

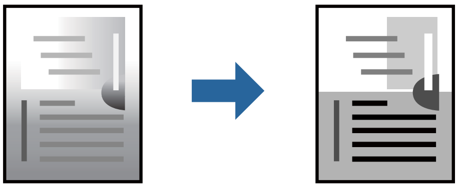

Mipangilio ya Uchapishaji

Kwenye kichupo cha kiendishi cha kichapishi cha **Chaguo Zaidi**, teua **Kaida** kama mpangilio wa **Urekebishaji wa mlio**. Bofya **Iliyoboreshwa** ili kufungua dirisha la **Urekebishaji wa mlio**, na kisha uteue mbinu ya usahihishaji wa toni.

Kumbuka:
- ***Otomatiki*** *inateuliwa kama chaguo-msingi kwenye kichupo cha* ***Chaguo Zaidi****. Mpangilio huu hurekebisha toni kiotomatiki ili ilingane na aina ya karatasi na mipangilio ya ubora wa uchapishaji.*

Maelezo Husika

➡ "Mambo Msingi ya Uchapishaji" kwenye ukurasa wa 28

➡ "Kichupo cha Chaguo Zaidi" kwenye ukurasa wa 45

Kuchapisha Kusisitiza Mistari Nyembamba

Unaweza kukoleza mistari nyembemba ambayo ni nyembemba zaidi kuchapisha.

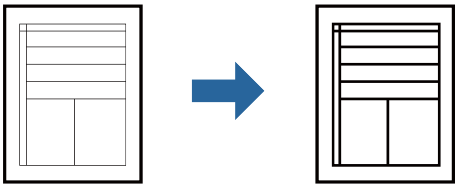

Mipangilio ya Uchapishaji

Kwenye kichupo cha kiendeshi cha kichapishi cha **Chaguo Zaidi**, bofya **Chaguo za Taswira** kwenye mpangilio wa **Urekebishaji wa mlio**. Teua **Sisitiza Mistari Miebamba**.

Maelezo Husika

➡ "Mambo Msingi ya Uchapishaji" kwenye ukurasa wa 28

➡ "Kichupo cha Chaguo Zaidi" kwenye ukurasa wa 45

Kuchapisha ili Kuboresha Matini na Mistari Hafifu

Unaweza kuboresha herufi na mistari hafifu ili kuifanya kuonekana zaidi, au kukoleza taswira.

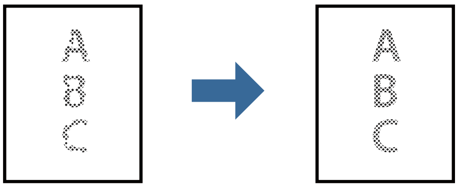

Mipangilio ya Uchapishaji

Kwenye kichupo cha kiendeshi cha kichapishi cha **Chaguo Zaidi**, bofya **Chaguo za Taswira** kwenye mpangilio wa **Urekebishaji wa mlio**. Teua **Boresha Maandishi na Mistari Hafifu**.

Maelezo Husika

➡ "Mambo Msingi ya Uchapishaji" kwenye ukurasa wa 28

➡ "Kichupo cha Chaguo Zaidi" kwenye ukurasa wa 45

Kuchapisha Misimbo ya Mwambaa Wazi

Unaweza kuchapisha msimbo wa mwambaa vizuri zaidi na kuurahisisha kutambazwa. Wezesha tu kipengele hiki iwapo msimbo wa mwambaa uliouchapisha hauwezi kutambazwa.

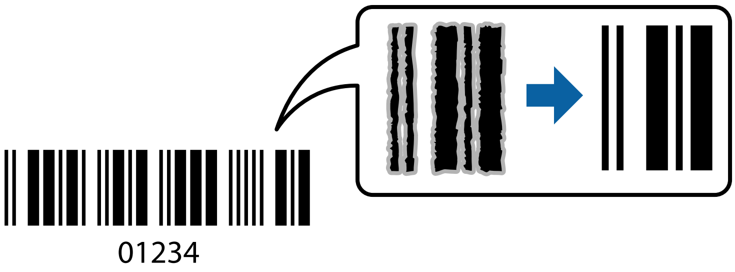

Unaweza kutumia kipengele hiki chini ya hali zifuatazo.

- ❏ Karatasi: Karatasi tupu, Karatasi ya nakala, Kichwa cha barua, Karatasi tupu ya ubora wa juu, Karatasi nzito, au Bahasha
- ❏ Ubora: **Wastani**

Kumbuka:
Huenda upunguzaji usiwezekane kulingana na hali.

Mipangilio ya Kuchapisha

Kwenye kitufe cha **Utunzaji** cha kiendceshi cha kichapishi, bofya **Mipangilio Iliyorefushwa**, na kisha uteue **Modi ya Msimbo upau**.

Maelezo Husika

➡ "Mambo Msingi ya Uchapishaji" kwenye ukurasa wa 28

➡ "Kichupo cha Utunzaji" kwenye ukurasa wa 46

Kukatisha Uchapishaji

Unaweza kukatisha kazi ya uchapishaji kutoka kwa kompyuta. Hata hivyo, unaweza kukatisha kazi ya uchapishaji kutoka kwa kompyuta inapotumwa kwenye kichapishi. Katika hali hii, katisha uchapishaji ukitumia paneli dhibiti ya kichapishi.

Kukatisha

Kwenye kompyuta yako, bofya kulia kwenye kichapishi kwenye **Vifaa na Vichapishi**, **Kichapishi**, au kwenye **Vichapishi na Faksi**. Bofya **Tazama kinachochapishwa**, bofya kulia kwenye kazi unayotaka kukatisha, na kisha uteue **Katisha**.

Chaguo za Menyu za Kiendeshi cha Kichapishi

Fungua dirisha la chapisho kwenye programu-tumizi, teua kichapishi, na kisha ufikie dirisha la kiendeshi cha kichapishi.

Kumbuka:
Menyu hutofautiana kulingana na chaguo unaloteua.

Kichupo cha Kuu

Uwekaji Kabla Uchapishaji	Ongeza/Ondoa Uwekaji Upya	Unaweza kuongeza au kuondoa uwekaji awali wako kwa mipangilio ya kuchapisha inayotumika kila mara. Teua uwekaji awali unaotaka kutumia kutoka kwenye orodha.
Onyesha Mipangilio	Huonyesha orodha ya vipengee vilivyowekwa sasa kwenye vichupo vya **Kuu** na **Chaguo Zaidi**.	
Weka upya Chaguo-msingi	Rudisha mipangilio yote kwenye thamani zake chaguo-msingi ya kiwanda. Mpangilio kwenye kichupo cha **Chaguo Zaidi** pia inawekwa katika chaguo-msingi yake.	
Viwango vya Wino	Huonyesha jinsi ya kukagua kiwango cha wino.	
Chanzo cha K'tasi	Teua chanzo cha karatasi ambacho karatasi huingizwa. Teua **Uteuzi Otomatiki** ili kuingiza karatasi kutoka kwenye mpenyo wa mlisho wa karatasi ya nyuma wakati karatasi imepakiwa kwenye mpenyo wa mlisho wa karatasi ya nyuma na kaseti ya karatasi.	
Ukubwa wa Waraka	Teua ukubwa wa karatasi unayotaka kuchapishwa. Iwapo utateua **Mtumiaji-Amefafanuliwa**, ingiza upana na urefu wa karatasi.	
Mwelekeo	Teua mwelekeo unaotaka kutumia ili kuchapisha.	
Aina ya Krtasi	Teua aina ya karatasi unayochapisha.	
Ubora	Teua ubora wa chapisho unaotaka kutumia kwa uchapishaji. Mipangilio inayopatikana inalinganana aina ya karatasi unayoteua.	
Uchapishaji wa Pande 2	Hukuruhusu kutekeleza uchapishaji wa pande 2.	
	Settings	Unaweza kubainisha ukingo wa kuunganisha na pambizo za kuunganisha. Unapochapisha nyaraka za kurasa nyingi, unaweza kuteua kuchapisha kuanzia upande wa mbele au upande wa nyuma wa ukurasa.
	Uzito wa Uchapishaji	Teua aina ya waraka ili kurekebisha uzito wa chapisho. Iwapo uzito wa chapisho unaofaa umeteuliwa, unaweza kuzuia picha kutokea upande wa nyuma. Teua **User Defined** ili kurekebisha uzito wa chapisho kikuli.
Kurasa Nyingi	Hukuruhusu kuchapisha kurasa nyingi kwenye laha moja au kutekeleza uchapishaji wa bango. Bofya **Mpangilio Kurasa** ili kubainisha utaratibu ambao kurasa zinachapishwa.	

Copies	Weka idadi ya nakala unazotaka kuchapisha.	
	Pangiliza	Huchapisha nyaraka nyingi zilizolinganishwa kwa utaratibu na kupangwa kwenye vikundi.
	Mpangilio Kinyume	Hukuruhusu kuchapisha kutoka ukurasa wa mwisho ili kurasa zikusanywe kulingana na mpangilio sahihi baada ya kuchapisha.
Modi Tulivu	Hupunguza kelele ambayo kicvhapishi hutoa. Hata hivyo, uwezeshaji wa hii unaweza kupunguza kasi ya uchapishaji.	
Uhakiki wa Chapisho	Huonyesha uhakiki wa waraka wako kabla ya kuchapisha.	
Laiti ya Kipangaji cha Kazi	Teua chapisho kwa kutumia kipengele cha Laiti ya Kipangaji cha Kazi.	

Kichupo cha Chaguo Zaidi

Uwekaji Kabla Uchapishaji	Uwekaji upya wa Kuongeza/Kuondoa	Unaweza kuongeza au kuondoa uwekaji awali wako kwa mipangilio ya kuchapisha inayotumika kila mara. Teua uwekaji awali unaotaka kutumia kutoka kwenye orodha.
Onyesha Mipangilio	Huonyesha orodha ya vipengee vilivyowekwa sasa kwenye vichupo vya **Kuu** na **Chaguo Zaidi**.	
Weka upya Chaguo-msingi	Rudisha mipangilio yote kwenye thamani zake chaguo-msingi ya kiwanda. Mpangilio kwenye kichupo cha **Kuu** pia inawekwa katika chaguo-msingi yake.	
Ukubwa wa Waraka	Teua ukubwa wa waraka wako.	
Karatasi ya Zao	Teua ukubwa wa karatasi unayotaka kuchapishwa. Iwapo **Karatasi ya Zao** inatofautiana na **Ukubwa wa Waraka**, **Punguza/Kuza Waraka** inateuliwa kiotomatiki. Huhitaji kuiteua unapochapisha bila kupunguza au kuongeza ukubwa wa waraka.	
Punguza/Kuza Waraka	Hukuruhusu kupunguza au kuongeza ukubwa wa waraka.	
	Tosheleza kwenye Ukurasa	Punguza au ongeza ukubwa wa waraka kiotomatiki ili utoshee ukubwa wa karatasi iliyoteuliwa kwenye **Karatasi ya Zao**.
	Kuza hadi	Huchapisha kwa asilimia maalum.
	Katikati	Huchapisha picha katikati ya karatasi.
Urekebishaji wa mlio	Otomatiki	Hurekebisha rangi za picha kiotomatiki.
	Kaida	Hukuruhusu ili kutekeleza urekebishaji wa rangi kikuli. Bofya **Iliyoboreshwa** kwa mipangilio zaidi.
	Chaguo za Taswira	Huwezesha chaguo za ubora wa chapisho kama vile Sisitiza Matini. Pia unaweza kukoleza mistari nyembamba ili kuifanya ionekane kwenye machapisho.
Vipengele vya Taswira fifi	Hukuruhusu kuunda mipangilio kwa ruwaza za kutonakili au taswira fifi.	

Mipangilio ya Ziada	Zungusha 180°	Huzungusha kurasa nyuzi 180 kabla ya kuchapisha. Kipengele hiki kinasaidia unapochapisha kwenye karatasi kama vile bahasha zilizopakiwa katika mwelekeo thabiti kwenye kichapishi.
	Kasi ya Juu	Huchapisha wakati kichwa cha kuchapisha kinasogea pande zote mbili. Kasi ya uchapishaji na haraka, lakini ubora unaweza kupungua.
	Taswira ya Kioo	Hugeuza picha ili kuichapisha kama itakavyoonekana kwenye kioo.

Kichupo cha Utunzaji

Ukaguzi wa Nozeli	Huchapisha ruwaza ya ukaguaji nozeli ili kuangalia iwapo nozeli za kichwa cha kuchapisha zimeziba.
Usafishaji wa Kichwa	Husafisha nozeli zilizoziba katika kichwa cha kuchapisha. Kwa sababu kipengele hiki hutumia wino kidogo, safisha kichwa cha kuchapisha tu iwapo baadhi ya nozeli zimeziba kama ilivyoonyeshwa kwenye mfano wa ruwaza ya kukagua nozeli. 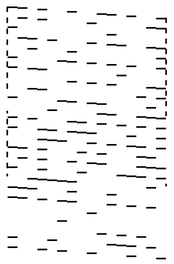
Usafishaji wa Nishati	Huendesha usafishaji wa nishati wa nozeli zilizoziba katika kichwa cha kuchapisha. Kwa sababu kipengele hiki hutumia wino zaidi kulinga usafishaji wa kichwa, endesha usafishaji wa nishati tu iwapo nozeli nyingi zimeziba kama ilivyoonyeshwa kwenye mfano wa ruwaza ya kukagua nozeli. 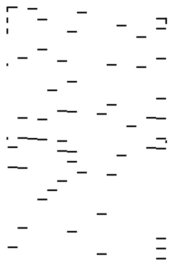
Chapisha Mpangilio wa Kichwa	Hupangia kichwa cha kuchapisha iwapo mistari wima haipangiliwi.
Usafishaji wa Mwongozo wa Kratasi	Husafisha njia ya karatasi iwapo machapisho yamechafuka.
Laiti ya Kipangaji cha Kazi	Hufungua dirisha la Laiti ya Kipangaji cha Kazi. Hapa unaweza kufungua na kuhariri data iliyohifadhiwa awali.
EPSON Status Monitor 3	Hufungua dirisha la EPSON Status Monitor 3. Unaweza kuthibitisha hali ya kichapishi na matumizi yake hapa.
Inachunguza Mapendeleo	Hukuruhusu kuunda mipangilio kwa vipengee kwenye dirisha la EPSON Status Monitor 3.

Mipangilio Iliyorefushwa	Hukuruhusu kuunda mipangilio mbalimbali. Bofya kulia kila kipengee ili kuona Msaada kwa maelezo zaidi.
Foleni ya U'haji	Huonyesha kazi zinazosubiri kuchapishwa. Unaweza kuangalia, kusitisha, au kuendelea na kazi za kuchapisha.
Maelezo ya Printa na Chaguo	Huonyesha idadi ya laha za karatasi zilizoingizwa kwenye kichapishi.
Lugha	Hubadilisha lugha inayotumika kwenye dirisha la kiendeshi cha kichapishi. Ili kutekeleza mipangilio, funga kiendeshi cha kichapishi, na kisha ukifungue tena.
Kisasisho cha Programu	Huwasha EPSON Software Updater ili kuangalia toleo la sasa la programu-tumizi kwenye Intaneti.
Msaada wa Kiufundi	Hukuruhusu kufikia tovuti ya auni ya kiufundi ya Epson.

Kuchapisha kutoka kwenye Kiendeshi cha Kichapishi kwenye Mac OS

Misingi ya Uchapishaji

Kumbuka:
Utendaji hutofautiana kulingana na programu. Angalia msaada wa programu kwa maelezo.

1. Fungua faili unayotaka kuchapisha.

   Pakia karatasi kwenye kichapishi iwapo haijapakiwa.

2. Chagua **Chapisha** kutoka kwa menyu ya **Faili** au amri nyingine ili ufikie mawasiliano ya uchapishaji.

   Ikiwa inahitajika, bofya **Onyesha Maelezo** au ▼ ili upanue dirisha la uchapishaji.

3. Teua kichapishi chako.

4. Teua **Mipangilio ya Kuchapisha** kutoka kwa menyu ibukizi.

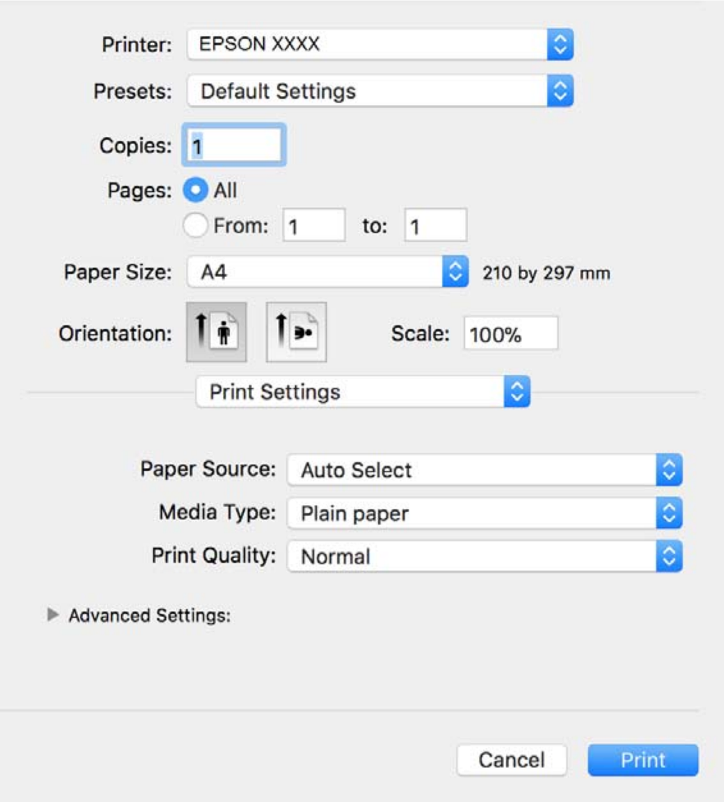

Kumbuka:
Kwenye OS X Mountain Lion au ya baadaye, ikiwa menyu ya ***Mipangilio ya Kuchapisha*** *haionekani, kiendeshi cha kichapishi cha Epson hakijasakinishwa vizuri.*

Teua ***Mapendeleo ya Mfumo*** *kutoka kwa menyu ya* *>* ***Kichapishi na Vitambazaji*** *(au* ***Chapisha na Utambaze, Chapisha na Tuma Faksi****), ondoa kichapishi, na kisha uongeze kichapishi tena. Angalia yafuatayo ili uongeze printa.*

http://epson.sn

5. Badilisha mipangilio kama inavyohitajika.

   Tazama chaguo za menyu kwa kiendeshi cha kichapishi kwa maelezo.

6. Bofya **Chapisha**.

Maelezo Husika

➡ "Karatasi Inayopatikana na Uwezo" kwenye ukurasa wa 17
➡ "Kupakia Karatasi katika Mkanda wa Karatasi" kwenye ukurasa wa 20
➡ "Orodha ya Aina za Karatasi" kwenye ukurasa wa 25
➡ "Chaguo za Menyu kwa Mipangilio ya Kuchapisha" kwenye ukurasa wa 53

Kuchapisha Pande 2

Unaweza kuchapisha kwenye pande zote za karatasi.

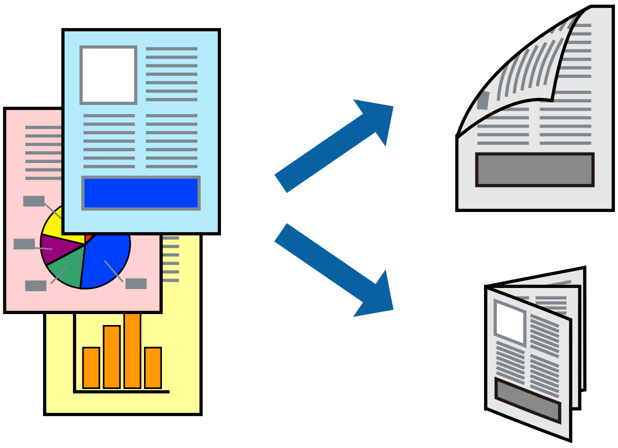

Kumbuka:
- *Ikiwa hutatumia karatasi ambayo inafaa kwa uchapishaji wa pande 2, ubora wa uchapishaji huenda ukapungua na karatasi inaweza kukwama.*
- *Kulingana na karatasi na data, wino unaweza kuvuja hadi upande huo mwingine wa karatasi.*

Maelezo Husika

➡ "Karatasi Inayopatikana na Uwezo" kwenye ukurasa wa 17

Mipangilio ya Uchapishaji

Teua **Two-sided Printing Settings** kutoka kwa menyu ibukizi.Teua mbinu ya uchapishaji wa pande 2, na kisha uunde mipangilio ya **Document Type**.

Kumbuka:
- *Kasi ya uchapishaji inaweza kupungua kulingana na aina ya waraka.*
- *Unapochapisha picha kwa data iliyosongamana, teua **Text & Graphics** au **Text & Photos** kwenye mpangilio **Document Type**.Iwapo machapisho yamechafuka au yamemwagikiwa wino kupitia upande mwingine wa karatasi, rekebisha **Uzito wa Uchapishaji** na **Increased Ink Drying Time** kwenye **Adjustments**.*

Maelezo Husika

➡ "Misingi ya Uchapishaji" kwenye ukurasa wa 47

➡ "Chaguo za Menyu kwa Two-sided Printing Settings" kwenye ukurasa wa 53

Kuchapisha Kurasa Kadhaa kwenye Kurasa Moja

Unaweza kuchapisha kurasa kadhaa za data kwenye laha moja ya karatasi.

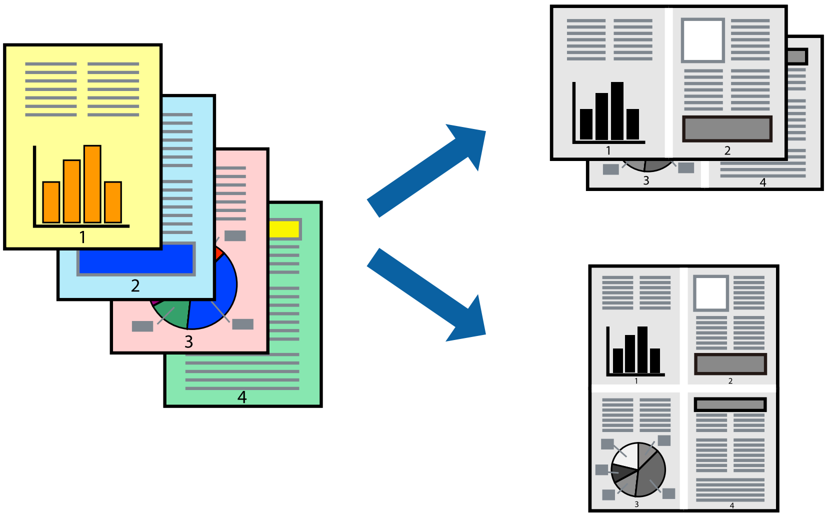

Mipangilio ya Kuchapisha

Teua **Mpangilio** katika menyu ya kidukizo. Weka idadi ya kurasa katika **Kurasa kwa Ukurasa**, **Mweleko wa Mpangilio** (mpangilio wa ukurasa), na **Mpaka**.

Maelezo Husika

➡ "Misingi ya Uchapishaji" kwenye ukurasa wa 47

➡ "Chaguo za Menyu za Muundo" kwenye ukurasa wa 52

Kuchapisha na Kukusanya katika Mpangilio wa Ukurasa (Uchapishaji wa Mpangilio wa Kinyume)

Unaweza kuchapisha kutoka ukurasa wa mwisho ili nyaraka zikusanywe kulingana na mpanbgilio wa ukurasa kwa kutoa karatasi katika upande wa mbele wa kichapishi.

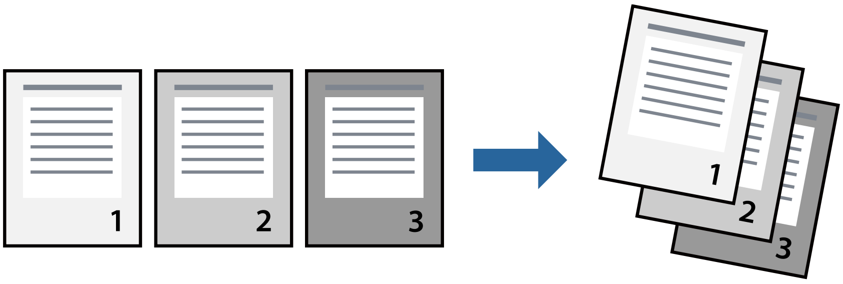

Mipangilio ya Kuchapisha

Chagua **Ushughulikiaji wa Karatasi** kutoka kwa menyu ya kidukizo. Teua **Geuza** kama mpangilio wa **Utaratibu wa Ukurasa**.

Maelezo Husika

➡ “Misingi ya Uchapishaji” kwenye ukurasa wa 47

➡ “Chaguo za Menyu kwa Ushughulikiaji Karatasi” kwenye ukurasa wa 52

Kuchapisha Waraka Wenye Ukubwa Uliopunguzwa au Kuongezwa

Unaweza kupunguza au kuongeza ukubwa wa ewaraka kwa asilimia maalum au kutotesheleza ukubwa wa karatasi uliyopakia kwenye kichapishi.

Mipangilio ya Uchapishaji

Unapochapisha ili kutoshea kwenye ukubwa wa karatasi, teua **Ushughulikiaji Karatasi** kutoka kwenye menyu ibukizi, na kisha uteue **Pima ili kutoshea ukubwa wa karatasi**.Teua ukubwa wa karatasi uliyoipakia kwenye kichapishi katika **Ukubwa wa Karatasi wa Mafikio**.Unapopunguza uklubwa wa waraka, teua **Punguza kipimo pekee**.

Unapochapisha kwa asilimia maalum, fanya mojawapo ya yafuatayo.

❏ Teua **Chapisha** kutoka kwenye menyu ya **Faili** ya programu-tumizi.Teua **Kichapishi**, ingiza asilimia kwenye **Kipimo**, na kisha ubofye **Chapisha**.

❏ Teua **Usanidi wa Ukurasa** kutoka kwenye menyu ya **Faili** ya programu-tumizi.Teua kichapishi chako kwenye **Umbizo Kwa**, ingiza asilimia kwenye **Kipimo**, na kisha ubofye **Sawa**.

Kumbuka:
*Teua ukubwa wa karatasi uliyoweka kwenye programu-tumizi kama mpangilio wa **Ukubwa wa Karatasi**.*

Maelezo Husika

➡ “Misingi ya Uchapishaji” kwenye ukurasa wa 47

➡ “Chaguo za Menyu kwa Ushughulikiaji Karatasi” kwenye ukurasa wa 52

Kukatisha Uchapishaji

Unaweza kukatisha kazi ya uchapishaji kutoka kwa kompyuta. Hata hivyo, unaweza kukatisha kazi ya uchapishaji kutoka kwa kompyuta inapotumwa kwenye kichapishi. Katika hali hii, katisha uchapishaji ukitumia paneli dhibiti ya kichapishi.

Kukatisha

Bofya ikoni ya kichapishi katika **Doki**. Teua kazi unayotaka kukatisha, na kisha ufanye mojawapo ya mambo yafuatayo.

❏ OS X Mountain Lion au mpya

Bofya ⊗ kando ya mota ya uendeleaji.

❏ Mac OS X v10.6.8 hadi v10.7.x

Bofya **Futa**.

Chaguo za Menyu za Kiendeshi cha Kichapishi

Fungua dirisha la chapisho kwenye programu-tumizi, teua kichapishi, na kisha ufikie dirisha la kiendeshi cha kichapishi.

Kumbuka:
Menyu hutofautiana kulingana na chaguo unaloteua.

Chaguo za Menyu za Muundo

Kurasa kwa kila Laha	Teua idadi ya kurasa za kuchapishwa kwenye laha moja.
Mwelekeo wa Muundo	Bainisha mpangilio ambao kurasa zinafaa kuchapishwa.
Mpaka	Huchapisha mpaka kwenye kurasa.
Mwelekeo wa kugeuza ukurasa	Huzungusha kurasa nyuzi 180 kabla ya kuchapisha.Teua kipengee hiki unapochapisha kwenye karatasi kama vile bahasha zilizopakiwa katika mwelekeo thabiti kwenye kichapishi.
Geuza kimlalo	Hugeuza picha ili kuichapisha kama itakavyoonekana kwenye kioo.

Chaguo za Menyu kwa Ulinganishaji wa Rangi

<table>
<tr><td>ColorSync</td><td rowspan="2">Teua mbinu ya kurekebisha rangi. Chaguo hizi hurekebisha rangi kati ya kichapishi na onyesho la kompyuta ili kupunguza utofauti kwenye rangi.</td></tr>
<tr><td>EPSON Color Controls</td></tr>
</table>

Chaguo za Menyu kwa Ushughulikiaji Karatasi

Kusanya kurasa	Huchapisha nyaraka za kurasa nyingi zilizochanganywa kwa mpangilio na kupangwa kwenye vikundi.

Kurasa za Kuchapisha	Teua chapisha tu kurasa witiri au kurasa shufwa.	
Mpangilio wa Ukurasa	Teua ili kuchapisha kutoka upande wa juu au ukurasa wa mwisho.	
Pima ili itoshee katika ukubwa wa karatasi	Huchapisha ili kutoshea kwenye ukubwa wa karatasi uliyopakia.	
	Ukubwa wa Karatasi wa Mwisho	Teua ukubwa wa karatasi ewa kuchapisha.
	Punguza tu	Teua unapopunguza ukubwa wa waraka.

Chaguo za Menyu kwa Ukurasa wa Jalada

Chapisha Ukurasa wa Jalada	Teua iwapo unataka kuchapisha ukurasa wa jalada au la. Unapotaka kuongeza jalada la nyuma, teua **Baada ya waraka**.
Aina ya Ukurasa wa Jalada	Teua maudhui ya ukurasa wa jalada.

Chaguo za Menyu kwa Mipangilio ya Kuchapisha

Paper Source	Teua chanzo cha karatasi ambacho karatasi huingizwa. Iwapo kichapishi kina chanzo kimoja tu cha karatasi, kipengee hiki hakionyeshwi. Kuteua **Uteuzi Otomatiki** huteua chanzo cha karatasi kinacholingana na mpangilio wa karatasi kwenye kichapishi kiotomatiki.
Media Type	Teua aina ya karatasi unayochapisha.
Print Quality	Teua ubora wa chapisho unaotaka kutumia kwa uchapishaji. Chaguo zinatofautiana kulinagana na aina ya karatasi.
Mipangilio Mahiri	Hurekebisha ung'avu na ulinganishaji wa taswira.

Chaguo za Menyu kwa Two-sided Printing Settings

Two-sided Printing	Huchapisha katika pande zote za karatasi.

Kuweka Mipangilio ya Utendaji kwa Kiendeshi cha Printa cha Mac OS

Kufikia Dirisha la Mipangilio ya Operesheni la Kiendeshi cha Kichapishi cha Mac OS

Teua **Upendeleo wa Mfumo** kutoka kwenye menyu > **Vichapishi na Vitambazaji** (au **Chapisha na Utambaze** , **Chapisha na Kutuma Faksi**), na kisha uteue kichapishi. Bofya **Chaguo na Vifaa** > **Chaguo** (au **Kiendeshi**).

Mipangilio ya Uendeshaji kwa Mac OS Kiendeshi cha Kichapishi

- Ruka Ukurasa Mtupu: Epuka kuchapisha kurasa tupu.
- Modi Tulivu: Hupunguza kelele inayotolewa na kichapishi, hata hivyo, hii inaweza kupunguza kasi ya kuchapisha.
- High Speed Printing: Huchapisha wakati kichwa cha kuchapisha kinasogea pande zote mbili.Kasi ya uchapishaji na haraka, lakini ubora unaweza kupungua.
- Warning Notifications: Huruhusu kiendeshi cha kichapishi kuonyesha taarifa za onyo.
- Establish bidirectional communication: Kwa kawaida, hii inafaa iwekwe kwenye **On**.Kuchagua **Off** wakati unatafuta taarifa ya kichapishi hakuwezekani kwa sababu printa inatumiwa na kompyuta za Windows kwenye mtandao au kwa sababu yoyote nyingine.

Kusitisha Uchapishaji — Kitufe cha Kichapishi

Bonyeza kitufe cha ⊘ ili usitishe uchapishaji unaoendelea.

Kujaza Wino Upya na Kubadilisha Visanduku vya Ukarabati.

Kukagua Hali ya Wino Unaosalia na Kisanduku cha Ukarabati

Ili uhakikishe wino unaobakia, angalia viwango vya wino katika tangi la kichapishi.

Unaweza kuangalia takriban ya maisha ya huduma ya kikasha cha matengenezo kutoka kwenye kompyuta.

Kukagua Hali ya kikasha cha matengenezo — Windows

1. Nenda kwa dirisha la kiendeshi cha kichapishi.

2. Bofya **EPSON Status Monitor 3** kwenye kichupo cha **Utunzaji**.

   Kumbuka:
   *Ikiwa **EPSON Status Monitor 3** imelemazwa, bofya **Mipangilio Iliyorefushwa** kwenye kichupo cha **Utunzaji**, na kisha uteue **Wezesha EPSON Status Monitor 3**.*

Maelezo Husika

➡ “Kufikia Kiendeshi cha Kichapishi” kwenye ukurasa wa 28

Kukagua Hali ya kikasha cha matengenezo — Mac OS X

1. Washa matumizi ya kiendeshi cha kichapishi:

   ❏ Mac OS X v10.6.x hadi v10.9.x

   Teua **Mapendeleo ya Mfumo** kutoka kwenye menyu > **Vichapishi na Vitambazaji** (au **Chapisha na Tambaza**, **Chapisha na Tuma Faksi**), na kisha uteue kichapishi. Bofya **Chaguo na Vifaa** > **Huduma** > **Fungua Huduma ya Printa**.

   ❏ Mac OS X v10.5.8

   Teua **Mapendeleo ya Mfumo** kutoka kwenye menyu > **Kuchapisha na Faksi**, na kisha uteue kichapishi. Bofya **Fungua Foleni ya Kuchapisha** > **Matumizi**.

2. Bofya **EPSON Status Monitor**.

Misimbo ya Chupa ya Wino

Epson inapendekeza utumie chupa halali za wino za Epson.

Ifuatayo ndio misimbo ya chupa halisi za wino wa Epson.

> ***Muhimu:***
> - *Waranti ya Epson haishughulikii uharibifu uliosababishwa na wino mwingine kando na ule uliobainishwa, pamoja na wino wowote halali wa Epson usioundiwa printa hii au wino wowote wa mhusika mwingine.*
> - *Bidhaa zingine ambazo hazijatengenezwa na Epson zinaweza kusababisha uharibifu ambao haujasimamiwa na udhamini wa Epson, na wakati mwingine, zinaweza kusababisha mienendo ya uchapishaji isiyo ya kawaida.*

Kumbuka:
- *Misimbo ya chupa ya wino hutofautiana kulingana na eneo. Kwa misimbo sahihi katika eneo lako, wasiliana na usaidizi wa Epson.*
- *Ingawa chupa za wino zinaweza kuwa na nyenzo zilizorejelezwa, hii haiathiri ufanyaji kazi au utendaji wa printa.*
- *Sifa na sura ya chupa ya wino zinaweza kubadilishwa bila notisi ili kuboresha.*

Kwa matumizi ya Uropa

Bidhaa	BK: Black (Nyeusi)
ET-M1140	111
M1140	110*1 110S*2

*1 Ukubwa wa juu

*2 Ukubwa wastani

Kumbuka:
Kwa watumiaji walio Ulaya, tembelea tovuti ifuatayo kwa taarifa kuhusu uga wa chupa ya wino ya Epson.

http://www.epson.eu/pageyield

Kwa nchi za Asia isipokuwa China

BK: Black (Nyeusi)
005*1 005S*2

*1 Ukubwa wa juu

*2 Ukubwa wastani

Maelezo Husika

➡ “Tovuti ya Usaidizi wa Kiufundi” kwenye ukurasa wa 106

Tahadhari za Kushughulikia Chupa ya Wino

Soma maelekezo yafuatayo kabla ya kujaza wino upya.

Kuhifadhi tahadhari kwa wino

- Weka chupa za wino nje ya mwale wa jua wa moja kwa moja.

- Usihifadhi chupa za wino katika halijoto za juu au zinazoganda.
- Baada ya kuleta chupa ya wino ndani kutoka eneo baridi la uhifadhi, iwache ipate joto katika halijoto ya chumba kwa angalau saa tatu kabla ya kuitumia.
- Pindi unapofungua chupa ya wino, tunapendekeza uitumie haraka iwezekanavyo.
- Epson inapendekeza utumie chupa ya wino kabla ya tarehe iliyochapishwa kwenye pakiti.
- Usifungue pakiti ya chupa ya wino hadi uwe tayari kujaza tangi la wino.Chupa ya wino hupakiwa bila hewa ili kudumisha utumikaji wake.Ukiwacha chupa ya wino bila kuipakia kwa muda mrefu kabla ya kuitumia, uchapishaji wa kawaida huenda usiwezekane.
- Wakati wa kuhifadhi au kusafirisha chupa ya wino, usiinamishe chupa na usiigongeshe au kuiweka mahali penye mabadiliko ya hali joto.La sivyo, wino unaweza kuvuja hata kama kifuniko kilicho kwenye chupa ya wino kimekazwa vizuri.Hakikisha umeweka chupa ya wino ikiwa imesimama wakati unakaza kifuniko, na utahadhari ili uzuie wino usivuje wakati unasafirisha chupa, kwa mfano, kuweka chupa kwenye mkoba.

Kushughulikia tahadhari kwa kujaza wino

- Wino wa kichapishi hiki unafaa kushughulikiwa kwa uangalifu. Wino unaweza kumwagika wakati tanki la wino limejazwa au kujazwa upya na wino. Ikiwa wino utamwagikia nguo au vitu vyako, huenda usitoke.
- tumia chupa za wino zilizo na msimbo sahihi wa sehemu ya printa hii.
- Usitingishe haraka zaidi au kufinyaza chupa za wino.
- Kwa matokeo bora ya kuchapisha usitumie viwango vya wino vilivyo chini kwa vipindi virefu vya muda.
- Ili upate matokeo mazuri ya uchapishaji, jaza upya tangi la wino hadi mstari wa juu angalau mara moja kwa mwaka.
- Ili uhakikishe unapokea ubora wa juu wa uchapishaji na kusaidia kulinda kichwa chako ya kuchapisha, akiba tofauti ya usalama ya wino hubakia katika tangi wakati printa yako inakuonyesha unafaa ujaze wino upya.Viwango vilivyoandikwa havijumuishi akiba hii.

Matumizi ya wino

- Ili kudumisha utendaji mzuri wa kichwa cha kuchapisha, kiasi fulani cha wino hutumiwa kutoka kwenye tanki wakati wa operesheni za matengenezo kama vile usafishaji wa kichwa cha kuchapisha. Huenda pia wino ukatumika unapowasha kichapishi.
- Kiasi fulani cha wino ulio ndani ya chupa ya wino uliokuja na kichapishi chako hutumiwa kiasi wakati wa usanidi wa mwanzo.Ili uchapishe nakala za hali ya juu, kichwa cha kuchapisha kilicho katika printa yako kitajazwa wino.Mchakato huu wa mara moja hutumia kiasi cha wino na basi chupa hii inaweza kuchapisha kurasa chache kulingana na chupa za wino zitakazofuata.
- Viwango viliandikwa vinaweza kuwa tofauti kulingana na picha unazochapisha, aina ya karatasi unayotumia, marudio ya uchapishaji na hali ya mazingisa kama vile halijoto.

Kujaza Matangi ya Wino Upya

> **Muhimu:**
>
> *Epson inapendekeza utumie chupa halali za wino za Epson.*

Kujaza Wino Upya na Kubadilisha Visanduku vya Ukarabati.

1. Fungua jalada la tanki la wino.

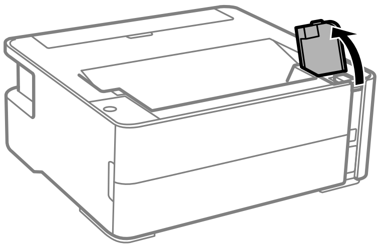

2. Funga kifuniko kilicho kwenye tanki la wino.

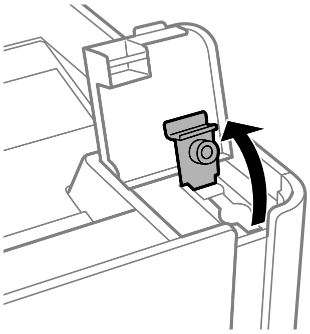

3. Unaposhikilia chupa ya wino wima, geuza kifuniko polepole ili kukiondoa.

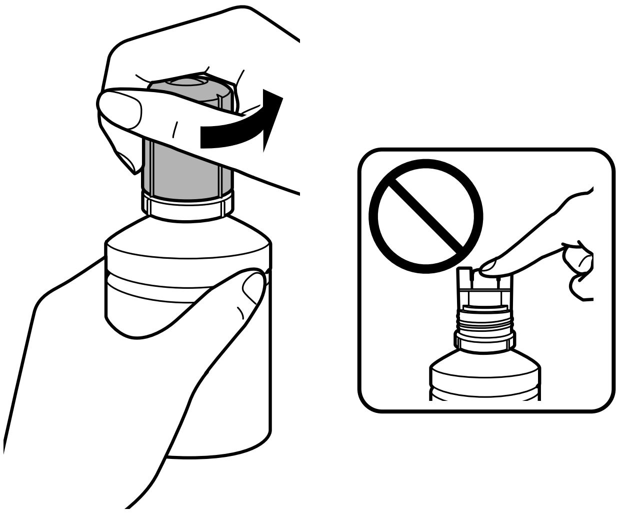

> **_Muhimu:_**
>
> - *Chunga usimwage wino wowote.*
> - *Usiguse upande wa juu wa chupa ya wino baada ya kuondoa kifuniko; vinginevyo unaweza kujipaka wino.*

4. Weka sehemu ya juu ya chupa ya wino kwenye sehemu ya kujaza, na kisha simamisha chupa polepole ili kuichomeka kwenye sehemu ya kujaza.

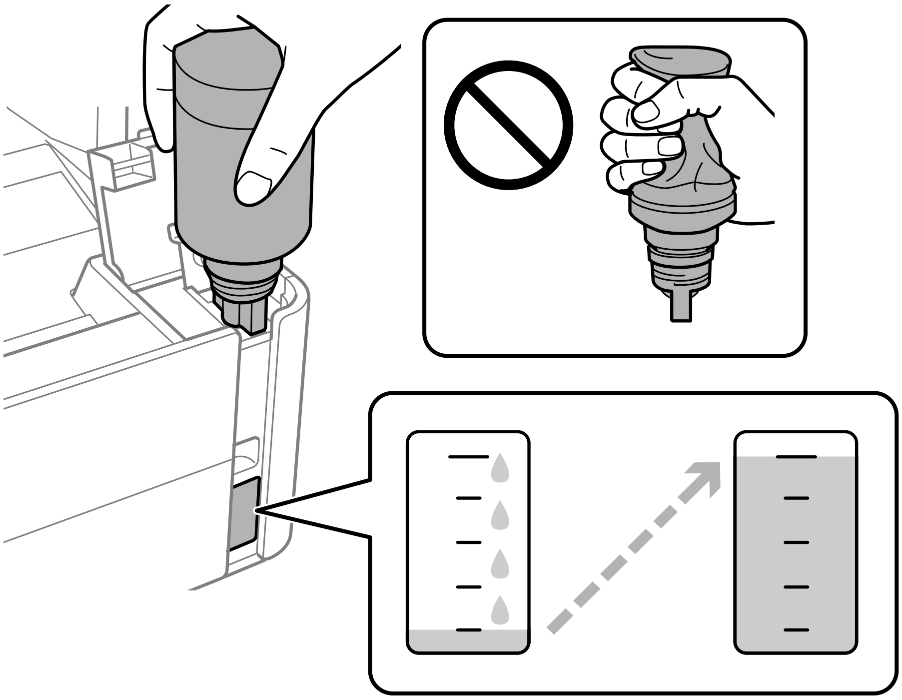

> **Muhimu:**
>
> *Usiruhusu sehermu ya juu ya chupa ya wino kugonga vifaa vyovyote baada ya kuondoa kifuniko; vinginevyo wino unaweza kumwagika.*

Kumbuka:
Iwapo wino hautaanza kutiririka kwenye tanki, ondoa chupa ya wino na ujaribu kuichomeka tena.

5. Wakati wino unafikia mstari wa juu, vuta juu chupa.

   Wino unaingia kwenye taki kwa kushikilia chupa kawaida bila kuifinya. Mtiririko wa wino husitisha kiotomatiki wakati wino umejaa hadi mstari wa juu.

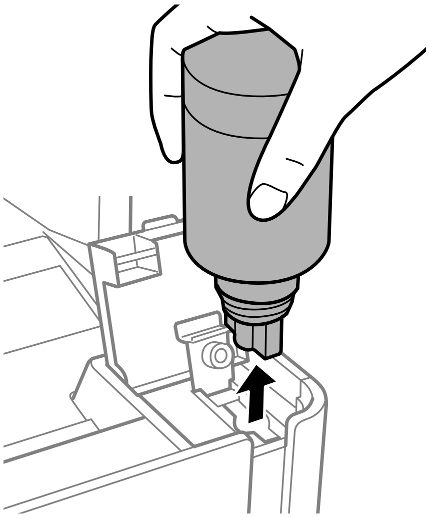

> **_Muhimu:_**
>
> *Usiache chupa ya wino kama imechomekwa; vinginevyo huenda chupa ikaharibika au wino unaweza kumwagika.*

6. Kaza kifuniko cha tanki la wino.

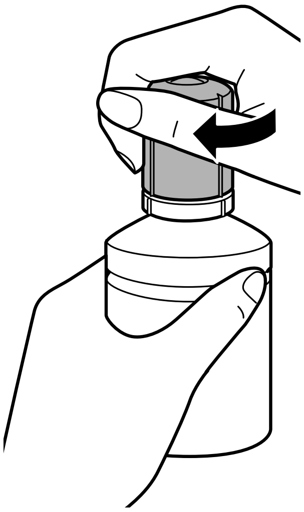

Kumbuka:
Iwapo wino wowote utasalia kwenye chupa ya wino, kaza kifuniko na uhifadhi cvhupa ikisimama kwa matumizi ya baadaye.

7. Funga kifuniko cha tanki la wino kwa usalama.

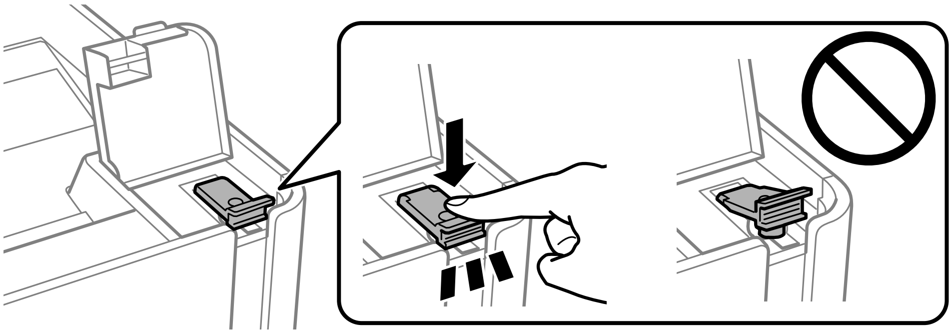

8. Funga kifuniko cha tanki la wino kabisa.

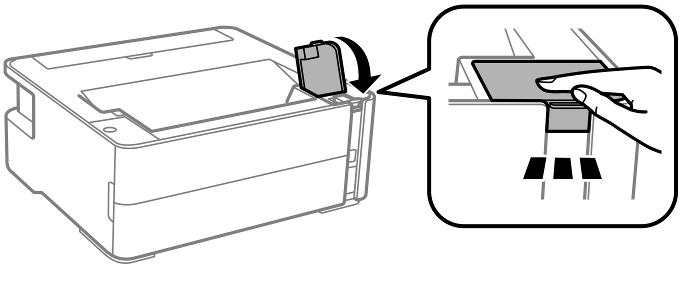

9. Iwapo mwangaza wa 💧 unamweka, bonyeza kitufe cha ⊚.

Kujaza Wino Upya na Kubadilisha Visanduku vya Ukarabati.

Maelezo Husika

➡ "Misimbo ya Chupa ya Wino" kwenye ukurasa wa 55
➡ "Tahadhari za Kushughulikia Chupa ya Wino" kwenye ukurasa wa 56
➡ "Wino Uliomwagika" kwenye ukurasa wa 98

Msimbo wa Kisanduku cha Ukarabati

Kikasha cha matengenezo kinaweza kununuliwa na kubadilishwa na mtumiaji.

Epson inapendekeza utumiaji wa kisanduku halali cha ukarabati cha Epson.

Ifuatayo ni msimbo wa kisanduku halisi cha ukarabati cha Epson.

T04D1

> **!** ***Muhimu:***
>
> *Pindi tu baada ya kusakinisha kisanduku cha ukarabati kwenye kichapishi maalum hakiwezi kutumika kwa vichapishi vingine.*

Tahadhari za Kushughulikia Kisanduku cha Ukarabati

Soma maagizo yafuatayo kabla ya kubadilisha kisanduku cha ukarabati.

- ❏ Usiguse chipu ya kijani iliyo upande wa kando wa kisanduku cha ukarabati. Kufanya hivyo kunaweza kuzuia utendaji na uchapishaji wa kawaida.
- ❏ Usiangushe kisanduku cha ukarabati au ukiweke kwenye mishtuko ya ajabu.
- ❏ Usibadilishe kisanduku cha ukarabati wakati wa uchapishaji; la sivyo, wino unaweza kuvuja.
- ❏ Usiondoe kisanduku cha ukarabati na kifuniko chake isipokuwa unapobadilisha kisanduku cha ukarabati; la sivyo wino unaweza kuvuja.
- ❏ Wakati kifuniko hakiwezi kuaambatishwa tena, huenda kikasha cha matengenezo kisisakinishwe vilivyo. Ondoa kikasha cha matengenezo, na ukisakinishe upya.
- ❏ Usiinamishe kisanduku cha ukarabati kilichotumiwa hadi kifungiwe ndani ya mfuko wa plastiki; la sivyo wino unaweza kuvuja.
- ❏ Usiguse sehemu zilizo wazi kwenye kikasha cha matengenezo kwa kuwa unaweza kujipaka wino.
- ❏ Usitumie upya kisanduku cha ukarabati ambacho kimeondokewa na kutotumiwa kwa muda mrefu. Wino ndani ya kisanduku hicho umekauka na hakuna wino zaidi unaweza kunyonywa.
- ❏ Weka kisanduku cha ukarabati mbali na mwale wa jua wa moja kwa moja.
- ❏ Usihifadhi kisanduku cha ukarabati katika halijoto za juu au zinazoganda.

Kubadilisha Kisanduku cha Ukarabati

Katika mizunguko fulani ya uchapishaji viango vidogo vya wino wa ziada vinaweza kukusanywa katika kisanduku cha ukarabati. Ili uzuie uvujaji wa wino kutoka kwa kisanduku cha ukarabati, printa imeundwa kusimamisha uchapishaji wakati uwezo wa kunyonya wa kisanduku cha ukarabati imefikisha kikomo chake. Kuhitajika kwake

na mara inayohitajika kutatofautiana kulingana na idadi ya kurasa unazochapisha, aina ya nyenzo unayochapisha na idadi ya mizunguko ya usafisha ambayo printa inafanya. Badilisha kisanduku cha ukarabati wakati unaambiwa kufanya hivyo. Kifuatilia Hali cha Epson, LCD yako au taa zilizo kwenye paneli dhibiti zitakuarifu wakati sehemu hii inahitaji kubadilishwa. Kuhitajika kwa ubadilishaji wa kisanduku hakumaanishi kwamba printa yako imewacha kufanya kazi kulingana na sifa zake. Udhamini wa Epson hausimamii gharama ya ubadilishaji huu. Ni sehemu inayokarabatiwa na mtumiaji.

Kumbuka:
Wakati kimejaa, huwezi kuchapisha na kusafisha kichwa cha kuchapisha hadi kikasha cha matengenezo kibadilishwe ili kuzuia uvujaji wa wino.

1. Ondoa kikasha kipya cha matengenezo kutoka kwa kifurushi chake.

   > ***Muhimu:***
   > *Usiguse chipu ya kijani iliyo upande wa kando wa kisanduku cha ukarabati. Kufanya hivyo kunaweza kuzuia utendaji na uchapishaji wa kawaida.*

   Kumbuka:
   Mfuko angavu wa kisanduku kilichotumika cha ukarabati umetolewa pamoja na kisanduku kipya cha ukarabati.

2. Regeza parafujo kwa bisibisi yenye kichwa tambarare, na kisha ondoa kifuniko.

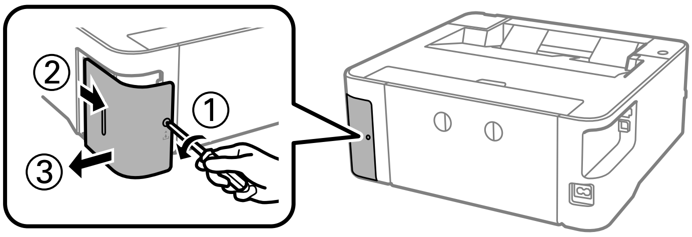

3. Ondoa kikasha cha matengenezo kilichotumika.

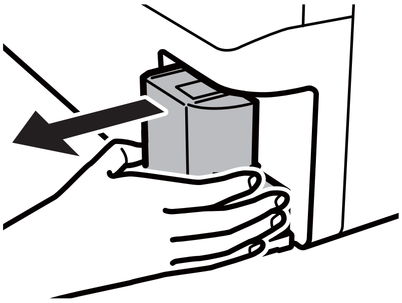

> **Muhimu:**
>
> *Usiguse sehemu zinazoonyeshwa kwenye picha. Ukifanya hivyo unaweza kuzuia utendaji wa kawaida na unaweza kujipaka wino.*
>
> 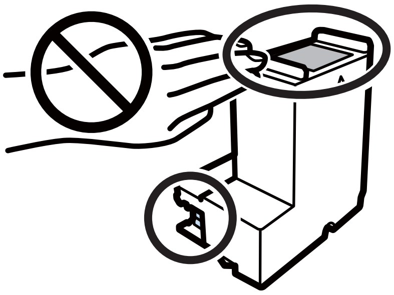

4. Weka kisanduku kilichotumika cha ukarabati katika mfuko angavu ambao ulikuwa pamoja na kisanduku kipya cha ukarabati na ufungu mfuko huo.

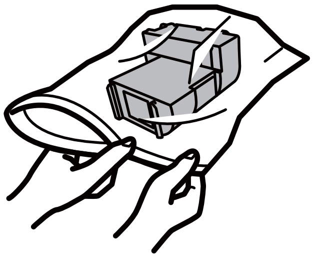

5. Ingiza kisanduku kipya cha ukarabati ndani ya printa. Hakikisha umechomeka kikasha kwenye mwelekeo sahihi.

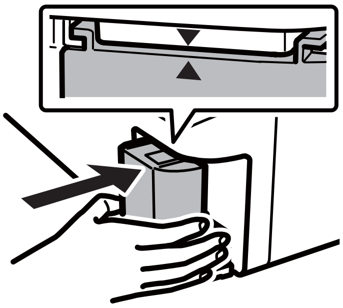

6. Weka upya kifuniko.

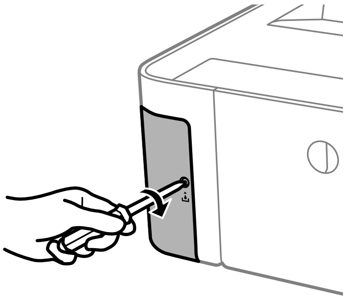

Kujaza Wino Upya na Kubadilisha Visanduku vya Ukarabati.

Maelezo Husika

➡ "Msimbo wa Kisanduku cha Ukarabati" kwenye ukurasa wa 61
➡ "Tahadhari za Kushughulikia Kisanduku cha Ukarabati" kwenye ukurasa wa 61

Kukarabati Kichapishi

Kuzuia Kukauka kwa Kichwa cha Chapisho

Kila mara tumia kitufe cha nishati unapowasha na kuzima kichapishi.

Hakikisha kuwa taa ya nishati imezimwa kabla utenganisahe kamba ya nishati.

Wino wenyewe unaweza kukauka iwapo haujafunikwa. Kama tu kuweka kifuniko kwenye kalamu ya wino au kalamu ya mafuta ili kuizuia kukauka, hakikisha kichwa cha kuchapisha kimefunikwa vilivyo ili kuzuia wino kukauka.

Wakati kamba ya nishati imechomolewa au tatizo la nishati litokee wakati kichapishi kinaendeshwa, kichwa cha kuchapisha huenda kisifunikwe vilivyo. Iwapo kichwa cha kuchapisha kinasalia vivyo hivyo, kitakauka huku kikisababisha kuzibika kwa nozeli (sehemu za kutoa wino).

Katika hali hizi, washa na uzime kichapishi tena haraka iwezekanavyo ili kufunika kichwa cha kuchapisha.

Angalia iwapo Nozeli Zimeziba (Ukaguaji Nozeli)

Iwapo nozeli zimeziba, machapisho yanakuwa fifu au mistati inaonekana.

Wakati ubora wa chapisho umepungua, kwanza tumia kipengele cha kukagua nozeli na ukague kama nozeli zimeziba.

Angalia iwapo Nozeli Zimeziba (Ukaguzi wa Nozeli) — Vitufe vya Kichapishi

1. Pakia karatasi tupu yenye ukubwa wa A4 katika kaseti ya karatasi.

2. Bonyeza kitufe cha ⏻ ili uzime kichapishi.

3. Shikilia chini kitufe cha ⊘, bonyeza kitufe cha ⏻ ili kuwasha kichapishi kwa angalau sekunde tano hadi taa ya nishati imwake.

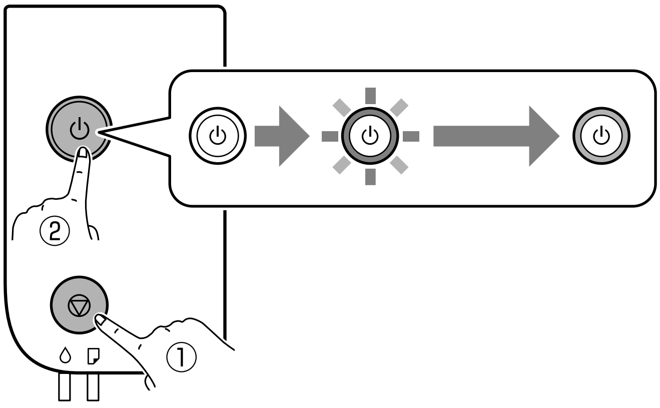

Ruwaza ya ukaguzi wa nozeli imechapishwa.

Kumbuka:
Inaweza kuchukua muda ili kuanza kuchapisha ruwaza ya ukaguaji nozeli.

4. Chunguza ruwaza iliyochapishwa, na kisha utekeleze chaguo zifuatazo kulingana na matokeo ya chapisho.

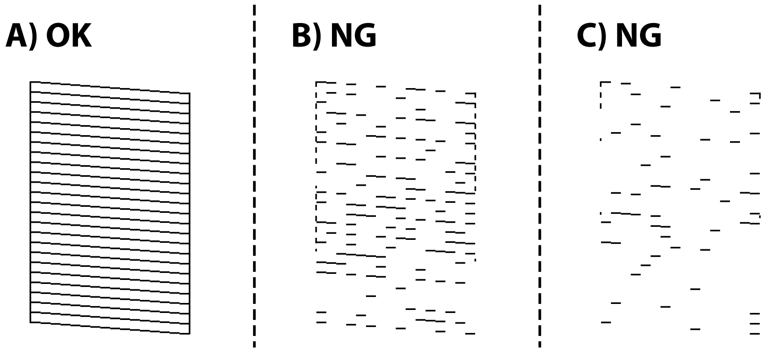

❏ A:
   Mistari yote imechapishwa. Hakuna hatua za ziada zinazohitajika.
❏ B au karibu na B: Safisha kichwa cha kuchapisha.
   Wakati baadhi ya nozeli zimeziba, tekeleza usafishaji wa kichwa. Kwa maelezo, tazama maelezo yanayohusiana hapa chini.
❏ C au karibu na C: Safisha kwa Nishati kichwa cha kuchapisha.
   Wakati mistari zaidi imevunjika au sehemu nyingi zinakosekana, tekeleza usafishaji wa nishati. Kwa maelezo, tazama maelezo yanayohusiana hapa chini.

Maelezo Husika

➡ "Kupakia Karatasi katika Mkanda wa Karatasi" kwenye ukurasa wa 20
➡ "Kusafisha Kichwa cha Kuchapisha (Usafishaji wa Kichwa)" kwenye ukurasa wa 68
➡ "Kusafisha kwa Nishati Kichwa cha Kuchapisha (Usafishaji wa Nishati)" kwenye ukurasa wa 70

Angalia iwapo Nozeli Zimeziba (Ukaguzi wa Nozeli) — Windows

1. Pakia karatasi tupu yenye ukubwa wa A4 katika kaseti ya karatasi.
2. Nenda kwa dirisha la kiendeshi cha kichapishi.
3. Bofya **Ukaguzi wa Nozeli** kwenye kichupo cha **Utunzaji**.
4. Fuata maelekezo yaliyo kwenye skrini kuchapisha ruwaza ya kukagua nozeli.

5. Chunguza ruwaza iliyochapishwa, na kisha utekeleze chaguo zifuatazo kulingana na matokeo ya chapisho.

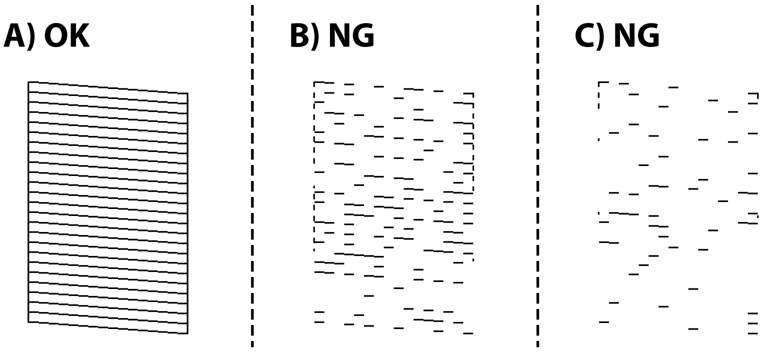

- ❏ A:

  Mistari yote imechapishwa. Hakuna hatua za ziada zinazohitajika.
- ❏ B au karibu na B: Safisha kichwa cha kuchapisha.

  Wakati baadhi ya nozeli zimeziba, tekeleza usafishaji wa kichwa. Kwa maelezo, tazama maelezo yanayohusiana hapa chini.
- ❏ C au karibu na C: Safisha kwa Nishati kichwa cha kuchapisha.

  Wakati mistari zaidi imevunjika au sehemu nyingi zinakosekana, tekeleza usafishaji wa nishati. Kwa maelezo, tazama maelezo yanayohusiana hapa chini.

Maelezo Husika

➡ "Kufikia Kiendeshi cha Kichapishi" kwenye ukurasa wa 28
➡ "Kupakia Karatasi katika Mkanda wa Karatasi" kwenye ukurasa wa 20
➡ "Kusafisha Kichwa cha Kuchapisha (Usafishaji wa Kichwa)" kwenye ukurasa wa 68
➡ "Kusafisha kwa Nishati Kichwa cha Kuchapisha (Usafishaji wa Nishati)" kwenye ukurasa wa 70

Angalia iwapo Nozeli Zimeziba (Ukaguzi wa Nozeli) — Mac OS

1. Pakia karatasi tupu yenye ukubwa wa A4 katika kaseti ya karatasi.
2. Teua **Mapendeleo ya Mfumo** kutoka kwenye menyu > **Vichapishi na Vitambazaji** (au **Chapisha na Tambaza**, **Chapisha na Tuma Faksi**), na kisha uteue kichapishi.
3. Bofya **Chaguo na Vifaa** > **Huduma** > **Fungua Huduma ya Printa**.
4. Bofya **Ukaguzi wa Nozeli**.
5. Fuata maelekezo yaliyo kwenye skrini kuchapisha ruwaza ya kukagua nozeli.

6. Chunguza ruwaza iliyochapishwa, na kisha utekeleze chaguo zifuatazo kulingana na matokeo ya chapisho.

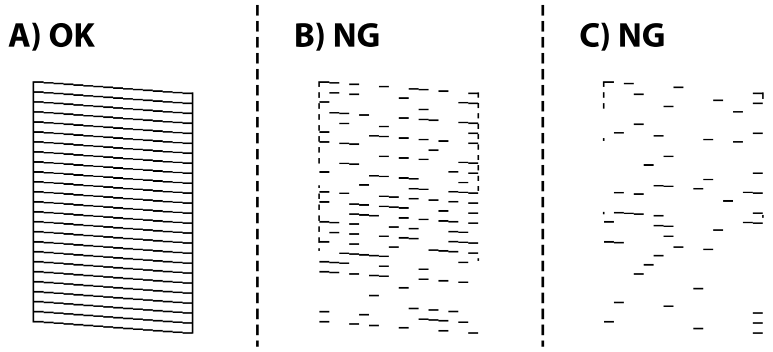

- A:

  Mistari yote imechapishwa. Hakuna hatua za ziada zinazohitajika.
- B au karibu na B: Safisha kichwa cha kuchapisha.

  Wakati baadhi ya nozeli zimeziba, tekeleza usafishaji wa kichwa. Kwa maelezo, tazama maelezo yanayohusiana hapa chini.
- C au karibu na C: Safisha kwa Nishati kichwa cha kuchapisha.

  Wakati mistari zaidi imevunjika au sehemu nyingi zinakosekana, tekeleza usafishaji wa nishati. Kwa maelezo, tazama maelezo yanayohusiana hapa chini.

Maelezo Husika

➡ "Kupakia Karatasi katika Mkanda wa Karatasi" kwenye ukurasa wa 20

➡ "Kusafisha Kichwa cha Kuchapisha (Usafishaji wa Kichwa)" kwenye ukurasa wa 68

➡ "Kusafisha kwa Nishati Kichwa cha Kuchapisha (Usafishaji wa Nishati)" kwenye ukurasa wa 70

Kusafisha Kichwa cha Kuchapisha (Usafishaji wa Kichwa)

Wakati machapisho ni hafifu au mikanda inayoonekana hutokea, nozeli zimezibika. Wakati ubora wa uchapishaji umepungua, tumia kipengele cha kukagua nozeli na ukague kama nozeli zimeziba, na kisha usafishe kichwa cha kuchapisha. Kwa maelezo kuhusu jinsi ya kuendesha ukaguzi wa nozeli, tazama maelezo husiani hapa chini.

Muhimu:

- *Usifungue kifuniko cha printa au kuzima printa wakati wa usafishaji wa kichwa. Ikiwa usafisha wa kichwa haujakamilika, huenda usiweze kuchapisha.*
- *Kwa sababu usafishaji wa kichwa cha kuchapisha hutumia kiasi fulani cha wino, safisha kichwa cha kichapisha tu ikiwa ubora utapungua.*
- *Wakati wino ni kidogo, huenda usiweze kusafisha kichwa cha kuchapisha.*
- *Ikiwa ubora wa wino haujakuwa bora baada ya kukagua nozeli mara kadhaa na kusafisha kichwa karibu mara tatu, subiri angalau saa sita bila kuchapisha, na kisha ufanye ukaguzi wa nozeli tena na urudie usafishaji wa kichwa ikiwa unahitajika. Tunapendekeza uzime printa. Ikiwa ubora wa uchapishaji bado haujakuwa bora, wasiliana na usaidizi wa Epson.*

  Ili kuzuia kichwa cha kuchapisha kisikaue, usichomoe kichapishi wakati nishati imewashwa.

Kusafisha Kichwa cha Kuchapisha — Vitufe vya Kichapishi

Shikilia kitufe cha ⊘ chini kwa sekunde tano hadi taa ya nishati ianze kumwekamweka.

Usafishaji wa kichwa cha kuchapisha huanza.

Kumbuka:
Inaweza kuchukua muda ili kuanza kusafisha kichwa cha kuchapisha.

Baada ya kusitishwa kwa taa ya nishati kumwekamweka, zima kichapishi, endesha ukaguzi wa nozeli, na kisha ukague iwapo nozeli za kichwa cha kuchapisha zimefunguliwa.

Kwa maelezo kuhusu jinsi ya kuendesha ukaguzi wa nozeli, tazama maelezo husiani hapa chini.

Rudia ukaguzi wa nozeli na usafishaji wa kichwa hadi mara tatu hadi mistari yote imechapishwa sahihi.

Maelezo Husika

➡ “Angalia iwapo Nozeli Zimeziba (Ukaguaji Nozeli)” kwenye ukurasa wa 65

Kusafisha Kichwa cha Kuchapisha — Windows

1. Nenda kwa dirisha la kiendeshi cha kichapishi.

2. Bofya **Usafishaji wa Kichwa** kwenye kichupo cha **Utunzaji**.

3. Fuata maagizo ya kwenye skrini.

Baada ya kukamilisha kusafisha kichwa cha kuchapisha, endesha **Ukaguzi wa Nozeli** na kisha ukague iwapo nozeli ya kichwa cha kuchapisha zimefun guliwa. Kwa maelezo kuhusu jinsi ya kuendesha ukaguzi wa nozeli, tazama maelezo husiani hapa chini.

Rudia hatua hadi mara tatu hadi mistari yote imechapishwa sahihi.

Maelezo Husika

➡ “Kufikia Kiendeshi cha Kichapishi” kwenye ukurasa wa 28

➡ “Angalia iwapo Nozeli Zimeziba (Ukaguaji Nozeli)” kwenye ukurasa wa 65

Kusafisha Kichwa cha Kuchapisha — Mac OS

1. Teua **Mapendeleo ya Mfumo** kutoka kwenye menyu > **Vichapishi na Vitambazaji** (au **Chapisha na Tambaza**, **Chapisha na Tuma Faksi**), na kisha uteue kichapishi.

2. Bofya **Chaguo na Vifaa** > **Huduma** > **Fungua Huduma ya Printa**.

3. Bofya **Usafishaji wa Kichwa**.

4. Fuata maagizo ya kwenye skrini.

Baada ya kukamilisha kusafisha kichwa cha kuchapisha, endesha **Ukaguzi wa Nozeli** na kisha ukague iwapo nozeli ya kichwa cha kuchapisha zimefun guliwa. Kwa maelezo kuhusu jinsi ya kuendesha ukaguzi wa nozeli, tazama maelezo husiani hapa chini.

Rudia hatua hadi mara tatu hadi mistari yote imechapishwa sahihi.

Maelezo Husika

➡ "Angalia iwapo Nozeli Zimeziba (Ukaguaji Nozeli)" kwenye ukurasa wa 65

Kusafisha kwa Nishati Kichwa cha Kuchapisha (Usafishaji wa Nishati)

Kipengele cha usafishaji wa nishati kinaweza kuimarisha ubora wa chapisho katika hali zifuatazo.

- Nozeli nyingi zimeziba.
- Ulifanya ukaguaji nozeli na usafishaji wa kichwa mara ktatu na kisha ukadsubiri angalau saa sita bila kuchapisha, lakini bado ubora wa chapisho haukuimarika.

Kabla ya kuendesha kipengele hiki, tumia kipengele cha ukaguaji nozeli na ukague kama nozeli zimeziba, soma maagizo yafuatayo, na kisha usafishe kichwa cha kuchapisha.

> ***Muhimu:***
> *Hakikisha kuwa kuna wino wa kutosha kwenye tanki la wino.*
>
> *Hakikisha kwa kuangalia kuwa tanki la wino lina angalau theluthi moja ya wino. Viwango vya chini vya wino wakati wa Usafishaji wa Nishati vinaweza kuharibu bidhaa.*

> ***Muhimu:***
> *Kipindi cha saa 12 kinahitajika kati ya kila Usafishaji wa Nishati.*
>
> *Kwa kawida, Usafishaji wa Nishati moja inafaa kutatua suala la ubora wa kuchapisha ndani ya saa 12.Kwa hivyo, ili kuzuia matumizi yasiyofaa ya wino, unafaa kusubiri hadi saa 12 kabla ujaribu tena.*

> ***Muhimu:***
> *Kubadilisha kisanduku cha matengenezo kunaweza kuhitajika.*
>
> *Wino utawekwa kwenye kisanduku cha matengenezo.Iwapo kitajaa, lazima utayarishe na kusakinisha kisanduku cha matengenezo ili kuendelea kuchapisha.*

Kumbuka:
Wakati viwango vya wino au nafasi huru kwenye kisanduku cha matengenezo vinatosha Usafishaji wa Nishati, huwezi kuendesha kipengele hiki.Hata katika hali hii, viwango na nafasi huru ya kuchapisha inaweza kusalia.

Maelezo Husika

➡ "Angalia iwapo Nozeli Zimeziba (Ukaguaji Nozeli)" kwenye ukurasa wa 65

Kuendesha Usafishaji wa Nishati — Windows

1. Nenda kwa dirisha la kiendeshi cha kichapishi.
2. Bofya **Usafishaji wa Nishati** kwenye kichupo cha **Utunzaji**.
3. Fuata maagizo ya kwenye skrini.

Maelezo Husika

➡ "Kufikia Kiendeshi cha Kichapishi" kwenye ukurasa wa 28

➡ "Angalia iwapo Nozeli Zimeziba (Ukaguaji Nozeli)" kwenye ukurasa wa 65

Kuendesha Usafishaji wa Nishati — Mac OS

1. Teua **Mapendeleo ya Mfumo** kutoka kwenye menyu ya > **Vichapishi na Vitambazaji** (au **Chapisho na Tambazo**, **Chapisho na Faksi**), na kisha uteue kichapishi.

2. Bofya **Chaguo & Vifaa** > **Huduma** > **Fungua Huduma ya Printa**.

3. Bofya **Usafishaji wa Nishati**.

4. Fuata maagizo ya kwenye skrini.

Maelezo Husika

➡ "Angalia iwapo Nozeli Zimeziba (Ukaguaji Nozeli)" kwenye ukurasa wa 65

Kulinganisha Kichwa cha Kuchapisha

Ukiona kutolingana kwa mistari wima au picha zenye ukungu, linganisha kichwa cha kuchapisha.

Kulinganisha Kichwa cha Kuchapisha — Windows

1. Pakia laha tupu nne au zaidi W zenye ukubwa wa A4 katika kichapishi.

2. Nenda kwa dirisha la kiendeshi cha kichapishi.

3. Bofya **Chapisha Mpangilio wa Kichwa** kwenye kichupo cha **Utunzaji**.

4. Fuata maagizo ya kwenye skrini.

Kulinganisha Kichwa cha Kuchapisha — Mac OS

1. Pakia laha tupu nne au zaidi W zenye ukubwa wa A4 katika kichapishi.

2. Teua **Mapendeleo ya Mfumo** kutoka kwenye menyu > **Vichapishi na Vitambazaji** (au **Chapisha na Tambaza**, **Chapisha na Tuma Faksi**), na kisha uteue kichapishi.

3. Bofya **Chaguo na Vifaa** > **Huduma** > **Fungua Huduma ya Printa**.

4. Bofya **Print Head Alignment**.

5. Fuata maagizo ya kwenye skrini.

Inasafisha Kijia cha Karatasi

Wakati vichapishi vina uchafu au kuchakaa au karatasi haziingii vizuri, safisha rola iliyo ndani.

> ***Muhimu:***
>
> *Usitumie karatasi ya shashi kusafisha ndani ya kichapishi.Nozeli za kichwa cha kushapisha zinaweza kuzibwa na nyuzi za pamba.*

Kusafisha Kijia cha Karatasi — Windows

1. Nenda kwa dirisha la kiendeshi cha kichapishi.
2. Bofya **Usafishaji wa Mwongozo wa Kratasi** kwenye kichupo cha **Utunzaji**.
3. Fuata maagizo ya kwenye skrini.

Maelezo Husika

➡ "Kupakia Karatasi katika Mkanda wa Karatasi" kwenye ukurasa wa 20
➡ "Kupakia Karatasi katika Mkanda wa Karatasi" kwenye ukurasa wa 20

Kusafisha Kijia cha Karatasi — Mac OS X

1. Teua **Mapendeleo ya Mfumo** kutoka kwenye menyu > **Vichapishi na Vitambazaji** (au **Chapisha na Tambaza**, **Chapisha na Tuma Faksi**), na kisha uteue kichapishi.
2. Bofya **Chaguo na Vifaa** > **Huduma** > **Fungua Huduma ya Printa**.
3. Bofya **Paper Guide Cleaning**.
4. Fuata maagizo ya kwenye skrini.

Kusafisha Kijia cha Karatasi kwa Matatizo ya Kuingiza Karatasi

Wakati karatasi halijaingizwa kutoka kwenye mkanda wa karatasi sahihi, safisha rola iliyo ndani.

1. Zima kichapishi kwa kubonyeza kitufe cha ⏻.
2. Chomoa waya ya nishati, na kisha ukate muunganisho wa waya ya nishati.

3. Hakikisha kuwa kifuniko cha tanki la wino kimefungwa salama.

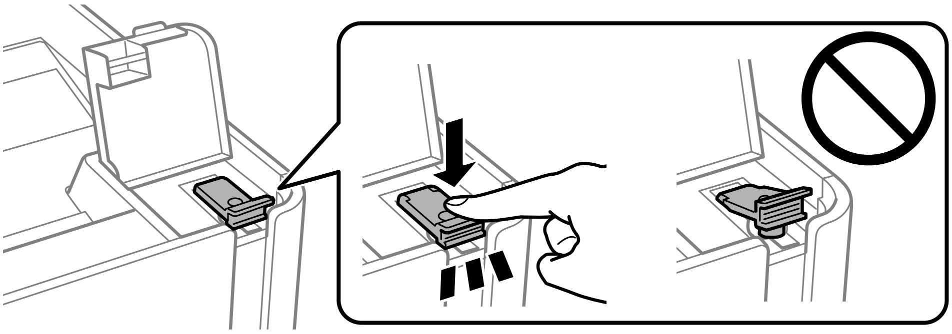

> **Muhimu:**
> *Iwapo kifuniko cha tanki la wino hakijafungwa salama, wino unaweza kuvuja.*

4. Funga kifuniko cha kichapishi.

5. Telezesha nje mkanda wa karatasi, na kisha uondoe karatasi.

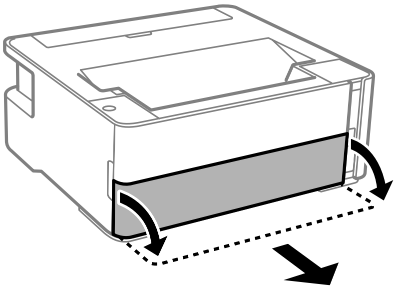

6. Simamisha kichapishi kwa upande wake huku tanki la wino la kichapishi likiwa upande wa chini.

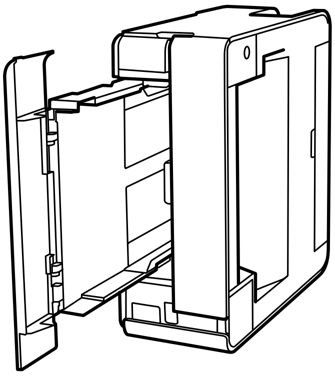

> **Tahadhari:**
> *Chunga mkono au vidole vyako visikwame unaposimamisha kichapishi. La sivyo unaweza kujeruhiwa.*

> **Muhimu:**
> *Usiruhusu kichapishi kisimame kwa muda mrefu.*

7. Ingiza kitambaa laini nyevunyevu, kisugue vizuri, na kisha upanguse rola unapoizungusha kwa kitambaa.

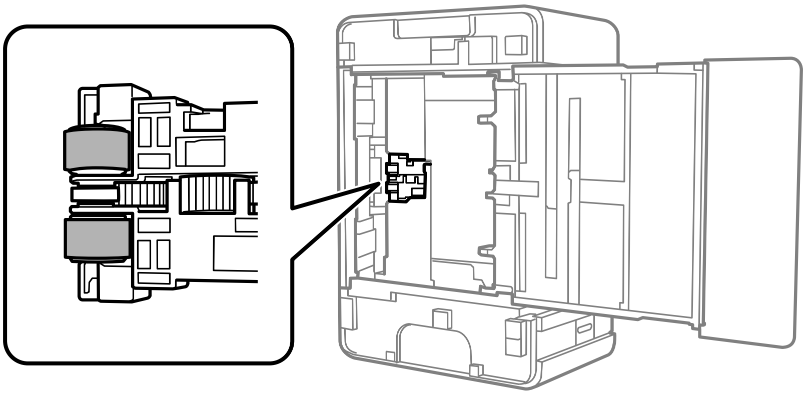

8. Rudisha kichapishi katika eneo lake la kawaida, na kisha uchomeke mkanda wa karatasi.

9. Unganisha waya ya nishati.

Kukagua Idadi Kamili ya Kurasa Zilizoingizwa Kwenye Printa

Unaweza kukagua idadi kamili ya kurasa zilizoingizwa kwenye printa.

Kuangalia Jumla ya Idadi ya Kurasa Zilizoingizwa Kwenye Kichapishi — Vitufe vya Kichapishi

Maelezo yanachapishwa pamoja na ruwaza ya ukaguzi wa nozeli.

1. Weka karatasi tupu yenye ukubwa wa A4 katika kichapishi.

2. Bonyeza kitufe cha ⏻ ili uzime kichapishi.

3. Washa kichapishi ukishikilia kitufe cha ⊽ chini, na kisha uwachilie vitufe wakati taa ya nishati inamwekamweka.

Maelezo Husika

➡ “Kupakia Karatasi katika Mkanda wa Karatasi” kwenye ukurasa wa 20

Kukagua Idadi Kamili ya Kurasa Zilizoingizwa Kwenye Printa — Windows

1. Nenda kwa dirisha la kiendeshi cha printa.

2. Bofya **Maelezo ya Printa na Chaguo** kwenye kichupo cha **Utunzaji**.

Maelezo Husika

➡ "Kufikia Kiendeshi cha Kichapishi" kwenye ukurasa wa 28

Kukagua Idadi Kamili ya Kurasa Zilizoingizwa Kwenye Kichapishi — Mac OS

1. Teua **Mapendeleo ya Mfumo** kutoka kwenye menyu ya > **Vichapishi na Vitambazaji** (au **Chapisho na Tambazo**, **Chapisho na Faksi**), na kisha uteue kichapishi.

2. Bofya **Chaguo & Vifaa** > **Huduma** > **Fungua Huduma ya Printa**.

3. Bofya **Printer and Option Information**.

Maelezo ya Programu

Sehemu hii hutambulisha bidhaa za programu zinazopatikana kwa kichapishi chako kutoka kwenye CD iliyotolewa.

Programu-tumizi ya Kuchapisha Kurasa za Wavuti (E-Web Print)

E-Web Print ni programu unayokuruhusu kuchapisha kurasa za wavuti zilizo na mipangilio mbalimbali kwa urahisi. Angalia msaada wa programu kwa maelezo. Unaweza kufikia msaada kutoka menyu ya **E-Web Print** kwenye mwambaa-zana wa **E-Web Print**.

Kumbuka:
- *Programu endeshi za Windows Server hazikubaliwi.*
- *Mac OS haiauniwi.*
- *Angalia vivinjari vinavyoauniwa na toleo la sasa kutoka tovuti ya upakuaji.*

Kuanza

Unaposakinisha E-Web Print, inaonekana kwenye kivinjari chako. Bofya **Print** au **Clip**.

Maelezo Husika

➡ "Kusakinisha Programu" kwenye ukurasa wa 77

Zana za Kusasisha Programu (EPSON Software Updater)

EPSON Software Updater ni programu inayotafuta programu mpya na zilizosasishwa kwenye wavuti na kuzisakinisha. Pia unaweza kusasisha ngome na mwongozo wa kichapishi.

Kumbuka:
Programu endeshi za Windows Server hazikubaliwi.

Mbinu ya Usakinishaji

Pakua EPSON Software Updater kutoka kwenye tovuti ya Epson.

Iwapo unatumia kompyuta ya Windows na huwezi kupakua kuipakua kutoka kwenye tovuti, unaweza kuisakinisha kutoka kwenye diski ya programu iliyotolewa.

http://www.epson.com

Kuanzia kwenye Windows

- Windows 10

  Bofya kitufe cha kuwasha, na kisha uteue **Epson Software** > **EPSON Software Updater**.

- Windows 8.1/Windows 8

  Andika jina la programu katika sehemu ya utafutaji, na kisha uchague ikoni inayoonekana.
- Windows 7/Windows Vista/Windows XP

  Bofya kitufe cha kuwasha, na kisha uteue **Programu Zote** au **Programu** > **Epson Software** > **EPSON Software Updater**.

Kumbuka:
*Kadhalika, unaweza kuwasha EPSON Software Updater kwa kubofya ikoni ya kichapishi kwenye mwambaa kazi ulio kwenye eneo kazi, na kisha uteue **Kisasisho cha Programu**.*

Kuanzia kwenye Mac OS

Teua **Nenda** > **Programu** > **Epson Software** > **EPSON Software Updater**.

Kusakinisha Programu

Unganisha kompyuta yako kwenye mtandao na usakinishe toleo jipya la programu kutoka kwenye tovut.

Kumbuka:
- *Ingia kwenye kompyuta yako kama msimamizi. Ingiza nenosiri la msimamizi printa inapokuambia.*
- *Wakati unasakinisha upya programu, unahitaji kuisakinusha kwanza.*

1. Toka kwa programu zote zinazoendeshwa.
2. Wakati unasakinisha kiendeshi cha printa tenganisha printa na kompyuta kwa muda.

   Kumbuka:
   Usiunganishe printa na kompyuta hadi uambiwe ufanye hivyo.
3. Fikia tovuti ifuatayo, kisha uingize jina bidhaa.

   http://epson.sn
4. Chagua **Mpangilio**, na kisha ubofye **Pakua**.
5. Bofya faili iliyopakuliwa au ibofye mara mbili, na kisha ufuate maelekezo yaliyo kwenye skrini.

Kumbuka:
Ikiwa unatumia kompyuta ya Windows na huwezi kupakua programu kutoka kwenye tovuti, zisakinishe kutoka kwenye diski ya programu ambayo ilikuja na printa.

Maelezo Husika

➡ "Zana za Kusasisha Programu (EPSON Software Updater)" kwenye ukurasa wa 76

➡ "Sakinusha Programu" kwenye ukurasa wa 78

Kusasisha Programu na Ngome

Unaweza kutatua matatizo fulani na kuboresha au kuongeza dhima kwa kusasisha programu na ngome. Hakikisha unatumia toleo lipya la programu na ngome.

1. Hakikisha kwamba printa na kompyuta zimeunganishwa, na kompyuta imeunganishwa kwenye wavuti.

2. Anzisha EPSON Software Updater, na usasishe programu au ngome.

> **Muhimu:**
>
> *Usizime au kuchomoa kichapishi hadi kisasisho kikamilike; vinginevyo, huenda kichapishi kisifanye kazi vilivyo.*

Kumbuka:
Ikiwa huwezi kupata programu unayotaka kusasisha katika orodha, huwezi kusasisha ukitumia EPSON Software Updater. Tafuta metoleo mapya ya programu kutoka kwa tovuti yako ya Epson.

http://www.epson.com

Sakinusha Programu

Ingia kwenye kompyuta yako kama msimamizi. Ingiza nywila ya msimamizi iwapo kompyuta itakuitisha.

Sakinusha Programu-tumizi — Windows

1. Bonyeza kitufe cha ⏻ ili uzime kichapishi.

2. Toka kwa programu-tumizi zote zinazoendeshwa.

3. Fungua **Paneli Dhibiti**:
   - ❏ Windows 10/Windows Server 2016

     Bofya kitufe cha kuwasha, na kisha uteue **Mfumo wa Windows** > **Paneli ya Udhibiti**.
   - ❏ Windows 8.1/Windows 8/Windows Server 2012 R2/Windows Server 2012

     Teua **Eneo kazi** > **Mipangilio** > **Paneli Dhibiti**.
   - ❏ Windows 7/Windows Vista/Windows XP/Windows Server 2008 R2/Windows Server 2008/Windows Server 2003 R2/Windows Server 2003

     Bofya kitufe cha kuwasha na uteue **Paneli ya Udhibiti**.

4. Fungua **Sakinusha programu** (au **Ongeza au Ondoa Programu**):
   - ❏ Windows 10/Windows 8.1/Windows 8/Windows 7/Windows Vista/Windows Server 2016/Windows Server 2012 R2/Windows Server 2012/Windows Server 2008 R2/Windows Server 2008

     Chagua **Sakinusha programu** katika **Programu**.
   - ❏ Windows XP/Windows Server 2003 R2/Windows Server 2003

     Bofya **Ongeza au Ondoa Programu**.

5. Teua programu unayotaka kusakinusha.

   Huwezi kusakinusha kiendeshi cha kichapishi iwapo kuna kazi zozote za kuchapisha. Futa au subiri kuchapisha kazi kabla ya kusakinusha.

6. Sakinusha programu:
   - ❏ Windows 10/Windows 8.1/Windows 8/Windows 7/Windows Vista/Windows Server 2016/Windows Server 2012 R2/Windows Server 2012/Windows Server 2008 R2/Windows Server 2008

     Bofya **Sakinusha/Badilisha** au **Sakinusha**.

- ❏ Windows XP/Windows Server 2003 R2/Windows Server 2003

  Bofya **Badilisha/Ondoa** au **Ondoa**.

Kumbuka:
*Ikiwa dirisha la **Udhibiti wa Akaunti ya Mtumiaji** linaonekana, bofya **Endelea**.*

7. Fuata maagizo ya kwenye skrini.

Kusakinusha Programu-tumizi — Mac OS

1. Pakua Uninstaller ukitumia EPSON Software Updater.

   Ukishapakua Uninstaller, huhitaji kuipakua tena kila wakati unasakinusha programu.

2. Bonyeza kitufe cha ⏻ ili uzime kichapishi.

3. Ili usakinushe kiendeshi cha kichapishi, teua **Mapendeleo ya Mfumo** katika menyu > **Kichapishi na Vitambazo** (au **Chapisha na Tambaza**, **Chapisha na Tuma Faksi**), na kisha uondoe kichapishi kutoka kwenye orodha ya vichapishi vilivyowezeshwa.

4. Toka kwa programu-tumizi zote zinazoendeshwa.

5. Teua **Nenda** > **Programu** > **Epson Software** > **Uninstaller**.

6. Chagua programu unayotaka kusakinusha, na kisha ubofye **Uninstall**.

> ***Muhimu:***
> *Uninstaller huondoa viendeshi vyote vya printa za jeti ya wino za Epson kutoka kwa kompyuta.Ukitumia printa nyingi za jeti ya wino za Epson na unataka kufuta baadhi ya viendeshi peke yake, futa zote kwanza, na kisha usakinishe kiendeshi cha printa unachotaka tena.*

Kumbuka:
*Ikiwa huwezi kupata programu unayotaka kusakinusha katika orodha ya programu, huwezi kusakinusha ukitumia Uninstaller.Katika hali hii, chagua **Nenda** > **Programu** > **Epson Software**, chagua programu unayotaka kusakinusha, na kisha uikokote kwenye ikoni ya taka.*

Maelezo Husika

➡ “Zana za Kusasisha Programu (EPSON Software Updater)” kwenye ukurasa wa 76

Kutatua Matatizo

Kukagua Hali ya Printa

Taa na Hali ya Kichapishi

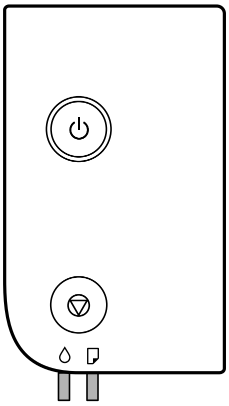

Wakati hitilafu zinatokea, taa huwaka au kumwekamweka. Maelezo ya hitilafu huonekana kwenye skrini ya kompyuta.

: Washa

: Inamwekamweka

Taa	Hali	Suluhisho
	Huenda ujazaji wa wino wa mwanzo haujakamilika.	Angalia bango la *Anza Hapa* ukamilishe ujazaji wa wino wa mwanzo. Wakati wino uko chini, huenda ujazaji wa wino wa mwanzo haujakamilika.
	Ni muda wa kuweka upya kiwango cha wino.	Jaza upya tangi la wino hadi mstari wa juu, na kisha uweke upya kiwango cha wino.
	Hakuna wino wa kutosha unaosalia ili kutekeleza usafishaji.	Jaza upya tangi la wino hadi mstari wa juu, na kisha uweke upya kiwango cha wino kabla ya kusafisha.
	Unakaribia muda wa kuweka upya kiwango cha wino.	Unaweza kuchapisha hadi ufike muda wa kuweka upya kiwango cha wino. Tayarisha chupa mpya ya wino.
	Kisanduku cha matengenezo kinakaribia mwisho wa huduma yake.	Wakati ujumbe unaosema kwamba unaweza kuendelea kuchapisha unaonekana kwenye kompyuta, bonyeza ili uendelee kuchapisha. Taa zitawacha kumwekamweka kwa muda, hata hivyo, zitaendelea kumwekamweka mara kwa mara hadi kisanduku cha matengenezo kibadilishwe.

Taa	Hali	Suluhisho
	Hakuna karatsi imewekwa au zaidi ya karatasi moja zimeingizwa kwa wakati mmoja.	Weka karatasi na ubonyeze kitufe cha .
	Ukubwa wa karatasi iliyopakiwa haulingani na mpangilio wa kuchapisha.	Pakia karatasi la ukubwa sahihi.
	Kuna tatizo kwa kiendeshi cha kichapishi.	Bonyeza kitufe cha ili kukatisha kazi ya kuchapisha.
	Kumweka polepole (kila baada ya sekunde 1.25) Karatasi imekwama.	Ondoa karatasi na ubonyeze kitufe cha .
	Kumweka haraka (kila baada ya sekunde 0.5) Karatasi inasalia ndani ya kichapishi.	Pakia karatasi ya ukubwa wa A4 kwenye mpenyo wa mlisho wa nyuma wa karatasi, na kisha ubonyeze kitufe cha ili kuondoa karatasi ndani. Pakia karatasi kwenye mwelekeo wa kurasa wima.
	Wakati nishati imewashwa au inamwekamweka ❏ Kichapishi hakikuzimwa vilivyo.* ❏ Kwa kuwa kichapishi kilixzimwa kilipokuwa kikiendesha shughuli, huenda nozeli zimekauka na kuziba. * Nishati ilizimwa kwa uknada au kitenganishaji cha nishati, plagi iliondolewa kwenye towe, au tatizo la umeme lilitokea.	❏ Baada ya kuondoa kosa kwa kubonyeza kitufe cha , tunapendekeza utekeleze ukakuaji nozeli. Katisha kazi zozote za uchapishaji zilizopo. ❏ Ili kuzima kichapishi, hakikisha umebonyeza kitufe cha .
	Wakati nishati imezimwa Kichapishi kimeanza katika modi ya kurejesha kwa sababu sasisho la programu msingi halijafaulu.	Fuata hatua zilizo hapa chini ujaribu kusasisha ngome tena. 1. Unganisha kompyuta na kichapishi ukitumia kebo ya USB. 2. Tembelea tovuti yako ya Epson kwa maelekezo zaidi.
	Kumweka kwa mpokezano Kifuniko cha kichapishi kiko wazi.	Fungua kifuniko cha kichapishi hadi kitoe mbofyo.
	Kumweka kwa mpokezano Kiinuaji cha swichi ya towe kimeshushwa.	Inua kiinuaji cha swichi ya towe.
	Kumweka kwa mpokezano Kiinuaji cha swichi ya towe kimeinuliwa.	Fungua kifuniko cha kaseti ya karatasi, na kisha ushushe kiinuaji cha swichi ya towe.

Taa	Hali	Suluhisho
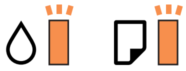	Kumweka moja baada ya nyingine: Mojawapo ya masuala yafuatayo limefanyika tayari: ❏ Usafishaji wa Nishati au kusafisha kichwa cha kichapishi hakuwezi kufanyika kwa sababu hakuna nafasi ya kutosha katika kisanduku cha usimamizi. ❏ Kisanduku cha usimamizi hakijasakinishwa sahihi. ❏ Kisanduku cha usimamizi kipo mwishoni mwa kipindi chake cha kuhudumu.	Fanya mojawapo ya yafuatayo. Unapoendesha Usafishaji wa Nishati au kusafisha kichwa cha kichapishi: ❏ Badilisha kisanduku cha usimamizi, bonyeza kitufe cha ili kuondoa hitilafu hiyo, na kisha ujaribu tena. ❏ Bonyeza kitufe cha ili kuondoa hitilafu hiyo iwapo huwezi kuandaa kisanduku cha usimamizi cha kubadilisha mara moja. Kuchapisha kunaweza kufanyika lakini ubora wa uchapishaji hauwezi kuahidiwa. Hitilafu ikiendelea kufanyika, badilisha kisanduku cha usimamizi, na kisha ubonyeze kitufe cha . Kando na iliyo hapo juu: Baada ya kusakinisha tena kisanduku cha usimamizi sahihi, bonyeza kitufe cha . Hitilafu ikiendelea kufanyika baada ya kusakinisha upya, badilisha kisanduku cha usimamizi, na kisha ubonyeze kitufe cha .
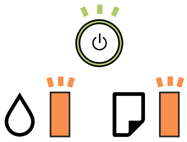	Hitilafu ya printa imetokea.	Fungua jalada la kichapishi na uondoe karatasi yoyote ndani ya kichapishi. Zima na uwashe nishati tena. Ikiwa hitilafu itaendelea kuonekana baada ya kuzima nishati na kuwasha tena, wasiliana na usaidizi wa Epson.

Maelezo Husika

➜ "Kuondoa Karatasi Iliyokwama" kwenye ukurasa wa 83

➜ "Kuwasiliana na Usaidizi wa Epson" kwenye ukurasa wa 106

➜ "Kusakinisha Programu" kwenye ukurasa wa 77

Kukagua Hali ya Printa — Windows

1. Nenda kwa dirisha la kiendeshi cha printa.

2. Bofya **EPSON Status Monitor 3** kwenye kichupo cha **Utunzaji**.

   Kumbuka:

   ❏ *Pia unaweza kukagua hali ya printa kwa kubofya ikoni ya printa mara mbili kwenye mwabaa-kazi. Ikiwa ikoni ya printa haijaongezwa kwenye mwambaa-kazi, bofya* ***Inachunguza Mapendeleo*** *kwenye kichupo cha* ***Utunzaji****, na kisha uchague* ***Sajili ikoni ya njiamkato kwenye upau kazi****.*

   ❏ *Ikiwa* ***EPSON Status Monitor 3*** *imelemazwa, bofya* ***Mipangilio Iliyorefushwa*** *kwenye kichupo cha* ***Utunzaji****, na kisha uchague* ***Wezesha EPSON Status Monitor 3****.*

Maelezo Husika

➜ "Kufikia Kiendeshi cha Kichapishi" kwenye ukurasa wa 28

Inakagua Hali ya Kichapishi — Mac OS

1. Teua **Mapendeleo ya Mfumo** kutoka kwa menyu > **Vichapishi na Vitambazaji** (au **Chapisho na Utambaze**, **Chapisho na Faksi**), na kisha uteue kichapishaji.

2. Bofya **Chaguo & Vifaa** > **Matumizi** > **Fungua Matumizi ya Kichapishi**.

3. Bofya **EPSON Status Monitor**.

   Unaweza kukagua hali ya kichapishi, kiwango cha wino, na hali ya kosa.

Kukagua Hali ya Programu

Unaweza kufuta tatizo kwa kusasisha programu hadi toleo la sasa. Ili kukagua hali ya programu, tuimia zana ya kusasisha programu.

Maelezo Husika

➡ "Zana za Kusasisha Programu (EPSON Software Updater)" kwenye ukurasa wa 76

➡ "Kusakinisha Programu" kwenye ukurasa wa 77

Kuondoa Karatasi Iliyokwama

Angalia hitilafu inayoonyeshwa kwenye paneli dhibiti na ufuate maelekezo ili uondoe karatasi iliyokwama ikiw ani pamoja na vipande vilivyoraruka.Bkisha, futa hitilafu.

> ***Muhimu:***
>
> - *Ondoa karatasi iliyokwama kwa uangalifu.Kuondoa karatasi kwa nguvu kunaweza kusababisha uharibifu wa printa.*
> - *Wakati unaondoa karatasi iliyokewama, epuka kuinamisha kichapishi, usikiweke wima, au kuigeuza upande wa chini kuangalia juu; la sivyo wino utavuja.*

Kuondoa Karatasi Iliyokwama Kutoka kwenye Jalada la Mbele

> ***Tahadhari:***
>
> *Usiwahi kugusa vitufe vilivyo kwenye paneli dhibiti wakati mkono wako uko ndani ya kichapishi. Ikiwa kichapishi kitaanza kufanya kazi, inaweza kusababisha majeraha. Kuwa makini usiguse sehemu zinazojitokeza ili uzuie majeraha.*

1. Fungua kifuniko cha mbele.

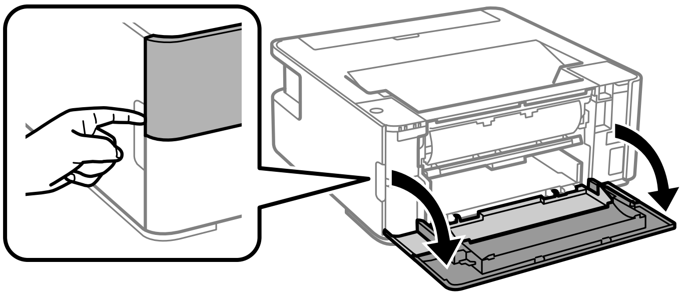

2. Shusha chini kiinuaji cha swichi ya towe.

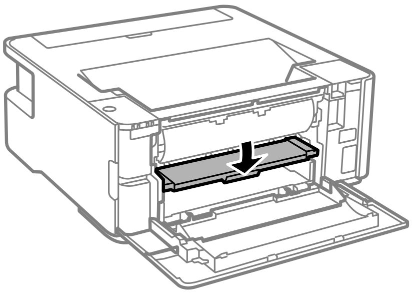

3. Ondoa karatasi iliyokwama.

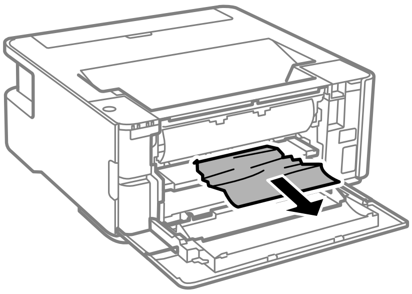

> **Muhimu:**
>
> *Usiguse sehemu zilizo ndani ya kichapishi. Ukifanya hivyo unaweza kusababisha hitalifu.*

4. Inua kiinuaji cha swichi ya towe.

5. Funga kifuniko cha mbele.

Kuondoa Karatasi Iliyokwama kutoka kwa Nafasi ya Nyuma ya Karatasi

Ondoa karatasi iliyokwama.

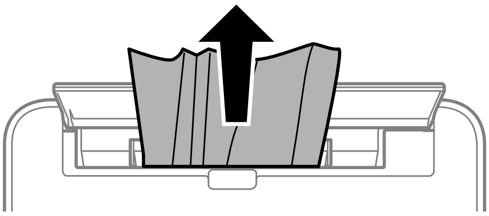

Kuondoa Karatasi Iliyokwama Kutoka Ndani ya Kichapishi

> ***Tahadhari:***
>
> *Usiwahi kugusa vitufe vilivyo kwenye paneli dhibiti wakati mkono wako uko ndani ya kichapishi. Ikiwa kichapishi kitaanza kufanya kazi, inaweza kusababisha majeraha. Kuwa makini usiguse sehemu zinazojitokeza ili uzuie majeraha.*

1. Fungua kifuniko cha kichapishi.

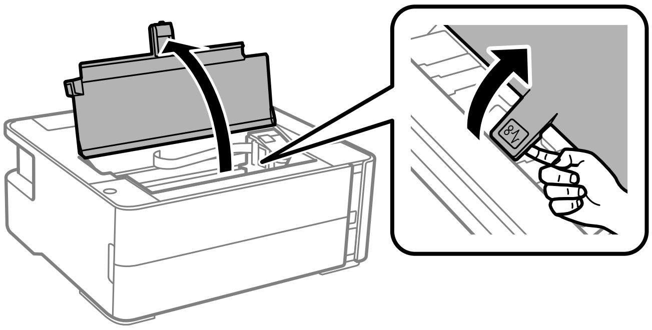

2. Ondoa karatasi iliyokwama.

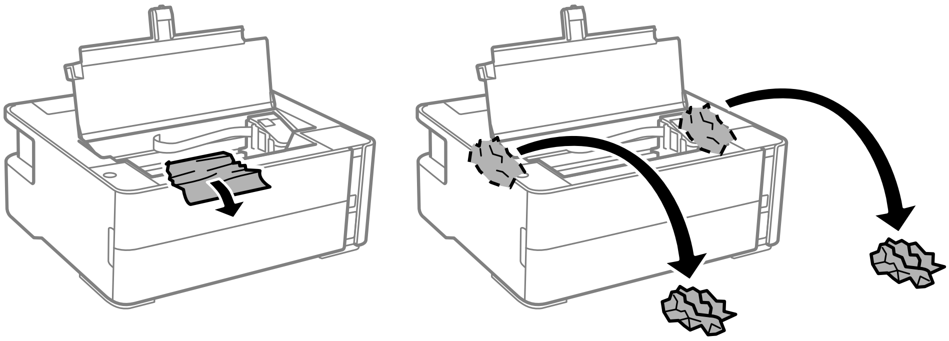

> **Muhimu:**
>
> *Usiguze kebo nyeupe bapa, sehemu angavu, na tyubu za wino zilizo ndani ya kichapishi. Ukifanya hivyo unaweza kusababisha hitalifu. Iwapo utagusa sehemu angavu, hakikisha umeisafisha.*
>
> 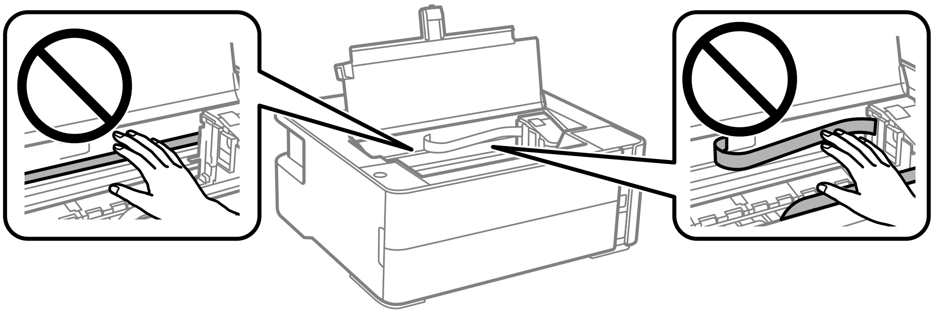

3. Fungua kifuniko cha kichapishi hadi kitoe mbofyo.

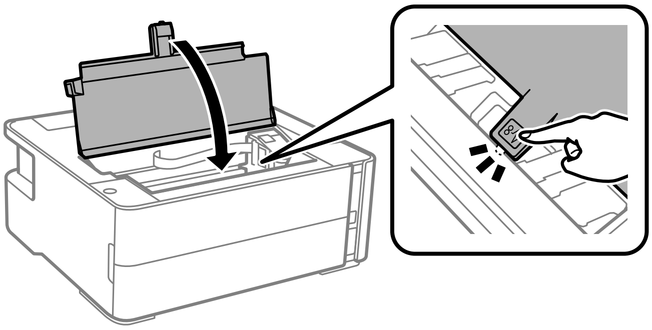

Kuondoa Karatasi Iliyokwama kutoka kwenye Kifuniko cha Nyuma

1. Ondoa kifuniko cha nyuma.

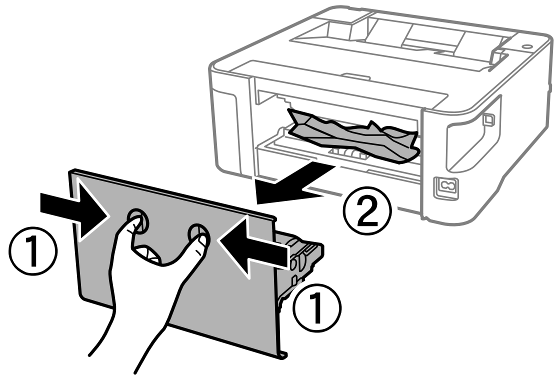

2. Ondoa karatasi iliyokwama.

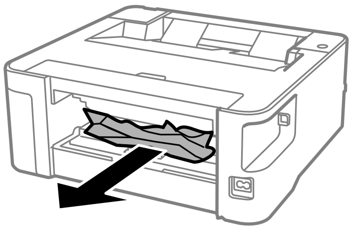

3. Ondoa Karatasi Iliyokwama kutoka kwa kifuniko cha nyuma.

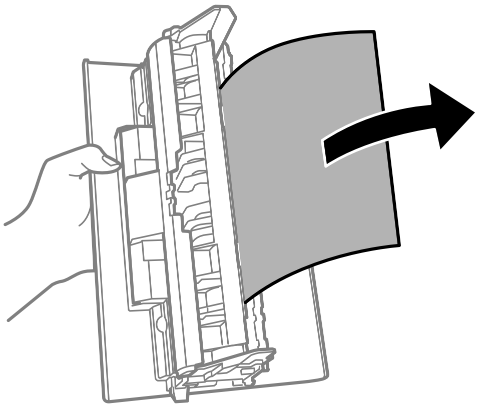

4. Ingiza kifuniko cha nyuma kwenye printa.

Karatasi Haiingii Vizuri

Kagua maeneo yafuatayo, na kisha chukua hatua zifaazo ili kutatua tatizo.

❏ Weka printa kwenye eneo tambarare na uitumie katika hadi ya mazingira iliyopendekezwa.

❏ Tumia karatasi inayokubailiwa na hiki kichapishi.

❏ Fuata tahadhari za kushughulikia karatasi.

❏ Usiweke zaidi ya upeo wa idadi ya karatasi uliotajwa kwa karatasi.

❏ Safisha kibiringizaji ndani ya kichapishi.

Maelezo Husika

➡ "Sifa za Kimazingira" kwenye ukurasa wa 101

➡ "Tahadhari za Kushughulikia Karatasi" kwenye ukurasa wa 19

➡ "Karatasi Inayopatikana na Uwezo" kwenye ukurasa wa 17

➡ "Orodha ya Aina za Karatasi" kwenye ukurasa wa 25

Kukwama kwa Karatasi

Weka karatasi zikiangalia upande unaofaa, na utelezeshe miongozo ya kando ya kingo za karatasi.

Maelezo Husika

➡ "Kuondoa Karatasi Iliyokwama" kwenye ukurasa wa 83

➡ "Kupakia Karatasi katika Mkanda wa Karatasi" kwenye ukurasa wa 20

Karatasi Huingia kama Imeinama

Weka karatasi zikiangalia upande unaofaa, na utelezeshe miongozo ya kando ya kingo za karatasi.

Maelezo Husika

➡ "Kupakia Karatasi katika Mkanda wa Karatasi" kwenye ukurasa wa 20

Karatasi Iliyoondolewa Kuanguka kutoka kwenye Trei Towe

Fungua kilinzi cha mlisho ili kusitisha karatasi Iliyoondolewa kuanguka kutoka kwenye trei towe.

Karatasi Inatolewa Wakati wa Uchapishaji

Unapopakia karatasi ya kichwa cha barua (karatasi ambayo maelezo kama vile jina la mtumaji au jina la shirika yanachapishwa awali kwenye kijajuu), teua **karatasi yenye anwani** kama mpangilio wa aina ya karatasi.

Matatizo ya Nishati na Paneli Dhibiti

Haiwaki

❏ Hakikisha kwamba waya ya nishati imeingizwa vizuri.

❏ Shikilia kitufe cha ⏻ chini kwa muda mrefu zaidi kidogo.

Haizimi

Shikilia kitufe cha ⏻ chini kwa muda mrefu zaidi kidogo. Ikiwa bado huwezi kuzima printa, chomoa waya ya nishati. Ili kuzuia kicha cha kuchapisha kizikauke, washa na uzime printa kwa kubonyeza kitufe cha ⏻.

Nishati Huzima Kiotomatiki

❏ Windows

Bofya **Maelezo ya Printa na Chaguo** kwenye kichupo cha kienfdeshi cha kichapishi cha **Utunzaji**.

- ❏ Lemaza mipangilio ya **Zima Ikiwa Haitumiki** na **Zima ikiwa Imetenganishwa**.
- ❏ Lemaza mpangilio wa **Kipima Muda cha Kuzima**.

- Mac OS

  Teua **Mapendeleo ya Mfumo** kutoka kwenye menyu ya > **Vichapishi na Vitambazaji** (au **Chapisho na Tambazo**, **Chapisho na Faksi**), na kisha uteue kichapishi.Bofya **Chaguo na Usambazaji** > **Matumizi** > **Fungua Matumizi ya Kichapishi**, na kisha bofya **Mipangilio ya Printa**.

  - Lemaza mipangilio ya **Zima Ikiwa Haitumiki** na **Zima ikiwa Imetenganishwa**.
  - Lemaza mpangilio wa **Kipima Muda cha Kuzima**.

Kumbuka:
*Huenda bidhaa yako ina kipengele **Kipima Muda cha Kuzima** au **Zima Ikiwa Haitumiki** na vipengele **Zima ikiwa Imetenganishwa** kulingana na eneo la ununuzi.*

Haiwezi Kuchapisha kwenye Kompyuta

Inakagua Muunganisho (USB)

- Unganisha kebo ya USB vizuri kwenye kichapishi na kompyuta.
- Ikiwa unatumia kitovu cha USB, jaribu kuunganisha kichapishi moja kwa moja kwenye kompyuta.
- Iwapo kebo ya USB haiwezi kutambuliwa, badilisha kiweko, au badilisha kebo ya USB.
- Iwapo kichapishi hakiwezi kuchapisha kutumia muunganisho wa USB, jaribu inayofuata.

  Kata muunganisho wa kebo ya USB kutoka kwenye kompyuta. Bofya kulia kwenye ikoni ya kichapishi inayoonyeshwa kwenye kompyuta, na kisha uteue **Ondoa Kifaa**. Pili, unganisha kebo ya USB kwenye kompyuta na ufanye jaribio la kuchapisha.

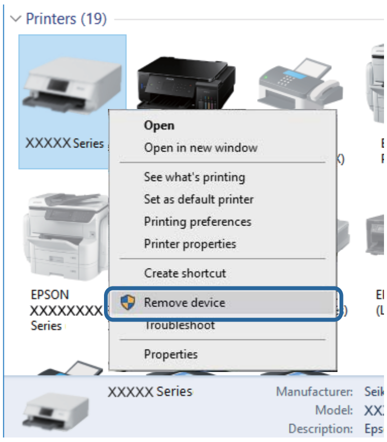

Inakagua Programu na Data

- Hakikisha kuwa kiendeshi cha kichapishi cha Epson halali kimesakinishwa.Iwapo kiendeshi cha kichapishi cha Epson halali hakijasakinishwa, utendaji unaopatikana una kipimo.Tunapendekeza kutumia kiendeshi cha kichapishi cha Epson halali.Tazama kiungo cha maelezo husiani hapa chini kwa maelezo.
- Iwapo unachapisha picha yenye data kubwa, huenda komyuta ikakosa nafasi ya kutosha kwenye kumbukumbu.Chapisha picha kwa mwonekano wa chini au ukubwa mdogo.

Maelezo Husika

➡ “Inakagua Viendeshi vya Kichapishi cha Epson Halali” kwenye ukurasa wa 90

➡ “Kusakinisha Programu” kwenye ukurasa wa 77

Inakagua Viendeshi vya Kichapishi cha Epson Halali

Inaweza kukagua iwapo kiendeshi cha kichapishi cha Epson halali kimesakinishwa kwenye kompyuta yako kwa kutumia mbinu zifuatazo.

Windows

Teua **Paneli Dhibiti** > **tazama vifaa na vichapishi** (**Vichapishi**, **Vichapishi na Faksi**), na kisha ufanye yafuatayo ili kufungua dirisha la sifa za seva ya kichapishi.

❏ Windows 10/Windows 8.1/Windows 8/Windows 7/Windows Server 2016/Windows Server 2012 R2/Windows Server 2012/Windows Server 2008 R2

Bofya ikoni ya kichapishi, na kisha ubofye **Sifa za seva ya uchapishaji** katika upande wa juu wa dirisha.

❏ Windows Vista/Windows Server 2008

Bofya kulia kwenye kabrasha la **Vichapishi**, na kisha ubofye **Endesha kama msimamizi** > **Sifa za Seva**.

❏ Windows XP/Windows Server 2003 R2/Windows Server 2003

Kutoka kwa menyu **Faili**, teua **Sifa za Seva**.

Bofya kichupo cha **Kiendeshi**.Iwapo jina la kichapishi chako linaonyeshwa kwenye orodha, kiendeshi cha kichapishi cha Epson halali kimesakinishwa kwenye kompyuta yako.

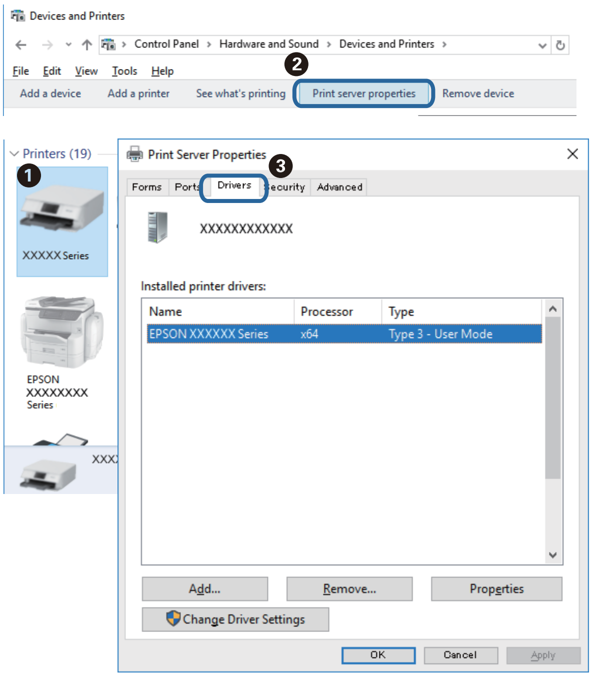

Mac OS

Teua **Mapendeleo ya Mfumo** kutoka kwenye menyu ya > **Vichapishi na Vitambazaji** (au **Chapisho na Tambazo**, **Chapisho na Faksi**), na kisha uteue kichapishi.Bofya **Chaguo na Vifaa**, na iwapo kichupo cha

Chaguo na kichupo cha **Matumizi** vinaonyeshwa kwenye dirisha, kiendeshi cha kichapishi cha Epson halali kimesakinishwa kwenye kompyuta yako.

Maelezo Husika

➡ "Kusakinisha Programu" kwenye ukurasa wa 77

Kukagua Hali ya Kichapishi kutoka kwenye Kompyuta (Windows)

Bofya **Foleni ya U'haji** kwenye kichupo cha kiendeshi cha kichapishi **Utunzaji**, na kisha angalia yafuatayo.

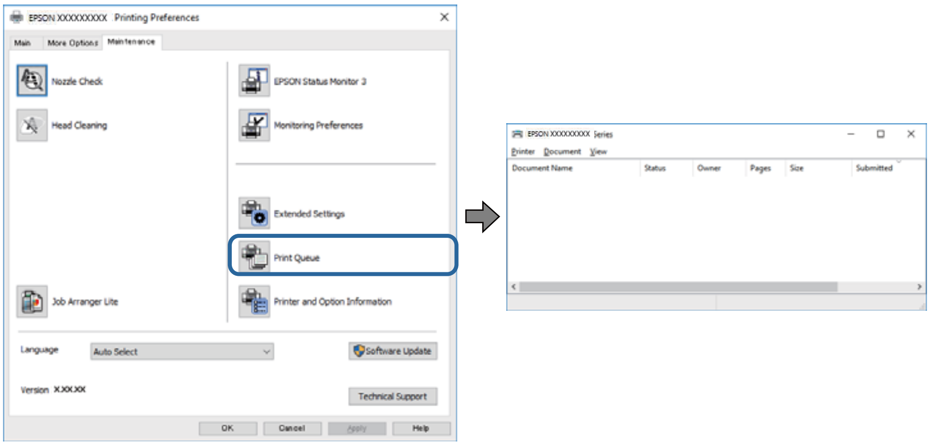

- ❑ Angalia kama kuna uchapishaji wowote ulisimamishwa.

  Iwapo data isiyohitajika itasalia, teua **Katisha nyaraka zote** kutoka kwenye menyu ya **Kichapishi**.

- Hakikisa kichapishi hakiko nje ya mtandao au hakisubiri.

  Ikiwa kichapishi kiko nje ya mtandao au kinasubiri, futa mpangilio wa nje ya mtandao au wa kusubiri kutoka kwa menyu ya **Kichapishi**.

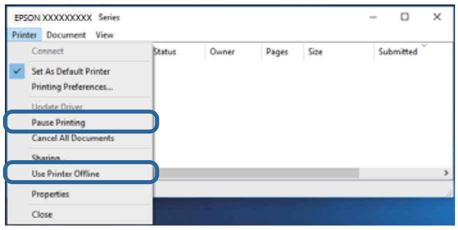

- Hakikisha kichapishi kimeteuliwa kama kichapishi chaguo-msingi kutoka kwa menyu ya **Kichapishi** (kunafaa kuwe na alama ya ukaguzi kwenye kipengee cha menyu).

  Ikiwa kichapishi kimeteuliwa kama kichapishi chaguo-msingi, kiweke kama kichapishi chaguo-msingi. Iwapo kuna ikoni anuwai kwenye **Paneli ya Udhibiti** > **Tazama vifaa na vichapishi** (**Vichapishi**, **Vichapishi na Faksi**), tazama yafuatayo ili kuteua ikoni.

  Mfano)

  Muunganisho wa USB: Misururu ya EPSON XXXX

  Iwapo utasakinisha kiendeshi cha kichapishi mara nyingi, huenda nakala za kiendeshi cha kichapishi zikaundwa. Iwapo nakala kama vile "Misururu ya EPSON XXXX (nakala 1)" zinaundwa, bofya kulia ikoni ya kiendeshi kilichonakiliwa, na kisha ubofye **Ondoa Kifaa**.

- Hakikisha kuwa tundu la kichapishi limeteuliwa vizuri katika **Sifa** > **Tundu** kutoka kwenye menyu ya **Kichapishi** kama ifuatavyo.

  Teua "**USBXXX**" kwa muunganisho wa USB.

Kukagua Hali ya Kichapishi kutoka kwenye Kompyuta (Mac OS)

Hakikisha hali ya kichapishi **Haijasitishwa**.

Teua **Mapendeleo ya Mfumo** kutoka kwenye menyu ya > **Kichapishi na Vitambazaji** (au **Chapisho na Tambazo**, **Chapisho na Faksi**), na kisha ubofye mara mbili kwenye kichapishi.Ikiwa kichapishi kimesitishwa, bofya **Endelea** (au **Endelea Kutumia Kichapishi**).

Matatizo ya Uchapishaji

Chapisho Limeharibika au Linakosa Rangi

- Ikiwa hujatumia kichapishi chako kwa muda mrefu, nozeli za kichwa cha kichapishi zinaweza kuziba na huenda matone ya wino yakatoka. Fanya ukaguzi wa nozeli, na kisha usafishe kichwa cha kuchapisha ikiwa nozeli zozote za kichwa cha kichapisha zitaziba.
- Iwapo ulichapisha wakati kiwango cha wino kilikuwa chini zaidi kuonekana kwenye dirisha la tangi la wino, jaza upya tangi la wino hadi kwenye mstari wa juu na kisha utumie huduma ya **Usafishaji wa Nishati** ili kubadilisha wino ndani ya tyubu za wino. Baada ya kutumia huduma hiyo, fanya ukaguzi wa nozeli ili kuona iwapo ubora wa chapisho umeimarika.

Maelezo Husika

➡ "Angalia iwapo Nozeli Zimeziba (Ukaguaji Nozeli)" kwenye ukurasa wa 65
➡ "Kujaza Matangi ya Wino Upya" kwenye ukurasa wa 57
➡ "Kusafisha kwa Nishati Kichwa cha Kuchapisha (Usafishaji wa Nishati)" kwenye ukurasa wa 70

Mstari au Rangi Zisizotarajiwa Huonekana

Huenda nozeli za kichwa cha kuchapisha zimeziba. Hutekeleza ukaguzi wa nozeli ili kuangalia iwapo nozeli za kichwa cha kuchapisha zimeziba. Safisha kichwa cha kuchapisha ikiwa nozeli zozote za kichwa cha kichapisha zimeziba.

Maelezo Husika

➡ "Angalia iwapo Nozeli Zimeziba (Ukaguaji Nozeli)" kwenye ukurasa wa 65

Mistari wa Rangi Hutokea kati ya Umbali wa Takriban sm 3.3

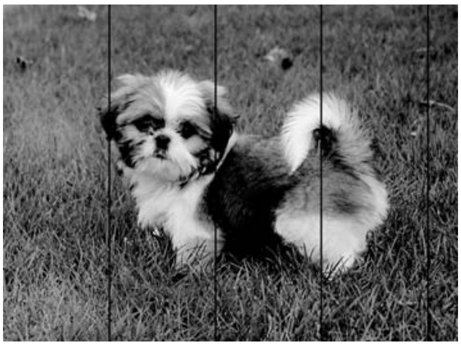

- ❏ Teua mpangilio unaofaa wa aina ya karatasi kwa aina ya karatasi iliyopakiwa katika kichapishi.
- ❏ Pangilia kichwa cha kuchapisha kutoka kwenye kompyuta.
- ❏ Unapochapisha kwenye karatasi wazi, chapisha kwa kutumia mpangilio wa ubora wa juu.

Maelezo Husika

➡ "Orodha ya Aina za Karatasi" kwenye ukurasa wa 25
➡ "Kulinganisha Kichwa cha Kuchapisha" kwenye ukurasa wa 71

Mistari nya Wima au Kutolingana

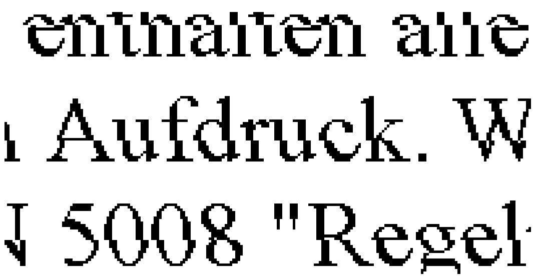

- ❏ Linganisha kichwa cha kuchapisha.
- ❏ Iwapo ubora wa chapisho hauboreki hata baada ya kupangilia kichwa cha chapisho, chapisha kwa kutumia ubora wa ubora wa juu.

Maelezo Husika

➡ “Kulinganisha Kichwa cha Kuchapisha” kwenye ukurasa wa 71

Ubora wa Uchapishaji Uko Chini

Angalia yafuatayo ikiwa ubora wa uchapishaji uko chini kwa sababu ya uchapishaji wenye ukungu, mistari, rangi zinakosekana, kutolingana, katika uchapishaji.

Kukagua kichapishi

- ❏ Hakikisha ujazaji wa wino wa kwanza umekamilika.
- ❏ Jaza upya tanki ya wino iwapo kiwango cha wino kimepungua zaidi ya mstari wa chini.
- ❏ Fanya ukaguzi wa nozeli, na kisha usafishe kichwa cha kuchapisha ikiwa nozeli zozote za kichwa cha kichapisha zitaziba.
- ❏ Linganisha kichwa cha kuchapisha.

Kukagua karatasi

- ❏ Tumia karatasi inayokubailiwa na hiki kichapishi.
- ❏ Usichapishe kwenye karatasi pwetepwere, iliyoharibika, au iliyozeeka sana.
- ❏ Ikiwa karatasi imekunjika au bahasha imejaa hewa, ilanyoroshe.
- ❏ Usiwekele karatasi juu ya zingine mara tu baada ya kuchapisha.
- ❏ Kausha uchapishaji kabisa kabla ya kuziweka kwenye rekodi au kuzionyesha. Wakati unakausha uchapishaji, usiziweke kwenye mwale wa jua wa moja kwa moja, na usitumie mashine ya kukaushia, na usiguse upande wa karatasi uliochapishwa.
- ❏ Wakati unachapisha picha, Epson inapendekeza utumie karatasi halali ya Epson mbali na karatasi tupu. Chapisha upande unaoweza kuchapishwa wa karatasi halali ya Epson.

Kukagua mipangilio ya kichapishi

- ❏ Teua mpangilio unaofaa wa aina ya karatasi kwa aina ya karatasi iliyopakiwa katika kichapishi.
- ❏ Chapisha kwa kutumia mpangilio wa ubora wa juu.

- Wakati wa uchapishaji wa pande mbili (au kasi ya juu), kichwa cha kuchapisha huchapisha kikisogea pande zote mbili, na mistari wima huenda ikakosa kulingana. Ikiwa ubora wa chapa hautaimarika, lemaza mpangilio wa pande mbili (au kasi ya juu). Huenda kulemaza mpangilio huu kukapunguza kasi ya kuchapisha.
  - Windows

    Futa **Kasi ya Juu** iliyo kwenye kichupo cha **Chaguo Zaidi**.
  - Mac OS

    Teua **Mapendeleo ya Mfumo** kutoka kwenye menyu > **Vichapishi na Vitambazaji** (au **Chapisha na Tambaza**, **Chapisha na Tuma Faksi**), na kisha uteue kichapishi. Bofya **Chaguo na Vifaa** > **Chaguo** (au **Kiendeshi**). Teua **Off** kama mpangilio wa **High Speed Printing**.

Kukagua chupa ya wino

- tumia chupa za wino zilizo na msimbo sahihi wa sehemu ya printa hii.
- Epson inapendekeza utumie chupa ya wino kabla ya tarehe iliyochapishwa kwenye pakiti.
- Jaribu kutumia chupa za wino halali wa Epson.Bidhaa hii imeundwa kurekebisha rangi kulingana na matumizi ya chupa za wino halali wa Epson.Matumizi ya chupa za wino usio halali yanaweza kusababisha upungufu wa ubora wa uchapishaji.

Maelezo Husika

➡ "Angalia iwapo Nozeli Zimeziba (Ukaguaji Nozeli)" kwenye ukurasa wa 65
➡ "Kulinganisha Kichwa cha Kuchapisha" kwenye ukurasa wa 71
➡ "Karatasi Inayopatikana na Uwezo" kwenye ukurasa wa 17
➡ "Orodha ya Aina za Karatasi" kwenye ukurasa wa 25
➡ "Tahadhari za Kushughulikia Karatasi" kwenye ukurasa wa 19

Karatasi Imechafuka au Imechakaa

- Mistari mlalo inapoonekana juu au chini ya karatasi imelainishwa, pakia karatasi katika sehemu inayofaa na utelezeshe miongozo ya kingo kwenye kingo za karatasi.

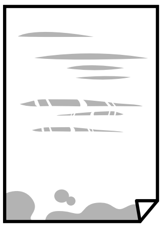

- Mistari wima ikionekana au karatasi ikilainishwa, safisha kijia cha karatasi.

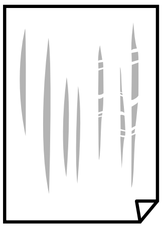

- ❏ Weka karatasi katika eneo laini ili kuangalia iwapo limejikunja. Iwapo ndivyo, lilainishe.
- ❏ Wakati unachapisha katika karatasi nono, kichwa cha chapisho kiko karibu na eneo la uchapishaji na karatasi inaweza kuchafuliwa. Katika hali hii, wezeshga mpangilio wa kupunguza uchafu. Ukiwasha mpangilio huu, ubora wa uchapishaji unaweza kupungua au uchapishaji unaweza kuwa na kasi ya chini.

  Windows

  Bofya **Mipangilio Iliyorefushwa** kwenye kichupo cha kiendeshi cha kichapishi **Utunzaji**, na kisha uteue **Karatasi ya Punje Fupi**.

Maelezo Husika

➡ "Kupakia Karatasi katika Mkanda wa Karatasi" kwenye ukurasa wa 20
➡ "Inasafisha Kijia cha Karatasi" kwenye ukurasa wa 72

Karatasi Imechafuka Wakati wa Uchapishaji Otomatiki wa Pande 2

Wakati unatumia kipengele cha uchapishaji wa pande 2 na kuchapisha data ya uzito wa juu kama vile picha na grafu, weka uzito wa uchapishai kwa chini na muda wa kukauka kwa refu.

Picha Zilizochapishwa Zinanata

Huenda unachapisha kwenye upande usiofaa wa karatasi ya picha. Hakikisha kuwa unachapisha kwenye upande unaochapishika.

Unapochapisha kwenye upande usiofaa wa karatasi ya picha, unahitaji kusafisha njia ya karatasi.

Maelezo Husika

➡ "Inasafisha Kijia cha Karatasi" kwenye ukurasa wa 72

Mkao, Ukubwa, au Pambizo za Uchapishaji Sio Sahihi

- ❏ Weka karatasi zikiangalia upande unaofaa, na utelezeshe miongozo ya kando ya kingo za karatasi.
- ❏ Teua mpangilio wa ukubwa wa karatasi unaofaa.
- ❏ Rekebisha uchapishaji usio na pambizo katika programu ili iingie katika sehemu inayoweza kuchapishwa.

Maelezo Husika

➡ "Kupakia Karatasi katika Mkanda wa Karatasi" kwenye ukurasa wa 20
➡ "Eneo Linaloweza Kuchapishwa" kwenye ukurasa wa 99

Herufi Zilizochapishwa Sio Sahihi au Zimechanganywa

- ❏ Unganisha kebo ya USB vizuri kwenye kichapishi na kompyuta.
- ❏ Katisha uchapishaji wowote ulisomamishwa.
- ❏ Usiweke kompyuta kwenye modi ya **Sinzia** au modi ya **Lala** mwenyewe wakati wa kuchapisha.Kurasa za maandishi yaliyochanganywa huenda yakachapishwa wakati ujao unapowasha kompyuta.

- ❏ Iwapo utatumia kichapishi ulikuwa umetumia awali, vibambo vilivyochapishwa vinaweza kuwa vimechanganyika.Hakikisha kiendeshi cha kichapishi unachotumia ni cha kichapishi hiki.Angalia jina la kichapishi upande wa juu wa dirisha la kiendeshi cha kichapishi.

Taswira Iliyochapishwa Imegeuzwa

Futa mipangilio yoyote ya taswira akisi katika kiendeshi cha kichapishi au programu.

- ❏ Windows

  Futa **Taswira ya Kioo** iliyo kwenye kichupo cha **Chaguo Zaidi** kiendeshi cha kichapishi.

- ❏ Mac OS

  Futa **Mirror Image** kutoka kwa menyu ya **Mipangilio ya Kuchapisha** ya kidadisi cha uchapishaji.

Ruwaza Zinazoonekana kama Micoro kwenye Machapisho

Wakati unachapisha taswira aui picha, chapisha ukitumia data yenye ulinganuzi wa juu. Picha zilizo kwenye tovuti huwa zenye ulinganuzi wa chini mara kwa mara ingawa zinaonekana kama ni nzuri kwenye kionyeshi, na kwa hivyo ubora wa uchapishaji huenda ukapungua.

Tatizo la Uchapishaji Halikuweza Kutatuliwa

Ikiwa umejaribu usuluhishaji wote na hujatatua tatizo hilo, jairbu kusakinusha na kisha usakinishe kiendeshi cha printa upya.

Maelezo Husika

➡ “Sakinusha Programu” kwenye ukurasa wa 78

➡ “Kusakinisha Programu” kwenye ukurasa wa 77

Matatizo Mengine ya Kuchapisha

Inachapisha Polepole Sana

- ❏ Funga programu zozote ambazo hazitumiki.
- ❏ Punguza mpangilio wa ubora.Uchapishaji wa haki ya juu hupunguza kasi ya uchapishaji.
- ❏ Wezesha mpangilio pande mbili (au kasi ya juu).Wakati mpangilio huu umewezeshwa, kichwa cha kichapisha huchapisha kikisogea pande zote mbili, na kasi ya uchapishaji huongezeka.
  - ❏ Windows

    Teua **Kasi ya Juu** kwenye kichupo cha **Chaguo Zaidi** cha kiendeshi cha kichapishi.

  - ❏ Mac OS

    Teua **Mapendeleo ya Mfumo** kutoka kwenye menyu ya > **Vichapishi na Vitambazaji** (au **Chapisho na Tambazo**, **Chapisho na Faksi**), na kisha uteue kichapishi.Bofya **Chaguo na Vifaa** > **Chaguo** (au **Kiendeshi**).Teua **On** kama mpangilio wa **High Speed Printing**.

- Lemaza modi ya kimya.Kipengele hiki hupunguza kasi ya uchapishaji.
  - Windows

    Teua **Zima** kama mpangilio wa **Modi Tulivu** kwenye kichupo cha **Kuu** kiendeshi cha kichapishi.
  - Mac OS

    Teua **Mapendeleo ya Mfumo** kutoka kwenye menyu ya > **Vichapishi na Vitambazaji** (au **Chapisho na Tambazo**, **Chapisho na Faksi**), na kisha uteue kichapishi.Bofya **Chaguo na Vifaa** > **Chaguo** (au **Kiendeshi**).Teua **Off** kama mpangilio wa **Modi Tulivu**.

Uchapishaji Hupungua Kasi Wakati wa Kuendelea Kuchapisha

Uchapishaji hupungua kasi ili kuzuia muundo wa printa dhidi ya kupata joto kupita kiasa na kuharibika. Hata hivyo, unaweza kuendelea kuchapisha. Ili kurejea kwa kasi ya kawaida ya kuchapisha, acha printa bila kazi kwa angalau dakika 30. Kasi ya kuchapisha hairejelei kuwa kawaida ikiwa nishati imezimwa.

Matatizo Mengine

Sauti za Operesheni ziko Juu

Ikiwa sauti za operesheni iko juu sana, wezesha **Modi Tulivu**.Kuwezesha kipengele hiki kunaweza kupunguza kasi ya uchapishaji.

- Kiendeshi cha printa cha Windows

  Wezesha **Modi Tulivu** kwenye kichupo cha **Kuu**.
- Kiendeshi cha printa cha Mac OS

  Teua **Mapendeleo ya Mfumo** kutoka kwenye menyu ya > **Vichapishi na Vitambazaji** (au **Chapisho na Tambazo**, **Chapisho na Faksi**), na kisha uteue kichapishi.Bofya **Chaguo na Vifaa** > **Chaguo** (au **Kiendeshi**).Teua **On** kama mpangilio wa **Modi Tulivu**.

Programu Imezuiwa na Ngome (kwa Windows Peke yake)

Ongeza programu kwenye programu ya Windows inayoruhusiwa na Ngome katika mipangilio ya usalama kwenye **Paneli Dhibiti**.

Wino Uliomwagika

- Iwapo wino utamwagika katika eneo lililo karibu na tangi, pangusa kwa kutumia kitambaa safi laini au pamba.
- Iwapo wino utamwagika kwenye dawati au sakafuni, upanguse mara moja.Wino unapokauka, itakuwa vigumu kuuondoa.Ili kuzuia ueneaji wa wino, weka kitambaa kwenye wino, na kisha uupanguse kwa kitambaa cha unyenunyevu.
- Iwapo wino utajipaka kwenye mikono yako, nawa kwa maji na sabuni.

Kiambatisho

Sifa za Kiufundi

Sifa za Kichapishi

Uwekaji wa Nozeli ya Kichwa cha Printa		Nozeli za wino mweusi: safumlalo 400×2
Uzito wa Karatasi*	Karatasi Tupu	64 hadi 90 g/m^2 (17 hadi 24 lb)
	Bahasha	Bahasha #10, DL, C6: 75 hadi 90 g/m^2 (20 hadi 24 lb)

* Hata wakati karatasi inakuwa nzito ndani ya kiwango hiki, karatasi haiwezi kuingia kwenye kichapishi au ubora wa chapisho unaweza kupungua kulingana na sifa au ubora wa karatasi.

Eneo Linaloweza Kuchapishwa

Eneo la Kuchapishika kwa Karatasi Moja

Ubora wa uchapishaji unaweza kupungua katika sehemu zenye rangi kwa sababu ya mfumo wa printa.

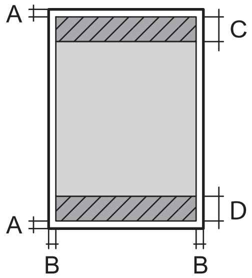	A	3.0 mm (0.12 in.)
	B	3.0 mm (0.12 in.)
	C	46.0 mm (1.81 in.)
	D	44.0 mm (1.73 in.)

Eneo la Kuchapishika kwa Bahasha

Ubora wa uchapishaji unaweza kupungua katika sehemu zenye rangi kwa sababu ya mfumo wa printa.

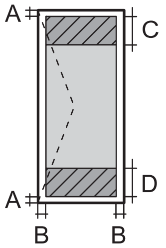	A	3.0 mm (0.12 in.)
	B	5.0 mm (0.20 in.)
	C	24.0 mm (0.95 in.)
	D	46.0 mm (1.81 in.)

Sifa za Kusano

Ya Kompyuta	USB ya Kasi ya Juu

Vipimo

Vipimo	Hifadhi ❏ Upana: 375 mm (14.8 in.) ❏ Kina: 347 mm (13.7 in.) ❏ Urefu: 151 mm (5.9 in.) Kuchapisha ❏ Upana: 375 mm (14.8 in.) ❏ Kina: 347 mm (13.7 in.) ❏ Urefu: 151 mm (5.9 in.)
Uzito*	Approx. 4.3 kg (9.5 lb)

*   Without the ink and the power cord.

Sifa za Kielektroniki

Modeli	Modeli ya 100 hadi 240 V	Modeli ya 220 hadi 240 V
Masafa ya Mawimbi Yaliyopimwa	50 hadi 60 Hz	50 hadi 60 Hz
Wimbi Lililopimwa	0.5 hadi 0.2 A	0.3 A
Matumizi ya Nishati (na Muunganisho wa USB)	Uchapishaji: Takriban. 14.0 W (ISO/ IEC24712) Hali ya kuwa tayari: Takriban 3.4 W Hali tuli: Takriban 0.6 W Kuzima: Takriban 0.2 W	Uchapishaji: Takriban. 14.0 W (ISO/ IEC24712) Hali ya kuwa tayari: Takriban 3.4 W Hali tuli: Takriban 0.6 W Kuzima: Takriban 0.2 W

Kumbuka:

❏ *Kagua lebo iliyo kwenye printa kwa volteji yake.*

❏ *Kwa watumiaji wa Ulaya, angalia Tovuti ifuatayo kwa maelezo kuhusu matumizi ya nishati.*
http://www.epson.eu/energy-consumption

Sifa za Kimazingira

<table>
<tr><td>Utumiaji</td><td>Tumia printa ndani ya masafa yaliyoonyeshwa katika grafu ifuatayo.
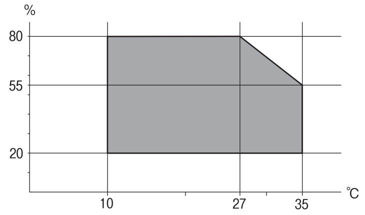

Halijoto: 10 hadi 35°C (50 hadi 95°F)
Unyevu: 20 hadi 80% RH (bila kuzingatia)</td></tr>
<tr><td>Hifadhi</td><td>Halijoto: -20 hadi 40°C (-4 hadi 104°F)*
Unyevu: 5 hadi 85% RH (bila mtonesho)</td></tr>
</table>

* Unaweza kuhifadhi kwa mwezi mmoja katika 40°C (104°F).

Sifa za Kimazingira za Chupa za Wino

Halijoto ya Hifadhi	-20 hadi 40 °C (-4 hadi 104 °F)*
Halijoto ya Kuganda	-15 °C (5 °F) Wino huyeyuka na hutumika baada ya takriban saa 2 katika 25 °C (77 °F).

* Unaweza kuhifadhi kwa mwezi mmoja katika 40 °C (104 °F).

Mahitaji ya Mfumo

- ❏ Windows 10 (biti 32, biti 64)/Windows 8.1 (biti 32, biti 64)/Windows 8 (biti 32, biti 64)/Windows 7 (biti 32, biti 64)/Windows Vista (biti 32, biti 64)/Windows XP SP3 au jipya (biti 32)/Windows XP Professional x64 Edition SP2 au jipya/Windows Server 2016/Windows Server 2012 R2/Windows Server 2012/Windows Server 2008 R2/Windows Server 2008/Windows Server 2003 R2/Windows Server 2003 SP2 au jipya
- ❏ macOS High Sierra/macOS Sierra/OS X El Capitan/OS X Yosemite/OS X Mavericks/OS X Mountain Lion/Mac OS X v10.7.x/Mac OS X v10.6.8

Kumbuka:
- ❏ *Huenda Mac OS isikubali programu na vipengele vingine.*
- ❏ *Mfumo wa Faili wa UNIX wa (UFS) wa Mac OS hauauniwi.*

Taarifa ya Udhibiti

Viwango na Vibali vya Modeli ya Ulaya

Modeli ifuatayo imetiwa alama ya CE na inazingatia Maelezkezo yote yanayotumika ya EU. Kwa maelezo zaidi, tembelea tovuti ifuatayo ili kufikia azimio kamili la maafikiano linalojumuisha marejeleo ya Maelekezo na viwango vilivyowianishwa vinavyotumiwa kutangaza maafikiano.

http://www.epson.eu/conformity

B632A

Uzuiaji wa Unakili

Chunga uzuiaji unaofuata ili uhakikishe matumizi mazuri na ya kisheria ya printa.

Kunakili vipengele vifuatavyo kumepigwa marufuku na sheria:

- ❏ Noti, sarafu, dhamana za serikali, dhamana za bondi za serikali, na dhamana za manispaa
- ❏ Stampu za posta ambazo hazijatumiwa, kadi za posta zenye stampu ya kabla, na vitu vingine vya rasmi vya posta halali hadi vitumwe
- ❏ Stampu za mapato zilizotolewa na serikali, na dhamana zilizotlewa kulingana na taratibu ya kisheria

Kuwa tahadhari wakati unanakili vitu vifuatavyo:

- ❏ Dhamana za kibinafsi (vyeti vya hisa, noti za mjadala, hundi, nk.), vibali vya kila mwezi, tiketi za mkataba, nk.
- ❏ Pasipoti, leseni ya kuendesha gari, dhamana za uzima, vibali vya barabarabi, stampu za chakula, tiketi, nk.

Kumbuka:
Kunakili vitu hivi pia kunaweza kupigwa marufuku na sheria.

Matumizi mazuri ya nyenzo za hatimiliki:

Printa inaweza kutumiwa vibaya kwa kunakili nyenzo za hatimiliki. Isipokuwa unatenda kwa ushauri wa wakili mwenye ujuzi, wajibika na uwe na heshima ya kupata ruhusu ya mwenye hatimiliki kabla ya kunakili nyenzo zilizochapishwa.

Kusafirisha na Kuhifadhi Kichapishi

Wakati unahitaji kuhifadhi kichapishi au kukihamisha au kwa ukarabati, fuata hatua zilizo hapa chini za kupakia kichapishi.

> **Muhimu:**
>
> - *Unapohifadhi kichapishi au kukisafirisha, weka kichapishi kwenye mkoba wa plastiki na uufunge. Epuka kuinamisha kichapishi, usikiweke wima, au kuigeuza upande wa chini kuangalia juu; la sivyo wino utavuja.*
>
> 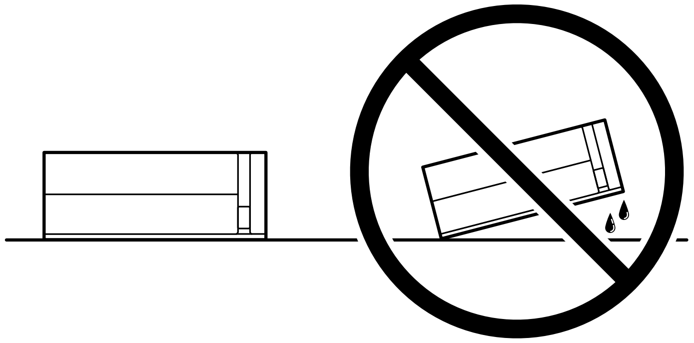
>
> - *Wakati wa kuhifadhi au kusafirisha chupa ya wino, usiinamishe chupa na usiigongeshe au kuiweka mahali penye mabadiliko ya hali joto.La sivyo, wino unaweza kuvuja hata kama kifuniko kilicho kwenye chupa ya wino kimekazwa vizuri.Hakikisha umeweka chupa ya wino ikiwa imesimama wakati unakaza kifuniko, na utahadhari ili uzuie wino usivuje wakati unasafirisha chupa, kwa mfano, kuweka chupa kwenye mkoba.*
> - *Usiweke chupa za wino zilizofunguliwa ndani ya sanduku pamoja na printa.*
>
>

1. Zima kichapishi kwa kubonyeza kitufe cha ⏻.

2. Hakikisha taa ya nishati imezima, na kisha uchomoe waya ya nishati.

   > **Muhimu:**
   >
   > *Chomoa waya ya nishati wakati taa ya nishati imezimwa. La sivyo, kichwa cha kuchapisha hakitarudi kwenye mkao wake na wino utakauka, na huenda isiweze kuchapisha.*

3. Tenganisha kebo zote kama vile waya ya nishati na kebo ya USB.

4. Ondoa karatasi zote kutoka kwa kichapishi.

5. Fungua kifuniko cha kichapishi. Funga kichwa cha kuchapisha kwenye kesi ukitumia utepe.

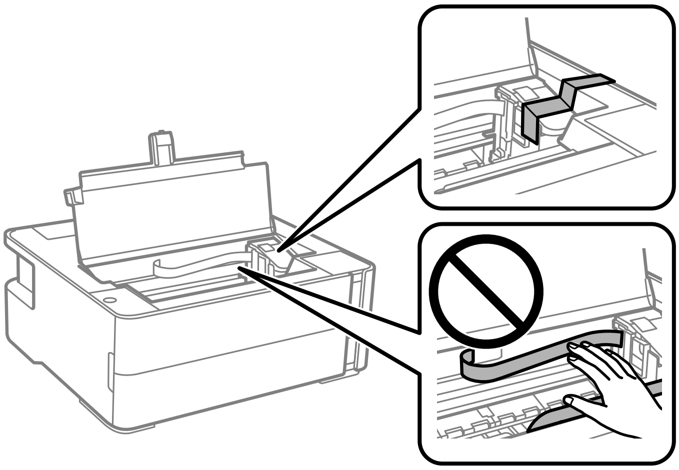

6. Hakikisha umefunga kifuniko cha tanki la wino kwa usalama.

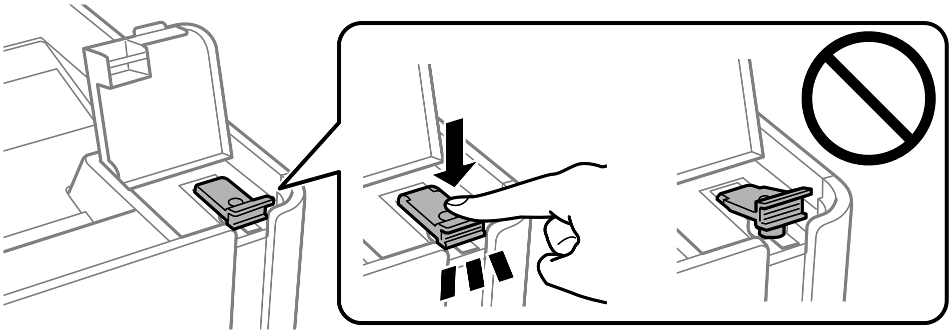

7. Funga jalada la tanki la wino kwa usalama.

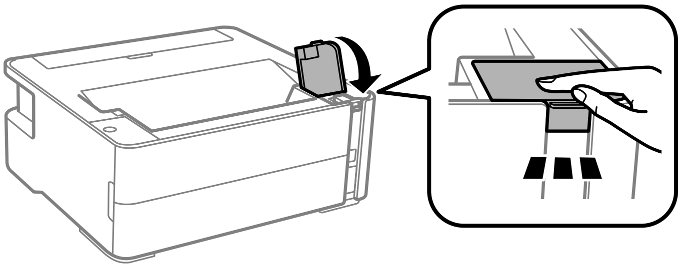

8. Weka kichapishi kwenye mkoba wa plastiki na uufunge.

9. Fuga printa kwenye sanduku lake kwa kutumia vifaa vya kukinga.

> **_Muhimu:_**
>
> *Hakikisha umeweka kichapishi kimlalo unaposafirisha au kuhifadhi kichapishi kwa kukipakia kwenye sanduku lake; vinginevyo wino uneweza kuvuja.*

Wakati unatumia printa wakati mwingine, hakikisha unatoa utepe unaoshikilia kichwa cha kuchapisha. Ikiwa ubora wa uchapishaji utapungua wakati ujao utakaochapisha, safisha na ulinganishe kichwa cha kuchapisha.

Maelezo Husika

➡ “Majina na Vitendaji vya Sehemu” kwenye ukurasa wa 11

➡ “Angalia iwapo Nozeli Zimeziba (Ukaguaji Nozeli)” kwenye ukurasa wa 65

➡ “Kulinganisha Kichwa cha Kuchapisha” kwenye ukurasa wa 71

Jina la bidhaa

Jina la bidhaa hiyo liko chini ya kifaa hicho.

Hakimiliki

Hakuna sehemu ya uchapishaji huu inaweza kuchapishwa tena, kuhifadhiwa katika mfumo wa kurejeshwa, au kusambazwa kwa namna yoyote ili au kwa njia yoyote, kielektroniki, kwa mitambo, kunakiliwa, kurekodiwa, au njia nyingine ile, bila ruhusa iliyo andikwa kabla kutoka kwa Seiko Epson Corporation. Hakuna dhima ya hataza inatwaaliwa kwa matumizi ya taarifa iliyopo hapa. Wala hakuna dhima yoyote imetwaaliwa kwa uharibifu unaotokana na matumizi ya taarifa iliyopo hapa. Taarifa iliyopo hapa imeundwa kutumiwa na bidhaa ya Epson peke yake. Epson haitawajibika kwa matumizi yoyote ya taarifa kwa bidha zingine.

Seiko Epson Corporation au washiriki wake hawatawajibika kwa mnunuzi wa bidha hii au mtu wa tatu kwa uharibifu, hasara, au gharama inayomtokea mnunuzi au mtu wa tatu kama matokeo ya ajali, matumizi mabaya ya bidha hii au urekebishaji, ukarabati, au ubadilishaji usioidhinishwa kwenye bidhaa hii, au (isipokuwa Marekani) kutofuata maelekezo ya utumiaji na ukarabati ya Seiko Epson Corporation.

Seiko Epson Corporation na washiriki wake hawatawajibika kwa uharibifu au matatizo yoyote yanayotokea kwa sababu ya matumizi ya chaguo zozote au bidhaa zozote na kutumiwa mbali na zilizobainishwa kama Bidhaa Asili za Epson au Bidhaa Zilizoidhinishwa na Epson na Seiko Epson Corporation.

Seiko Epson Corporation haitawajibika kwa uharibifu wowote unaosababisha na athari ya sumaku umeme inayotokea kutokana na matumizi ya kebo zozote kusano mbali na zilizobanishwa kama Bidhaa Zilizoidhinishwa na Epson na Seiko Epson Corporation.

© 2022-2025 Seiko Epson Corporation

Maudhui ya mwongozo huu na sifa za bidhaa hii zinaweza kubadilishwa bila notisi.

Alama za biashara

❏ Microsoft®, Windows®, Windows Server®, and Windows Vista® are registered trademarks of Microsoft Corporation.

❏ Apple, Macintosh, macOS, OS X, and ColorSync are trademarks of Apple Inc., registered in the U.S. and other countries.

❏ Adobe and Adobe Reader are either registered trademarks or trademarks of Adobe Systems Incorporated in the United States and/or other countries.

❏ Ilani ya Jumla: Majina mengine ya bidhaa yaliyotumiwa hapa ni ya madhumuni ya utambuzi peke yake na huenda yakawa nembo za kibiashara za wamiliki husika.Epson inakanusha haki zote za nembo hizo.

Mahali pa Kupata Msaada

Tovuti ya Usaidizi wa Kiufundi

Ikiwa unahitaji msaada zaidi, tembelea tovuti ya usaidizi ya Epson inayoonyeshwa hapa chini. Chagua nchi au eneo lako na uende kwenye sehemu ya usaidizi ya tovuti yako ya Epson. Viendeshi vipya, maswali yanayoulizwa mara kwa mara, miongozo, au vipengele vingine vya kupakuliwa pia vinapatikana katia tovuti hiyo.

http://support.epson.net/

http://www.epson.eu/support (Ulaya)

Ikiwa bidhaa yako ya Epson haifanyi kazi ipasavyo na huwezi kutatua tatizo hilo, wasiliana na huduma za usaidizi za Epson kwa usaidizi.

Kuwasiliana na Usaidizi wa Epson

Kabla ya Kuwasiliana na Epson

Ikiwa bidhaa yako ya Epson haifanyi kazi ipasavyo na huwezi kutatua shida hiyo ukitumia taarifa ya usuluhishaji iliyo katika miongozo ya bidhaa yako, wasiliana na huduma ya usaidizi ya Epson kwa usaidizi. Ikiwa usaidizi wa Epson wa eneo lako haujaorodheshwa hapa chini, wasiliana na muuzaji aliyekuuzia bidhaa yako.

Usaidizi wa Epson utakusaidia haraka zaidi ukiwapa taarifa ifuatayo:

- Nambari mfululizo ya bidhaa
  (Lebo ya nambari mfululizo huwa upande wa nyuma wa bidhaa.)
- Modeli ya bidhaa
- Toleo la programu ya bidhaa
  (Bofya **Kuhusu**, **Maelezo ya Toleo**, au kitufe sawa katika programu ya bidhaa.)
- Chapa na modeli ya kompyuta yako
- Jina na toleo la programu endeshi ya kompyuta yako
- Majina na matoleo ya vipengele vya programu unavyotumia kwa kawaida na bidhaa yako

Msaada kwa Watumiaji Walio Ulaya

Angalia Hati yako ya Udhamini ya Ulaya Nzima kwa maelezo kuhusu jinsi ya kuwasiliana na usaidizi wa Epson.

Msaada kwa Watumiaji Nchini Singapuri

Vyanzo vya maelezo, usaidizi, na huduma vinavyopatikana kutoka Epson Singapore ni:

Wavu wa Walimwengu

http://www.epson.com.sg

Maelezo kuhusu sifa za bidhaa, viendeshi vya kupakua, Maswali Yanayoulizwa Mara kwa Mara (FAQ), Maswali Kuhusu Uuzaji, na Msaada wa Kiufundi kupitia barua pepe unapatikana.

Eneo la Msaada la Epson

Bila Malipo: 800-120-5564

Timu yetu ya Eneo la Msaada inaweza kukusaidia na yafuatayo kupitia simu:

❏ Maswali kuhusu uuzaji na maelezo ya bidhaa

❏ Maswali au matatizo kuhusu utumiaji wa kifaa

❏ Maswali kuhusu huduma ya ukarabati na udhamini

Msaada kwa Watumiaji Nchini Uthai

Anwani za kupata maelezo, usaidizi, na huduma ni:

Wavu wa Walimwengu

http://www.epson.co.th

Maelezo kuhusu sifa za bidhaa, viendeshi vya kupakua, Maswali Yanayoulizwa Mara kwa Mara (FAQ), na barua pepe zinapatikana.

Kituo cha Simu cha Epson

Simu: 66-2460-9699

Barua pepe: support@eth.epson.co.th

Timu yetu ya Kituo cha Simu inaweza kukusaidia na yafuatayo kupitia simu:

❏ Maswali kuhusu uuzaji na maelezo ya bidhaa

❏ Maswali au matatizo kuhusu utumiaji wa bidhaa

❏ Maswali kuhusu huduma ya ukarabati na udhamini

Msaada kwa Watumiaji Nchini Vietnamu

Anwani za kupata maelezo, usaidizi, na huduma ni:

Kituo cha Huduma cha Epson

27 Yen Lang, Trung Liet Ward, Dong Da District, Ha Noi City. Tel: +84 24 7300 0911

38 Le Dinh Ly, Thac Gian Ward, Thanh Khe District, Da Nang. Tel: +84 23 6356 2666

194/3 Nguyen Trong Tuyen, Ward 8, Phu Nhuan Dist., HCMC. Tel: +84 28 7300 0911

31 Phan Boi Chau, Ward 14, Binh Thanh District, HCMC. Tel: +84 28 35100818

Msaada kwa Watumiaji Nchini Indonesia

Anwani za kupata maelezo, usaidizi, na huduma ni:

Wavu wa Walimwengu

http://www.epson.co.id

❏ Maelezo kuhusu sifa za bidhaa, viendeshi vya kupakua

- ❏ Maswali Yanayoulizwa Mara kwa Mara (FAQ), Maswali kuhusu Uuzaji, maswali kupitia barua pepe

Simu ya Moja kwa Moja ya Epson

Simu: 1500-766 (Indonesia Only)

Barua pepe: customer.care@ein.epson.co.id

Timu yetu ya Nambari ya Usaidizi inaweza kukusaidia na yafuatayo kupitia simu au baruapepe:

- ❏ Maswali kuhusu uuzaji na maelezo ya bidhaa
- ❏ Usaidizi wa kiufundi

Msaada kwa Watumiaji Nchini Malaysia

Anwani za kupata maelezo, usaidizi, na huduma ni:

Wavu wa Walimwengu

http://www.epson.com.my

- ❏ Maelezo kuhusu sifa za bidhaa, viendeshi vya kupakua
- ❏ Maswali Yanayoulizwa Mara kwa Mara (FAQ), Maswali kuhusu Uuzaji, maswali kupitia barua pepe

Kituo cha Simu cha Epson

Simu: 1800-81-7349 (Simu ya Bila Malipo)

Barua pepe: websupport@emsb.epson.com.my

- ❏ Maswali kuhusu uuzaji na maelezo ya bidhaa
- ❏ Maswali au matatizo kuhusu utumiaji wa bidhaa
- ❏ Maswali kuhusu huduma za ukarabati na udhamini

Epson Malaysia Sdn Bhd (Ofisi Kuu)

Simu: 603-56288288

Faksi: 603-5628 8388/603-5621 2088

Msaada kwa Watumiaji Nchini India

Anwani za kupata maelezo, usaidizi, na huduma ni:

Wavu wa Walimwengu

http://www.epson.co.in

Maelezo kuhusu sifa za bidhaa, viendeshi vya kupakua, na maswali kuhusu bidhaa yanapatikana.

Nambari ya Usaidizi ya Bila Malipo

Kwa huduma, Maelezo ya bidhaa au kuagiza vya kutumia -

18004250011 / 186030001600 / 1800123001600 (9AM – 6PM)

Baruapepe

calllog@epson–india.in

WhatsApp

+91 96400 00333

Msaada kwa Watumiaji Nchini Ufilipino

Ili upate usaidizi wa kiufundi pamoja na huduma zingine za baada ya uuzaji, watumiaji wanakaribishwa kuwasiliana na Epson Philippines Corporation kupitia nambari za simu, faksi na anwani ya barua pepe iliyo hapa chini:

Wavu wa Walimwengu

http://www.epson.com.ph

Maelezo kuhusu sifa za bidhaa, viendeshi vya kupakua, Maswali Yanayoulizwa Mara kwa Mara (FAQ), na Maswali ya Barua Pepe yanapatikana.

Huduma Kwa Wateja wa Epson nchini Ufilipino

Bila Malipo: (PLDT) 1-800-1069-37766

Nambari ya Bila Malipo: (Dijitali) 1-800-3-0037766

Wilaya ya Manila: +632-8441-9030

Tovuti: https://www.epson.com.ph/contact

Barua pepe: customercare@epc.epson.com.ph

Inaweza kufikiwa kuanzia saa 9am hadi 6pm, Jumatatu hadi Jumamosi (Isipokuwa sikukuu za umma)

Timu yetu ya Kuwahudumia Wateja inaweza kukusaidia na yafuatayo kupitia simu:

- Maswali kuhusu uuzaji na maelezo ya bidhaa
- Maswali au matatizo kuhusu utumiaji wa bidhaa
- Maswali kuhusu huduma ya ukarabati na udhamini

Epson Philippines Corporation

Laini Kuu ya Simu: +632-8706-2609

Faksi: +632-8706-2663 / +632-8706-2665