EPSON

WF-C5390 Series

사용설명서

인쇄하기

프린터 유지보수 하기

문제 해결

NPD6925-05 KO

목차

설명서 안내

설명서 안내. 6
주요 안전 지시 사항 (종이 설명서). 6
설치 안내 시트 (종이 설명서). 6
사용설명서 (전자 설명서). 6
최신 설명서 정보. 6
Web Movie 설명서 안내. 6
정보 검색하기. 6
필요한 페이지만 인쇄하기. 7
설명서 정보. 8
표시 및 기호. 8
스크린샷 및 제품 이미지 관련 참고사항. 8
운영 체제 참고사항. 8
상표. 9
저작권. 10

주요 지시 사항

안전 지시 사항. 13
프린터 주의 및 경고. 14
프린터 설정 시 주의 및 경고. 14
프린터 사용 시 주의 및 경고. 14
LCD 화면 사용에 대한 권고 및 경고사항. 15
인터넷 연결에 대한 권고 및 경고. 15
무선 연결로 프린터 사용 시 주의 및 경고. 15
관리자 비밀번호에 대한 참고 사항. 15
프린터 운반 또는 보관 시 주의 및 경고. 16
개인 정보 보호. 17

각 부분 명칭 및 기능

전면. 19
내부. 21
후면. 22

제어판 안내

제어판. 24
홈 화면 구성. 25
네트워크 아이콘 안내. 26
메뉴 화면 구성. 26
문자 입력하기. 27

프린터 준비 및 초기 설정하기

프린터 준비 및 초기 설정 요약. 29
프린터 사전 준비하기. 29
무단 설정 변경으로부터 프린터 보호. 29
네트워크 연결 구성. 29
기능에 따른 필요 준비 사항 요약. 30
주메뉴 지정. 30
옵션 용지 카세트 장치 장착. 31
인증 장치 장착. 36
인증 장치 연결. 36
인증 장치의 연결 상태 확인. 36
인증 카드가 인식되는지 확인하기. 37
인증 장치 문제 해결. 37
네트워크 연결 생성 및 설정. 38
관리자 비밀번호 변경하기. 38
패널 잠금을 사용하여 설정 보호. 39
프린터를 네트워크에 연결하기. 40
네트워크 연결 문제 해결. 46
용도에 따른 프린터 준비 및 설정하기. 55
사용 가능한 옵션 항목 설정. 55
이메일 보내기 준비. 57
인쇄를 위한 초기 설정. 60
인쇄 기능 사용하기. 60
용지 급지 설정하기. 64
인터페이스 설정. 65
오류 설정. 66
유니버설 인쇄 설정. 66
유니버설 인쇄 설정하기 (Microsoft). 68
AirPrint 설정하기. 69
설정 시 문제. 69
문제 해결을 위한 팁. 69
Web Config에 액세스할 수 없음. 70

용지 급지하기

용지 취급 시 주의 사항. 73
용지 크기 및 종류 설정. 74
용지 종류 목록. 74
용지 급지. 75
다양한 용지 급지하기. 76
구멍이 뚫린 원본 급지하기. 76
긴 용지 급지. 76

인쇄하기

문서 인쇄하기. 79
컴퓨터에서 인쇄하기 (Windows). 79
PostScript 프린터 드라이버를 사용하여 문서 인쇄하기 (Windows). 102

컴퓨터에서 인쇄하기 (Mac OS). 106
Mac OS의 PostScript 프린터 드라이버에서 인쇄하기 114
스마트 장치에서 문서 인쇄하기. 118
봉투 인쇄하기. 120
컴퓨터에서 봉투에 인쇄하기 (Windows). 120
컴퓨터에서 봉투에 인쇄하기 (Mac OS). 120
웹 페이지 인쇄하기. 120
스마트 장치에서 웹 페이지 인쇄하기. 120
클라우드 서비스를 사용하여 인쇄하기. 121

프린터 유지보수 하기

소모품 상태 확인하기. 123
인쇄 품질 향상. 124
인쇄 품질 조정하기. 124
프린터 헤드 검사 및 청소하기. 125
노즐 막힘 방지하기. 126
프린터 헤드 정렬하기. 126
잉크 번짐 발생 시 용지 경로 청소하기. 127
반투명 필름 청소하기. 127
프린터 청소. 129

다음과 같은 상황에서는

소프트웨어 디스크를 사용할 수 없는 경우. 132
컴퓨터를 교체할 때. 132
응용 프로그램 별도로 설치 또는 제거하기. 132
응용 프로그램 별도로 설치하기. 132
PostScript 프린터 드라이버 설치하기. 135
정품 Epson 프린터 추가 (Mac OS만 해당). 136
응용 프로그램 제거하기. 136
컴퓨터에 연결하기 위한 설정하기. 138
프린터의 네트워크 연결 상태 확인하기 (네트워크 연결 보고서). 138
스마트 장치와 프린터를 직접 연결하기 (Wi-Fi Direct). . . 138
Wi-Fi Direct 정보. 139
Wi-Fi Direct를 사용하여 장치에 연결하기. 139
Wi-Fi Direct(Simple AP) 연결 해제. 140
SSID 등의 Wi-Fi Direct (Simple AP) 설정 변경하기. . . 141
Wi-Fi에서 USB로 연결 변경하기. 142
프린터 운반 및 보관하기. 142

문제 해결

문제 해결. 148
프린터의 오류 상태를 확인하십시오.. 148
프린터 연결을 확인하십시오.. 148
프린터 설정을 확인하십시오.. 149
인쇄할 수 없음. 150
응용 프로그램 또는 프린터 드라이버가 제대로 작동하지 않습니다.. 150
프린터가 USB로 연결할 수 없음. 153
용지가 올바르게 급지 또는 배출되지 않는 경우. 153
인쇄 품질이 저하됨. 155
출력물에 색상 누락, 밴딩 또는 의도하지 않은 색상이 나타나는 경우. 155
약 3.3 cm 간격으로 유색 밴딩(줄무늬)이 나타남. . . . 156
흐릿한 인쇄, 세로 밴딩, 인쇄 오정렬. 156
출력물이 빈 용지로 나옴. 157
용지가 얼룩지거나 자국이 생김. 158
인쇄된 사진이 끈적거림. 159
이미지 또는 사진이 의도하지 않은 색상으로 인쇄됨. .159
출력물의 위치, 크기, 여백이 올바르지 않음. 160
올바르지 않은 문자 또는 깨진 문자가 인쇄됨. 160
이미지가 반전되어 인쇄됨. 161
모자이크와 같은 패턴처럼 인쇄됨. 161
PostScript 프린터 드라이버 사용 시 올바르게 인쇄되지 않음. 162
PostScript 프린터 드라이버 사용 시 인쇄 품질이 저하됨. 162
LCD 화면에 메시지가 표시됨. 162
용지가 걸림. 163
용지 걸림 방지. 163
잉크팩 교체 시기. 164
잉크팩 취급 시 주의 사항. 164
잉크팩 교체. 165
검정 잉크로 임시 인쇄하기. 165
검정 잉크가 부족할 때 검정 잉크 절약하기 (Windows만 해당). 168
유지보수 상자 교체 시기. 169
유지보수 상자 취급 시 주의 사항. 169
유지보수 상자 교체하기. 169
픽업 롤러 교체 시기. 170
용지 카세트 장치의 픽업 롤러 교체하기. 170
옵션 용지 카세트 장치의 픽업 롤러 교체하기. 170
프린터를 예상대로 작동할 수 없음. 170
프린터가 켜지거나 꺼지지 않음. 170
작동이 느림. 171
LCD 화면이 어두워짐. 172
작동 소리가 큼. 172
날짜 및 시간이 맞지 않음. 173
루트 인증서 업데이트가 필요함. 173
수동 양면 인쇄를 수행할 수 없음 (Windows). 173
인쇄 설정 메뉴가 표시되지 않음 (Mac OS). 173
비밀번호를 잊음. 174
서비스 담당자의 도움이 필요합니다.. 174
문제를 해결할 수 없는 경우. 174
인쇄 문제를 해결할 수 없음. 174

제품 정보

용지 정보. 177
사용 가능한 용지 및 용량. 177
소모품 정보. 181
잉크팩 코드. 181
유지보수 상자 코드. 181
픽업 롤러 코드. 181
선택 항목에 대한 정보. 182
옵션 용지 카세트 장치 코드. 182
소프트웨어 정보. 182
컴퓨터에서 인쇄할 수 있는 응용 프로그램 (Windows 프린터 드라이버). 182
컴퓨터에서 인쇄할 수 있는 응용 프로그램 (Mac OS 프린터 드라이버). 183
PostScript 글꼴을 인쇄할 수 있는 응용 프로그램 (Windows PostScript 프린터 드라이버). 184
PostScript 글꼴을 인쇄할 수 있는 응용 프로그램 (Mac OS PostScript 프린터 드라이버). 185
PCL 언어를 인쇄할 수 있는 응용 프로그램 (PCL 프린터 드라이버). 185
프린터 작업 구성을 위한 응용 프로그램 (Web Config) 186
소프트웨어 및 펌웨어 업데이트용 응용 프로그램 (EPSON Software Updater). 187
네트워크에서 장치를 관리하는 소프트웨어 (Epson Device Admin). 187
Epson 인증 시스템 (Epson Print Admin). 188
설정 메뉴 목록. 188
일반 설정. 188
인쇄 카운터. 199
공급 상태. 199
유지보수. 200
언어/Language🔒. 200
프린터 상태/인쇄. 201
인증 장치 상태. 201
Epson Open Platform 정보. 201
제품 사양. 202
프린터 사양. 202
프린터 포트 사용하기. 202
인터페이스 사양. 203
네트워크 사양. 204
PostScript Level 3 호환성. 206
지원되는 타사 서비스. 206
치수. 206
전기 사양. 207
환경 사양. 207
설치 위치 및 공간. 208
시스템 요구사항. 209
글꼴 사양. 210
사용 가능한 PostScript 글꼴. 210
PCL (URW)에 사용 가능한 글꼴. 211
기호 세트 목록. 212
규제 정보. 215
복사 시 제한사항. 215

관리자 정보

프린터 관리하기. 217
원격 프린터 정보 확인하기. 217
제어판 설정. 217
제어판 조작 제어하기. 218
네트워크 연결 관리하기. 218
이벤트 발생 시 이메일 알림 구성. 223
비활성 상태의 절전 설정. 225
프린터 설정 백업 및 가져오기. 226
펌웨어 업데이트. 227
시간 서버와 날짜 및 시간 동기화하기. 230
내부 메모리 데이터 지우기. 230
정기 청소 구성. 231
Web Config를 사용하여 프린터에 대한 전원 공급 제어. 231
기본 설정 복원. 232
제품 보안 설정. 232
사용 가능한 기능 제한하기. 232
USB 연결 제한하기. 235
비밀번호 암호화하기. 236
감사 로그 기능 사용. 236
PDL에서 파일 작업 제한. 237
Web Config를 사용하여 관리자 비밀번호 변경하기. . 238
시작 시 프로그램 검사 활성화. 238
네트워크 보안 설정. 239
프로토콜 사용 제어하기. 239
디지털 인증서 사용하기. 244
프린터와 SSL/TLS 통신. 250
IPsec/IP 필터링을 통한 암호화 통신. 252
IEEE802.1X 네트워크에 프린터 연결하기. 263
네트워크 보안 문제. 266
Epson Open Platform 사용. 272
Epson Open Platform 개요. 272
Epson Open Platform 구성. 272
Epson Open Platform 검증. 273
Epson Remote Services 정보. 273

도움이 필요한 경우

고객 지원 웹 사이트. 275
고객 지원 센터. 275
지역 번호 없이 1588-3515. 275

설명서 안내

설명서 안내. 6

Web Movie 설명서 안내. 6

정보 검색하기. 6

필요한 페이지만 인쇄하기. 7

설명서 정보. 8

상표. 9

저작권. 10

설명서 안내

Epson 프린터와 함께 다음 설명서가 제공됩니다. 이외에도 여러 가지 도움말이 프린터 본체나 Epson 소프트웨어 응용 프로그램에 내장되어 있으니 활용하시기 바랍니다.

주요 안전 지시 사항 (종이 설명서)

이 프린터를 안전하게 사용하기 위한 지침을 제공합니다.

설치 안내 시트 (종이 설명서)

프린터 설정 및 소프트웨어 설치에 대한 정보를 확인할 수 있습니다.

사용설명서 (전자 설명서)

본 설명서입니다. PDF 및 웹 설명서로 제공됩니다. 프린터 사용 및 문제 해결에 대한 자세한 정보와 지침을 제공합니다.

최신 설명서 정보

- 종이 설명서

  Epson 고객 지원 웹 사이트 https://www.epson.co.kr/sl/s에 방문하여 제품 이름을 입력한 다음, 지원으로 이동하여 최신 버전이 있는지 확인하십시오.

- 전자 설명서

  다음 웹사이트를 방문하여 제품 이름을 입력한 후 **지원**으로 이동합니다.

  http://epson.sn

Web Movie 설명서 안내

Web Movie 설명서를 보고 프린터 사용 방법을 배울 수 있습니다. 다음 웹사이트에 액세스합니다. Web Movie 설명서 내용은 사전 예고 없이 변경될 수 있습니다.

https://support.epson.net/publist/video.php?model=WF-C5390_Series

정보 검색하기

PDF 설명서에서 찾으려는 정보를 키워드로 검색하거나 북마크를 사용하여 특정 섹션으로 바로 이동할 수 있습니다. 이 섹션에서는 컴퓨터의 Adobe Acrobat Reader DC로 열린 PDF 설명서를 사용하는 방법에 대해 설명합니다.

키워드로 검색하기

편집 > **고급 검색**을 클릭합니다. 검색창에서 찾으려는 정보의 키워드(텍스트)를 입력한 다음 **검색**을 클릭합니다. 검색 결과가 목록으로 표시됩니다. 해당 페이지로 이동하려면 표시된 검색 결과 중 하나를 클릭합니다.

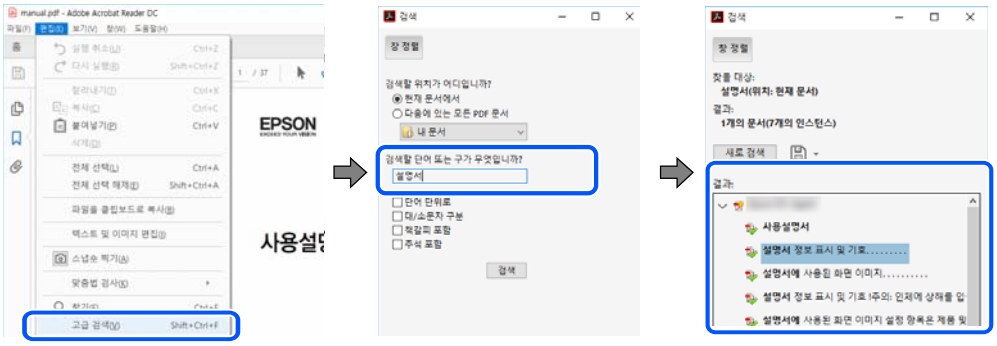

북마크에서 바로 이동하기

해당 페이지로 이동하려면 제목을 클릭합니다. 해당 섹션에서 하위 레벨의 제목을 보려면 + 또는 > 를 클릭합니다. 이전 페이지로 돌아가려면 키보드에서 다음 작업을 수행하십시오.

- Windows: **Alt** 키를 누른 상태로 ←를 누릅니다.
- Mac OS: command 키를 누른 상태로 ←를 누릅니다.

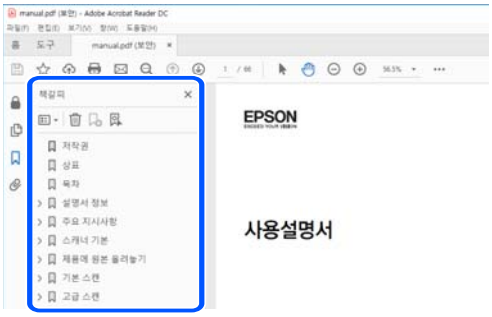

필요한 페이지만 인쇄하기

필요한 페이지만 추출하여 인쇄할 수 있습니다. **파일** 메뉴에서 **인쇄**를 클릭한 다음 **인쇄할 페이지**의 **페이지**에서 인쇄하려는 페이지를 지정합니다.

- 일련의 페이지를 지정하려면 시작 페이지와 끝 페이지 사이에 하이픈을 입력합니다.

  예시: 20-25

- 필요한 페이지만 인쇄하려면 쉼표로 페이지를 구분합니다.

  예시: 5, 10, 15

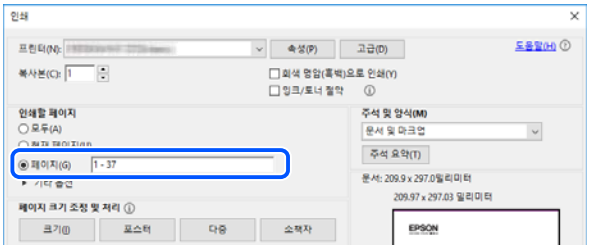

설명서 정보

이 섹션에서는 본 설명서에 사용된 표시 및 기호의 의미, 설명에 대한 참고사항 및 운영 체제 참고사항 정보를 설명합니다.

표시 및 기호

주의:
인체에 상해를 입을 수 있으므로 반드시 따라야 합니다.

중요:
제품에 손상을 줄 수 있으므로 반드시 따라야 합니다.

참고:
보충 설명 및 참조 정보를 제공합니다.

관련 정보

➡ 관련된 설명 페이지로 이동합니다.

사용 설명서의 Web Movie 설명서를 제공합니다. 관련 정보 링크를 참조하십시오.

관리자 잠금이 활성화된 경우 제한되는 제어판 메뉴 항목입니다.

스크린샷 및 제품 이미지 관련 참고사항

- 프린터 드라이버의 스크린샷은 Windows 10 또는 macOS High Sierra (10.13)에서 가져온 것입니다. 화면에 표시된 콘텐츠는 모델과 상황에 따라 달라집니다.
- 이 설명서에 사용된 일러스트 이미지는 참고 예시입니다. 모델에 따라 다소 차이가 있을 수 있으나, 작동 방법은 동일합니다.
- 모델과 설정에 따라 LCD 화면의 메뉴 항목의 일부가 다를 수 있습니다.
- QR 코드는 전용 앱으로 인식됩니다.

운영 체제 참고사항

Windows

본 설명서에서 "Windows 11", "Windows 10", "Windows 8.1", "Windows 8", "Windows 7", "Windows Vista", "Windows XP", "Windows Server 2022", "Windows Server 2019", "Windows Server 2016", "Windows Server 2012 R2", "Windows Server 2012", "Windows Server 2008 R2", "Windows Server 2008", "Windows Server 2003 R2", and "Windows Server 2003"은 다음 운영 체제를 나타냅니다. 또한 "Windows"는 모든 버전을 나타내는 데 사용됩니다.

- Microsoft® Windows® 11 운영 체제
- Microsoft® Windows® 10 운영 체제

- ❏ Microsoft® Windows® 8.1 운영 체제
- ❏ Microsoft® Windows® 8 운영 체제
- ❏ Microsoft® Windows® 7 운영 체제
- ❏ Microsoft® Windows Vista® 운영 체제
- ❏ Microsoft® Windows® XP 운영 체제
- ❏ Microsoft® Windows® XP Professional x64 Edition 운영 체제
- ❏ Microsoft® Windows Server® 2022 운영 체제
- ❏ Microsoft® Windows Server® 2019 운영 체제
- ❏ Microsoft® Windows Server® 2016 운영 체제
- ❏ Microsoft® Windows Server® 2012 R2 운영 체제
- ❏ Microsoft® Windows Server® 2012 운영 체제
- ❏ Microsoft® Windows Server® 2008 R2 운영 체제
- ❏ Microsoft® Windows Server® 2008 운영 체제
- ❏ Microsoft® Windows Server® 2003 R2 운영 체제
- ❏ Microsoft® Windows Server® 2003 운영 체제

Mac OS

본 설명서에서 "Mac OS"는 Mac OS X 10.9.5 이상 및 macOS 11 이상을 지칭하는 데 사용됩니다.

상표

- ❏ Microsoft®, Windows®, Windows Server®, and Windows Vista® are registered trademarks of Microsoft Corporation.
- ❏ Apple, Mac, macOS, OS X, Bonjour, ColorSync, Safari, AirPrint, iPad, iPhone, iPod touch, TrueType, and iBeacon are trademarks of Apple Inc., registered in the U.S. and other countries.
- ❏ Use of the Works with Apple badge means that an accessory has been designed to work specifically with the technology identified in the badge and has been certified by the developer to meet Apple performance standards.
- ❏ Chrome, Chrome OS, Google Play and Android are trademarks of Google LLC.
- ❏ Albertus, Arial, Coronet, Gill Sans, Joanna and Times New Roman are trademarks of The Monotype Corporation registered in the United States Patent and Trademark Office and may be registered in certain jurisdictions.
- ❏ ITC Avant Garde Gothic, ITC Bookman, Lubalin Graph, Mona Lisa, ITC Symbol, Zapf Chancery and Zapf Dingbats are trademarks of International Typeface Corporation registered in the U.S. Patent and Trademark Office and may be registered in certain other jurisdictions.
- ❏ Clarendon, Eurostile and New Century Schoolbook are trademarks of Linotype GmbH registered in the U.S. Patent and Trademark Office and may be registered in certain other jurisdictions.
- ❏ Wingdings is a registered trademark of Microsoft Corporation in the United States and other countries.
- ❏ CG Omega, CG Times, Garamond Antiqua, Garamond Halbfett, Garamond Kursiv, Garamond Halbfett Kursiv are trademarks of Monotype Imaging, Inc. and may be registered in certain jurisdictions.
- ❏ Antique Olive is a trademark of M. Olive.
- ❏ Marigold and Oxford are trademarks of AlphaOmega Typography.

- Helvetica, Optima, Palatino, Times and Univers are trademarks of Linotype Corp. registered in the U.S. Patent and Trademark Office and may be registered in certain other jurisdictions in the name of Linotype Corp. or its licensee Linotype GmbH.
- ITC Avant Garde Gothic, Bookman, Zapf Chancery and Zapf Dingbats are trademarks of International Typeface Corporation registered in the United States Patent and Trademark Office and may be registered in certain jurisdictions.
- PCL is a trademark of Hewlett-Packard Company.
- Adobe, Acrobat, Photoshop, PostScript®3™, and Reader are either registered trademarks or trademarks of Adobe in the United States and/or other countries.
- Arcfour

  This code illustrates a sample implementation of the Arcfour algorithm.

  Copyright © April 29, 1997 Kalle Kaukonen. All Rights Reserved.

  Redistribution and use in source and binary forms, with or without modification, are permitted provided that this copyright notice and disclaimer are retained.

  THIS SOFTWARE IS PROVIDED BY KALLE KAUKONEN AND CONTRIBUTORS "AS IS" AND ANY EXPRESS OR IMPLIED WARRANTIES, INCLUDING, BUT NOT LIMITED TO, THE IMPLIED WARRANTIES OF MERCHANTABILITY AND FITNESS FOR A PARTICULAR PURPOSE ARE DISCLAIMED. IN NO EVENT SHALL KALLE KAUKONEN OR CONTRIBUTORS BE LIABLE FOR ANY DIRECT, INDIRECT, INCIDENTAL, SPECIAL, EXEMPLARY, OR CONSEQUENTIAL DAMAGES (INCLUDING, BUT NOT LIMITED TO, PROCUREMENT OF SUBSTITUTE GOODS OR SERVICES; LOSS OF USE, DATA, OR PROFITS; OR BUSINESS INTERRUPTION) HOWEVER CAUSED AND ON ANY THEORY OF LIABILITY, WHETHER IN CONTRACT, STRICT LIABILITY, OR TORT (INCLUDING NEGLIGENCE OR OTHERWISE) ARISING IN ANY WAY OUT OF THE USE OF THIS SOFTWARE, EVEN IF ADVISED OF THE POSSIBILITY OF SUCH DAMAGE.
- QR Code is a registered trademark of DENSO WAVE INCORPORATED in Japan and other countries.
- Firefox is a trademark of the Mozilla Foundation in the U.S. and other countries.
- The Mopria® word mark and the Mopria® Logo are registered and/or unregistered trademarks of Mopria Alliance, Inc. in the United States and other countries. Unauthorized use is strictly prohibited.
- microSDHC Logo is a trademark of SD-3C, LLC.

  Note: microSDHC is built into the product and cannot be removed.

- 공지 사항: 본 설명서에 기재된 다른 제품 이름은 단지 식별 목적으로만 사용되었으며 각 사의 상표 또는 등록 상표일 수 있습니다. Epson은 해당 상표에 대한 모든 권리를 부인합니다.

저작권

Seiko Epson Corporation의 사전 서면 동의 없이 본 설명서 내용의 일부 또는 전부를 무단으로 복제하거나 정보 검색 시스템에 저장하거나 전자, 기계, 복사기에 의한 복사, 디스크 복사 등 어떠한 형태나 수단으로도 전송하는 것을 금합니다. 이 내용은 본 제품에만 해당되며 다른 제품에 대해서는 적용되지 않습니다. 또한, 여기에 포함된 정보를 사용함으로써 발생한 손해에 대해서도 책임지지 않습니다. 본 문서에 수록된 정보는 이 Epson 제품 사용을 위한 용도로만 제작되었습니다. 이 정보를 다른 제품에 적용하는 경우 Epson은 어떠한 책임도 지지 않습니다.

Seiko Epson Corporation 및 그 계열사는 이 제품의 구매자 또는 제3자가 이 제품의 사고, 오용, 남용이나 이 제품의 무단 변형, 수리, 개조 또는 Seiko Epson Corporation의 운영 관리 및 유지보수 지침에 대한 미준수로 입은 손해, 손실, 비용이나 지출에 대해 책임지지 않습니다.

Seiko Epson Corporation과 계열사는 Epson 제품 또는 Seiko Epson Corporation에서 승인한 제품 이외의 선택사항이나 소모품을 사용하여 발생하는 손해 또는 문제에 대해 책임지지 않습니다.

Seiko Epson Corporation은 Seiko Epson Corporation에서 Epson 승인 제품으로 지정한 것 외의 다른 인터페이스 케이블을 사용하여 발생하는 전자파 간섭에 의한 피해에 대해 책임지지 않습니다.

© 2023 Seiko Epson Corporation

본 설명서의 내용 및 제품 사양은 고지없이 변경될 수 있으니 양해 바랍니다.

주요 지시 사항

안전 지시 사항. 13

프린터 주의 및 경고. 14

개인 정보 보호. 17

안전 지시 사항

프린터를 안전하게 사용하기 위해 다음의 지침을 잘 읽고 따르십시오. 이후에 참조할 수 있도록 이 설명서를 잘 보관하십시오. 또한 프린터에 표시된 모든 경고 및 지침을 따르십시오.

- ❏ 프린터에 사용되는 일부 기호는 프린터의 안전과 적절한 사용을 보장하기 위한 것입니다. 기호의 의미에 대한 자세한 내용은 다음 웹 사이트에서 확인하십시오.

  http://support.epson.net/symbols/

- ❏ 프린터와 함께 제공되는 전원 코드만 사용하고 다른 기기와 함께 제공되는 코드를 사용하지 마십시오. 프린터에 다른 코드를 사용하거나 다른 기기에 제공되는 전원 코드를 사용할 경우 화재나 감전의 원인이 될 수 있습니다.
- ❏ AC 전원 코드가 관련 안전 기준에 적합한지 확인하십시오.
- ❏ 프린터 설명서에 명시하지 않는 한 전원 코드, 플러그, 프린터 장치 또는 옵션 부품을 자신이 직접 분해, 개조 및 수리하려고 하지 마십시오.
- ❏ 다음과 같은 상황이 발생하면 프린터의 플러그를 뽑고 전문 서비스 기술자에게 수리를 의뢰하십시오.

  전원 코드나 플러그가 손상된 경우, 액체가 프린터에 들어간 경우, 프린터를 떨어뜨렸거나 케이스가 손상된 경우, 프린터가 정상적으로 작동하지 않거나 성능에 뚜렷한 변화가 있는 경우 작동 지침에서 다루지 않은 제어 장치는 조정하지 마십시오.
- ❏ 플러그를 쉽게 뽑을 수 있는 벽면 콘센트 근처에 프린터를 놓습니다.
- ❏ 프린터를 옥외 또는 이물질, 먼지, 물, 열원 부근이나 충격, 진동, 고온, 습도가 있는 장소에 설치하거나 보관하지 마십시오.
- ❏ 제품에 액체를 엎지르지 않도록 하고, 젖은 손으로 프린터를 만지지 마십시오.
- ❏ 프린터를 심장박동조율기로부터 최소 22 cm 이상 거리를 유지하십시오. 프린터에서 발생하는 무선 전파가 심장박동조율기 작동에 나쁜 영향을 끼칠 수 있습니다.
- ❏ LCD 화면이 손상되면 고객 지원 센터에 문의하십시오. 액정 용액이 손에 묻은 경우, 비눗물로 깨끗하게 닦으십시오. 액정 용액이 눈에 들어간 경우, 즉시 흐르는 물로 씻어 내십시오. 씻은 후에도 불편하거나 시력에 문제가 있으면 즉시 전문의의 진찰을 받으십시오.
- ❏ 프린터는 무거우므로 혼자서 들어 올리거나 옮겨서는 안됩니다. 용지 카세트 1 이외의 용지 카세트가 설치되어 있는 경우 프린터를 들어 올리기 전에 제거하십시오. 프린터를 들어 올리는 경우 아래의 그림과 같이 두 명 이상이 올바른 위치를 잡아야 합니다.

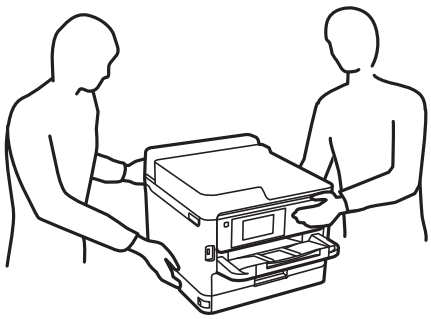

- ❏ 사용한 잉크팩을 취급할 때는 잉크 공급 포트 주위에 남아 있는 잉크가 묻을 수 있으므로 주의하십시오.
  - ❏ 잉크가 피부에 묻은 경우, 비눗물로 깨끗하게 닦으십시오.
  - ❏ 잉크가 눈에 들어간 경우, 즉시 물로 씻어내십시오. 씻은 후에도 불편하거나 시력에 문제가 있으면 즉시 전문의의 진찰을 받으십시오.
  - ❏ 잉크가 입에 들어간 경우 전문의의 진찰을 받으십시오.
- ❏ 잉크팩과 유지보수 상자를 분해하지 마십시오. 잉크가 눈에 들어가거나 피부에 묻을 수 있습니다.
- ❏ 잉크팩을 너무 심하게 흔들지 마십시오. 잉크팩에서 잉크가 샐 수 있습니다.

❏ 잉크팩과 유지보수 상자는 어린이의 손이 닿지 않는 곳에 보관하십시오.

프린터 주의 및 경고

프린터 또는 재산 손실을 예방하기 위해 이 지침을 읽고 따르십시오. 이후에 참조할 수 있도록 이 설명서를 잘 보관하십시오.

프린터 설정 시 주의 및 경고

❏ 프린터의 통풍구와 구멍을 막거나 덮지 마십시오.

❏ 프린터 라벨에 표시된 종류의 전원만 사용하십시오.

❏ 전원이 수시로 꺼졌다가 켜지는 복사기 또는 공기 조절 시스템과 같은 회로에 있는 콘센트는 사용하지 마십시오.

❏ 벽에 부착된 스위치나 자동 타이머로 제어되는 전원은 사용하지 마십시오.

❏ 전체 컴퓨터 시스템을 대형 스피커나 무선 전화기와 같이 전자파가 많이 발생하는 기기에 가까이 두지 마십시오.

❏ 전원 공급기 코드는 마모되거나, 절단되거나, 접히거나, 주름지거나, 비틀리지 않도록 배치하십시오. 전원 공급 코드 위에 물건을 놓지 말고, 전원 공급 코드를 밟거나 넘어 다니지 마십시오. 특히 모든 전원 공급 코드의 끝이 일직선으로 펴진 상태를 유지하도록 주의해 주십시오.

❏ 프린터에 연장 코드선을 사용하는 경우, 연장 코드선에 연결된 모든 장치의 총 정격 전류량이 코드의 정격 전류량을 초과하지 않아야 합니다. 또한, 전원 콘센트에 연결된 모든 장치의 총 전류량이 전원 콘센트의 정격 전류량을 초과하지 않아야 합니다.

❏ 프린터를 독일에서 사용할 경우, 단락 방지 및 과전류 방지를 위해 10 또는 16 A 차단기를 건물에 설치해야 합니다.

❏ 프린터를 컴퓨터 또는 다른 장치에 케이블로 연결할 때 커넥터의 방향이 올바른지 확인하십시오. 각 커넥터는 한쪽으로만 연결할 수 있게 되어있습니다. 잘못된 방향으로 커넥터를 삽입하면 케이블로 연결된 장치가 모두 손상될 수 있습니다.

❏ 프린터보다 더 넓고 평평한 안정된 표면에 프린터를 설치하십시오. 프린터를 기울여 놓거나 비스듬하게 놓으면 제대로 작동하지 않을 수 있습니다.

❏ 프린터 덮개를 완전히 올릴 수 있도록 프린터 위쪽의 공간을 확보하십시오.

❏ 용지가 완전히 배출되도록 프린터 앞에 충분한 여유 공간을 확보하십시오.

❏ 온도나 습도가 급격히 변하는 장소에는 설치하지 마십시오. 또한, 직사광선이나 강한 불빛, 열이 발생하는 곳에 프린터를 두지 마십시오.

관련 정보

➡ "설치 위치 및 공간" p.208

프린터 사용 시 주의 및 경고

❏ 프린터의 슬롯 안으로 어떤 물체도 끼워 넣지 마십시오.

❏ 인쇄 중에는 프린터 내부에 손을 넣지 마십시오.

❏ 프린터 내부의 흰색의 얇은 케이블을 만지지 마십시오.

❏ 가연성 가스가 포함된 스프레이 제품을 프린터의 내부나 주변에서 사용하지 마십시오. 화재의 원인이 될 수 있습니다.

❏ 프린터 헤드를 손으로 이동하지 마십시오. 프린터가 손상될 수 있습니다.

❏ 항상 ⏻ 버튼을 사용하여 프린터의 전원을 끄십시오. ⏻ 표시등이 깜박임을 멈출 때까지 프린터의 전원을 끄거나 전원 플러그를 뽑지 마십시오.

❏ 프린터를 장기간 사용하지 않을 경우, 전기 콘센트에서 전원 코드를 반드시 빼놓으십시오.

LCD 화면 사용에 대한 권고 및 경고사항

❏ LCD 화면에는 상당 수의 밝거나 어두운 작은 점들이 포함되어 있으며 이러한 특성 때문에 명도가 고르지 않을 수 있습니다. 이는 정상이며 LCD 화면이 손상된 것이 아닙니다.

❏ 청소할 때에는 부드러운 마른 천만 사용하십시오. 액체 세제나 화학 약품을 사용하지 마십시오.

❏ LCD 화면의 외부 덮개는 큰 충격을 받으면 깨질 수 있습니다. 화면 표면이 깨지거나 금이 가면 고객 지원 센터에 문의하고, 이를 만지거나 깨진 조각을 제거하려고 하지 마십시오.

인터넷 연결에 대한 권고 및 경고

이 제품을 인터넷에 직접 연결하지 마십시오. 라우터나 방화벽으로 보호되는 네트워크에 연결하십시오.

무선 연결로 프린터 사용 시 주의 및 경고

❏ 프린터에서 발생하는 전파가 의료 전자 기기의 작동에 영향을 미칠 수 있으므로 오작동의 원인이 될 수 있습니다. 의료 시설 내부 또는 의료 기기 근처에서 프린터를 사용할 때는 의료 시설을 대표하는 공인 전문가의 지시에 따르고, 의료 기기에 게시된 모든 경고와 지시를 따르십시오. 해당 무선설비가 전파혼신 가능성이 있으므로 인명안전과 관련된 서비스는 할 수 없습니다.

❏ 프린터에서 발생하는 전파가 자동문 또는 화재경보기 등과 같은 자동 제어 장치의 작동에 영향을 미칠 수 있으며 오작동으로 인해 사고가 발생할 수 있습니다. 프린터 주변에 자동 제어 장치가 있는 경우, 장치에 게시된 모든 경고와 지시를 따르십시오.

관리자 비밀번호에 대한 참고 사항

이 프린터를 사용하면 네트워크에 연결할 때 제품에 저장된 장치 설정 및 네트워크 설정에 대한 무단 액세스 또는 변경을 방지하기 위해 관리자 비밀번호를 설정할 수 있습니다.

관리자 비밀번호의 기본값

관리자 비밀번호의 기본값은 표시된 것과 같이 제품 자체의 라벨에 인쇄되어 있습니다. 라벨이 부착되는 위치는 덮개가 열리는 면, 뒷면, 바닥 등 제품에 따라 다릅니다.

다음 그림은 덮개가 열리는 프린터 측면의 라벨 부착 위치의 예시입니다.

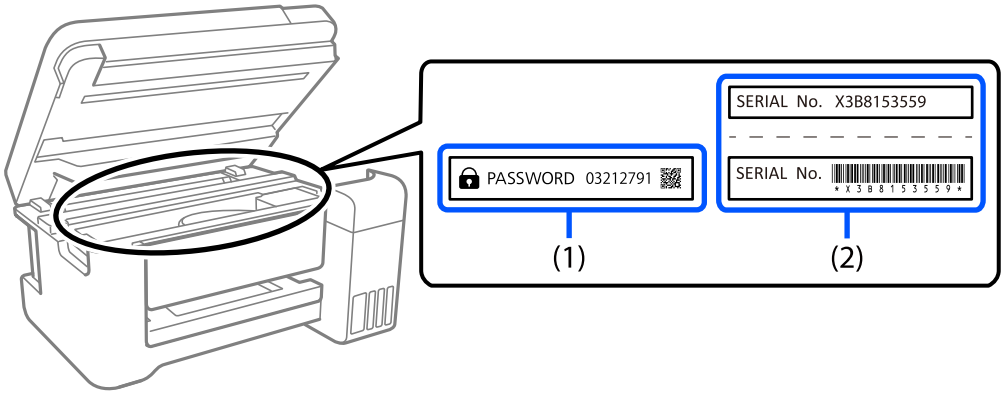

라벨 (1)과 (2)가 모두 부착된 경우, (1)의 라벨에 쓰여진 PASSWORD(비밀번호) 옆의 값이 기본값입니다. 이 예시에서 기본값은 03212791입니다.

라벨(2)만 부착된 경우, (2)의 라벨에 인쇄된 일련 번호가 기본값입니다. 이 예시에서 기본값은 X3B8153559입니다.

관리자 비밀번호 변경

보안상의 이유로 초기 비밀번호를 변경할 것을 권장합니다.

프린터 제어판, Web Config, Epson Device Admin에서 변경할 수 있습니다. 비밀번호를 변경할 때는 1바이트 영숫자 8자 이상 및 기호로 설정하십시오.

관련 정보

➡ "제어판에서 관리자 비밀번호 변경하기" p.38

➡ "컴퓨터에서 관리자 비밀번호 변경하기" p.38

관리자 비밀번호를 입력해야 하는 작업

다음 작업을 수행할 때 관리자 비밀번호를 입력하라는 메시지가 표시되면 프린터에 설정된 관리자 비밀번호를 입력하십시오.

- ❏ 컴퓨터 또는 스마트 기기에서 프린터의 펌웨어를 업데이트할 때
- ❏ Web Config의 고급 설정에 로그온할 때
- ❏ 프린터 설정을 변경할 수 있는 응용 프로그램을 사용하여 설정할 때
- ❏ 관리자가 잠근 프린터 제어판의 메뉴를 선택할 때

관련 정보

➡ "잠금 설정 대상 항목" p.218

관리자 비밀번호 초기화하기

관리자 설정 메뉴에서 관리자 비밀번호를 기본 설정으로 되돌릴 수 있습니다. 비밀번호를 잊어버려 기본 설정으로 돌아갈 수 없는 경우 Epson 고객 지원 센터에 연락하여 서비스를 요청해야 합니다.

관련 정보

➡ "제어판에서 관리자 비밀번호 변경하기" p.38

➡ "컴퓨터에서 관리자 비밀번호 변경하기" p.38

➡ "도움이 필요한 경우" p.274

프린터 운반 또는 보관 시 주의 및 경고

- ❏ 프린터를 보관하거나 운반할 경우, 기울이거나 수직으로 놓거나 거꾸로 뒤집지 마십시오. 잉크가 샐 수 있습니다.
- ❏ 프린터를 운반하기 전에 프린터 헤드가 홈(맨 오른쪽) 위치에 있고 잉크팩이 장착되어 있는지 확인하십시오.

개인 정보 보호

프린터를 다른 사람에게 양도하거나 폐기하는 경우, 제어판에서 **설정** > **일반 설정** > **시스템 관리** > **기본 설정 복원** > **모든 설정** 순서로 선택하여 프린터 메모리에 저장된 모든 개인 정보를 삭제하십시오. 또한, 제어판에서 **설정** > **일반 설정** > **시스템 관리** > **내부 메모리 데이터 지우기** > **PDL 폰트, 매크로, 작업 영역**을 선택하여 프린터 내부 메모리 데이터를 반드시 삭제하십시오.

각 부분 명칭 및 기능

전면. 19

내부. 21

후면. 22

전면

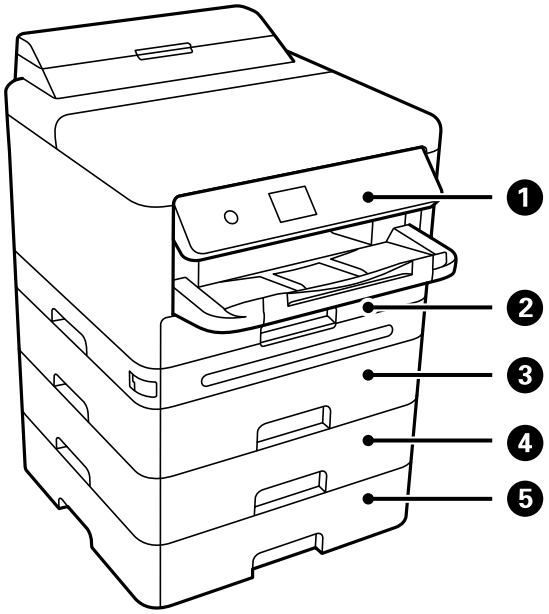

1	제어판	프린터에서 설정을 지정하고 작업을 수행할 수 있습니다. 프린터의 상태도 표시합니다.
2	용지 카세트 1 또는 용지 카세트 (C1)	용지를 급지합니다.
3	용지 카세트 2 (C2)	옵션 용지 카세트 장치입니다. 용지를 급지합니다. 최대 3 개의 용지 카세트 장치를 장착할 수 있습니다.
4	용지 카세트 3 (C3)	
5	용지 카세트 4 (C4)	

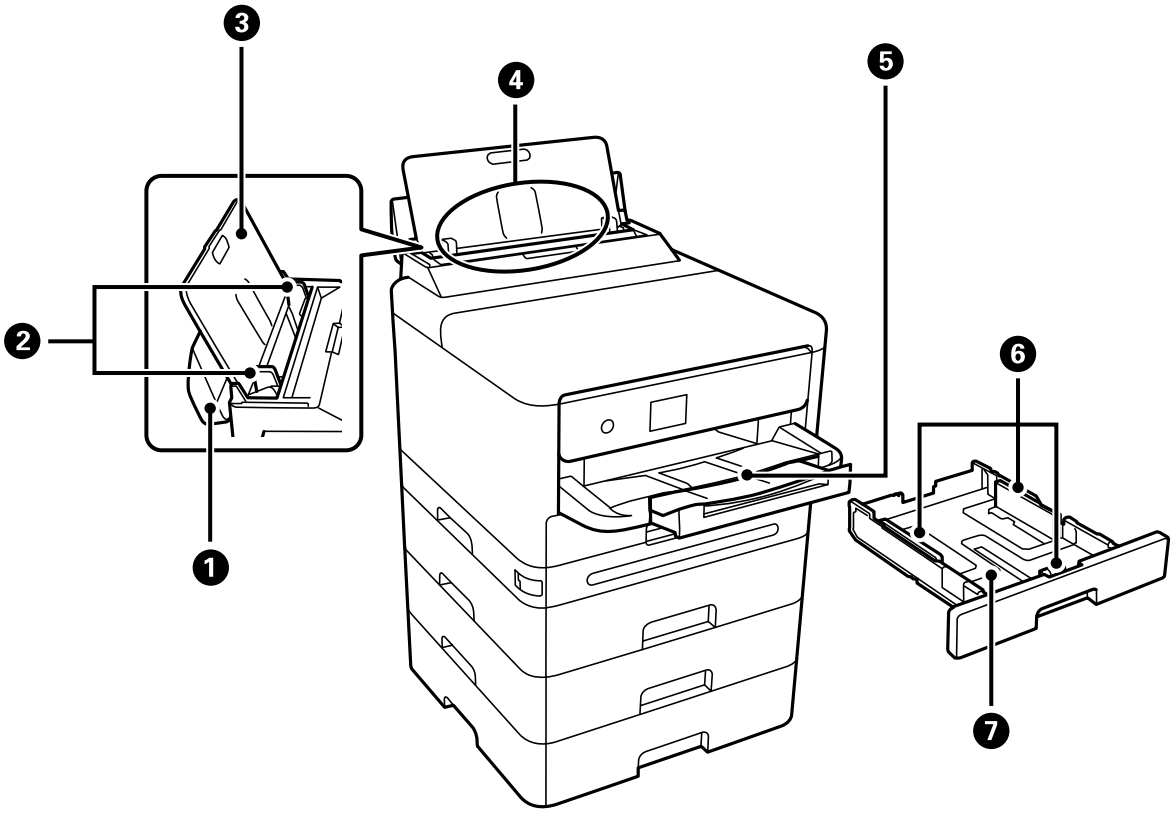

❶	용지 트레이 덮개	프린터에 이물질이 들어가는 것을 방지합니다. 평소에 이 덮개를 닫아 두십시오.
❷	가장자리 가이드	프린터에 용지를 반듯하게 공급합니다. 용지 가장자리에 닿도록 이동합니다.
❸	용지 지지대	장착된 용지를 지지합니다.
❹	용지 트레이 (B)	용지를 급지합니다.
❺	배출 트레이	배출된 용지가 놓입니다. 트레이를 손으로 빼내고 다시 밀어 넣어 보관합니다.
❻	가장자리 가이드	프린터에 용지를 반듯하게 공급합니다. 용지 가장자리에 닿도록 이동합니다.
❼	용지 카세트	용지를 급지합니다.

내부

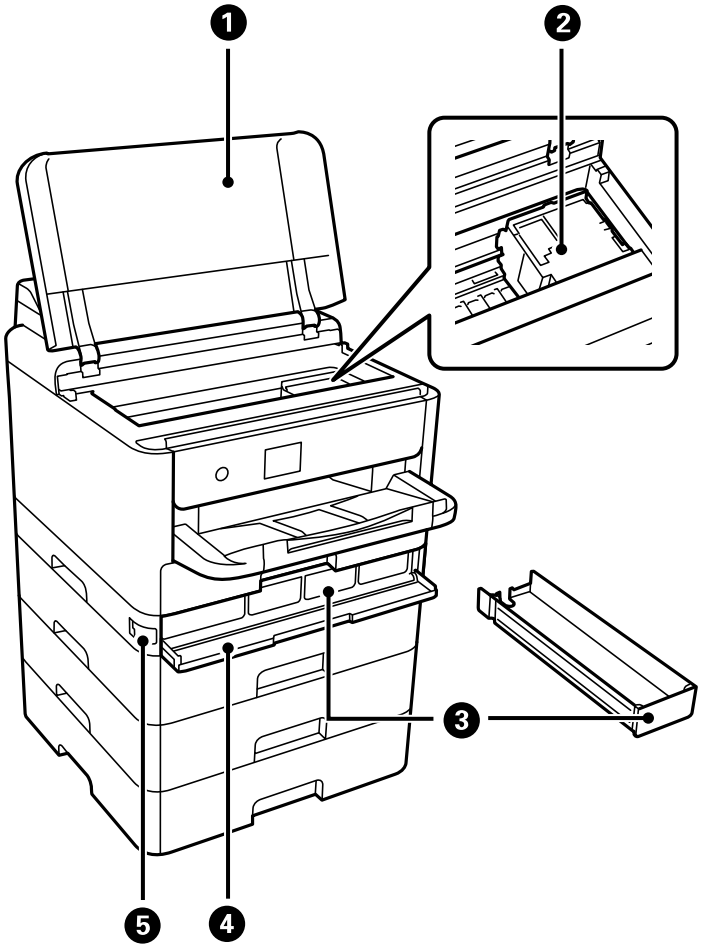

1	프린터 덮개 (J)	걸린 용지를 제거할 때 엽니다. 이 덮개는 일반적으로 닫혀 있어야 합니다.
2	프린터 헤드	잉크를 분사합니다.
3	잉크 트레이	잉크팩을 장착합니다.
4	잉크 덮개 (A)	잉크팩을 교체할 때 엽니다.
5	덮개 잠금	잉크 덮개를 잠급니다.

후면

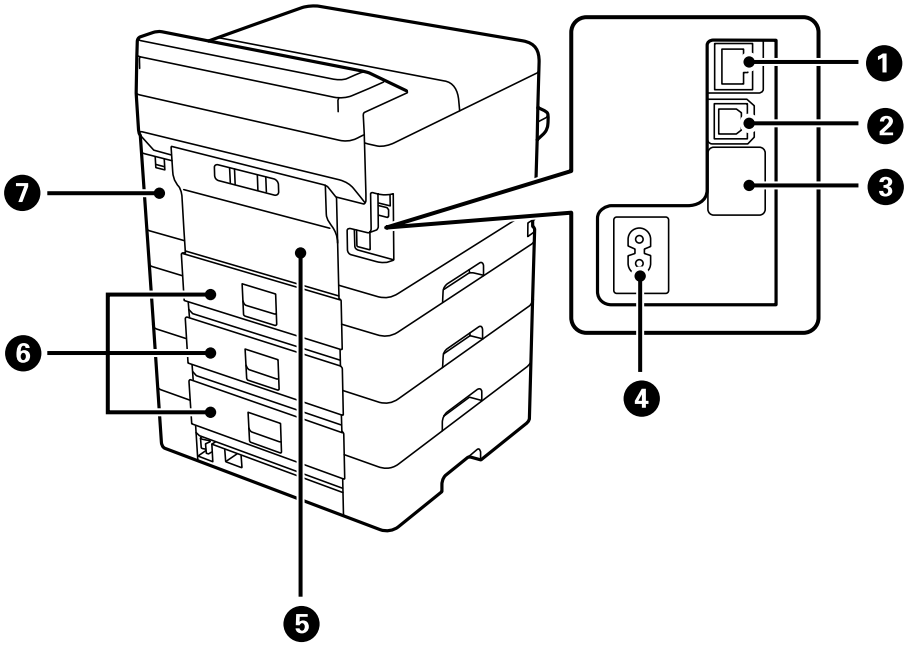

1	LAN 포트	LAN 케이블을 연결합니다.
2	USB 포트	USB 케이블로 컴퓨터와 연결합니다.
3	서비스 USB 포트	서비스가 필요한 경우 사용하는 USB 포트입니다. 일반적인 경우에는 사용하지 않습니다. 스티커를 제거하지 마십시오.
4	AC 전원 포트	전원 코드를 연결합니다.
5	후면 덮개 (D)	픽업 롤러를 교체하거나 걸린 용지를 제거할 때 엽니다.
6	후면 덮개 (E)	픽업 롤러를 교체하거나 걸린 용지를 제거할 때 엽니다.
7	유지보수 상자 덮개 (H)	유지보수 상자를 교체할 때 엽니다. 유지보수 상자는 청소 또는 인쇄 도중 배출되는 소량의 폐잉크를 수집하는 용기입니다.

제어판 안내

제어판. 24

홈 화면 구성. 25

메뉴 화면 구성. 26

문자 입력하기. 27

제어판

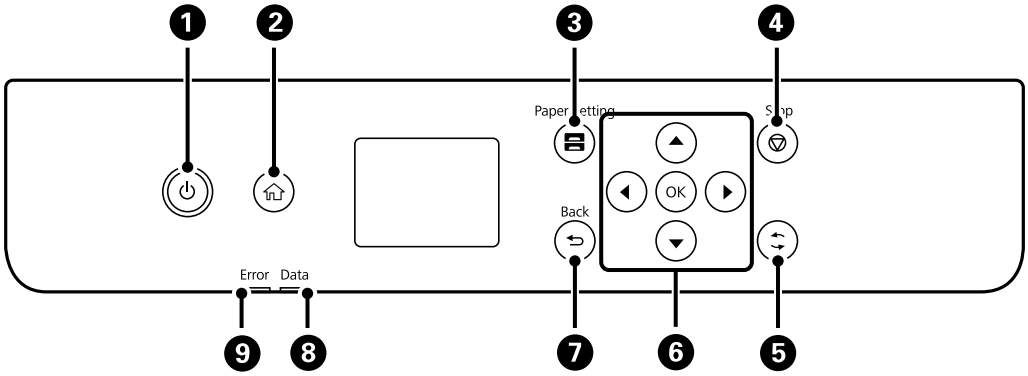

1	프린터를 켜거나 끕니다. 전원 표시등이 꺼지고 나서 전원 코드를 분리하십시오.
2	홈 화면을 표시합니다.
3	용지 설정 화면을 표시합니다. 각 용지 공급에 대하여 용지 크기 및 용지 종류 설정을 선택할 수 있습니다.
4	현재 동작을 중지합니다.
5	상황에 따라 다양한 기능에 적용됩니다.
6	◀▲▶▼ 버튼을 사용하여 초점을 이동하여 항목을 선택한 후 OK 버튼을 눌러 선택을 확인하거나 선택한 기능을 실행합니다.
7	이전 화면으로 되돌아갑니다.
8	프린터에서 데이터를 처리 중인 경우 깜박입니다. 대기 중인 작업이 있으면 켜집니다.
9	오류가 발생하면 깜박이거나 켜집니다.

홈 화면 구성

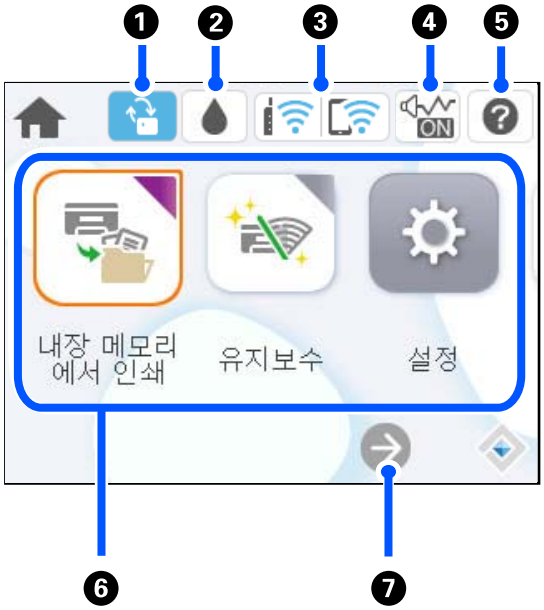

1		펌웨어 업데이트가 있을 때 표시됩니다. 프린터 기능을 개선하기 위해 펌웨어를 업데이트하려면 선택합니다. 최신 버전의 펌웨어가 설치된 프린터를 사용하는 것이 좋습니다.
2		잉크 잔량 및 유지보수 상자의 서비스 수명을 대략적으로 확인할 수 있습니다.
3		네트워크 연결 상태를 표시합니다. 자세한 내용은 다음을 참조하십시오. "네트워크 아이콘 안내" p.26
4	ON	프린터에 **저소음 모드**가 설정되어 있음을 나타냅니다. 이 기능을 사용하면 프린터 작동으로 인해 발생하는 소음이 줄어들지만 인쇄 속도가 느려질 수 있습니다. 하지만 선택한 용지 유형 및 인쇄 품질에 따라 소음이 줄어들지 않을 수 있습니다. 설정을 변경하려면 선택합니다. **설정** 메뉴에서 해당 설정이 가능합니다. **설정** > **일반 설정** > **프린터 설정** > **저소음 모드**
5		도움말 화면을 표시합니다. 작동 지침 또는 문제 해결 방법을 확인할 수 있습니다.
6	각 메뉴를 표시합니다. ❏ 내장 메모리에서 인쇄 프린터 드라이버에서 전송되는 작업을 인쇄하기 전에 프린터의 메모리에 일시적으로 저장할 수 있습니다. 여러 부 인쇄 시 암호로 보호된 작업을 인쇄하거나 인쇄를 테스트 할 수 있습니다. ❏ 유지보수 노즐 검사 패턴을 인쇄하고 프린터 헤드를 청소하여 노즐 막힘 문제를 해결하거나, 프린터 헤드를 정렬하여 인쇄물 흐려짐 또는 밴딩 문제를 해결하는 등 인쇄 품질을 높이기 위한 권장 메뉴를 표시합니다. **설정** 메뉴에서 이 설정을 지정할 수 있습니다. **설정** > **유지보수** ❏ 설정 유지보수, 프린터 설정 및 작동과 관련된 설정을 지정할 수 있습니다. ❏ Wi-Fi 무선 네트워크 상에서 사용하기 위해 프린터를 설정할 수 있는 메뉴를 표시합니다. **설정** 메뉴에서 해당 설정이 가능합니다. **설정** > **일반 설정** > **네트워크 설정** > **Wi-Fi 설정**	

❼		화면을 오른쪽으로 미십시오.

네트워크 아이콘 안내

	프린터가 유선(이더넷) 네트워크 또는 무선(Wi-Fi) 네트워크에 연결되어 있지 않습니다.
	프린터가 유선(이더넷) 네트워크에 연결되어 있습니다.
	프린터가 SSID를 검색 중이거나, IP 주소 설정을 해제했거나, 무선(Wi-Fi) 네트워크와 관련한 문제가 있습니다.
	프린터가 무선(Wi-Fi) 네트워크에 연결되어 있습니다. 연결된 신호 강도를 바의 수로 나타냅니다. 바의 개수가 많을수록 연결 강도가 강합니다.
	프린터가 Wi-Fi Direct (Simple AP) 모드로 무선(Wi-Fi) 네트워크에 연결되어 있지 않습니다.
	프린터가 Wi-Fi Direct (Simple AP) 모드로 무선(Wi-Fi) 네트워크에 연결되어 있습니다.

메뉴 화면 구성

❶	가 표시된 경우 ❷에 표시된 버튼을 선택하면 추가 정보를 볼 수 있습니다.
❷	사용 가능한 버튼이 표시됩니다.

문자 입력하기

네트워크 설정 지정 등을 할 때 화상 키보드를 사용하여 문자와 기호를 입력할 수 있습니다.

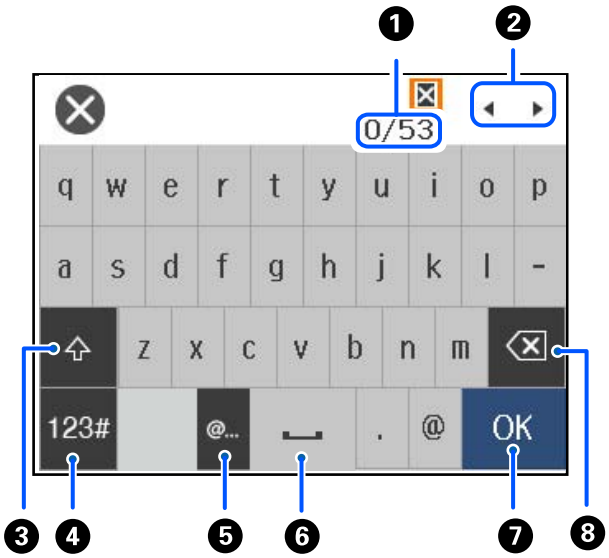

1	문자 수를 나타냅니다.
2	커서를 입력 위치로 이동합니다.
3	대문자 또는 소문자로 전환합니다.
4	문자 타입을 전환합니다. ABC: 알파벳 123#: 숫자 및 기호
5	간단하게 항목을 선택하여 자주 사용하는 이메일 도메인 주소 또는 URL을 입력합니다.
6	공백을 삽입합니다.
7	문자를 입력합니다.
8	왼쪽에 있는 문자를 삭제합니다. 커서가 줄의 시작 부분에 있고 왼쪽에 문자가 없으면 오른쪽에 있는 문자를 삭제합니다.

프린터 준비 및 초기 설정하기

프린터 준비 및 초기 설정 요약. 29

옵션 용지 카세트 장치 장착. 31

인증 장치 장착. 36

네트워크 연결 생성 및 설정. 38

용도에 따른 프린터 준비 및 설정하기. 55

인쇄를 위한 초기 설정. 60

설정 시 문제. 69

프린터 준비 및 초기 설정 요약

이 섹션에서는 프린터를 네트워크에 연결하고 공유 프린터로 사용하는 데 필요한 작업에 대해 설명합니다.
이 작업은 프린터 관리자가 수행해야 합니다.

관련 정보

➡ "프린터 사전 준비하기" p.29
➡ "패널 잠금을 사용하여 설정 보호" p.39
➡ "네트워크 연결 구성" p.29
➡ "기능에 따른 필요 준비 사항 요약" p.30
➡ "주메뉴 지정" p.30

프린터 사전 준비하기

준비 단계에서 필요에 따라 선택 항목 또는 인증 장치를 설치하십시오.

관련 정보

➡ "옵션 용지 카세트 장치 장착" p.31
➡ "인증 장치 연결" p.36

무단 설정 변경으로부터 프린터 보호

사용자가 프린터 설정을 변경하지 못하도록 하려면 다음 작업을 수행하는 것이 좋습니다.

❏ 관리자 비밀번호 변경하기
❏ 프린터 관리자가 제어판 메뉴 항목을 잠글 수 있는 기능인 **패널 잠금**을 설정합니다.

관련 정보

➡ "관리자 비밀번호 변경하기" p.38
➡ "패널 잠금을 사용하여 설정 보호" p.39

네트워크 연결 구성

공유 프린터로 사용할 수 있도록 프린터를 네트워크에 연결합니다.
TCP/IP 설정 및 인터넷 연결과 같은 외부 연결을 허용하는 네트워크에 연결할 때 필요에 따라 프록시 서버를 설정하십시오.

관련 정보

➡ "네트워크 연결 생성 및 설정" p.38

기능에 따른 필요 준비 사항 요약

프린터 사용 방법과 사용할 환경에 따라 다음 작업을 수행하십시오.

항목	설명
메일 서버 구성	특정 사람에게 이메일로 프린터 상태를 알리려면 메일 서버를 구성합니다. "메일 서버 구성" p.57
인쇄를 위한 초기 설정	용지 급지 장치 설정을 사용자 지정하고 환경에 맞게 기본 설정을 인쇄합니다. 타사에서 제공하는 인쇄 서비스를 사용하기 위한 설정을 합니다.

프린터의 보안 설정 및 기타 관리 설정은 아래의 관련 정보 링크를 참조하십시오.

관련 정보

➡ "용도에 따른 프린터 준비 및 설정하기" p.55

➡ "인쇄를 위한 초기 설정" p.60

➡ "관리자 정보" p.216

주메뉴 지정

프린터를 설정할 때 여러 가지 방법을 사용할 수 있습니다.

관련 정보

➡ "프린터 제어판에서 설정하기" p.30

➡ "컴퓨터에서 Web Config를 사용하여 설정" p.30

➡ "컴퓨터에서 Epson Device Admin을 사용하여 설정 (Windows만 해당)" p.31

프린터 제어판에서 설정하기

패널 잠금이 활성화된 경우 잠긴 항목을 작동하려면 관리자 비밀번호가 필요합니다.

자세한 내용은 관련 정보를 참조하십시오.

관련 정보

➡ "관리자 비밀번호의 기본값" p.15

컴퓨터에서 Web Config를 사용하여 설정

Web Config는 프린터에 내장된 웹 페이지로, 프린터 설정을 구성합니다. 네트워크에 연결된 프린터를 컴퓨터에서 조작할 수 있습니다.

Web Config에 접속하려면 프린터에 IP 주소가 먼저 설정되어 있어야 합니다.

참고:

- ❏ IP 주소를 설정하기 전에 컴퓨터와 프린터를 LAN 케이블로 직접 연결하고 기본 IP 주소를 지정하여 Web Config를 열 수 있습니다.
- ❏ HTTPS에 액세스할 때 프린터가 자체 서명 인증서를 사용하기 때문에 Web Config를 시작할 때 브라우저에 경고가 표시됩니다. 이것은 문제를 나타내는 것이 아니며 무시해도 됩니다.
- ❏ Web Config를 시작한 후 관리 페이지를 열려면 관리자 비밀번호로 프린터에 로그인해야 합니다.

자세한 내용은 관련 정보를 참조하십시오.

관련 정보

➡ "관리자 비밀번호의 기본값" p.15

➡ "프린터 작업 구성을 위한 응용 프로그램 (Web Config)" p.186

컴퓨터에서 Epson Device Admin을 사용하여 설정 (Windows만 해당)

여러 프린터를 일괄적으로 설정할 때 Epson Device Admin을 사용하십시오.

옵션 용지 카세트 장치 장착

최대 3 개의 용지 카세트 장치를 장착할 수 있습니다.

주의:

- ❏ 설치를 시작하기 전에 프린터의 전원을 끄고, 전원 코드가 분리된 것을 확인한 후 진행하십시오. 전원 코드의 손상 등에 의한 감전 또는 화재의 우려가 있습니다.
- ❏ 프린터는 무거우므로 혼자서 들어 올리거나 옮겨서는 안됩니다. 용지 카세트 1 이외의 용지 카세트가 설치되어 있는 경우 프린터를 들어 올리기 전에 제거하십시오. 프린터를 들어 올리는 경우 아래의 그림과 같이 두 명 이상이 올바른 위치를 잡아야 합니다.

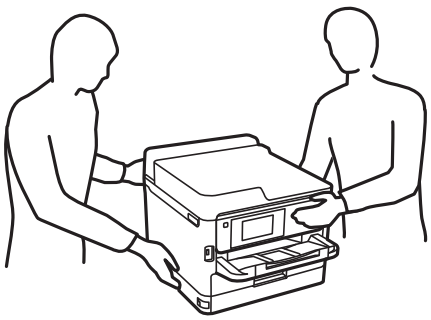

중요:

- ❏ 옵션 카세트 장치를 장착 및 제거할 드라이버를 준비하십시오.
- ❏ 적절한 크기와 유형의 드라이버를 사용하십시오. 그렇지 않으면 나사를 돌릴 수 없거나 실수로 다른 나사를 제거할 수 있습니다.

1. ⏻ 버튼을 눌러 프린터의 전원을 끈 후 전원 코드를 분리합니다.
2. 연결된 모든 케이블을 분리합니다.

3. 다른 옵션 용지 카세트 장치가 장착된 경우 드라이버를 사용하여 제거하십시오.

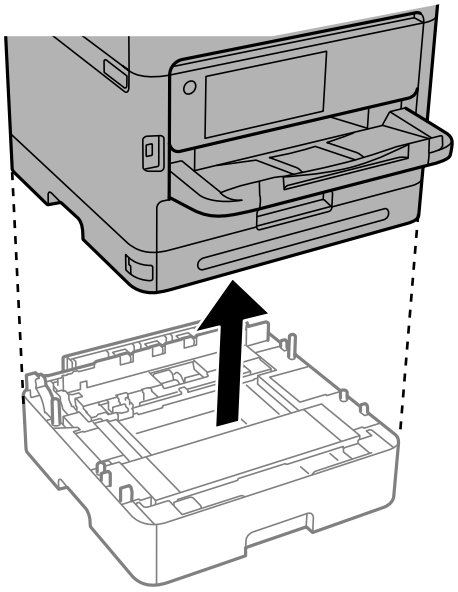

4. 프린터 뒷면의 부품을 제거합니다.

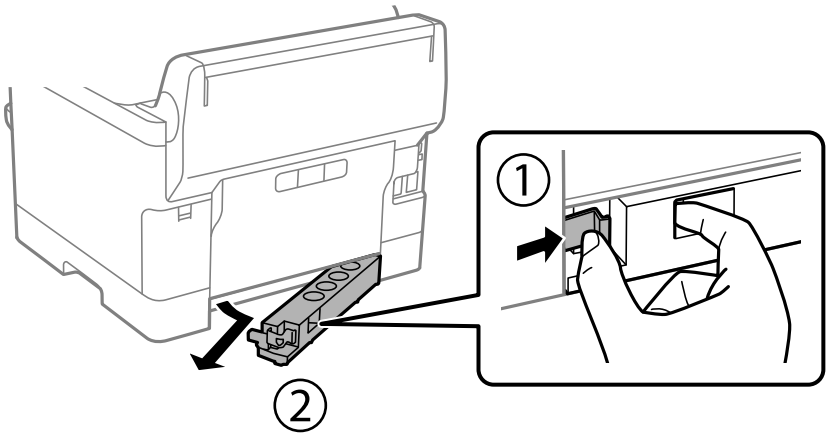

5. 옵션 용지 카세트 장치 포장을 풀고 보호 자재를 모두 제거합니다.

6. 구성품을 확인합니다.

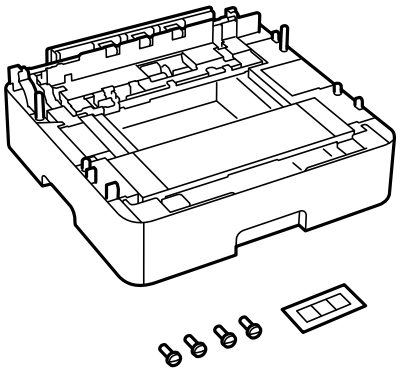

7. 프린터를 설치하려는 가장 낮은 옵션 용지 카세트 장치를 놓습니다.

8. 옵션 용지 카세트 장치를 하나만 사용하는 경우 11 단계로 이동합니다. 2 개 또는 3 개의 옵션 카세트 장치를 사용하는 경우 다음 단계로 이동하십시오.

9. 옵션 용지 카세트 장치를 가장 낮은 옵션 용지 카세트 장치 위에 쌓은 다음 드라이버를 사용하여 나사로 고정합니다.

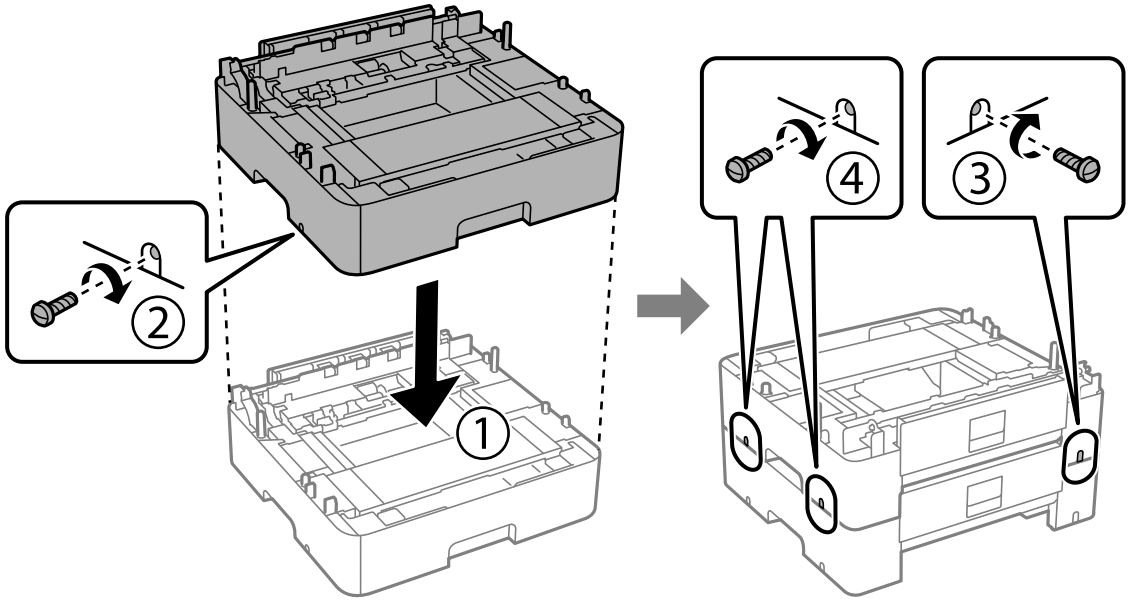

10. 옵션 용지 카세트 장치를 더 추가하려면 이전 단계를 반복하십시오.

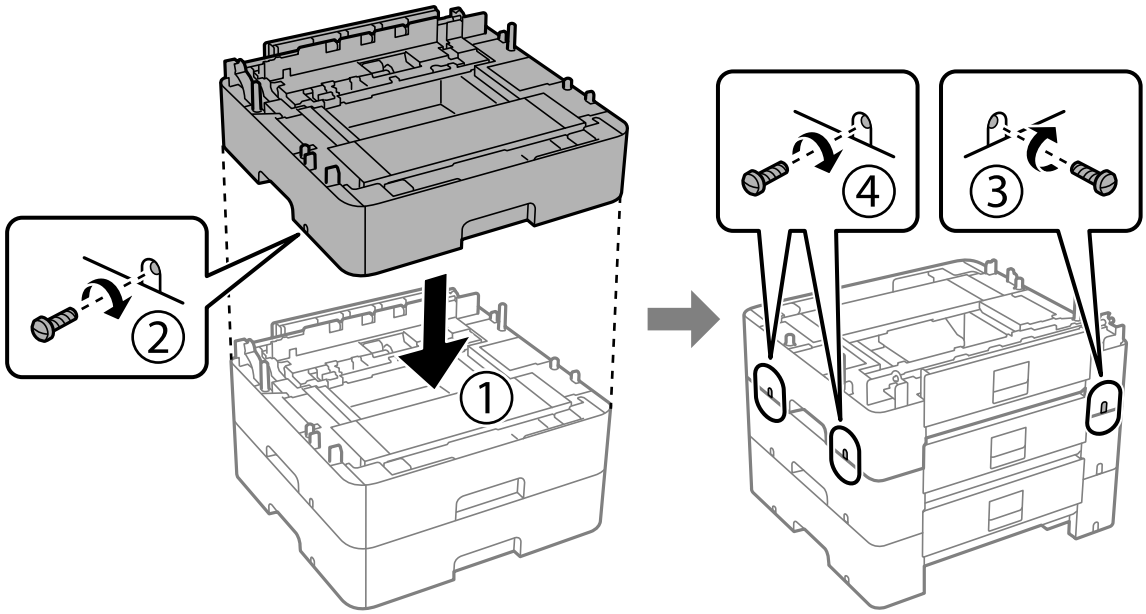

11. 모서리에 맞춰 옵션 용지 카세트 장치에 프린터를 부드럽게 내린 다음 드라이버를 사용하여 나사로 고정합니다.

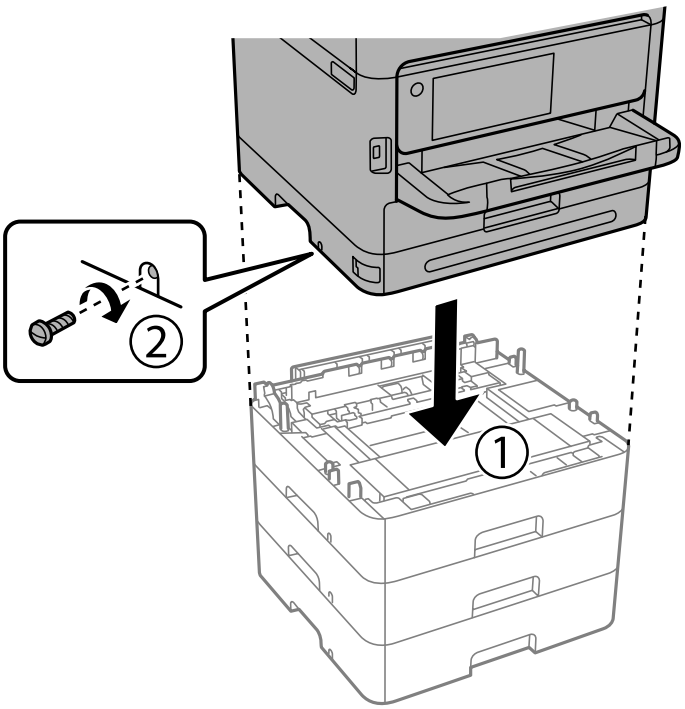

12. 옵션 용지 카세트 장치와 프린터의 뒷면과 오른쪽을 스크루드라이버를 사용하여 나사로 고정합니다.

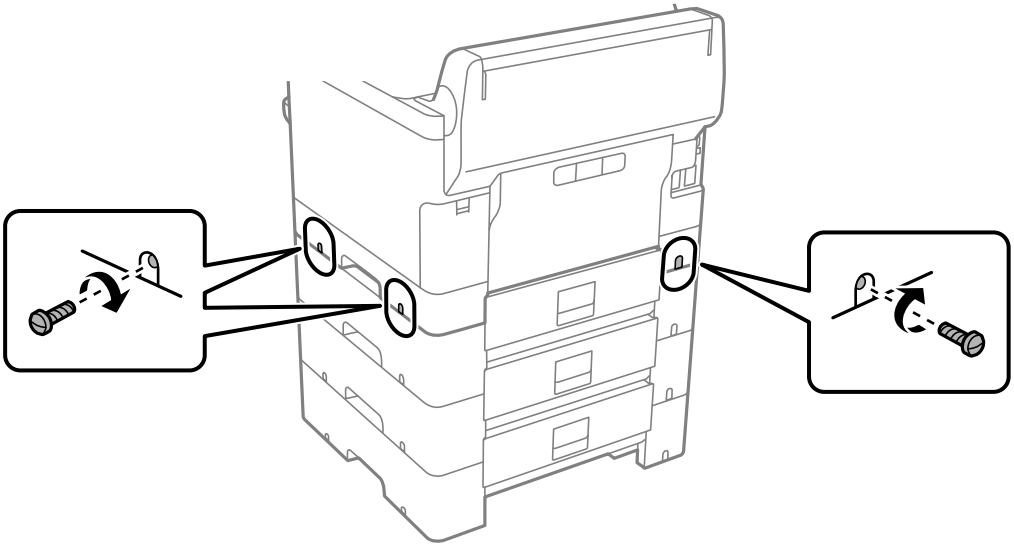

13. 4 단계에서 제거한 부품을 가장 낮은 옵션 용지 카세트 장치의 뒷면에 장착합니다.

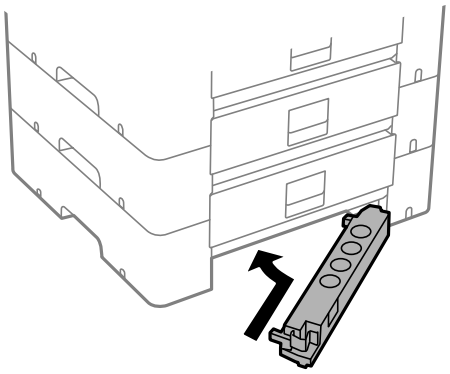

14. 카세트 번호 표시 스티커를 붙입니다.

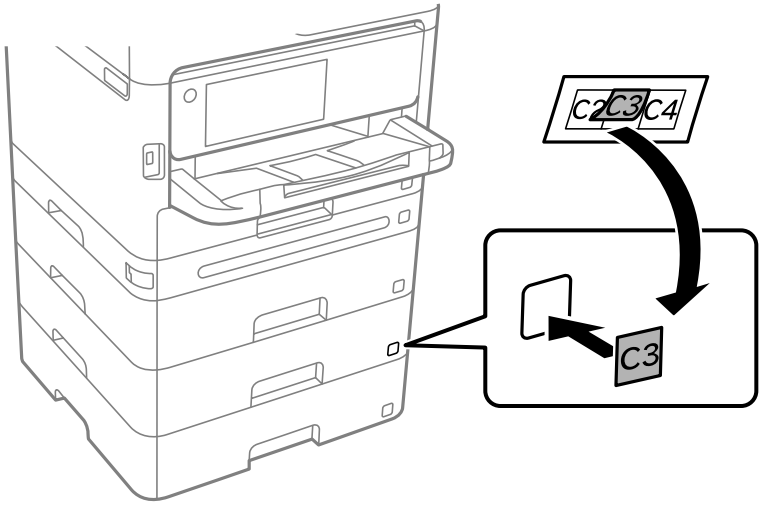

15. 분리한 전원 코드와 다른 케이블을 연결하고 전원 코드를 전원 콘센트에 연결합니다.

16. ⏻ 버튼을 눌러 프린터의 전원을 켭니다.

17. 버튼을 누르고 설치한 옵션 카세트 장치가 **용지 설정** 화면에 표시되는지 확인합니다.

    참고:
    옵션 용지 카세트 장치를 분리할 때는 프린터의 전원을 끄고 전원 코드를 분리한 후 다른 모든 케이블을 분리한 다음 설치 반대 순서로 진행하십시오.

프린터 드라이버 설정을 실행합니다.

관련 정보

➡ "사용 가능한 옵션 항목 설정" p.55

➡ "옵션 용지 카세트 장치 코드" p.182

인증 장치 장착

인증 장치 연결

USB 케이블을 사용하여 인증 장치를 연결할 수 있습니다.

참고:
인증 시스템을 사용할 때 인증 장치를 사용할 수 있습니다.

> **주의:**
> 인증 카드 확인에 사용한 인증 장치와 동일한 모델 번호의 인증 장치를 연결하십시오.

1. 프린터 뒷면의 서비스 포트 (a) 스티커를 떼어냅니다.

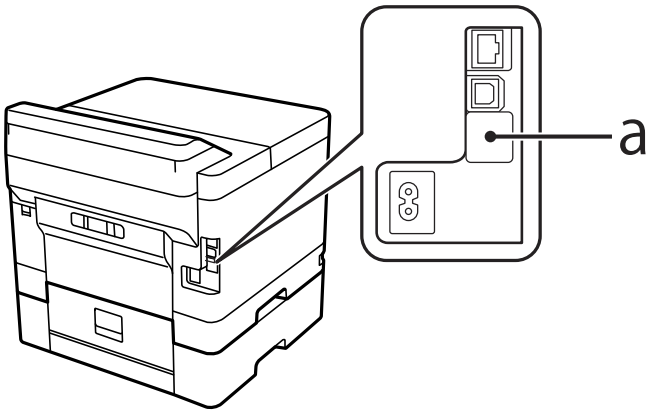

2. 인증 장치용 USB 케이블을 서비스 포트에 연결합니다.

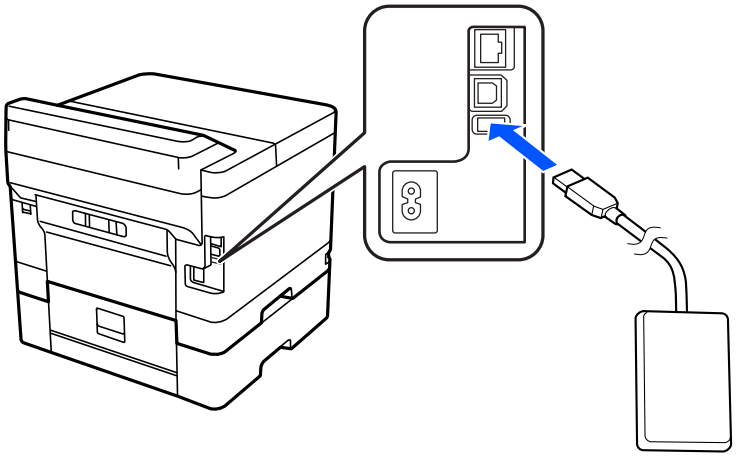

인증 장치의 연결 상태 확인

여러 가지 방법을 사용하여 인증 장치의 연결 상태를 확인할 수 있습니다.

프린터 제어판

설정 > **인증 장치 상태**

Web Config

다음 메뉴 중 하나에서 확인할 수 있습니다.

❏ **상태** 탭 > **제품 상태** > **카드 리더 상태**

❏ **장치 관리** 탭 > **카드 리더** > **확인**

인증 카드가 인식되는지 확인하기

Web Config를 이용하여 인증카드를 인식할 수 있는지 확인할 수 있습니다.

1. 프린터의 IP 주소를 브라우저에 입력하여 Web Config에 액세스합니다.
   프린터와 동일한 네트워크에 연결된 컴퓨터에서 프린터의 IP 주소를 입력합니다.
   다음 메뉴에서 프린터의 IP 주소를 확인할 수 있습니다.
   설정 > **일반 설정** > **네트워크 설정** > **네트워크 상태** > **유선 LAN/Wi-Fi 상태**
2. 관리자로 로그인하려면 관리자 비밀번호를 입력하십시오.
3. 다음 순서로 선택하십시오.
   장치 관리 탭 > **카드 리더**
4. 인증 카드를 인증 장치에 댑니다.
5. **확인**을 클릭합니다.
   결과가 표시됩니다.

관련 정보

➡ "관리자 비밀번호의 기본값" p.15

인증 장치 문제 해결

인증 카드를 읽을 수 없음

다음을 확인하십시오.

❏ 인증 장치가 프린터에 올바르게 연결되어 있는지 확인합니다.
인증 장치는 반드시 프린터의 서비스 포트에 연결하십시오.

❏ 인증 장치 및 인증 카드가 승인되었는지 확인합니다.
지원되는 인증 장치 및 카드에 대한 정보는 구입처에 문의하십시오.

네트워크 연결 생성 및 설정

이 섹션에서는 동일한 네트워크의 사용자가 프린터를 사용할 수 있도록 필요한 설정에 대해 설명합니다.

관리자 비밀번호 변경하기

프린터에 관리자 비밀번호가 설정되어 있습니다. 프린터를 사용하기 전에 초기 비밀번호를 변경하는 것이 좋습니다.

관리자 비밀번호를 잊어버린 경우 **제어판 잠금**을 사용하여 잠긴 항목에 대한 설정을 변경할 수 없으며 잠금을 해제하려면 서비스 지원에 문의해야 합니다.

관련 정보

➡ "관리자 비밀번호에 대한 참고 사항" p.15

➡ "제어판에서 관리자 비밀번호 변경하기" p.38

➡ "컴퓨터에서 관리자 비밀번호 변경하기" p.38

제어판에서 관리자 비밀번호 변경하기

1. 프린터 제어판에서 **설정**을 선택합니다.
2. **일반 설정** > **시스템 관리** > **보안 설정** > **관리자 설정** > **관리자 비밀번호** > **변경**을 선택합니다.
3. 현재 비밀번호를 입력하십시오.

   참고:
   관리자 비밀번호의 기본값은 아래의 관련 정보를 참조하십시오.
4. 화면의 지시에 따라 새 비밀번호를 설정하십시오.

   참고:
   관리자 비밀번호를 기본값으로 복원하려면 제어판에서 다음 메뉴를 선택하십시오.

   일반 설정 > **시스템 관리** > **보안 설정** > **관리자 설정** > **관리자 비밀번호** > **기본 설정 복원**

관련 정보

➡ "관리자 비밀번호의 기본값" p.15

컴퓨터에서 관리자 비밀번호 변경하기

Web Config를 사용하여 관리자 비밀번호를 설정할 수 있습니다. Web Config를 사용하는 경우 프린터를 네트워크에 연결해야 합니다. 프린터가 네트워크에 연결되어 있지 않으면 이더넷 케이블로 컴퓨터에 직접 연결하십시오.

1. 프린터의 IP 주소를 브라우저에 입력하여 Web Config에 액세스합니다.

   프린터와 동일한 네트워크에 연결된 컴퓨터에서 프린터의 IP 주소를 입력합니다.

   다음 메뉴에서 프린터의 IP 주소를 확인할 수 있습니다.

   설정 > **일반 설정** > **네트워크 설정** > **네트워크 상태** > **유선 LAN/Wi-Fi 상태**

2. 관리자로 로그인하려면 관리자 비밀번호를 입력하십시오.

   로그인을 선택하고 관리자 비밀번호를 입력한 다음 **확인**을 클릭합니다.

3. **제품 보안-관리자 비밀번호 변경**을 선택합니다.

4. **현재 비밀번호** 및 **새 비밀번호**를 입력하고 **새 비밀번호 확인**을 합니다. 필요 시 사용자 이름을 입력합니다.

   참고:
   관리자 비밀번호의 기본값은 아래의 관련 정보를 참조하십시오.

5. **확인**을 선택합니다.

   참고:
   관리자 비밀번호를 초기 비밀번호로 복원하려면 **관리자 비밀번호 변경** 화면에서 **기본 설정 복원**을 선택합니다.

관련 정보

➡ "관리자 비밀번호의 기본값" p.15

패널 잠금을 사용하여 설정 보호

네트워크에 연결되어 있을 때 권한이 없는 사용자가 프린터 설정 또는 네트워크 설정을 보거나 변경하는 것을 방지하기 위해 관리자는 패널 잠금 기능을 사용하여 제어판 메뉴 항목을 잠글 수 있습니다. 잠긴 메뉴 항목을 조작하려면 관리자로 로그인해야 합니다.

참고:
나중에 비밀번호를 변경할 수 있습니다.

관련 정보

➡ "제어판 설정" p.217

제어판에서 잠금 설정 활성화하기

1. 프린터 제어판에서 **설정**을 선택합니다.

2. **일반 설정** > **시스템 관리** > **보안 설정** > **관리자 설정**을 선택합니다.

3. **잠금 설정**에서 **켜기**를 선택합니다.

설정 > **일반설정** > **네트워크 설정**을 선택한 후 비밀번호를 요구하는지 확인합니다.

관련 정보

➡ "관리자 비밀번호의 기본값" p.15

컴퓨터에서 잠금 설정 활성화하기

1. 프린터의 IP 주소를 브라우저에 입력하여 Web Config에 액세스합니다.

   프린터와 동일한 네트워크에 연결된 컴퓨터에서 프린터의 IP 주소를 입력합니다.

   다음 메뉴에서 프린터의 IP 주소를 확인할 수 있습니다.

설정 > **일반 설정** > **네트워크 설정** > **네트워크 상태** > **유선 LAN/Wi-Fi 상태**

2. 비밀번호를 입력하고 **확인**을 클릭합니다.

3. 다음 순서로 선택하십시오.

   장치 관리 탭 > **제어판**

4. **제어판 잠금**에서 **켜기**를 선택합니다.

5. **확인**을 클릭합니다.

6. 프린터 제어판에서 **설정** > **일반 설정** > **네트워크 설정**을 선택한 후 비밀번호를 요구하는지 확인합니다.

관련 정보

➡ "관리자 비밀번호의 기본값" p.15

➡ "프린터 작업 구성을 위한 응용 프로그램 (Web Config)" p.186

프린터를 네트워크에 연결하기

프린터를 네트워크에 여러 가지 방법으로 연결할 수 있습니다.

❏ 제어판의 고급 설정으로 연결합니다.

❏ 웹 사이트 또는 소프트웨어 디스크의 설치 프로그램으로 연결합니다.

이 섹션에서는 프린터 제어판으로 프린터를 네트워크에 연결하는 절차를 설명합니다.

네트워크 연결을 지정하기 전 주의 사항

네트워크에 연결하려면 연결 방법 및 연결에 대한 설정 정보를 사전에 확인합니다.

연결 설정을 위한 정보 수집하기

연결에 필요한 설정 정보를 준비합니다. 사전에 다음 정보를 확인하십시오.

구분	항목	참고
장치 연결 방법	❏ 이더넷 ❏ Wi-Fi	프린터를 네트워크에 연결하는 방법을 결정합니다. 유선 LAN의 경우 LAN 스위치에 연결합니다. Wi-Fi의 경우 액세스 포인트의 네트워크(SSID)에 연결합니다.
LAN 연결 정보	❏ IP 주소 ❏ 서브넷 마스크 ❏ 기본 게이트웨이	프린터에 할당할 IP 주소를 결정합니다. 정적으로 IP 주소를 할당하는 경우 모든 값이 필요합니다. DHCP 기능으로 동적으로 IP 주소를 할당하는 경우 이 정보가 자동으로 설정되므로 필요하지 않습니다.

구분	항목	참고
Wi-Fi 연결 정보	❏ SSID ❏ 비밀번호	프린터가 연결하는 SSID(네트워크 이름) 및 액세스 포인트의 비밀번호입니다. MAC 주소 필터링이 설정되어 있는 경우 사전에 프린터의 MAC 주소를 등록하여 프린터를 등록합니다. 지원되는 표준에 대한 내용은 다음을 참조하십시오. "Wi-Fi 사양" p.204
DNS 서버 정보	❏ 1차 DNS에 대한 IP 주소 ❏ 2차 DNS에 대한 IP 주소	DNS 서버를 지정할 때 필요합니다. 보조 DNS는 시스템을 이중 구성으로 하여 보조 DNS 서버가 있는 경우에 설정합니다. 소규모 조직에 속하여 DNS 서버를 설정하지 않은 경우 라우터의 IP 주소를 설정합니다.
프록시 서버 정보	❏ 프록시 서버 이름	인트라넷에서 인터넷에 액세스하기 위해 프록시 서버를 사용하는 네트워크 환경이며, 프린터가 인터넷에 직접 액세스하는 기능을 사용하는 경우에 설정합니다. 다음 기능의 경우 프린터가 인터넷에 직접 연결합니다. ❏ Epson Connect 서비스 ❏ 타 회사의 클라우드 서비스 ❏ 펌웨어 업데이트
포트 번호 정보	❏ 포트 번호 개방	프린터와 컴퓨터가 사용하는 포트 번호를 확인한 후 필요 시 방화벽에 의해 차단된 포트를 개방합니다. 프린터가 사용하는 포트 번호는 다음을 참조하십시오. "프린터 포트 사용하기" p.202

IP 주소 할당

IP 주소 할당에는 다음과 같은 유형이 있습니다.

고정 IP 주소:

사전 결정된 IP 주소를 프린터(호스트)에 수동으로 할당합니다.

네트워크(서브넷 마스크, 기본 게이트웨이, DNS 서버 등)에 연결하기 위한 정보는 수동으로 설정해야 합니다.

IP 주소는 장치의 전원이 꺼져 있더라도 변경되지 않으므로 IP 주소 변경이 불가능한 환경에서 장치를 관리하고자 하는 경우나 IP 주소를 사용하여 장치를 관리하고자 하는 경우에 유용합니다. 많은 컴퓨터가 액세스하는 프린터, 서버 등에 설정하는 것을 권장합니다. 또한, IPsec/IP 필터링과 같은 보안 기능을 사용하는 경우 고정 IP 주소를 할당하여 IP 주소가 변경되지 않도록 합니다.

DHCP 기능을 사용한 자동 할당 (동적 IP 주소):

DHCP 또는 라우터의 DHCP 기능으로 프린터 (호스트)에 IP 주소를 자동으로 할당합니다.

네트워크(서브넷 마스크, 기본 게이트웨이, DNS 서버 등)에 연결하기 위한 정보가 자동으로 설정되므로 손쉽게 장치를 네트워크에 연결할 수 있습니다.

장치나 라우터의 전원이 꺼져 있는 경우 또는 DHCP 서버 설정에 따라서 재연결 시 IP 주소가 변경될 수 있습니다.

IP 주소 이외의 장치 관리 및 IP 주소를 추적할 수 있는 프로토콜로 통신을 권장합니다.

참고:
DHCP의 IP 주소 예약 기능을 사용하면 언제든지 장치에 동일한 IP 주소를 할당할 수 있습니다.

DNS 서버 및 프록시 서버

DNS 서버는 IP 주소 정보에 대응되는 호스트 이름, 메일 주소의 도메인 이름 등을 지니고 있습니다.

컴퓨터 또는 프린터가 IP 통신을 하는 경우 호스트 이름, 도메인 이름 등으로 상대방이 기재되어 있으면 통신이 불가능합니다.

DNS 서버에 정보를 질의하여 상대방의 IP 주소를 획득합니다. 이러한 처리를 이름 분석 (Name Resolution)이라고 합니다.

이에 따라 컴퓨터 및 프린터와 같은 장치가 IP 주소를 사용하여 통신할 수 있게 됩니다.

프린터가 이메일 기능 또는 인터넷 연결 기능으로 통신하는 경우 이름 분석 (Name Resolution)이 필요합니다.

그러한 기능을 사용하는 경우 DNS 서버 설정을 지정하십시오.

DHCP 서버 또는 라우터의 DHCP 기능으로 프린터의 IP 주소를 할당하면 자동으로 설정됩니다.

프록시 서버는 네트워크와 인터넷의 게이트웨이에 위치하여 컴퓨터, 프린터 및 인터넷 (상대 서버)을 대신하여 각 장치와 통신합니다. 상대 서버는 프록시 서버와만 통신하게 됩니다. 따라서 IP 주소 및 포트 번호와 같은 프린터 정보를 읽을 수 없게 되어 보안 강화 효과를 기대할 수 있습니다.

프록시 서버를 경유하여 인터넷에 연결하는 경우 프린터에서 프록시 서버를 설정하십시오.

제어판에서 네트워크에 연결하기

프린터의 제어판을 통해 프린터를 네트워크에 연결합니다.

IP 주소 할당

IP 주소, **서브넷 마스크**, **기본 게이트웨이** 등과 같은 기본 항목을 설정합니다.

고정 IP 주소 설정 절차를 설명합니다.

1. 프린터를 켭니다.

   참고:

   프린터 화면에 가 표시되면 이 아이콘을 누르고 관리자로 로그인하십시오.

2. 프린터 제어판의 홈 화면에서 **설정** > **일반 설정** > **네트워크 설정**을 선택합니다.

3. **고급** > **TCP/IP**를 선택합니다.

4. **IP 주소 받기**를 **수동**으로 설정합니다.

   라우터의 DHCP 기능을 이용하여 IP 주소를 자동으로 설정하는 경우 **자동**을 선택합니다. 이 경우 5 ~ 6 단계의 **IP 주소**, **서브넷 마스크**, **기본 게이트웨이** 또한 자동으로 설정되므로 7 단계로 이동합니다.

5. IP 주소를 입력합니다.

   이전 화면에서 반영한 값을 확인합니다.

6. **서브넷 마스크**와 **기본 게이트웨이**를 설정합니다.

   이전 화면에서 반영한 값을 확인합니다.

> **중요:**
>
> **IP 주소**, **서브넷 마스크** 및 **기본 게이트웨이**의 조합이 올바르지 않은 경우, **설정 시작**이 비활성화되어 설정을 진행할 수 없습니다. 입력 내용에 오류가 없는지 확인합니다.

7. 기본 DNS 서버 IP 주소를 입력합니다.

   이전 화면에서 반영한 값을 확인합니다.

   IP 주소 할당 설정을 **자동**으로 선택하면 DNS 서버 설정을 **수동** 또는 **자동** 중에서 선택할 수 있습니다. DNS 서버 주소를 자동으로 획득할 수 없는 경우 **수동**을 선택하여 DNS 서버 주소를 입력합니다. 그런 다음 보조 DNS 서버 주소를 직접 입력합니다. **자동**을 선택한 경우 9 단계로 이동합니다.

8. 보조 DNS 서버 IP 주소를 입력합니다.

   이전 화면에서 반영한 값을 확인합니다.

9. **설정 시작**을 선택합니다.

관련 정보

➡ "관리자 비밀번호의 기본값" p.15

프록시 서버 설정하기

다음 두 가지 조건에 부합하는 경우 프록시 서버를 설정합니다.

❏ 인터넷 연결용 프록시 서버가 구축되어 있는 경우

❏ Epson Connect 서비스 또는 타사의 클라우드 서비스 등 프린터가 인터넷에 직접 연결하는 기능을 사용하는 경우

1. 홈 화면에서 **설정**을 선택합니다.

   IP 주소 설정 후 설정을 지정하는 경우 **고급** 화면이 표시됩니다. 3단계로 이동합니다.

2. **일반 설정** > **네트워크 설정** > **고급**을 선택합니다.

3. **프록시 서버**를 선택합니다.

4. **프록시 서버 설정**에서 **사용**을 선택합니다.

5. 프록시 서버의 주소를 IPv4 또는 FQDN 형식으로 입력합니다.

   이전 화면에서 반영한 값을 확인합니다.

6. 프록시 서버의 포트 번호를 입력합니다.

   이전 화면에서 반영한 값을 확인합니다.

7. **설정 시작**을 선택합니다.

이더넷에 연결

이더넷 케이블을 사용하여 프린터를 네트워크에 연결하고 연결을 확인합니다.

1. 프린터와 허브 (LAN 스위치)를 이더넷 케이블로 연결합니다.

2. 홈 화면에서 **설정**을 선택합니다.

   참고:

   프린터 화면에 가 표시되면 이 아이콘을 누르고 관리자로 로그인하십시오.

3. **일반 설정** > **네트워크 설정** > **연결 확인**을 선택합니다.

   연결 진단 결과가 표시됩니다. 연결이 올바른지 확인합니다.

무선 LAN (Wi-Fi)에 연결하기

프린터를 무선 LAN (Wi-Fi)에 여러 가지 방법으로 연결할 수 있습니다. 사용 환경 및 조건에 부합하는 연결 방법을 선택하십시오.

SSID 및 비밀번호와 같은 무선 라우터 관련 정보를 알고 있다면 설정을 수동으로 지정할 수 있습니다.

무선 라우터가 WPS를 지원할 경우 푸시 버튼 설정을 사용하여 설정을 지정할 수 있습니다.

프린터를 네트워크에 연결한 후 사용하려는 장치(컴퓨터, 스마트 장치, 태블릿 등)에서 프린터에 연결합니다.

관련 정보

➡ "Wi-Fi 5GHz 연결 사용 시 참고 사항" p.44

➡ "SSID 및 비밀번호를 입력하여 Wi-Fi 설정하기" p.44

➡ "푸시 버튼 설정(WPS)으로 Wi-Fi 설정" p.45

➡ "PIN 코드 설정(WPS)으로 Wi-Fi 설정" p.46

Wi-Fi 5GHz 연결 사용 시 참고 사항

이 프린터는 일반적으로 Wi-Fi Direct (Simple AP)에 연결할 때 W52 (36ch)를 채널로 사용합니다. 무선 랜 (Wi-Fi) 연결을 위한 채널은 자동으로 선택되기 때문에 Wi-Fi Direct 연결과 동시에 사용할 경우 사용되는 채널이 다를 수 있습니다. 채널이 다를 경우 프린터로 데이터 전송이 지연될 수 있습니다. 사용에 지장이 없다면 2.4 GHz 대역의 SSID에 연결하십시오. 2.4 GHz 주파수 대역에서는 사용된 채널이 일치합니다.

무선 LAN을 5 GHz로 설정할 경우 Wi-Fi Direct를 비활성화하는 것이 좋습니다.

SSID 및 비밀번호를 입력하여 Wi-Fi 설정하기

프린터의 제어판에 무선 라우터를 연결하는 데 필요한 정보를 입력하여 Wi-Fi 네트워크를 설정할 수 있습니다. 이 방법으로 설정하려면 무선 라우터의 SSID와 비밀번호가 필요합니다.

참고:
무선 라우터를 기본 설정으로 사용 중인 경우 라벨에 SSID와 비밀번호가 표시되어 있습니다. SSID 및 비밀번호를 모르는 경우 무선 라우터를 설정한 사람에게 문의하거나, 무선 라우터와 함께 제공된 설명서를 참조하십시오.

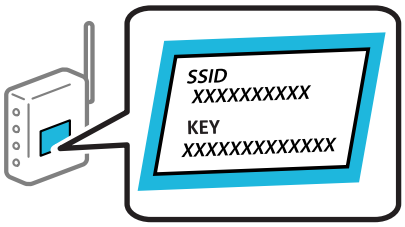

1. 홈 화면에서 **Wi-Fi**를 선택합니다.

   항목을 선택하려면 ▲▼◀▶ 버튼을 사용한 다음 OK 버튼을 누릅니다.

2. **라우터**를 선택합니다.

3. OK 버튼을 누릅니다.

   네트워크 연결이 이미 설정된 경우 연결 세부 정보가 표시됩니다. **Wi-Fi 연결로 변경하십시오.** 또는 **설정 변경**을 선택합니다.

4. **Wi-Fi 설정 마법사**를 선택합니다.

5. 화면의 지시에 따라 SSID를 선택하고 무선 라우터의 비밀번호를 입력한 다음 설정을 시작합니다.

   설정이 완료된 후 프린터의 네트워크 연결 상태를 확인하려면 아래의 관련 정보 링크를 통해 자세한 내용을 참조하십시오.

   참고:
   - ❏ SSID를 모르는 경우에는 무선 라우터의 라벨에 기재되어 있는지 확인합니다. 무선 라우터를 기본 설정으로 사용 중인 경우 라벨에 SSID가 기재되어 있습니다. 아무 정보를 찾을 수 없다면 무선 라우터와 함께 제공된 설명서를 참조하십시오.
   - ❏ 비밀번호는 대/소문자를 구분합니다.
   - ❏ 비밀번호를 모르는 경우, 무선 라우터의 라벨에 기재되어 있는지 확인합니다. 비밀번호는 라벨에 "네트워크 키", "무선 비밀번호" 등으로 적혀 있을 수 있습니다. 무선 라우터를 기본 설정으로 사용 중인 경우 라벨에 기재되어 있는 비밀번호를 사용합니다.

관련 정보

➡ "프린터의 네트워크 연결 상태 확인하기 (네트워크 연결 보고서)" p.138

➡ "네트워크 연결 보고서 인쇄" p.46

푸시 버튼 설정(WPS)으로 Wi-Fi 설정

무선 라우터의 버튼을 눌러 자동으로 Wi-Fi 네트워크를 설정할 수 있습니다. 다음 조건에 해당하는 경우에 이 방법으로 설정할 수 있습니다.

- ❏ 무선 라우터가 WPS(Wi-Fi Protected Setup)를 지원하는 경우
- ❏ 무선 라우터의 버튼을 눌러 현재 Wi-Fi 연결을 설정한 경우

참고:
버튼을 찾을 수 없거나, 소프트웨어를 사용하여 설정하는 경우 무선 라우터와 함께 제공되는 설명서를 참조하십시오.

1. 홈 화면에서 **Wi-Fi**를 선택합니다.

   항목을 선택하려면 ▲▼◀▶ 버튼을 사용한 다음 OK 버튼을 누릅니다.

2. **라우터**를 선택합니다.

3. OK 버튼을 누릅니다.

   네트워크 연결이 이미 설정된 경우 연결 세부 정보가 표시됩니다. **Wi-Fi 연결로 변경하십시오.** 또는 **설정 변경**을 선택합니다.

4. **푸시 버튼 설정(WPS)**을 선택합니다.

5. 화면의 지시에 따릅니다.

   설정이 완료된 후 프린터의 네트워크 연결 상태를 확인하려면 아래의 관련 정보 링크를 통해 자세한 내용을 참조하십시오.

   참고:
   연결에 실패한 경우 무선 라우터를 재시작하고, 프린터와 가까운 거리로 이동한 후 재시도하십시오. 그럼에도 해결되지 않으면 네트워크 연결 보고서를 인쇄하여 해결 방법을 확인하십시오.

관련 정보

➡ "네트워크 연결 보고서 인쇄" p.46

PIN 코드 설정(WPS)으로 Wi-Fi 설정

PIN 코드를 사용하여 무선 라우터에 자동으로 연결할 수 있습니다. 무선 라우터가 WPS(Wi-Fi Protected Setup)를 지원하는 경우 이 방법으로 설정할 수 있습니다. 무선 라우터에 PIN 코드를 입력하려면 컴퓨터를 사용합니다.

1. 홈 화면에서 **Wi-Fi**를 선택합니다.

   항목을 선택하려면 ▲▼◀▶ 버튼을 사용한 다음 OK 버튼을 누릅니다.

2. **라우터**를 선택합니다.

3. OK 버튼을 누릅니다.

   네트워크 연결이 이미 설정된 경우 연결 세부 정보가 표시됩니다. **Wi-Fi 연결로 변경하십시오.** 또는 **설정 변경**을 선택합니다.

4. **기타** > **PIN 코드 설정(WPS)**을 선택합니다.

5. 화면의 지시에 따릅니다.

   설정이 완료된 후 프린터의 네트워크 연결 상태를 확인하려면 아래의 관련 정보 링크를 통해 자세한 내용을 참조하십시오.

   참고:
   PIN 코드를 입력하는 방법에 대한 자세한 내용은 무선 라우터와 함께 제공되는 설명서를 참조하십시오.

관련 정보

➡ "네트워크 연결 보고서 인쇄" p.46

네트워크 연결 문제 해결

네트워크 연결 보고서 인쇄

네트워크 연결 보고서를 인쇄하여 프린터와 무선 라우터 간 상태를 확인할 수 있습니다.

1. 홈 화면에서 **설정**을 선택합니다.

   항목을 선택하려면 ▲▼◀▶ 버튼을 사용한 다음 OK 버튼을 누릅니다.

   참고:

   프린터 화면에 가 표시되면 이 아이콘을 누르고 관리자로 로그인하십시오.

2. **일반 설정** > **네트워크 설정** > **연결 확인**을 선택합니다.

   연결 확인이 시작됩니다.

3. 진단 결과가 화면에 표시되면 지침을 따르십시오.

   오류가 발생한 경우 네트워크 연결 보고서를 인쇄한 후 인쇄된 해결 방법을 따르십시오.

관련 정보

➡ "네트워크 설정🔒" p.194

➡ "네트워크 연결 보고서의 메시지 및 해결 방법" p.50

네트워크에 연결할 수 없음

IP 주소가 잘못 할당되었습니다.

프린터에 할당된 IP 주소가 169.254.XXX.XXX이고 서브넷 마스크가 255.255.0.0일 경우 IP 주소가 제대로 할당되지 않을 수 있습니다.

프린터 제어판에서 **설정** > **일반 설정** > **네트워크 설정** > **고급** > **TCP/IP**를 선택한 후 프린터에 할당된 IP 주소와 서브넷 마스크를 확인하십시오.

무선 라우터를 다시 시작하거나 프린터의 네트워크 설정을 초기화 하십시오.

프린터 네트워크 설정이 잘못된 경우 네트워크 환경에 맞게 프린터 네트워크 설정을 재구성하십시오.

관련 정보

➡ "제어판에서 네트워크에 연결하기" p.42

프린터가 IEEE802.3az (Energy Efficient Ethernet)를 지원하는 장치를 사용하여 이더넷으로 연결되었습니다.

IEEE802.3az (Energy Efficient Ethernet)를 지원하는 장치를 사용하여 이더넷으로 프린터를 연결할 경우, 사용하는 허브나 라우터에 따라 다음과 같은 문제가 발생할 수 있습니다.

- ❏ 연결이 불안정해지고, 프린터가 계속 연결되었다가 끊어집니다.
- ❏ 프린터에 연결할 수 없습니다.
- ❏ 통신 속도가 느려집니다.

다음 단계를 따라 프린터의 IEEE802.3az를 비활성화 후 프린터를 연결하십시오.

1. 컴퓨터와 프린터를 연결하는 이더넷 케이블을 분리합니다.
2. 컴퓨터에서 IEEE802.3az가 활성화된 경우 비활성화하십시오.
   자세한 내용은 컴퓨터와 함께 제공되는 설명서를 참조하십시오.
3. 컴퓨터와 프린터를 이더넷 케이블로 직접 연결합니다.
4. 프린터에서 네트워크 연결 보고서를 인쇄합니다.
   "네트워크 연결 보고서 인쇄" p.46
5. 네트워크 연결 보고서의 프린터의 IP 주소를 확인합니다.
6. 컴퓨터에서 Web Config에 액세스 합니다.
   웹 브라우저를 시작한 다음 프린터의 IP 주소를 입력하십시오.
   "웹 브라우저에서 Web Config 실행" p.186
7. **네트워크** 탭 > **유선 LAN**을 선택합니다.

8. **IEEE 802.3az**에서 **끄기**를 선택합니다.
9. **다음**을 클릭합니다.
10. **확인**을 클릭합니다.
11. 컴퓨터와 프린터를 연결하는 이더넷 케이블을 분리합니다.
12. 2 단계에서 IEEE802.3az를 비활성화했다면 다시 활성화 합니다.
13. 1 단계에서 분리한 이더넷 케이블을 컴퓨터와 프린터에 연결합니다.

문제가 지속되면 프린터가 아닌 다른 장치가 문제일 수 있습니다.

Wi-Fi 연결용 네트워크 장치에 문제가 있습니다.

귀하의 환경에서 무선 LAN 라우터를 재설정할 수 있는 경우 다음을 시도하십시오.

네트워크에 연결하려는 장치의 전원이 꺼져 있는지 확인하십시오. 약 10초 정도 기다린 후 무선 라우터, 컴퓨터 또는 스마트 장치, 프린터 순으로 전원을 켜십시오. 전파 통신이 잘 되도록 프린터와 컴퓨터 또는 스마트 장치를 무선 라우터에 가깝게 이동한 후 네트워크 설정을 다시 지정하십시오.

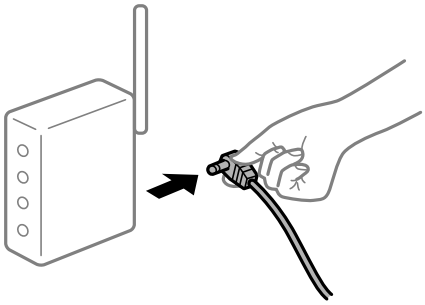

장치가 너무 멀어서 무선 라우터에서 신호를 수신할 수 없습니다.

설정 환경 내에서 장치를 이동할 수 있는 경우 다음을 시도하십시오.

컴퓨터나 스마트 장치와 프린터를 무선 라우터 가까이로 옮긴 후 무선 라우터를 껐다가 다시 켜십시오.

무선 라우터를 변경할 때 설정이 새 라우터와 일치하지 않습니다.

새 무선 라우터와 일치하도록 연결 설정을 다시 구성하십시오.

관련 정보

➡ "제어판에서 네트워크에 연결하기" p.42

컴퓨터 또는 스마트 장치 및 컴퓨터에서 연결된 SSID가 다릅니다.

동시에 여러 대의 무선 라우터를 사용하거나 무선 라우터에 여러 개의 SSID가 존재하고 장치가 서로 다른 SSID에 연결된 경우 무선 라우터에 연결할 수 없습니다.

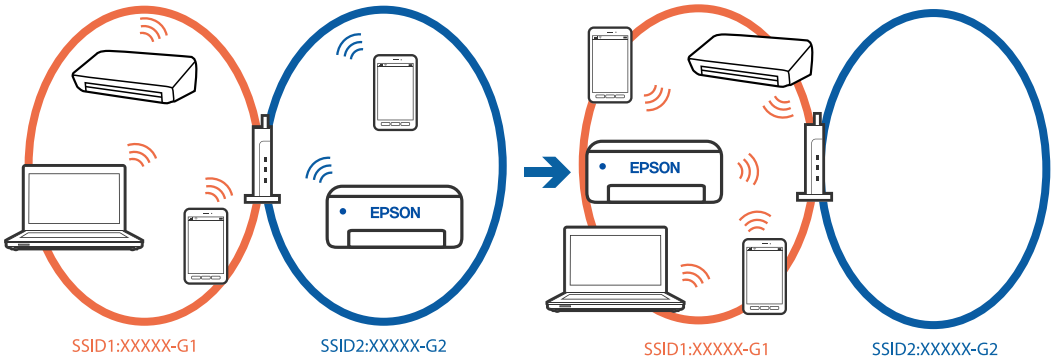

프린터와 같은 SSID에 컴퓨터 또는 스마트 장치를 연결하십시오.

❏ 네트워크 연결 확인 보고서를 인쇄하여 프린터가 연결된 SSID를 확인하십시오.

❏ 프린터에 연결하려는 모든 컴퓨터 및 스마트 장치에서 연결된 Wi-Fi 또는 네트워크의 이름을 확인합니다.

❏ 프린터와 컴퓨터 또는 스마트 장치가 다른 네트워크에 연결된 경우 프린터가 연결된 SSID에 장치를 다시 연결합니다.

무선 라우터에서 프라이버시 구분자(Privacy Separator)를 사용할 수 있습니다.

대부분의 무선 라우터에는 동일한 SSID 내에 있는 장치간의 통신을 차단하는 구분 기능이 있습니다. 프린터와 컴퓨터 또는 스마트 기기가 동일한 네트워크에 연결되어 있어도 통신할 수 없는 경우 무선 라우터에서 구분자 기능을 비활성화하십시오. 자세한 내용은 무선 라우터와 함께 제공되는 설명서를 참조하십시오.

네트워크 연결 보고서의 메시지 및 해결 방법

네트워크 연결 보고서의 메시지 및 오류 코드를 확인한 후 다음 해결 방법을 따르십시오.

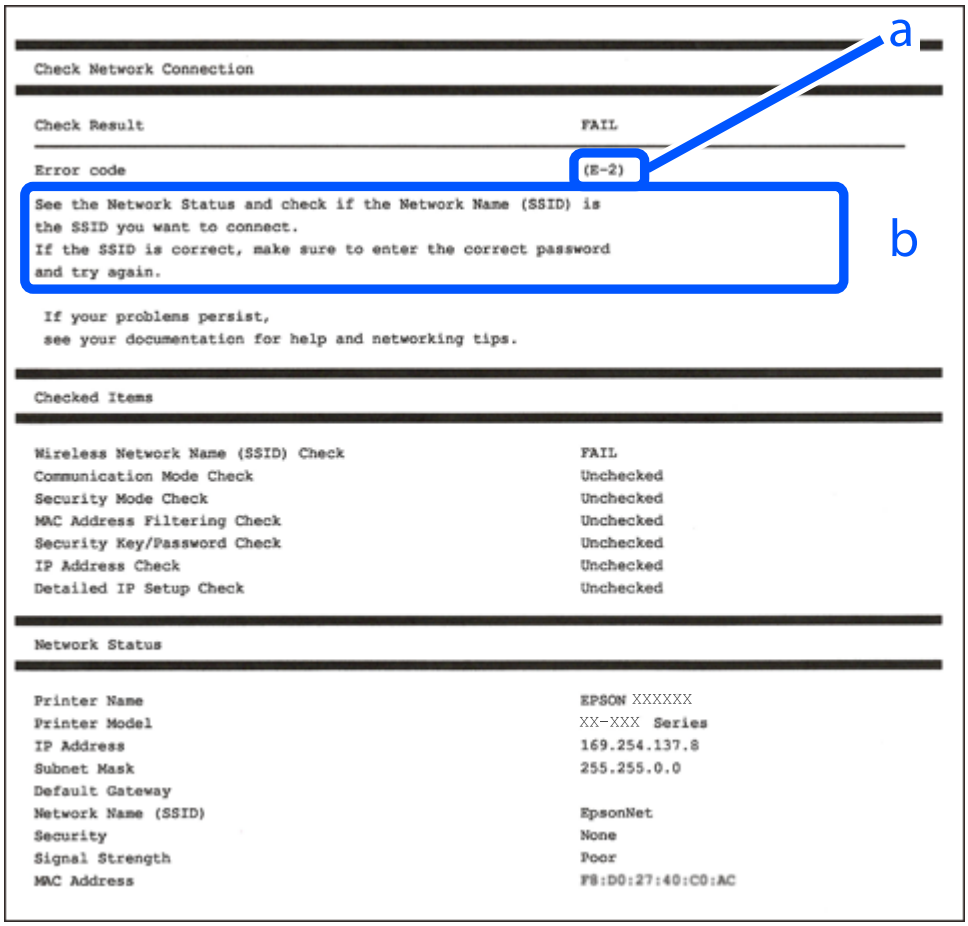

a. 오류 코드

b. 네트워크 환경 메시지

관련 정보

➡ "E-1" p.51

➡ "E-2, E-3, E-7" p.51

➡ "E-5" p.51

➡ "E-6" p.52

➡ "E-8" p.52

➡ "E-9" p.52

➡ "E-10" p.53

➡ "E-11" p.53

➡ "E-12" p.53

➡ "E-13" p.54

➡ "네트워크 환경 메시지" p.54

E-1

해결 방법:

- ❏ 이더넷 케이블이 프린터, 허브, 기타 네트워크 장치에 단단히 연결되어 있는지 확인하십시오.
- ❏ 허브 또는 기타 네트워크 장치가 켜져 있는지 확인하십시오.
- ❏ Wi-Fi로 프린터를 연결하려는 경우, 프린터의 Wi-Fi 설정이 비활성화 상태이므로 다시 설정하십시오.

E-2, E-3, E-7

해결 방법:

- ❏ 무선 라우터가 켜져 있는지 확인하십시오.
- ❏ 컴퓨터 또는 장치가 무선 라우터에 올바르게 연결되어 있는지 확인하십시오.
- ❏ 무선 라우터를 끄십시오. 약 10 초 정도 기다린 후에 다시 켜십시오.
- ❏ 프린터를 무선 라우터와 가까운 곳에 놓고 둘 사이에 장애물이 있으면 제거하십시오.
- ❏ SSID를 수동으로 입력한 경우 올바른지 확인하십시오. 네트워크 연결 보고서의 **네트워크 상태** 부분에서 SSID를 확인합니다.
- ❏ 하나의 무선 라우터에 여러 개의 SSID가 존재하는 경우, 표시된 SSID를 선택합니다. SSID가 호환되지 않는 주파수를 사용하는 경우 프린터가 해당 SSID를 표시하지 않습니다.
- ❏ 푸시 버튼 설정으로 네트워크 연결을 설정하는 경우 무선 라우터가 WPS를 지원하는지 확인하십시오. 무선 라우터가 WPS를 지원하지 않을 경우 푸시 버튼 설정을 사용할 수 없습니다.
- ❏ SSID가 ASCII 문자 (영숫자와 기호)만 사용하는지 확인하십시오. 프린터는 ASCII 문자 이외의 문자가 포함된 SSID를 표시할 수 없습니다.
- ❏ 무선 라우터에 연결하기 전에 SSID와 비밀번호를 확인하십시오. 무선 라우터를 기본 설정으로 사용 중인 경우, 무선 라우터의 라벨에 SSID와 비밀번호가 있습니다. SSID 및 비밀번호를 모르는 경우 무선 라우터를 설정한 사람에게 문의하거나, 무선 라우터와 함께 제공된 설명서를 참조하십시오.
- ❏ 테더링 스마트 장치에서 생성된 SSID에 연결하는 경우 스마트 장치와 함께 제공된 설명서에서 SSID와 비밀번호를 확인하십시오.
- ❏ Wi-Fi 연결이 갑자기 끊긴 경우 아래의 조건을 확인하십시오. 해당하는 조건이 없을 경우에는 다음 웹 사이트에서 소프트웨어를 다운로드 하고 실행하여 네트워크 설정을 재설정 하십시오.

  http://epson.sn > **설정**

  - ❏ 다른 스마트 장치를 푸시 버튼 설정으로 추가하였습니다.
  - ❏ 푸시 버튼 설정 이외의 방법으로 Wi-Fi 네트워크를 설정하였습니다.

관련 정보

➡ "컴퓨터에 연결하기 위한 설정하기" p.138

➡ "무선 LAN (Wi-Fi)에 연결하기" p.44

E-5

해결 방법:

무선 라우터의 보안 유형이 다음 중 하나로 설정되어 있는지 확인하십시오. 그렇지 않은 경우, 무선 라우터의 보안 종류를 변경한 후 프린터의 네트워크 설정을 다시 설정 하십시오.

- ❏ WEP-64 bit (40 bit)
- ❏ WEP-128 bit (104 bit)
- ❏ WPA PSK (TKIP/AES)*
- ❏ WPA2 PSK (TKIP/AES)*
- ❏ WPA (TKIP/AES)
- ❏ WPA2 (TKIP/AES)
- ❏ WPA3-SAE (AES)
- ❏ WPA2/WPA3-Enterprise

* * WPA PSK는 WPA Personal과 같은 용어 입니다. WPA2 PSK는 WPA2 Personal과 같은 용어 입니다.

E-6

해결 방법:

- ❏ MAC 주소 필터링이 비활성화 상태인지 확인하십시오. 활성화된 경우 필터링되지 않도록 프린터의 MAC 주소를 등록하십시오. 자세한 내용은 무선 라우터와 함께 제공되는 설명서를 참조하십시오. 네트워크 연결 보고서의 **네트워크 상태** 부분에서 프린터의 MAC 주소를 확인합니다.
- ❏ 무선 라우터가 WEP 보안에 공유 인증을 사용하는 경우 인증 키 및 인덱스가 올바른지 확인하십시오.
- ❏ 무선 라우터 상의 연결할 수 있는 장치의 수가 연결하려는 네트워크 장치의 수보다 적은 경우, 무선 라우터에서 설정을 지정하여 연결할 수 있는 장치의 수를 증가시킵니다. 설정을 지정하려면 무선 라우터와 함께 제공되는 설명서를 참조하십시오.

관련 정보

➡ "컴퓨터에 연결하기 위한 설정하기" p.138

E-8

해결 방법:

- ❏ 프린터의 IP 주소 받기 방법이 자동으로 설정된 경우 무선 라우터에서 DHCP를 활성화하십시오.
- ❏ 프린터의 IP 주소 받기 방법이 수동으로 설정된 경우, 수동으로 설정한 IP 주소가 범위를 벗어나서 유효하지 않습니다. (예: 0.0.0.0) 프린터의 제어판에서 유효한 IP 주소를 설정하십시오.

관련 정보

➡ "IP 주소 할당" p.42

E-9

해결 방법:

다음을 확인하십시오.

- ❏ 장치의 전원이 켜져 있는지 확인하십시오.
- ❏ 프린터를 연결하려는 장치와 같은 네트워크에 연결된 다른 컴퓨터 또는 네트워크 장치에서 인터넷에 연결할 수 있는지 확인하십시오.

위의 사항을 확인한 후에도 프린터와 네트워크 장치가 연결되지 않는다면 무선 라우터를 끄십시오. 약 10 초 정도 기다린 후에 다시 켜십시오. 그 다음 아래의 웹 사이트에서 설치 프로그램을 다운로드 한 후 실행하여 네트워크 설정을 재설정 하십시오.

http://epson.sn > **설정**

관련 정보

➡ "컴퓨터에 연결하기 위한 설정하기" p.138

E-10

해결 방법:

다음을 확인하십시오.

❏ 네트워크에 있는 다른 장치의 전원이 켜져 있는지 확인하십시오.

❏ 프린터의 IP 주소 받기 방법을 수동으로 설정한 경우 네트워크 주소(IP 주소, 서브넷 마스크, 기본 게이트웨이)가 올바른지 확인하십시오.

네트워크 주소가 잘못된 경우 재설정 하십시오. 네트워크 연결 보고서의 **네트워크 상태** 부분에서 IP 주소, 서브넷 마스크 및 기본 게이트웨이를 확인합니다.

관련 정보

➡ "IP 주소 할당" p.42

E-11

해결 방법:

다음을 확인하십시오.

❏ 프린터의 TCP/IP 설정을 수동으로 설정한 경우 기본 게이트웨이 주소가 올바른지 확인하십시오.

❏ 기본 게이트웨이로 설정된 장치의 전원이 켜져 있는지 확인하십시오.

올바른 기본 게이트웨이 주소를 설정하십시오. 네트워크 연결 보고서의 **네트워크 상태** 부분에서 기본 게이트웨이 주소를 확인합니다.

관련 정보

➡ "IP 주소 할당" p.42

E-12

해결 방법:

다음을 확인하십시오.

❏ 네트워크에 있는 다른 장치의 전원이 켜져 있는지 확인하십시오.

❏ 네트워크 주소 (IP 주소, 서브넷 마스크, 기본 게이트웨이)를 수동으로 입력한 경우 설정값이 올바른지 확인하십시오.

❏ 다른 장치의 네트워크 주소(서브넷 마스크, 기본 게이트웨이)가 같은지 확인하십시오.

❏ IP 주소가 다른 장치와 충돌하지 않는지 확인하십시오.

위의 사항을 확인한 후에도 프린터와 네트워크 장치가 연결되지 않는다면 다음을 시도해 보십시오.

❏ 무선 라우터를 끄십시오. 약 10 초 정도 기다린 후에 다시 켜십시오.

❏ 설치 프로그램으로 네트워크 설정을 다시 지정하십시오. 다음 웹 사이트에서 실행할 수 있습니다.

http://epson.sn > **설정**

❏ WEP 보안을 사용하는 무선 라우터에서 여러 개의 비밀번호를 등록할 수 있습니다. 여러 개의 비밀번호를 등록한 경우 첫 번째 등록한 비밀번호가 프린터에 설정되어 있는지 확인하십시오.

관련 정보

➡ "IP 주소 할당" p.42

➡ "컴퓨터에 연결하기 위한 설정하기" p.138

E-13

해결 방법:

다음을 확인하십시오.

❏ 무선 라우터, 허브, 라우터와 같은 네트워크 장치의 전원이 켜져 있는지 확인하십시오.

❏ 네트워크 장치의 TCP/IP 설정이 수동으로 설정되어 있지 않은지 확인하십시오. (다른 네트워크 장치의 TCP/IP 설정을 수동으로 수행하고, 프린터의 TCP/IP 설정이 자동으로 설정된 경우 프린터의 네트워크는 다른 장치의 네트워크와 다를 수 있습니다.)

위의 사항을 확인한 후에도 여전히 작동하지 않는 경우 다음을 시도해 보십시오.

❏ 무선 라우터를 끄십시오. 약 10 초 정도 기다린 후에 다시 켜십시오.

❏ 설치 프로그램으로 프린터와 같은 네트워크에 있는 컴퓨터에서 네트워크 설정을 지정하십시오. 다음 웹 사이트에서 실행할 수 있습니다.

http://epson.sn > **설정**

❏ WEP 보안을 사용하는 무선 라우터에서 여러 개의 비밀번호를 등록할 수 있습니다. 여러 개의 비밀번호를 등록한 경우 첫 번째 등록한 비밀번호가 프린터에 설정되어 있는지 확인하십시오.

관련 정보

➡ "IP 주소 할당" p.42

➡ "컴퓨터에 연결하기 위한 설정하기" p.138

네트워크 환경 메시지

메시지	해결 방법
The Wi-Fi environment needs to be improved. Turn the wireless router off and then turn it on. If the connection does not improve, see the documentation for the wireless router. (Wi-Fi 환경을 개선해야 합니다. 무선 라우터를 껐다가 다시 켭니다. 연결이 개선되지 않으면 무선 라우터 설명서를 참조하십시오.)	프린터를 무선 라우터에 더 가깝게 옮기고 그 사이의 장애물을 제거한 후 무선 라우터를 끕니다. 약 10초 동안 기다렸다가 전원을 켭니다. 그래도 연결되지 않으면 무선 라우터와 함께 제공된 설명서를 참조하십시오.

메시지	해결 방법
*No more devices can be connected. Disconnect one of the connected devices if you want to add another one. (*더 이상 연결할 수 있는 장치가 없습니다. 다른 장치를 추가하려면 연결된 장치 중 하나를 분리하십시오.)	동시에 연결할 수 있는 컴퓨터와 스마트 장치는 Wi-Fi Direct(Simple AP) 연결로 완전히 연결됩니다. 다른 컴퓨터나 스마트 장치를 추가하려면 연결된 장치 중 하나를 분리하거나 다른 네트워크에 먼저 연결하십시오. 네트워크 상태 시트나 프린터의 제어판을 통해 동시에 연결할 수 있는 무선 장치의 수와 연결된 장치의 수를 확인할 수 있습니다.
The same SSID as Wi-Fi Direct exists in the environment. Change the Wi-Fi Direct SSID if you cannot connect a smart device to the printer. (Wi-Fi Direct와 동일한 SSID가 이미 있습니다. 스마트 장치를 프린터에 연결할 수 없으면 Wi-Fi Direct SSID를 변경하십시오.)	프린터 제어판에서 Wi-Fi Direct 설정 화면으로 이동하여 메뉴를 선택하여 설정을 변경합니다. DIRECT-XX- 다음에 오는 네트워크 이름을 변경할 수 있습니다. 22자 이내로 입력하십시오.

관련 정보

➡ "상태 시트 인쇄:" p.196

용도에 따른 프린터 준비 및 설정하기

사용 가능한 옵션 항목 설정

컴퓨터에서 인쇄하는 경우 옵션 급지 장치를 사용하려면 프린터 드라이버에서 설정을 지정해야 합니다.

사용 가능한 옵션 항목 설정 - Windows

참고:
컴퓨터에 관리자로 로그온합니다.

1. 프린터 속성에서 **옵션 설정** 탭을 엽니다.
   - ❑ Windows 11

     시작 버튼을 클릭한 다음 **하드웨어 및 소리**에서 **모든 앱** > **Windows Tools** > **제어판** > **장치 및 프린터 보기**를 선택합니다. 프린터를 마우스 오른쪽 버튼으로 클릭 또는 누른 상태로 **프린터 속성**을 선택한 후 **옵션 설정** 탭을 클릭합니다.
   - ❑ Windows 10/Windows Server 2022/Windows Server 2019/Windows Server 2016

     시작 버튼을 클릭한 후 **Windows 시스템** > **제어판** > **하드웨어 및 소리** 항목에서 **장치 및 프린터 보기**를 선택합니다. 프린터를 마우스 오른쪽 버튼으로 클릭 또는 누른 상태로 **프린터 속성**을 선택한 후 **옵션 설정** 탭을 클릭합니다.
   - ❑ Windows 8.1/Windows 8/Windows Server 2012 R2/Windows Server 2012

     데스크톱 > **설정** > **제어판** > **하드웨어 및 소리** 항목에서 **장치 및 프린터 보기**를 선택합니다. 프린터를 마우스 오른쪽 버튼으로 클릭 또는 누른 상태로 **프린터 속성**을 선택한 후 **옵션 설정** 탭을 클릭합니다.
   - ❑ Windows 7/Windows Server 2008 R2

     시작 버튼을 클릭하고, **제어판** > **하드웨어 및 소리** > **스캐너 및 카메라**를 선택한 후 프린터가 표시되는지 확인합니다. 사용 중인 프린터를 마우스 오른쪽 버튼으로 클릭하고 **프린터 속성**을 선택한 후 **옵션 설정**을 클릭합니다.
   - ❑ Windows Vista/Windows Server 2008

     시작 버튼을 클릭한 후 **제어판** > **하드웨어 및 소리** 항목에서 **프린터**를 선택합니다. 사용 중인 프린터를 마우스 오른쪽 버튼으로 클릭하고 **속성**을 선택한 후 **옵션 설정** 탭을 클릭합니다.

❏ Windows XP/Windows Server 2003 R2/Windows Server 2003

시작 버튼을 클릭하고, **제어판** > **프린터 및 기타 하드웨어** > **스캐너 및 카메라**를 선택한 후 프린터가 표시되는지 확인합니다.

2. **프린터에서 획득**을 선택한 후 **획득**을 클릭합니다.

3. **확인**을 클릭합니다.

사용 가능한 옵션 항목 설정 - Windows PostScript

참고:
컴퓨터에 관리자로 로그온합니다.

1. 프린터 속성에서 **옵션 설정** 탭을 엽니다.

❏ Windows 11

시작 버튼을 클릭한 다음 **하드웨어 및 소리**에서 **모든 앱** > **Windows Tools** > **제어판** > **장치 및 프린터 보기**를 선택합니다. 프린터를 마우스 오른쪽 버튼으로 클릭 또는 누른 상태로 **프린터 속성**을 선택합니다. **장치 설정** 탭에서.

❏ Windows 10/Windows Server 2022/Windows Server 2019/Windows Server 2016

시작 버튼을 클릭한 후 **Windows 시스템** > **제어판** > **하드웨어 및 소리** 항목에서 **장치 및 프린터 보기**를 선택합니다. 프린터를 마우스 오른쪽 버튼으로 클릭하거나 길게 누른 상태로 **프린터 속성**을 선택한 후 **장치 설정** 탭을 클릭합니다.

❏ Windows 8.1/Windows 8/Windows Server 2012 R2/Windows Server 2012

데스크톱 > **설정** > **제어판** > **하드웨어 및 소리** 항목에서 **장치 및 프린터 보기**를 선택합니다. 프린터를 마우스 오른쪽 버튼으로 클릭하거나 길게 누른 상태로 **프린터 속성**을 선택한 후 **장치 설정** 탭을 클릭합니다.

❏ Windows 7/Windows Server 2008 R2

시작 버튼을 클릭하고 **제어판** > **하드웨어 및 소리** 항목에서 **장치 및 프린터 보기**를 선택합니다. 프린터를 마우스 오른쪽 버튼으로 클릭하고 **프린터 속성**을 선택한 다음 **장치 설정** 탭을 클릭합니다.

❏ Windows Vista/Windows Server 2008

시작 버튼을 클릭하고 **제어판** > **하드웨어 및 소리** 항목에서 **프린터**를 선택합니다. 프린터를 마우스 오른쪽 버튼으로 클릭하고 **속성**을 선택한 다음 **장치 설정** 탭을 클릭합니다.

❏ Windows XP/Windows Server 2003 R2/Windows Server 2003

시작 버튼을 클릭하고 **제어판** > **프린터 및 기타 하드웨어** > **프린터 및 팩스**를 차례로 선택합니다. 프린터를 마우스 오른쪽 버튼으로 클릭하고 **속성**을 선택한 다음 **장치 설정** 탭을 클릭합니다.

2. **설치 가능 옵션** 설정에서 옵션 장치를 선택하십시오.

3. **확인**을 클릭합니다.

사용 가능한 옵션 항목 설정 - Mac OS

1. Apple 메뉴에서 **시스템 환경설정** > **프린터 및 스캐너** (또는 **프린트 및 스캔**, **프린트 및 팩스**)를 선택한 후 프린터를 선택합니다. **옵션 및 소모품** > **옵션** (또는 **드라이버**)을 클릭합니다.

2. 옵션 유닛의 유형에 따라 설정을 지정합니다.

3. **확인**을 클릭합니다.

사용 가능한 옵션 항목 설정 - Mac OSPostScript

1. Apple 메뉴에서 **시스템 환경설정** > **프린터 및 스캐너** (또는 **프린트 및 스캔**, **프린트 및 팩스**)를 선택한 후 프린터를 선택합니다. **옵션 및 소모품** > **옵션** (또는 **드라이버**)을 클릭합니다.
2. 옵션 유닛의 유형에 따라 설정을 지정합니다.
3. **확인**을 클릭합니다.

이메일 보내기 준비

메일 서버 구성

Web Config에서 메일 서버를 설정합니다.

설정하기 전에 다음 사항을 확인하십시오.

❏ 메일 서버에 액세스 가능한 네트워크와 프린터의 연결 여부

❏ 프린터와 동일한 메일 서버를 사용하는 컴퓨터의 이메일 설정 정보

참고:
인터넷에서 메일 서버를 사용하는 경우 웹 사이트 또는 공급자로부터 설정 정보를 확인하십시오.

1. 프린터의 IP 주소를 브라우저에 입력하여 Web Config에 액세스합니다.

   프린터와 동일한 네트워크에 연결된 컴퓨터에서 프린터의 IP 주소를 입력합니다.

   다음 메뉴에서 프린터의 IP 주소를 확인할 수 있습니다.

   설정 > **일반 설정** > **네트워크 설정** > **네트워크 상태** > **유선 LAN/Wi-Fi 상태**
2. 관리자로 로그인하려면 관리자 비밀번호를 입력하십시오.
3. 다음 순서로 선택하십시오.

   네트워크 탭 > **이메일 서버** > **기본**
4. 각 항목에 값을 입력합니다.
5. **확인**을 선택합니다.

   설정 결과가 표시됩니다.

메일 서버 설정 항목

항목	설정값 및 설명	
인증 방법	프린터가 메일 서버에 액세스할 때의 인증 방법을 지정합니다.	
	끄기	메일 서버에 인증이 필요 없는 경우 설정합니다.
	SMTP 인증	이메일 전송 시 SMTP 서버 (송신 메일 서버)에서 인증합니다. 메일 서버가 SMTP 인증을 지원해야 합니다.
	POP before SMTP	이메일을 전송하기 전에 POP3 서버 (수신 메일 서버)에서 인증합니다. 이 항목을 선택하는 경우 POP3 서버를 설정하십시오.
인증된 계정	**인증 방법**으로 **SMTP AUTH** 또는 **POP before SMTP**를 선택하는 경우, 인증된 계정의 이름을 ASCII (0x20-0x7E) 0 ~ 255 자 이내로 입력합니다. **SMTP 인증**을 선택하는 경우 SMTP 서버 계정을 입력합니다. **POP before SMTP**를 선택하는 경우 POP3 서버 계정을 입력합니다.	
인증된 비밀번호	**인증 방법**으로 **SMTP AUTH** 또는 **POP before SMTP**를 선택한 경우 인증된 비밀번호를 ASCII(0x20-0x7E)로 0~20자 사이로 입력합니다. **SMTP 인증**을 선택하는 경우 SMTP 서버에 대해 인증된 계정을 입력합니다. **POP before SMTP**를 선택하는 경우 POP3 서버에 대해 인증된 계정을 입력합니다.	
발신자 이메일 주소	시스템 관리자의 이메일 주소와 같은 보내는 사람의 이메일 주소를 입력합니다. 인증 시 사용되므로 메일 서버에 등록된 유효한 이메일 주소를 입력하십시오. :을 제외한 ASCII (0x20-0x7E) 0 ~ 255자 이내로 입력합니다. ( ) < > [ ] ; ¥. 마침표 "."는 첫 번째 문자에 사용할 수 없습니다.	
SMTP 서버 주소	A-Z a-z 0-9를 사용하여 0에서 255 자 사이의 문자를 입력합니다. - . IPv4 또는 FQDN 형식으로 입력할 수 있습니다.	
SMTP 서버 포트 번호	1 ~ 65535 사이의 숫자를 입력합니다.	
보안 연결	메일 서버로의 통신에 대한 암호화 방법을 선택합니다.	
	없음	**인증 방법**에서 **POP before SMTP**를 선택하면 연결이 암호화되지 않습니다.
	SSL/TLS	**인증 방법**이 **끄기** 또는 **SMTP 인증**으로 설정된 경우에 사용할 수 있습니다. 실행 시부터 통신이 암호화됩니다.
	STARTTLS	**인증 방법**이 **끄기** 또는 **SMTP 인증**으로 설정된 경우에 사용할 수 있습니다. 실행 시부터 통신이 암호화되지 않지만 네트워크 환경에 따라 통신 암호화 여부가 변경됩니다.
인증서 확인	이 기능을 활성화하면 인증서의 유효성이 검사됩니다. **사용**으로 설정하는 것을 권장합니다. 설정하려면 프린터에 CA 인증서를 불러와야 합니다.	
POP3 서버 주소	**인증 방법**으로 **POP before SMTP**를 선택한 경우, POP3 서버 주소를 A-Z a-z 0-9를 사용하여 0 ~ 255 자 이내로 입력합니다. - . IPv4 또는 FQDN 형식으로 입력할 수 있습니다.	
POP3 서버 포트 번호	**인증 방법**으로 **POP before SMTP**로 선택한 경우, 1 ~ 65535 사이의 숫자를 입력합니다.	

메일 서버 연결 확인하기

연결 테스트를 실행하여 메일 서버와의 연결을 확인할 수 있습니다.

1. 브라우저에 프린터의 IP 주소를 입력하고 Web Config를 시작합니다.
   프린터와 동일한 네트워크에 연결된 컴퓨터에서 프린터의 IP 주소를 입력합니다.
2. 관리자로 로그인하려면 관리자 비밀번호를 입력하십시오.
3. 다음 순서로 선택하십시오.
   네트워크 탭 > **이메일 서버** > **연결 테스트**
4. **시작**을 선택합니다.
   메일 서버와의 연결 테스트가 시작됩니다. 테스트 후 확인 보고서가 표시됩니다.

메일 서버 연결 테스트 참조

메시지	원인
연결 테스트에 성공했습니다.	서버와의 연결에 성공했을 때 표시됩니다.
SMTP 서버 통신 오류입니다. 다음을 확인하십시오. - 네트워크 설정	이 메시지는 다음과 같은 경우에 표시됩니다. ❏ 프린터가 네트워크에 연결되지 않은 경우 ❏ SMTP 서버가 다운된 경우 ❏ 통신 중에 네트워크 연결이 끊긴 경우 ❏ 데이터 수신이 완료되지 않은 경우
POP3 서버 통신 오류입니다. 다음을 확인하십시오. - 네트워크 설정	이 메시지는 다음과 같은 경우에 표시됩니다. ❏ 프린터가 네트워크에 연결되지 않은 경우 ❏ POP3 서버가 다운된 경우 ❏ 통신 중에 네트워크 연결이 끊긴 경우 ❏ 데이터 수신이 완료되지 않은 경우
SMTP 서버에 연결하는 동안 오류가 발생했습니다. 다음을 확인하십시오. - SMTP 서버 주소 - DNS 서버	이 메시지는 다음과 같은 경우에 표시됩니다. ❏ DNS 서버와의 연결에 실패한 경우 ❏ SMTP 서버의 이름 확인에 실패한 경우
POP3 서버에 연결하는 동안 오류가 발생했습니다. 다음을 확인하십시오. - POP3 서버 주소 - DNS 서버	이 메시지는 다음과 같은 경우에 표시됩니다. ❏ DNS 서버와의 연결에 실패한 경우 ❏ POP3 서버의 이름 확인에 실패한 경우
SMTP 서버 인증 오류입니다. 다음을 확인하십시오. - 인증 방법 - 인증된 계정 - 인증된 비밀번호	이 메시지는 SMTP 서버에서 인증 처리에 실패했을 때 표시됩니다.
POP3 서버 인증 오류입니다. 다음을 확인하십시오. - 인증 방법 - 인증된 계정 - 인증된 비밀번호	이 메시지는 POP3 서버에서 인증 처리에 실패했을 때 표시됩니다.
지원되지 않는 통신 방법입니다. 다음을 확인하십시오. - SMTP 서버 주소 - SMTP 서버 포트 번호	이 메시지는 지원하지 않는 프로토콜로 통신을 시도하는 경우에 표시됩니다.
SMTP 서버에 연결하지 못했습니다. 보안 연결을 없음으로 변경하십시오.	이 메시지는 서버와 클라이언트에서 SMTP 보안 연결 설정이 맞지 않는 경우 또는 서버가 SMTP 보안 연결(SSL 연결)을 지원하지 않는 경우 표시됩니다.

메시지	원인
SMTP 서버에 연결하지 못했습니다. 보안 연결을 SSL/TLS로 변경하십시오.	이 메시지는 서버와 클라이언트 간 SMTP 보안 연결 설정이 일치하지 않는 경우 또는 서버가 SMTP 보안 연결에 대해 SSL/TLS 연결을 요구하는 경우에 표시됩니다.
SMTP 서버에 연결하지 못했습니다. STARTTLS 보안 연결로 변경하십시오.	이 메시지는 서버와 클라이언트 간에 SMTP 보안 연결 설정이 일치하지 않거나, 서버가 SMTP 보안 연결에 대해 STARTTLS 연결을 요청하는 경우에 표시됩니다.
연결 상태를 신뢰할 수 없습니다. 다음을 확인하십시오. - 날짜 및 시간	이 메시지는 프린터의 날짜 및 시간 설정이 올바르지 않거나 인증서가 만료된 경우에 표시됩니다.
연결 상태를 신뢰할 수 없습니다. 다음을 확인하십시오. - CA 인증서	이 메시지는 서버에 대응하는 루트 인증서를 프린터가 보유하고 있지 않거나 CA 인증서를 가져오지 않은 경우에 표시됩니다.
연결이 안전하지 않습니다.	이 메지시는 취득한 인증서가 손상된 경우에 표시됩니다.
SMTP 서버 인증에 실패했습니다. 인증 방법을 SMTP-AUTH로 변경하십시오.	이 메시지는 서버와 클라이언트의 인증 방법이 일치하지 않을 때에 표시됩니다. 서버가 SMTP 인증을 지원합니다.
SMTP 서버 인증에 실패했습니다. 인증 방법을 POP before SMTP로 변경하십시오.	이 메시지는 서버와 클라이언트의 인증 방법이 일치하지 않을 때에 표시됩니다. 서버가 SMTP 인증을 지원하지 않습니다.
발신자 이메일 주소가 올바르지 않습니다. 이메일 서비스용 이메일 주소로 변경하십시오.	이 메시지는 보내는 사람의 이메일 주소가 잘못된 경우에 표시됩니다.
처리가 완료될 때까지 프린터에 액세스할 수 없습니다.	프린터의 전원이 켜져 있고 연결 설정을 할 수 없는 경우에 표시됩니다.

인쇄를 위한 초기 설정

용지 크기 또는 인쇄 오류와 같은 인쇄 설정을 지정합니다.

인쇄 기능 사용하기

네트워크를 통해 인쇄 기능을 사용하려면 활성화 합니다.

네트워크에서 프린터를 사용하려면 프린터의 네트워크 연결 및 컴퓨터에서의 네트워크 연결을 위한 포트를 설정해야 합니다.

프린터 연결 유형

다음 두 가지 방법으로 프린터를 네트워크에 연결할 수 있습니다.

❏ P2P(Peer to Peer) 연결 (직접 인쇄)

❏ 서버/클라이언트 연결 (Windows 서버를 사용하여 프린터 공유)

P2P (Peer to Peer) 연결 설정

네트워크 상의 프린터와 컴퓨터를 직접 연결하기 위한 연결 설정입니다. 네트워크를 사용할 수 있는 모델에 한해서만 연결할 수 있습니다.

연결 방법:

허브 또는 액세스 포인트를 통해 프린터를 네트워크에 직접 연결합니다.

프린터 드라이버:

프린터 드라이버를 각 클라이언트 컴퓨터에 설치합니다.

EpsonNet SetupManager를 사용하면 프린터 설정을 포함한 드라이버 패키지를 제공할 수 있습니다.

특징:

❏ 인쇄 작업을 프린터로 바로 보내기 때문에 인쇄 작업은 즉시 시작됩니다.

❏ 프린터가 작동하는 한 인쇄할 수 있습니다.

서버/클라이언트 연결 설정

서버 컴퓨터가 프린터를 공유하는 연결입니다. 서버 컴퓨터를 경유하지 않는 통신을 차단하면 보안을 강화할 수 있습니다.

USB를 사용하는 경우 네트워크 기능이 없는 프린터 또한 공유할 수 있습니다.

연결 방법:

LAN 스위치 또는 액세스 포인트를 통해 프린터를 네트워크에 연결합니다.

USB 케이블로 프린터를 서버에 직접 연결할 수 있습니다.

프린터 드라이버:

클라이언트 컴퓨터의 OS에 따라 프린터 드라이버를 Windows 서버에 설치합니다.

Windows 서버에 액세스하고 프린터에 연결하면 프린터 드라이버가 클라이언트 컴퓨터에 설치되어 사용할 수 있게 됩니다.

특징:

❏ 프린터와 프린터 드라이버를 일괄적으로 관리합니다.

❏ 모든 인쇄 작업이 인쇄 서버를 거치기 때문에 서버 사양에 따라 인쇄 작업을 시작하는 데 시간이 걸릴 수 있습니다.

❏ Windows 서버가 꺼진 경우 인쇄할 수 없습니다.

P2P(Peer to Peer) 연결에 대한 인쇄 설정

P2P 연결 (직접 인쇄 기능)의 경우 프린터와 클라이언트 컴퓨터는 일대일 관계입니다.

프린터 드라이버가 각 클라이언트 컴퓨터에 설치되어 있어야 합니다.

서버/클라이언트 연결에 대한 인쇄 설정

서버/클라이언트 연결로 연결되어 있는 프린터에서 인쇄하려면 이 항목을 활성화 합니다.

서버/클라이언트 연결인 경우, 먼저 인쇄 서버를 설정한 후 네트워크에서 프린터를 공유합니다.

USB 케이블을 사용하여 서버에 연결하는 경우에도 먼저 인쇄 서버를 설정한 후 네트워크에서 프린터를 공유합니다.

네트워크 포트 설정

표준 TCP/IP를 사용하여 인쇄 서버에 네트워크 인쇄를 위한 인쇄 대기열을 만든 후 네트워크 포트를 설정합니다.

이 예는 Windows Server 2012 R2를 사용하는 경우입니다.

1. 장치 및 프린터 화면을 엽니다.

   데스크톱 > **설정** > **제어판** > **하드웨어 및 소리** 또는 **하드웨어** > **장치 및 프린터**를 클릭합니다.

2. 프린터를 추가합니다.

   프린터 추가를 클릭한 후 **원하는 프린터가 목록에 없습니다.**를 선택합니다.

3. 로컬 프린터를 추가합니다.

   수동 설정으로 로컬 프린터 또는 네트워크 프린터 추가를 선택한 후 **다음**을 클릭합니다.

4. **새 포트 만들기**를 선택하고, 포트 종류에서 **표준 TCP/IP 포트 (Standard TCP/IP Port)**를 선택한 후 **다음**을 클릭합니다.

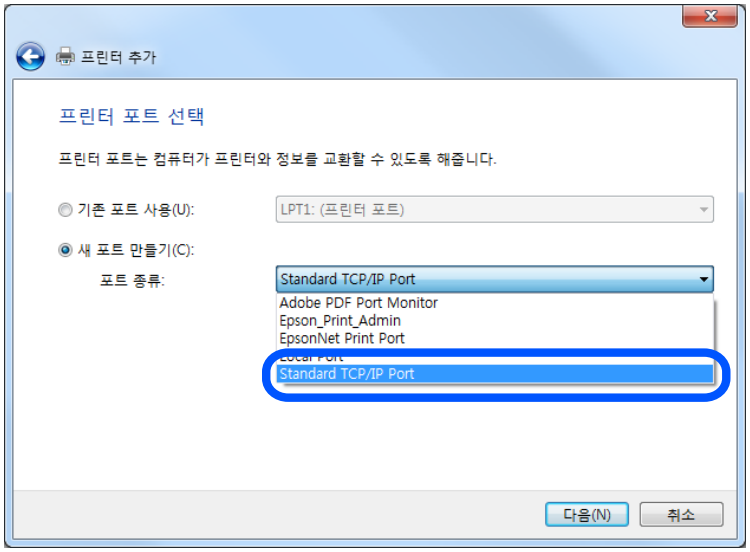

5. **호스트 이름 또는 IP 주소** 또는 **프린터 이름 또는 IP 주소**에 프린터의 IP 주소 또는 프린터 이름을 입력한 후 **다음**을 클릭합니다.

   예시:

   ❏ 프린터 이름: EPSONA1A2B3C

   ❏ IP 주소: 192.0.2.111

   포트 이름은 변경하지 마십시오.

사용자 계정 컨트롤 화면이 표시되면 **계속**을 클릭합니다.

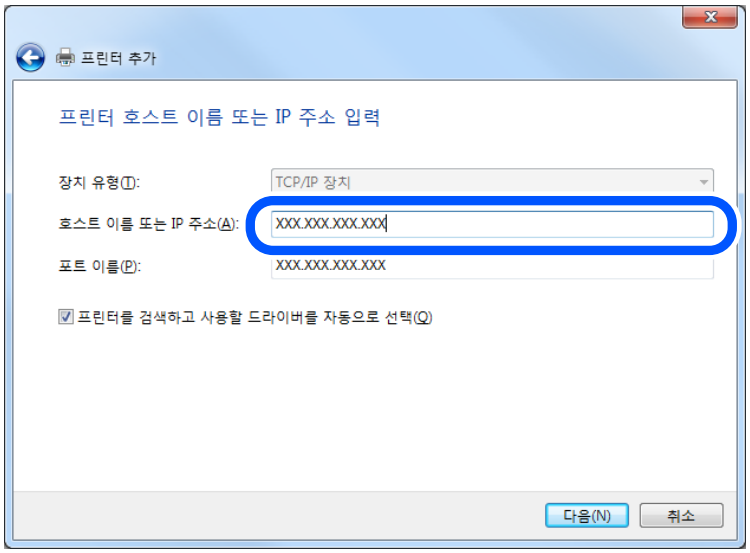

참고:
이름 확인이 가능한 네트워크에서 프린터 이름을 지정한 경우 프린터의 IP 주소가 DHCP에 의해 변경되었더라도 IP 주소를 추적할 수 있습니다. 프린터 제어판의 네트워크 상태 화면 또는 네트워크 상태 시트에서 프린터 이름을 확인할 수 있습니다.

6. 프린터 드라이버를 설정합니다.
   - ❏ 프린터 드라이버가 이미 설치되어 있는 경우:
     제조업체 및 **프린터**를 선택합니다. **다음**을 클릭합니다.
7. 화면의 지시에 따릅니다.

서버/클라이언트 연결(Windows 서버를 사용하여 프린터 공유)에서 프린터를 사용하는 경우 이후에 공유 설정을 지정합니다.

포트 구성 확인하기 (Windows)

인쇄 대기열에 대해 올바른 포트가 설정되어 있는지 확인합니다.

1. 장치 및 프린터 화면을 엽니다.
   데스크톱 > **설정** > **제어판** > **하드웨어 및 소리** 또는 **하드웨어** > **장치 및 프린터**를 클릭합니다.
2. 프린터 속성 화면을 엽니다.
   프린터 아이콘을 마우스 오른쪽 버튼으로 클릭한 후 **프린터 속성**을 클릭합니다.
3. **포트** 탭을 클릭하고, **표준 TCP/IP 포트 (Standard TCP/IP Port)**를 선택한 후 **포트 구성**을 클릭합니다.
4. 포트 구성을 확인합니다.
   - ❏ RAW의 경우
     프로토콜에서 **Raw**가 선택되어 있는지 확인한 후 **확인**을 클릭합니다.
   - ❏ LPR의 경우
     프로토콜에서 **LPR**이 선택되어 있는지 확인합니다. **LPR 설정**의 **큐 이름**에 "PASSTHRU"를 입력합니다. **LPR 바이트 계산 사용**을 선택한 후 **확인**을 클릭합니다.

프린터 공유하기 (Windows만 해당)

서버/클라이언트 연결에서 프린터를 사용하는 경우 (Windows 서버를 사용하여 프린터 공유), 인쇄 서버에서 프린터 공유를 설정합니다.

1. 인쇄 서버에서 **제어판** > **장치 및 프린터 보기**를 선택합니다.
2. 공유할 프린터 아이콘 (인쇄 대기열)을 마우스 오른쪽 버튼으로 클릭한 후 **프린터 속성** > **공유** 탭을 선택합니다.
3. **이 프린터 공유**를 선택한 후 **공유 이름**을 입력합니다.

   Windows Server 2012를 사용하는 경우에는 **공유 옵션 변경**을 클릭한 후 설정하십시오.

추가 드라이버 설치하기 (Windows만 해당)

서버의 Windows 버전이 클라이언트와 다른 경우 인쇄 서버에 추가 드라이버를 설치하는 것을 권장합니다.

1. 인쇄 서버에서 **제어판** > **장치 및 프린터 보기**를 선택합니다.
2. 공유할 프린터 아이콘을 마우스 오른쪽 버튼으로 클릭한 후 **프린터 속성** > **공유** 탭을 클릭합니다.
3. **추가 드라이버**를 클릭합니다.

   Windows Server 2012를 사용하는 경우에는 공유 옵션 변경을 클릭한 후 설정하십시오.
4. 클라이언트의 Windows 버전을 선택한 후 확인을 클릭합니다.
5. 프린터 드라이버의 정보 파일 (*.inf)을 선택한 다음 드라이버를 설치합니다.

공유 프린터 사용하기 (Windows)

관리자는 인쇄 서버에 할당된 컴퓨터 이름을 클라이언트에게 알려주고 컴퓨터에 추가하는 방법을 알려주어야 합니다. 추가 드라이버가 설정되어 있지 않는 경우에는 **장치 및 프린터**에서 공유 프린터를 추가하는 방법을 안내합니다.

다음은 인쇄 서버에 추가 드라이버가 설정되어 있는 경우의 순서입니다.

1. **Windows Explorer**에서 인쇄 서버의 이름을 선택합니다.
2. 사용할 프린터를 더블 클릭합니다.

용지 급지 설정하기

각 용지 공급 장치에 급지된 용지의 크기 및 종류를 설정합니다.

1. 프린터의 IP 주소를 브라우저에 입력하여 Web Config에 액세스합니다.

   프린터와 동일한 네트워크에 연결된 컴퓨터에서 프린터의 IP 주소를 입력합니다.

   다음 메뉴에서 프린터의 IP 주소를 확인할 수 있습니다.

   설정 > **일반 설정** > **네트워크 설정** > **네트워크 상태** > **유선 LAN/Wi-Fi 상태**
2. 관리자로 로그인하려면 관리자 비밀번호를 입력하십시오.
3. 다음 순서로 선택하십시오.

   인쇄 탭 > **용지 급지 설정**

4. 각 항목을 설정합니다.

   표시 항목은 상황에 따라 달라질 수 있습니다.

   ❏ 용지 공급 장치 이름

   용지 트레이, **카세트 1**과 같은 대상 용지 공급 장치 이름을 표시합니다.

   ❏ **용지 크기**

   풀다운 메뉴에서 설정하려는 용지 크기를 선택합니다.

   ❏ **단위**

   사용자 정의 크기의 단위를 선택합니다. **용지 크기**에서 **사용자 정의**가 선택되어 있는 경우 이 항목을 선택할 수 있습니다.

   ❏ **너비**

   사용자 정의 크기의 수평 길이를 설정합니다.

   너비의 측면에 표시된 용지 급지에 따라서 입력할 수 있는 범위가 상이합니다.

   단위에서 **mm**를 선택하면 소수점 첫 번째 자리까지 입력할 수 있습니다.

   단위에서 **inch**를 선택하면 소수점 두 번째 자리까지 입력할 수 있습니다.

   ❏ **높이**

   사용자 정의 크기의 세로 길이를 설정합니다.

   높이의 측면에 표시된 용지 급지에 따라서 입력할 수 있는 범위가 상이합니다.

   단위에서 **mm**를 선택하면 소수점 첫 번째 자리까지 입력할 수 있습니다.

   단위에서 **inch**를 선택하면 소수점 두 번째 자리까지 입력할 수 있습니다.

   ❏ **용지 종류**

   풀다운 메뉴에서 설정하려는 용지 종류를 선택합니다.

5. 설정을 확인한 후 **확인**을 클릭합니다.

인터페이스 설정

인쇄 작업의 시간 제한 또는 각 인터페이스에 할당된 인쇄 언어를 설정합니다.

이 항목은 PCL 또는 PostScript 호환 프린터에 표시됩니다.

1. 프린터의 IP 주소를 브라우저에 입력하여 Web Config에 액세스합니다.

   프린터와 동일한 네트워크에 연결된 컴퓨터에서 프린터의 IP 주소를 입력합니다.

   다음 메뉴에서 프린터의 IP 주소를 확인할 수 있습니다.

   설정 > **일반 설정** > **네트워크 설정** > **네트워크 상태** > **유선 LAN/Wi-Fi 상태**

2. 관리자로 로그인하려면 관리자 비밀번호를 입력하십시오.

3. 다음 순서로 선택하십시오.

   인쇄 탭 > **인터페이스 설정**

4. 각 항목을 설정합니다.
   - ❏ **시간 초과 설정**
     USB를 통해 직접 송신된 인쇄 작업의 시간 제한을 설정합니다.
     시간은 초 단위로 5 ~ 300 초까지 설정할 수 있습니다.
     시간 제한을 설정하지 않으려면 0 을 입력합니다.
   - ❏ **인쇄 언어**
     USB 인터페이스 및 네트워크 인터페이스 연결 시 각각의 인쇄 언어를 선택합니다.
     자동을 선택하면 송신 중인 인쇄 작업에 의해 인쇄 언어가 자동으로 감지됩니다.
5. 설정을 확인한 후 **확인**을 클릭합니다.

오류 설정

장치에 대한 오류 표시를 설정합니다.

1. 프린터의 IP 주소를 브라우저에 입력하여 Web Config에 액세스합니다.
   프린터와 동일한 네트워크에 연결된 컴퓨터에서 프린터의 IP 주소를 입력합니다.
   다음 메뉴에서 프린터의 IP 주소를 확인할 수 있습니다.
   설정 > **일반 설정** > **네트워크 설정** > **네트워크 상태** > **유선 LAN/Wi-Fi 상태**
2. 관리자로 로그인하려면 관리자 비밀번호를 입력하십시오.
3. 다음 순서로 선택하십시오.
   인쇄 탭 > **오류 설정**
4. 각 항목을 설정합니다.
   - ❏ 용지 크기 알림
     지정된 용지 공급의 용지 크기가 인쇄 데이터의 용지 크기와 다른 경우, 제어판에 오류를 표시할지 여부를 설정합니다.
   - ❏ 용지 종류 알림
     지정된 용지 공급의 용지 종류가 인쇄 데이터의 용지 종류와 다른 경우, 제어판에 오류를 표시할지 여부를 설정합니다.
   - ❏ 오류 자동해결 프로그램
     오류를 표시한 후 5 초 동안 제어판 조작이 없는 경우 오류를 자동으로 취소할지를 설정합니다.
5. 설정을 확인한 후 **확인**을 클릭합니다.

유니버설 인쇄 설정

프린터 드라이버를 사용하지 않고 외부 장치에서 인쇄하는 경우 설정합니다.
프린터의 인쇄 언어에 따라 일부 항목은 표시되지 않을 수 있습니다.

1. 프린터의 IP 주소를 브라우저에 입력하여 Web Config에 액세스합니다.
   프린터와 동일한 네트워크에 연결된 컴퓨터에서 프린터의 IP 주소를 입력합니다.
   다음 메뉴에서 프린터의 IP 주소를 확인할 수 있습니다.
   설정 > **일반 설정** > **네트워크 설정** > **네트워크 상태** > **유선 LAN/Wi-Fi 상태**

2. 관리자로 로그인하려면 관리자 비밀번호를 입력하십시오.
3. 다음 순서로 선택하십시오.
   인쇄 탭 > **유니버설 인쇄 설정**
4. 각 항목을 설정합니다.
5. 설정을 확인한 후 **확인**을 클릭합니다.

기본

항목	설명
상단 오프셋(-30.0-30.0mm)	인쇄가 시작되는 용지의 수직 위치를 설정합니다.
왼쪽 오프셋(-30.0-30.0mm)	인쇄가 시작되는 용지의 수평 위치를 설정합니다.
뒷면 상단 오프셋(-30.0-30.0mm)	양면 인쇄에서 용지 뒷면 인쇄가 시작되는 용지의 수직 위치를 설정합니다.
뒷면 왼쪽 오프셋(-30.0-30.0mm)	양면 인쇄에서 용지 뒷면 인쇄가 시작되는 용지의 수평 위치를 설정합니다.
용지 너비 확인	인쇄 시 용지 너비 확인 여부를 설정합니다.
빈 페이지 건너뛰기	인쇄 데이터에 공백 페이지가 있는 경우 공백 페이지를 인쇄하지 않도록 설정합니다.

PDL 인쇄 환경설정

PCL 또는 PostScript 인쇄에 대한 설정을 지정할 수 있습니다.
이 항목은 PCL 또는 PostScript 호환 프린터에 표시됩니다.

일반 설정

항목	설명
용지 크기	인쇄하려는 용지 크기를 선택합니다.
용지 종류	인쇄하는 용지 종류를 선택합니다.
방향	인쇄에 사용할 방향을 선택합니다.
품질	인쇄에 사용할 인쇄 품질을 선택합니다.
잉크 절약 모드	잉크 사용량을 적게 하여 인쇄할지 여부를 설정합니다.
인쇄 순서	맨 위 또는 마지막 페이지부터 인쇄하려면 선택합니다.
매수 (1-999)	인쇄할 매수를 설정합니다.
철하는 여백	제본 위치를 선택합니다.
자동 용지 배출	인쇄 작업을 수신하는 도중에 시간 제한이 초과된 경우 자동으로 용지를 배출할지 여부를 선택합니다.
양면 인쇄	양면 인쇄 여부를 설정합니다.

PCL 메뉴

항목	설명
글꼴 소스	프린터에 설치된 글꼴을 사용할지 또는 다운로드 할지 선택합니다.
글꼴 번호	사용할 글꼴 번호를 지정합니다.
피치 (0.44-99.99cpi)	글꼴 배율 적용이 가능하고 고정 문자 간격의 글꼴인 경우 피치 단위로 글꼴 크기를 지정합니다.
높이 (4.00-999.75pt)	글꼴 배율 적용이 가능하고 비례 글꼴인 경우 포인트 단위로 글꼴 크기를 지정합니다.
기호 세트	사용할 글꼴의 기호 세트를 선택합니다.
양식 (5-128줄)	페이지당 줄의 수를 지정합니다.
CR Function	CR 코드 (캐리지 리턴)에 대한 동작을 선택합니다.
LF 기능	LF 코드(새 라인), FF 코드(새 페이지)에 대한 작업을 선택합니다.
용지 급지 지정	PCL 용지 급지 커맨드에 대한 용지 급지를 지정합니다.

PS 메뉴

항목	설명
오류 시트	PS3 인쇄 오류 발생 시 오류 시트 인쇄 여부를 설정합니다.
채색	컬러 인쇄 또는 흑백 인쇄로 설정합니다.
이진값	이진 데이터 수락 여부를 설정합니다.
PDF 페이지 크기	PDF 인쇄에 대한 용지 크기를 설정합니다.

유니버설 인쇄 설정하기 (Microsoft)

유니버설 인쇄를 사용하도록 프린터를 설정할 수 있습니다. 이 기능을 사용하려면 Microsoft 365 및 Azure Active Directory 서비스를 사용해야 합니다.

1. 프린터의 IP 주소를 브라우저에 입력하여 Web Config에 액세스합니다.

   프린터와 동일한 네트워크에 연결된 컴퓨터에서 프린터의 IP 주소를 입력합니다.

   다음 메뉴에서 프린터의 IP 주소를 확인할 수 있습니다.

   설정 > **일반 설정** > **네트워크 설정** > **네트워크 상태** > **유선 LAN/Wi-Fi 상태**

2. 관리자로 로그인하려면 관리자 비밀번호를 입력하십시오.

3. 다음 순서로 선택하십시오.

   네트워크 탭 > **유니버설 인쇄**

4. **등록**을 클릭합니다.

5. 표시된 메시지를 읽은 다음 링크를 클릭합니다.

6. 화면의 지시에 따라 프린터를 등록하십시오.

   등록 후 Web Config 화면의 등록 상태가 **등록됨**로 표시되면 설정이 완료된 것입니다.

   참고:
   유니버설 인쇄 사용 방법과 같은 Azure Active Directory 작동에 대한 자세한 내용은 Microsoft 웹 사이트를 참조하십시오.

AirPrint 설정하기

AirPrint 인쇄 사용 시 설정합니다.

Web Config에 액세스하여 **네트워크** 탭 > **AirPrint 설치**를 선택합니다.

항목	설명
Bonjour 서비스 이름	Bonjour 서비스 이름을 ASCII(0x20-0x7E) 1 ~ 41 자 이내로 입력합니다.
Bonjour 위치	프린터의 위치와 같은 위치 정보를 유니코드(UTF-8) 127 바이트 이하로 입력합니다.
지리적 위치 위도와 경도(WGS84)	프린터의 위치 정보를 입력합니다. 이 항목은 선택 사항입니다. WGS-84 측지계 값을 입력하여 위도와 경도를 쉼표로 구분합니다. 위도값에는 -90에서 +90을 입력할 수 있으며, 경도값에는 -180에서 +180을 입력할 수 있습니다. 소수점 6번째 자리 이하까지 입력할 수 있으며, "+"는 생략할 수 있습니다.
최우선 프로토콜	IPP 및 Port9100에서 최우선 프로토콜을 선택합니다.
Wide-Area Bonjour	Wide-Area Bonjour 사용 여부를 설정합니다. 해당 항목을 사용하는 경우 반드시 프린터가 DNS 서버에 등록되어 세그먼트 상에서 프린터를 검색할 수 있어야 합니다.
iBeacon 전송	iBeacon 전송 기능을 활성화 또는 비활성화 중에서 선택합니다. 활성화되면 iBeacon 지원 장치에서 프린터를 검색 할 수 있습니다.
IPP 인쇄를 사용하기 위해서는 PIN 코드가 필요합니다.	IPP 인쇄를 사용할 때 PIN 코드가 필요한지 여부를 선택합니다. **예**를 선택하면 PIN 코드가 없는 IPP 인쇄 작업은 프린터에 저장되지 않습니다.
AirPrint 사용	IPP, Bonjour, AirPrint가 활성화되며, IPP는 보안 통신으로만 설정됩니다.

설정 시 문제

문제 해결을 위한 팁

❏ 오류 메시지 확인

문제가 발생한 경우, 우선 프린터 제어판 또는 드라이버 화면에 메시지가 나타났는지 확인합니다. 이벤트 발생 시 알림 이메일을 설정해 두면 상태를 즉시 확인할 수 있습니다.

❏ 네트워크 연결 보고서

네트워크 및 프린터 상태를 진단한 후 결과를 인쇄합니다.

프린터에서 진단한 오류를 확인할 수 있습니다.

❏ 통신 상태 확인

ping, ipconfig 등의 명령으로 서버 컴퓨터 또는 클라이언트 컴퓨터의 통신 상태를 확인합니다.

❏ 연결 테스트

프린터와 서버 간의 연결을 확인하려면 프린터에서 연결 테스트를 실행합니다. 또한, 클라이언트 컴퓨터와 서버의 연결을 확인하여 통신 상태를 점검합니다.

❏ 설정 초기화

설정 및 통신 상태에 문제가 없는 경우, 프린터의 네트워크 설정을 비활성화하거나 초기화한 후 재설정함으로써 문제가 해결될 수 있습니다.

Web Config에 액세스할 수 없음

프린터에 IP 주소가 할당되어 있지 않습니다.

솔루션

프린터에 유효한 IP 주소가 할당되어 있지 않을 가능성이 있습니다. 프린터 제어판으로 IP 주소를 설정하십시오. 현재 설정 정보는 네트워크 상태 시트 또는 프린터의 제어판에서 확인할 수 있습니다.

TLS 버전은 지원되지 않습니다.

솔루션

TLS 버전 1.2 이상을 사용하여 통신해야 합니다.

TLS 버전 1.0 또는 1.1은 초기에 비활성화되어 있습니다.

TLS 버전 1.0 또는 1.1과 통신하려면 먼저 TLS 버전 1.2 이상과 통신할 수 있는 장치에서 Web Config에 액세스한 다음 TLS 버전 1.0 또는 1.1을 활성화하십시오.

➡ "기본 SSL / TLS 설정 구성" p.250

SSL/TLS에 대해 웹 브라우저가 암호화 강도를 지원하지 않습니다.

솔루션

SSL/TLS에는 암호화 강도가 있습니다. Web Config는 다음과 같은 대량 암호화를 지원하는 웹 브라우저를 사용하여 열 수 있습니다. 지원되는 브라우저를 사용하고 있는지 확인하십시오.

❏ 80bit: AES256/AES128/3DES

❏ 112bit: AES256/AES128/3DES

❏ 128bit: AES256/AES128

❏ 192bit: AES256

❏ 256bit: AES256

CA 서명 인증서가 만료되었습니다.

솔루션

인증서의 만료일에 문제가 있는 경우 SSL/TLS 통신(https)으로 Web Config에 연결 시 "인증서가 만료되었습니다"가 표시됩니다. 만료일 이전에 메시지가 나타나면 프린터의 날짜가 올바르게 설정되어 있는지 확인하십시오.

인증서의 일반 이름이 프린터와 일치하지 않습니다.

솔루션

인증서의 일반 이름이 프린터와 일치하지 않는 경우 SSL/TLS 통신(https)으로 Web Config에 액세스 시 "보안 인증서의 이름이 올바르지 않거나 사이트 이름과 일치하지 않습니다"라는 메시지가 표시됩니다. 이러한 문제는 다음의 IP 주소가 일치하지 않기 때문에 발생합니다.

❏ 자체 서명 인증서 또는 CSR 생성을 위해 일반 이름에 입력된 프린터의 IP 주소

❏ Web Config 실행 시 웹 브라우저에 입력된 IP 주소

자체 서명 인증서인 경우 인증서를 업데이트하십시오.

CA 서명 인증서인 경우 프린터에 대한 인증서를 다시 취득하십시오.

로컬 주소의 프록시 서버 설정이 웹 브라우저에 설정되어 있지 않습니다.

솔루션

프린터가 프록시 서버를 사용하도록 설정되어 있는 경우 웹 브라우저가 프록시 서버를 통해 로컬 주소로 연결하지 않도록 설정합니다.

❏ Windows:

제어판 > **네트워크 및 인터넷** > **인터넷 옵션** > **연결** > **LAN 설정** > **프록시 서버**를 선택한 후 LAN(로컬 주소)에 프록시 서버를 사용하지 않도록 설정합니다.

❏ Mac OS:

시스템 환경설정 > **네트워크** > **고급** > **프록시**를 선택한 후 **프록시 설정을 사용하지 않는 호스트 및 도메인**에 로컬 주소를 등록합니다.

예시:

192.168.1.*: 로컬 주소 192.168.1.XXX, 서브넷 마스크 255.255.255.0

192.168.*.*: 로컬 주소 192.168.XXX.XXX, 서브넷 마스크 255.255.0.0

용지 급지하기

용지 취급 시 주의 사항. 73

용지 크기 및 종류 설정. 74

용지 급지. 75

다양한 용지 급지하기. 76

용지 취급 시 주의 사항

- ❏ 용지와 함께 제공되는 지침을 확인하십시오.
- ❏ 정품 Epson 용지로 고품질 인쇄물을 얻으려면 용지와 함께 제공된 용지에 명시된 환경에서 용지를 사용하십시오.
- ❏ 급지하기 전에 용지를 가볍게 털어주고 가장자리를 가지런하게 정돈하십시오. 사진 용지는 털거나 말지 마십시오. 인쇄 가능한 면이 손상될 수 있습니다.

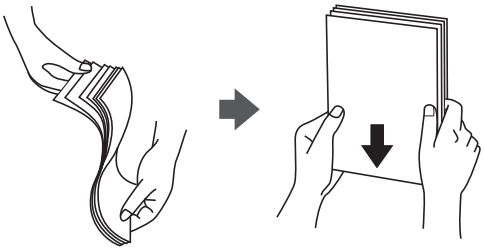

- ❏ 용지가 말리거나 접힌 경우, 넣기 전에 펴거나 반대 방향으로 약간 말아 주십시오. 접히거나 말린 용지에 인쇄하면 급지 문제가 발생하고 인쇄물이 번질 수 있습니다.

- ❏ 사전 인쇄된 용지의 한 면에 인쇄할 때 수동 양면 인쇄의 경우 용지 급지 문제가 자주 발생할 수 있습니다. 용지 걸림이 계속 발생하면 용지 매수를 절반 이하로 줄이거나, 한 번에 1 장의 용지를 넣으십시오.
- ❏ 급지하기 전에 봉투를 가볍게 털어주고 가장자리를 가지런하게 정돈하십시오. 봉투가 많이 쌓여 공기로 부풀어 있으면 급지 전에 평평하게 누르십시오.

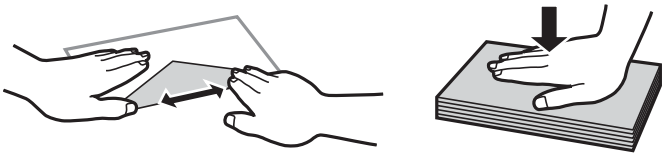

관련 정보

➡ "사용 가능한 용지 및 용량" p.177

➡ "사용할 수 없는 용지 종류" p.180

용지 크기 및 종류 설정

용지를 급지할 때 표시되는 화면에서 용지 크기와 종류를 등록했는지 확인하십시오. 등록된 정보와 인쇄 설정이 다를 경우 프린터에서 알려줍니다. 이렇게 하면 용지 종류와 일치하지 않는 설정을 사용하여 잘못된 용지 크기로 인쇄하거나, 잘못된 색상으로 인쇄하지 않도록 하여 용지와 잉크를 낭비하는 것을 방지할 수 있습니다.

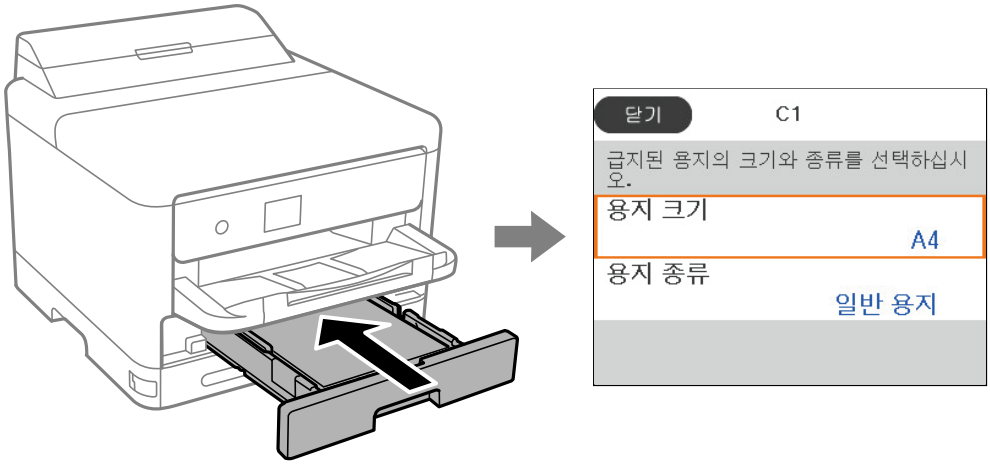

표시된 용지 크기 및 유형이 급지된 용지와 다른 경우 변경할 항목을 선택하십시오. 설정이 급지된 용지와 일치하면 화면을 닫습니다.

항목을 선택하려면 ▲▼◀▶ 버튼을 사용한 다음 OK 버튼을 누릅니다.

참고:
용지를 급지할 때 용지 설정 화면을 자동으로 표시하지 않으려면 아래 설명과 같이 홈 화면에서 메뉴를 선택합니다.

설정 > **일반 설정** > **프린터 설정** > **용지 급지 설정** > **용지 설정 자동 표시** > **끄기**

관련 정보

➡ "용지 설정 자동 표시:" p.190

용지 종류 목록

최상의 인쇄 결과를 얻으려면 용지에 적합한 용지 종류를 선택합니다.

매체 이름	매체 종류			
	제어판	프린터 드라이버, 스마트 기기*	PostScript 프린터 드라이버	Epson 유니버설 프린터 드라이버
Epson 순백색 잉크젯 전용지(Epson Bright White Ink Jet Paper) Epson 비즈니스 용지 (Epson Business Paper)	일반 용지	일반 용지	일반 용지	일반 용지
Epson 고광택 사진 용지(Ultra) (Epson Ultra Glossy Photo Paper)	고광택지(Ultra) (Glossy)	Epson 고광택지(Ultra) (Glossy)	Epson 고광택지(Ultra) (Glossy)	-

매체 이름	매체 종류			
	제어판	프린터 드라이버, 스마트 기기*	PostScript 프린터 드라이버	Epson 유니버설 프린터 드라이버
Epson 프리미엄 광택 사진 용지(Epson Premium Glossy Photo Paper)	프리미엄(Prem.) 광택지(Glossy)	Epson 고광택지 (Ultra)	Epson 프리미엄 광택지 (Epson Premium Glossy)	-
Epson 프리미엄 저광택 사진 용지(Epson Premium Semigloss Photo Paper)	프리미엄(Prem.) 저광택지(Semigloss)	Epson 프리미엄 저광택지 (Epson Premium Semigloss)	Epson 프리미엄 저광택지(Epson Premium Semigloss)	-
Epson 광택 사진 용지 (Epson Photo Paper Glossy)	광택지 (Glossy)	광택 사진 용지 (Photo Paper Glossy)	광택 사진 용지(Photo Paper Glossy)	-
Epson 매트지-고중량 (Epson Matte Paper-Heavyweight) Epson 양면 매트지 (Epson Double-Sided Matte Paper)	매트지(Matte)	Epson 매트지(Epson Matte)	Epson 매트지(Epson Matte)	-
Epson 사진 품질 잉크젯 전용지(Epson Photo Quality Ink Jet Paper)	사진 품질 잉크젯 전용지(Photo Quality Ink Jet)	Epson 사진 품질 잉크젯 용지(Epson Photo Quality Ink Jet)	Epson 사진 품질 잉크젯 용지(Epson Photo Quality Ink Jet)	-
두꺼운 용지 (91 ~ 160 g/m^2)	두꺼운 용지1	두꺼운 용지1	Thick1	Thick-Paper1
두꺼운 용지 (161 ~ 256 g/m^2)	두꺼운 용지2	두꺼운 용지2	Thick2	Thick-Paper2

* 스마트 장치의 경우 Epson Smart Panel을 사용하여 인쇄할 때 이러한 매체 종류를 선택할 수 있습니다.

용지 급지

프린터의 LCD 화면에 표시되는 애니메이션을 참조하여 용지나 봉투를 급지할 수 있습니다.

?를 선택한 다음 **방법** > **용지 급지**를 선택합니다.

애니메이션을 표시하는 데 사용할 용지 종류와 용지 공급을 선택합니다.

마침을 선택하여 애니메이션 화면을 닫습니다.

다양한 용지 급지하기

구멍이 뚫린 원본 급지하기

용지 트레이에 구멍이 뚫린 용지 1 장을 급지합니다.

용지 크기: A4, B5, A5, A6, Letter, Legal

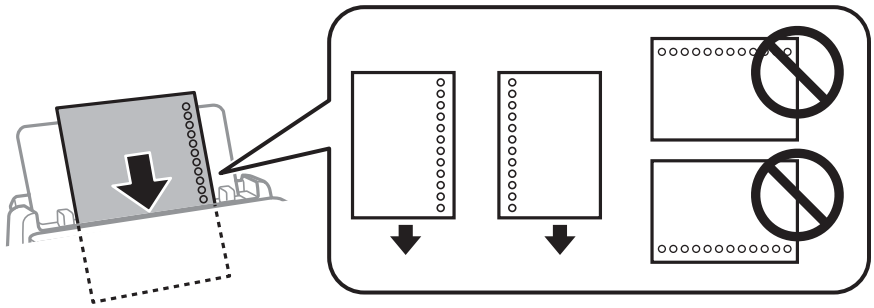

❏ 구멍 위에 인쇄되는 것을 방지하려면 인쇄 위치를 조정하십시오.

❏ 구멍이 뚫린 용지는 자동 양면 인쇄를 사용할 수 없습니다.

관련 정보

➡ "사용 가능한 용지 및 용량" p.177

➡ "사용할 수 없는 용지 종류" p.180

긴 용지 급지

긴 용지는 용지의 앞쪽 가장자리가 롤에 감겨지도록 하여 용지 트레이에 급지합니다. 용지 크기 설정으로 **사용자 정의**를 선택합니다.

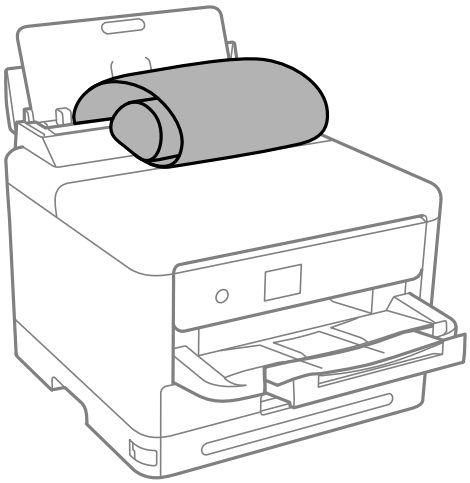

- 용지 끝이 수직으로 절단되어 있는지 확인하십시오. 비스듬하게 절단되면 용지 급지 문제가 발생할 수 있습니다.
- 긴 용지는 배출 트레이에 담을 수 없습니다. 용지가 바닥에 떨어지지 않도록 상자를 준비하십시오.
- 급지되거나 배출되는 용지를 만지지 마십시오. 손을 다치거나 인쇄 품질이 저하될 수 있습니다.

관련 정보

➡ "사용 가능한 용지 및 용량" p.177

➡ "사용할 수 없는 용지 종류" p.180

인쇄하기

문서 인쇄하기. 79

봉투 인쇄하기. 120

웹 페이지 인쇄하기. 120

클라우드 서비스를 사용하여 인쇄하기. 121

문서 인쇄하기

컴퓨터에서 인쇄하기 (Windows)

일부 프린터 드라이버 설정을 변경할 수 없으면 관리자가 제한을 설정했을 수 있습니다. 도움이 필요한 경우 프린터 관리자에게 문의하십시오.

쉬운 설정으로 인쇄하기

참고:
응용 프로그램에 따라 조작이 다를 수 있습니다. 자세한 내용은 응용 프로그램의 도움말을 참조하십시오.

1. 프린터에 용지를 급지합니다.
   "용지 급지" p.75
2. 인쇄할 파일을 엽니다.
3. **파일** 메뉴에서 **인쇄** 또는 **인쇄 설정**을 선택합니다.
4. 프린터를 선택합니다.

5. 프린터 드라이버 창을 열려면 **기본 설정** 또는 **속성**을 선택합니다.

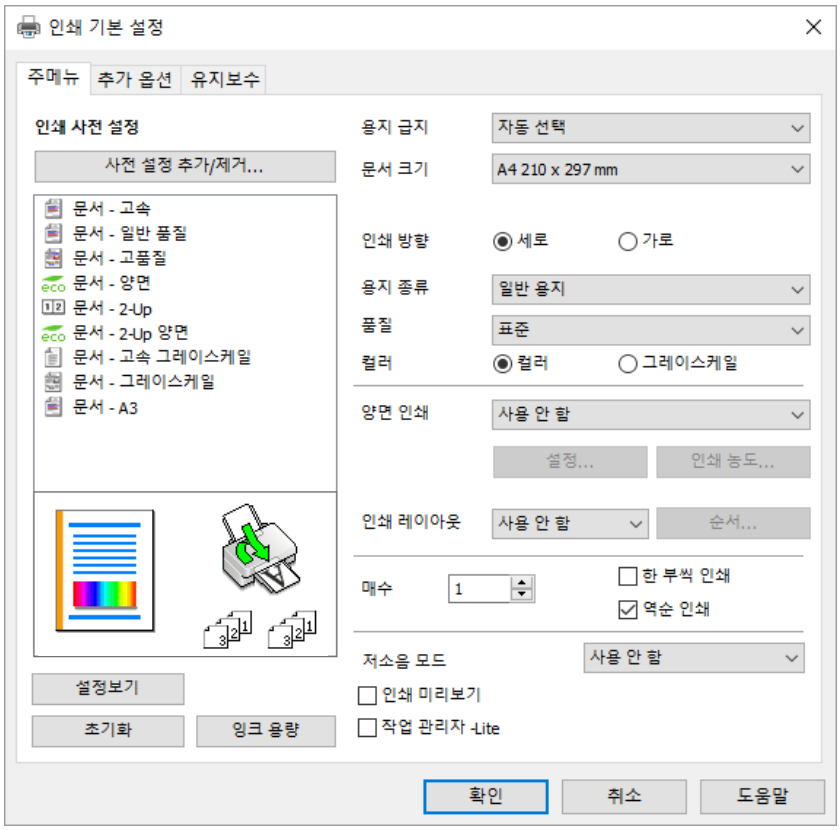

6. 필요할 경우 설정을 변경합니다.

   자세한 내용은 프린터 드라이버의 메뉴 옵션을 참조하십시오.

   참고:
   - ❑ 또한, 설정 항목에 대한 설명은 온라인 도움말을 참조하십시오. 항목을 마우스 오른쪽 버튼으로 클릭하면 **도움말**이 표시됩니다.
   - ❑ **인쇄 미리보기**를 선택하면 인쇄 전에 문서를 미리 볼 수 있습니다.

7. **확인**을 클릭하여 프린터 드라이버 창을 닫습니다.

8. **인쇄**를 클릭합니다.

   참고:
   - ❑ **인쇄 미리보기**를 선택하면 미리보기 창이 표시됩니다. 설정을 변경하려면 **취소**를 클릭한 다음 3단계부터 절차를 반복하십시오.
   - ❑ 인쇄를 취소하려면 컴퓨터의 **장치 및 프린터**, **프린터** 또는 **프린터 및 팩스**에서 프린터를 마우스 오른쪽 버튼으로 클릭합니다. **인쇄 작업 목록 보기**를 클릭하고 취소하려는 작업을 마우스 오른쪽 버튼으로 클릭한 후 **취소**를 선택합니다. 단, 인쇄 작업이 프린터로 완전히 전송된 이후에는 컴퓨터에서 인쇄 작업을 취소할 수 없습니다. 그러한 경우 프린터 제어판을 이용하여 인쇄 작업을 취소하십시오.

관련 정보

➡ "사용 가능한 용지 및 용량" p.177

➡ "용지 종류 목록" p.74

➡ "프린터 드라이버 메뉴 옵션" p.81

프린터 드라이버 메뉴 옵션

응용 프로그램에서 인쇄 창을 열고 프린터를 선택한 다음 프린터 드라이버 창에 액세스합니다.

참고:
선택한 옵션에 따라 메뉴가 달라집니다.

주메뉴 탭

인쇄 사전 설정:

사전 설정 추가/제거:

자주 사용하는 인쇄 설정에 대해 직접 지정한 사전 설정을 추가 또는 제거할 수 있습니다. 목록에서 사용하려는 사전 설정을 선택합니다.

설정 보기/설정 숨기기:

주메뉴 및 **추가 옵션** 탭에 현재 설정되어 있는 항목 목록이 표시됩니다. 현재 설정 목록 화면을 표시하거나 숨길 수 있습니다.

기본값 복원:

모든 설정을 출하 시 기본값으로 복원합니다. **추가 옵션** 탭의 설정도 기본값으로 초기화됩니다.

잉크 잔량:

추정 잉크 잔량을 표시합니다.

용지 급지:

용지가 급지되는 용지 공급 장치를 선택합니다. 프린터의 인쇄 설정에서 선택한 용지 급지를 자동으로 선택하려면 **자동 선택**을 선택합니다.

문서 크기:

인쇄하려는 용지 크기를 선택합니다. **사용자 정의**를 선택할 경우 용지 너비와 높이를 입력한 다음 크기를 등록합니다.

출력 용지:

인쇄하려는 용지 크기를 선택합니다. **문서 크기**가 **출력 용지**와 다를 경우 **문서 축소/확대**가 자동으로 선택됩니다. 문서 크기를 축소하거나 확대하지 않고 인쇄하려는 경우 이 옵션을 선택할 필요가 없습니다.

문서 축소/확대:

문서의 크기를 축소 또는 확대할 수 있습니다.

페이지에 맞춤:

출력 용지에 선택된 용지 크기에 맞게 문서를 자동으로 축소 또는 확대합니다.

확대:

특정 비율로 인쇄합니다.

가운데:

이미지를 용지 가운데에 인쇄합니다.

용지 종류:

인쇄하는 용지 종류를 선택합니다.

품질:

인쇄에 사용할 인쇄 품질을 선택합니다. 사용 가능한 설정은 선택한 용지 종류에 따라 다릅니다. **높게**를 선택하면 인쇄 품질은 좋지만 인쇄 속도가 느려질 수 있습니다.

인쇄 방향:

인쇄에 사용할 방향을 선택합니다.

컬러:

컬러로 인쇄할지 흑백으로 인쇄할지를 선택합니다.

양면 인쇄:

양면 인쇄를 수행할 수 있습니다.

설정:

철하는 위치, 제본 여백을 지정할 수 있습니다. 여러 페이지로 된 문서를 인쇄할 경우 페이지의 앞면 또는 뒷면부터 인쇄를 시작하도록 선택할 수 있습니다.

인쇄 농도:

인쇄 농도를 조정할 문서 종류를 선택합니다. 적절한 인쇄 농도를 선택하면 이미지가 뒷면에 번지는 것을 방지할 수 있습니다. 인쇄 농도를 수동으로 조정하려면 **사용자 정의**를 선택합니다.

다중 페이지:

한 장에 여러 페이지를 인쇄하거나 포스터 인쇄를 수행할 수 있습니다. 페이지 인쇄 순서를 지정하려면 **레이아웃 순서**를 클릭합니다.

역순 인쇄:

인쇄 후 페이지가 올바른 순서로 쌓일 수 있도록 마지막 페이지부터 인쇄할 수 있습니다.

매수:

인쇄할 매수를 설정합니다.

한 부씩 인쇄:

여러 페이지로 된 문서를 한 부씩 세트로 정렬하여 인쇄합니다.

역순 인쇄:

인쇄 후 페이지가 올바른 순서로 쌓일 수 있도록 마지막 페이지부터 인쇄할 수 있습니다.

저소음 모드:

프린터가 내는 소음을 줄입니다. 단, 이 기능을 활성화하면 인쇄 속도가 저하될 수 있습니다.

인쇄 미리보기:

문서를 인쇄하기 전에 미리보기를 표시합니다.

작업 관리자 -Lite

작업 관리자 -Lite는 다른 응용 프로그램에서 만들어진 여러 파일을 조합하여 하나의 인쇄 작업처럼 인쇄합니다.

추가 옵션 탭

인쇄 사전 설정:

사전 설정 추가/제거:

자주 사용하는 인쇄 설정에 대해 직접 지정한 사전 설정을 추가 또는 제거할 수 있습니다. 목록에서 사용하려는 사전 설정을 선택합니다.

설정 보기/설정 숨기기:

주메뉴 및 **추가 옵션** 탭에 현재 설정되어 있는 항목 목록이 표시됩니다. 현재 설정 목록 화면을 표시하거나 숨길 수 있습니다.

기본값 복원:

모든 설정을 출하 시 기본값으로 복원합니다. **주메뉴** 탭의 설정도 기본값으로 초기화됩니다.

문서 크기:

인쇄하려는 용지 크기를 선택합니다.

출력 용지:

인쇄하려는 용지 크기를 선택합니다. **문서 크기**가 **출력 용지**와 다를 경우 **문서 축소/확대**가 자동으로 선택됩니다. 문서 크기를 축소하거나 확대하지 않고 인쇄하려는 경우 이 옵션을 선택할 필요가 없습니다.

문서 축소/확대:

문서의 크기를 축소 또는 확대할 수 있습니다.

페이지에 맞춤:

출력 용지에 선택된 용지 크기에 맞게 문서를 자동으로 축소 또는 확대합니다.

확대:

특정 비율로 인쇄합니다.

가운데:

이미지를 용지 가운데에 인쇄합니다.

색 보정:

자동:

이미지 톤을 자동으로 조정합니다.

사용자 설정:

수동 색 보정을 수행할 수 있습니다. **고급 설정**을 클릭하면 색 보정 화면이 열리고 자세한 색 보정 방법을 선택할 수 있습니다. **이미지 옵션**을 클릭하면 컬러 유니버설 인쇄 방법을 설정하고 텍스트와 가는 선을 강조할 수 있습니다. 가장자리 부드럽게 및 적목 현상 보정를 활성화할 수도 있습니다.

워터마크 기능:

복사 방지 패턴, 워터마크 또는 머리말 및 꼬리말 설정을 지정할 수 있습니다.

추가/삭제:

사용하려는 복사 방지 패턴 또는 워터마크를 추가하거나 제거할 수 있습니다.

설정:

복사 방지 패턴 또는 워터마크에 대한 인쇄 방법을 설정할 수 있습니다.

머리말/꼬리말:

머리말 또는 꼬리말에 사용자 이름과 인쇄 날짜와 같은 정보를 인쇄할 수 있습니다. 그런 다음 컬러, 글꼴, 크기 또는 스타일을 설정할 수 있습니다.

기밀 작업:

인쇄 시 기밀 문서를 비밀번호로 보호합니다. 이 기능을 사용할 경우 인쇄 데이터가 프린터에 저장되고 프린터의 제어판을 사용하여 비밀번호를 입력해야 인쇄할 수 있습니다. 설정을 변경하려면 **설정**을 클릭합니다.

추가 설정:

180° 회전:

인쇄하기 전에 페이지를 180도 회전합니다. 프린터에 고정 방향으로 급지된 봉투와 같은 용지에 인쇄하는 경우에 이 항목을 선택합니다.

양방향 인쇄:

프린터 헤드가 좌우로 이동하면서 인쇄합니다. 인쇄 속도는 빠르지만 품질은 저하될 수 있습니다.

좌우 대칭:

거울에 나타나는 것처럼 인쇄되도록 이미지를 반전합니다.

유지보수 탭

프린트 헤드 노즐 점검

노즐 검사 패턴을 인쇄하여 프린트 헤드 노즐이 막혔는지 검사합니다.

프린터 헤드 청소:

프린터 헤드의 막힌 노즐을 청소합니다. 이 기능은 잉크 일부를 사용하므로 노즐이 막힌 경우에만 프린트 헤드를 청소하십시오. 노즐 검사 패턴을 인쇄한 다음 **청소**를 선택합니다.

작업 관리자 -Lite

작업 관리자 -Lite 창을 엽니다. 여기에서 이전에 저장한 데이터를 열고 편집할 수 있습니다.

EPSON Status Monitor 3:

EPSON Status Monitor 3 창을 엽니다. 여기에서 프린터 및 소모품의 상태를 확인할 수 있습니다.

모니터링 설정:

EPSON Status Monitor 3 창의 항목에 대한 설정을 지정할 수 있습니다.

확장 설정:

다양한 설정을 지정할 수 있습니다. 각 항목을 마우스 오른쪽 버튼으로 클릭하면 도움말에서 자세한 내용을 확인할 수 있습니다.

인쇄 큐:

인쇄 대기 중인 작업을 표시합니다. 인쇄 작업을 확인, 일시 정지 또는 재시작 할 수 있습니다.

프린터와 옵션 장치 정보:

사용자 계정을 등록할 수 있습니다. 프린터에서 액세스 제어가 설정되어 있는 경우 계정을 등록해야 합니다.

언어/Language:

프린터 드라이버 창에서 사용하는 언어를 변경합니다. 설정을 적용하려면 프린터 드라이버를 닫은 다음 다시 여십시오.

소프트웨어 업데이트:

EPSON Software Updater를 시작하여 인터넷에 최신 버전의 응용 프로그램이 있는지 확인합니다.

기술 지원:

컴퓨터에 설명서가 설치되어 있으면 설명서가 표시됩니다. 설치되어 있지 않으면 Epson 웹 사이트에 연결하여 설명서 및 사용 가능한 기술 지원을 확인할 수 있습니다.

간편한 인쇄를 위해 인쇄 사전 설정 추가하기

프린터 드라이버에서 자주 사용하는 인쇄 설정을 사전 설정으로 만들면 목록에서 사전 설정을 선택하는 것만으로도 쉽게 인쇄할 수 있습니다.

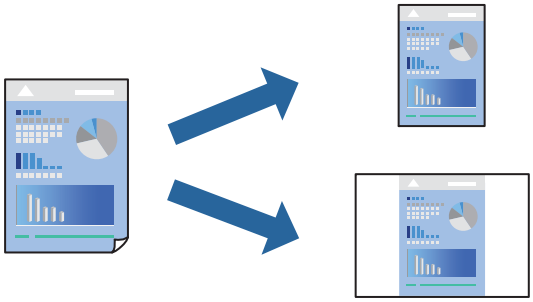

1. 프린터 드라이버의 **주메뉴** 또는 **추가 옵션** 탭에서 각 항목(예: **문서 크기** 및 **용지 종류**)을 설정합니다.
2. **인쇄 사전 설정**에서 **사전 설정 추가/제거**를 클릭합니다.
3. **이름**을 입력하고 필요한 경우 코멘트를 입력합니다.
4. **저장**을 클릭합니다.

   참고:
   사전 설정을 제거하려면 **사전 설정 추가/제거**를 클릭하고, 목록에서 삭제하려는 사전 설정 이름을 선택한 후 삭제합니다.

   "주메뉴 탭" p.81

   "추가 옵션 탭" p.83

5. **인쇄**를 클릭합니다.

다음에 동일한 설정으로 인쇄하려면 **인쇄 사전 설정**에서 등록한 사전 설정 이름을 선택하고 **확인**을 클릭합니다.

관련 정보

➡ "용지 급지" p.75

➡ "쉬운 설정으로 인쇄하기" p.79

양면 인쇄하기

용지의 양면에 인쇄하려면 다음 방법 중 하나를 사용할 수 있습니다.

❏ 자동 양면 인쇄

❏ 수동 양면 인쇄

프린터에서 앞면 인쇄가 끝나면, 용지를 뒤집어 뒷면에 인쇄합니다.

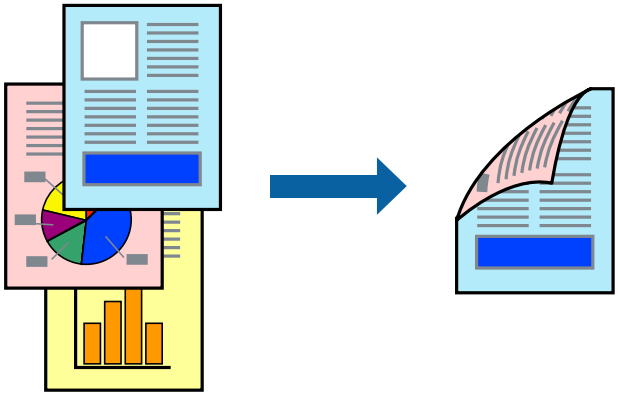

참고:

❏ 양면 인쇄가 가능한 용지를 사용하지 않으면 인쇄 품질이 저하되고 용지 걸림이 발생할 수 있습니다.

"양면 인쇄용 용지" p.180

❏ 용지 및 데이터에 따라 잉크가 용지의 다른 면으로 번질 수 있습니다.

❏ **EPSON Status Monitor 3**이 활성화 상태가 아니면 수동 양면 인쇄를 수행할 수 없습니다. **EPSON Status Monitor 3**이 비활성화 상태이면 프린터 드라이버 창을 열고 **유지보수** 탭의 **확장 설정**을 클릭한 후, **EPSON Status Monitor 3 사용**을 선택합니다.

❏ 하지만 네트워크 환경으로 연결된 프린터나 공유 프린터에서는 이 기능을 사용하지 못할 수 있습니다.

1. 프린터 드라이버의 **주메뉴** 탭에서 **양면 인쇄** 방법을 선택합니다.

2. **설정**을 클릭하고 적절한 설정을 지정한 후 **확인**을 클릭합니다.

3. **인쇄 농도**를 클릭하고 적절한 설정을 지정한 후 **확인**을 클릭합니다.

   인쇄 농도를 설정할 때는 문서 종류에 따라 인쇄 농도를 조정할 수 있습니다.

   참고:

   ❏ 수동 양면 인쇄를 선택할 경우 이 설정을 사용할 수 없습니다.

   ❏ 인쇄 농도 조정 창에서 선택한 **문서 종류 선택**과 **주메뉴** 탭의 **품질** 옵션의 조합에 따라 인쇄 속도가 느려질 수 있습니다.

4. **주메뉴**와 **추가 옵션** 탭에서 필요한 다른 항목을 설정한 후 **확인**을 클릭합니다.

   "주메뉴 탭" p.81

   "추가 옵션 탭" p.83

5. **인쇄**를 클릭합니다.

   수동 양면 인쇄의 경우, 첫 번째 면의 인쇄가 끝나면 컴퓨터에 팝업 창이 표시됩니다. 화면의 지시에 따릅니다.

관련 정보

➡ "사용 가능한 용지 및 용량" p.177

➡ "용지 급지" p.75

➡ "쉬운 설정으로 인쇄하기" p.79

소책자 인쇄하기

페이지 재배열하고 출력물을 접어서 만들 수 있는 소책자를 인쇄할 수 있습니다.

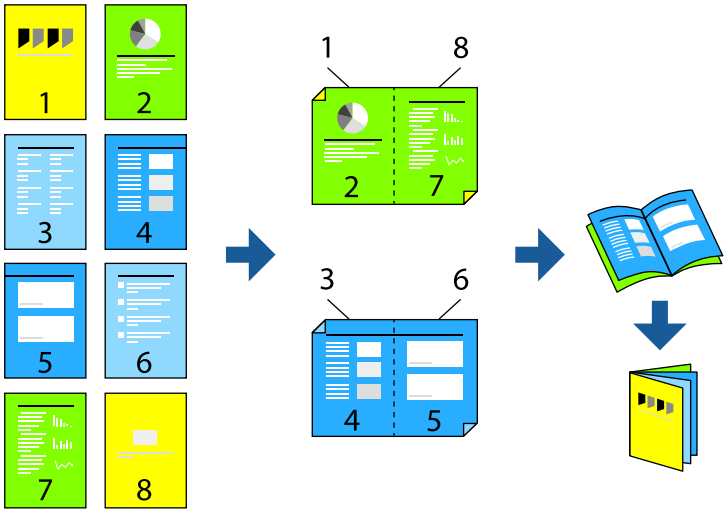

참고:

❏ 양면 인쇄가 가능한 용지를 사용하지 않으면 인쇄 품질이 저하되고 용지 걸림이 발생할 수 있습니다.
"양면 인쇄용 용지" p.180

❏ 용지 및 데이터에 따라 잉크가 용지의 다른 면으로 번질 수 있습니다.

❏ **EPSON Status Monitor 3**이 활성화 상태가 아니면 수동 양면 인쇄를 수행할 수 없습니다. **EPSON Status Monitor 3**이 비활성화 상태이면 프린터 드라이버 창을 열고 **유지보수** 탭의 **확장 설정**을 클릭한 후, **EPSON Status Monitor 3 사용**을 선택합니다.

❏ 하지만 네트워크 환경으로 연결된 프린터나 공유 프린터에서는 이 기능을 사용하지 못할 수 있습니다.

1. 프린터 드라이버의 **주메뉴** 탭에서 **양면 인쇄**에 사용할 긴 가장자리 철하기를 선택합니다.

2. **설정**을 클릭하고 **소책자**를 선택한 다음 **가운데 매기** 또는 **옆으로 매기**를 선택합니다.
   ❏ 가운데 매기: 쌓아서 쉽게 반으로 접을 수 있는 적은 수의 페이지를 인쇄할 때는 이 방법을 사용합니다.
   ❏ 옆으로 매기: 한 번에 1 장 (4 페이지)을 인쇄하고, 각 장을 반으로 접은 다음, 한 권으로 모을 때 이 방법을 사용합니다.

3. **확인**을 클릭합니다.

4. 사진과 이미지가 많은 데이터를 인쇄하는 경우 **인쇄 농도**를 클릭한 다음, 적절한 설정을 지정한 후 **확인**을 클릭합니다.
   인쇄 농도를 설정할 때는 문서 종류에 따라 인쇄 농도를 조정할 수 있습니다.
   참고:
   인쇄 농도 조정 창에서 선택한 **문서 종류 선택**과 **주메뉴** 탭의 **품질** 옵션의 조합에 따라 인쇄 속도가 느려질 수 있습니다.

5. **주메뉴**와 **추가 옵션** 탭에서 필요한 다른 항목을 설정한 후 **확인**을 클릭합니다.
   "주메뉴 탭" p.81
   "추가 옵션 탭" p.83

6. **인쇄**를 클릭합니다.

관련 정보

➡ "사용 가능한 용지 및 용량" p.177

➡ "용지 급지" p.75

➡ "쉬운 설정으로 인쇄하기" p.79

낱장 용지 한 장에 여러 페이지 인쇄하기

용지 한 장에 여러 페이지의 데이터를 인쇄할 수 있습니다.

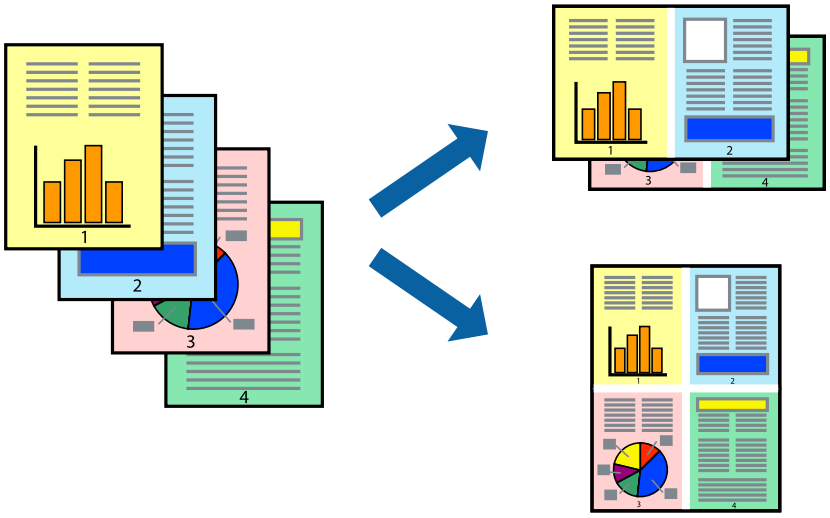

1. 프린터 드라이버의 **주메뉴** 탭에서 **다중 페이지** 설정으로 **2-Up**, **4-Up**, **6-Up**, **8-Up**, **9-Up** 또는 **16-Up**을 선택합니다.
2. **레이아웃 순서**을 클릭하여 필요한 설정을 지정한 후 **확인**을 클릭합니다.
3. **주메뉴**와 **추가 옵션** 탭에서 필요한 다른 항목을 설정한 후 **확인**을 클릭합니다.

   "주메뉴 탭" p.81

   "추가 옵션 탭" p.83
4. **인쇄**를 클릭합니다.

관련 정보

➡ "용지 급지" p.75

➡ "쉬운 설정으로 인쇄하기" p.79

용지 크기에 맞게 인쇄하기

대상 용지 크기 설정에서 프린터에 급지한 용지 크기를 선택합니다.

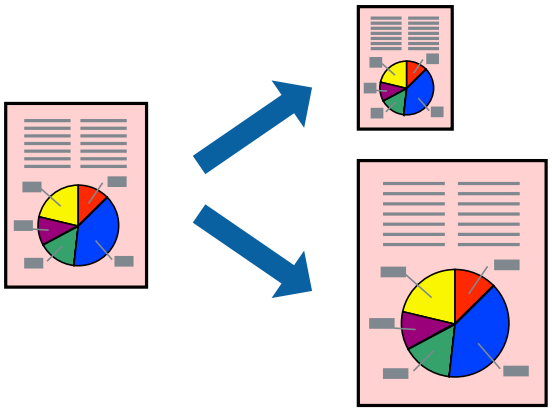

1. 프린터 드라이버의 **추가 옵션** 탭에서 다음 설정을 지정합니다.
   - ❏ 문서 크기: 응용 프로그램 설정에서 설정한 용지 크기를 선택합니다.
   - ❏ 출력 용지: 프린터에 급지된 용지 크기를 선택합니다.
     페이지에 맞춤이 자동으로 선택됩니다.

   참고:
   용지 중간에 축소된 이미지를 인쇄하려면 **가운데**를 선택합니다.

2. **주메뉴**와 **추가 옵션** 탭에서 필요한 다른 항목을 설정한 후 **확인**을 클릭합니다.
   "주메뉴 탭" p.81
   "추가 옵션 탭" p.83

3. **인쇄**를 클릭합니다.

관련 정보

➡ "용지 급지" p.75
➡ "쉬운 설정으로 인쇄하기" p.79

원하는 배율로 축소 또는 확대하여 인쇄하기

퍼센트를 지정하여 문서의 크기를 확대 또는 축소할 수 있습니다.

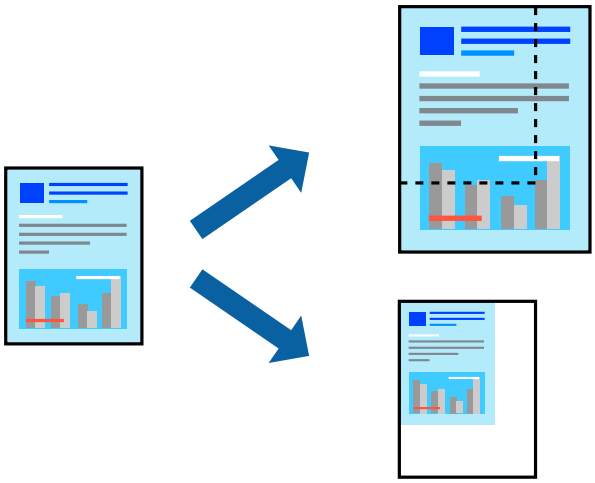

1. 프린터 드라이버의 **주메뉴**의 **문서 크기** 설정에서 문서의 크기를 선택합니다.
2. **출력 용지** 설정에서 인쇄하려는 용지 크기를 선택합니다.
3. **확대**를 선택한 다음 백분율을 입력합니다. **출력 용지**로 **문서 크기와 동일**을 선택한 경우, 먼저 **문서 확대/축소**를 선택합니다.
4. **주메뉴**와 **추가 옵션** 탭에서 필요한 다른 항목을 설정한 후 **확인**을 클릭합니다.

   "주메뉴 탭" p.81

   "추가 옵션 탭" p.83
5. **인쇄**를 클릭합니다.

관련 정보

➡ "용지 급지" p.75

➡ "쉬운 설정으로 인쇄하기" p.79

확대를 위해 여러 장의 용지에 하나의 이미지 인쇄하기 (포스터 만들기)

여러 장의 용지에 하나의 이미지를 인쇄할 수 있습니다. 여러 장의 용지를 이어 붙여 큰 포스터를 만들 수 있습니다.

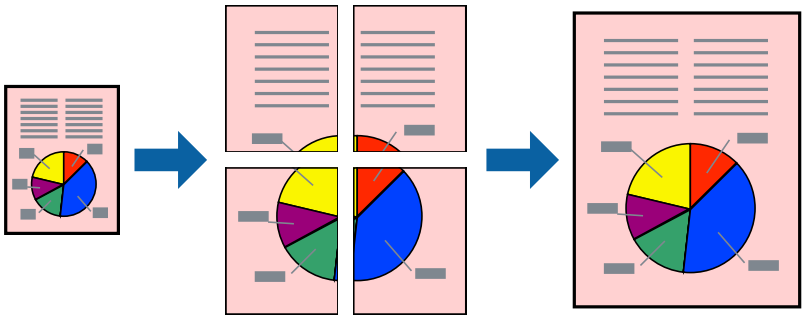

1. 프린터 드라이버의 **주메뉴** 탭에서 **인쇄 레이아웃** 설정으로 **2x1 분할**, **2x2 분할**, **3x3 분할** 또는 **4x4 분할**을 선택합니다.
2. **설정**을 클릭하고, 적절한 설정을 지정한 후 **확인**을 클릭합니다.

   참고:
   절취선을 인쇄하려면 **절취선 인쇄**를 선택합니다.
3. **주메뉴**와 **추가 옵션** 탭에서 필요한 다른 항목을 설정한 후 **확인**을 클릭합니다.

   "주메뉴 탭" p.81

   "추가 옵션 탭" p.83
4. **인쇄**를 클릭합니다.

관련 정보

➡ "용지 급지" p.75

➡ "쉬운 설정으로 인쇄하기" p.79

정렬표시 겹침으로 포스터 만들기

여기에서는 **2x2 분할**을 선택하고, **절취선 인쇄**에서 **정렬표시 겹침**을 선택하여 포스터를 만드는 방법을 예로 설명합니다.

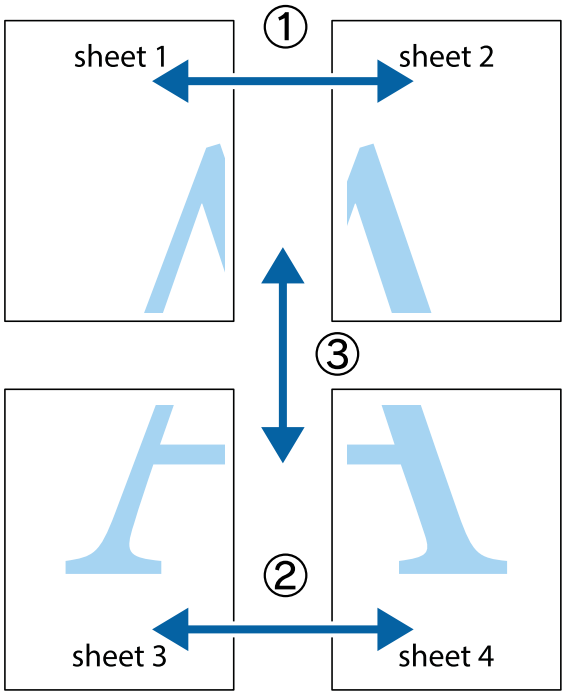

1. Sheet 1과 Sheet 2를 준비합니다. 위쪽 및 아래쪽 십자선의 중심을 통과하여 파란색 세로선을 따라 Sheet 1의 여백을 잘라 냅니다.

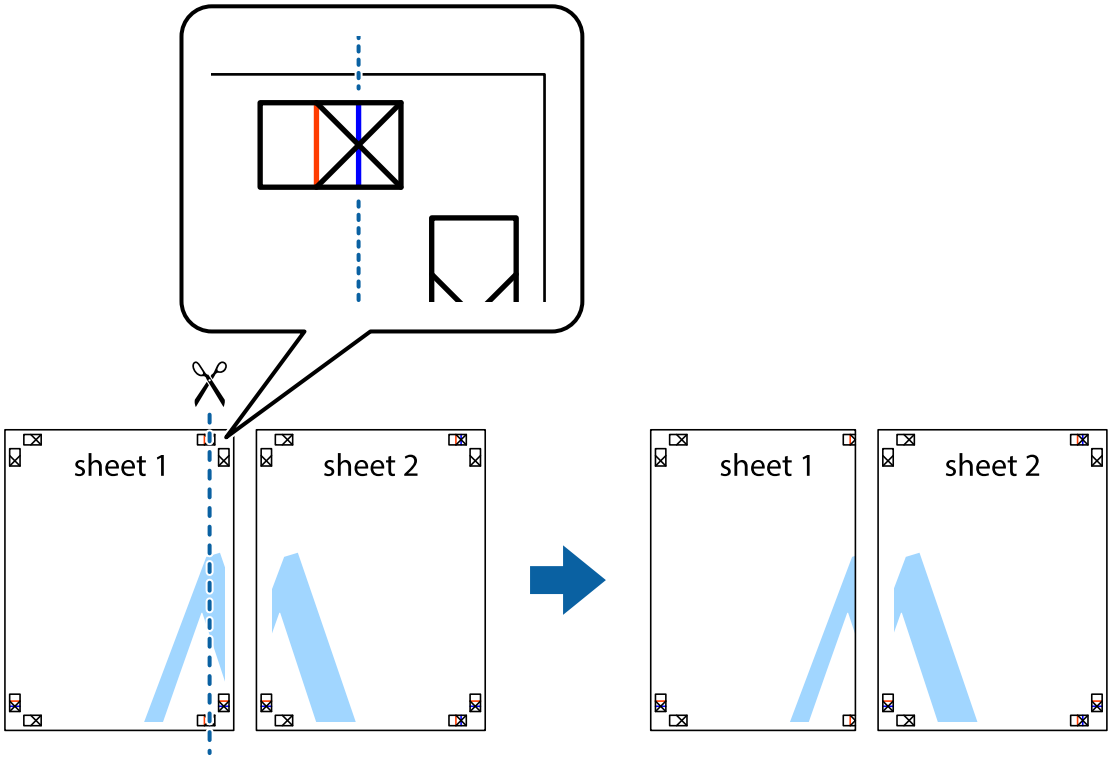

2. Sheet 1을 Sheet 2 위에 겹쳐 놓고 십자선을 맞춘 다음, 두 용지의 뒷면에 임시로 테이프를 붙입니다.

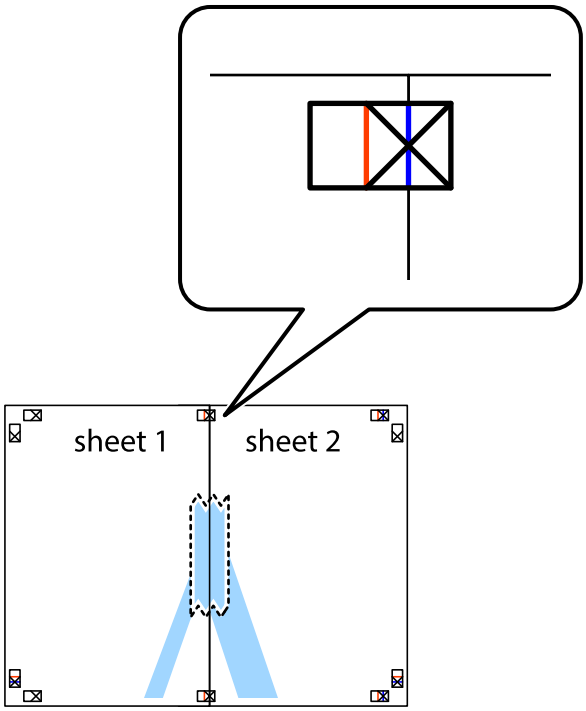

3. 테이프로 붙여진 용지를 정렬표시의 빨간색 세로선 (이 경우, 십자선 왼쪽의 선)을 따라 자릅니다.

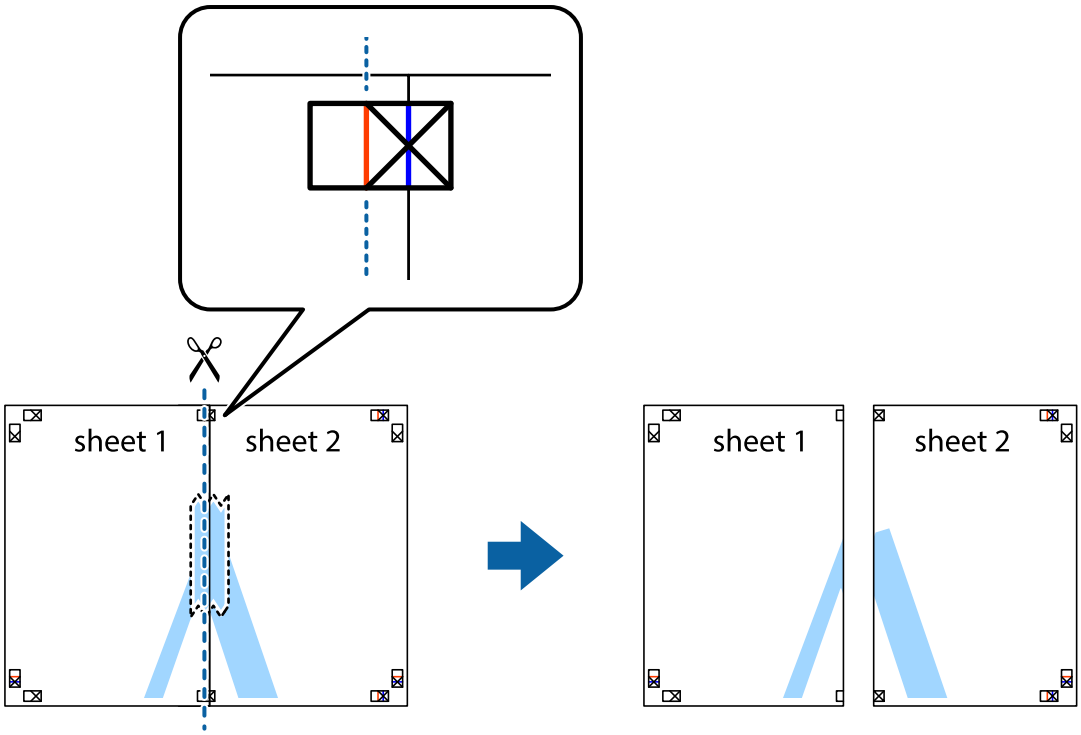

4. 두 용지의 뒷면에 테이프를 붙입니다.

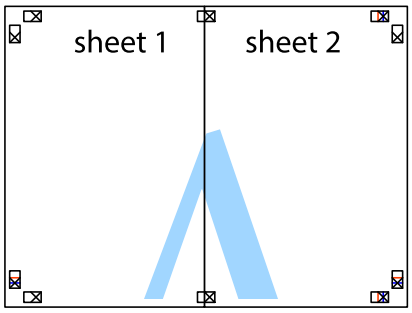

5. 1 ~ 4 단계를 반복하여 Sheet 3과 Sheet 4를 같이 붙입니다.

6. 왼쪽과 오른쪽 십자선의 가운데를 따라 파란색 가로선 Sheet 1과 Sheet 2의 여백을 자릅니다.

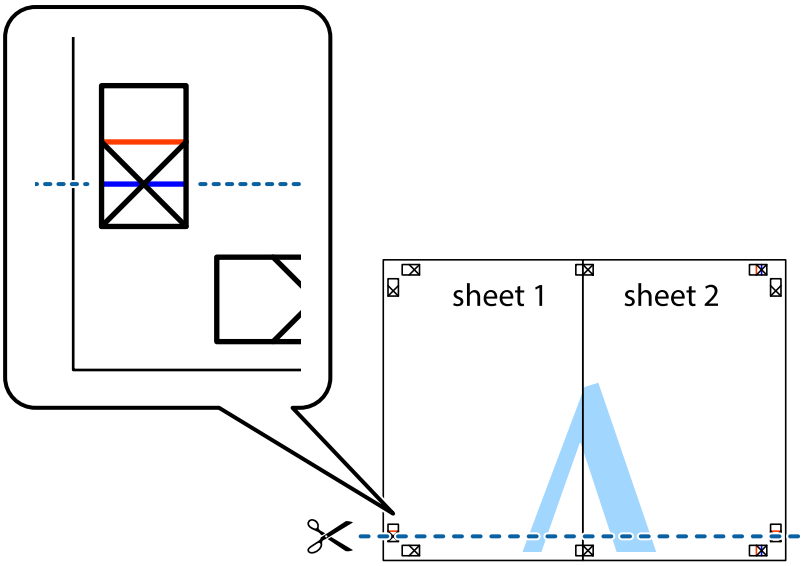

7. Sheet 3과 Sheet 4의 위에 Sheet 1과 Sheet 2의 가장자리를 놓고 십자선을 정렬한 후 두 용지의 뒷면에 임시로 테이프를 붙입니다.

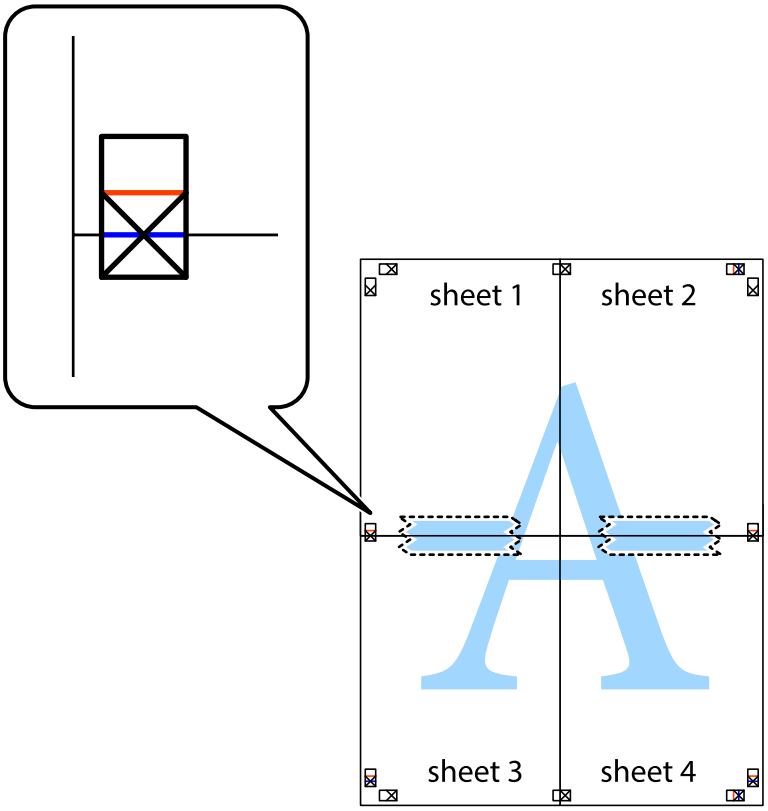

8. 테이프로 붙여진 용지를 정렬표시의 빨간색 가로선(이 경우, 십자선 위의 선)을 따라 자릅니다.

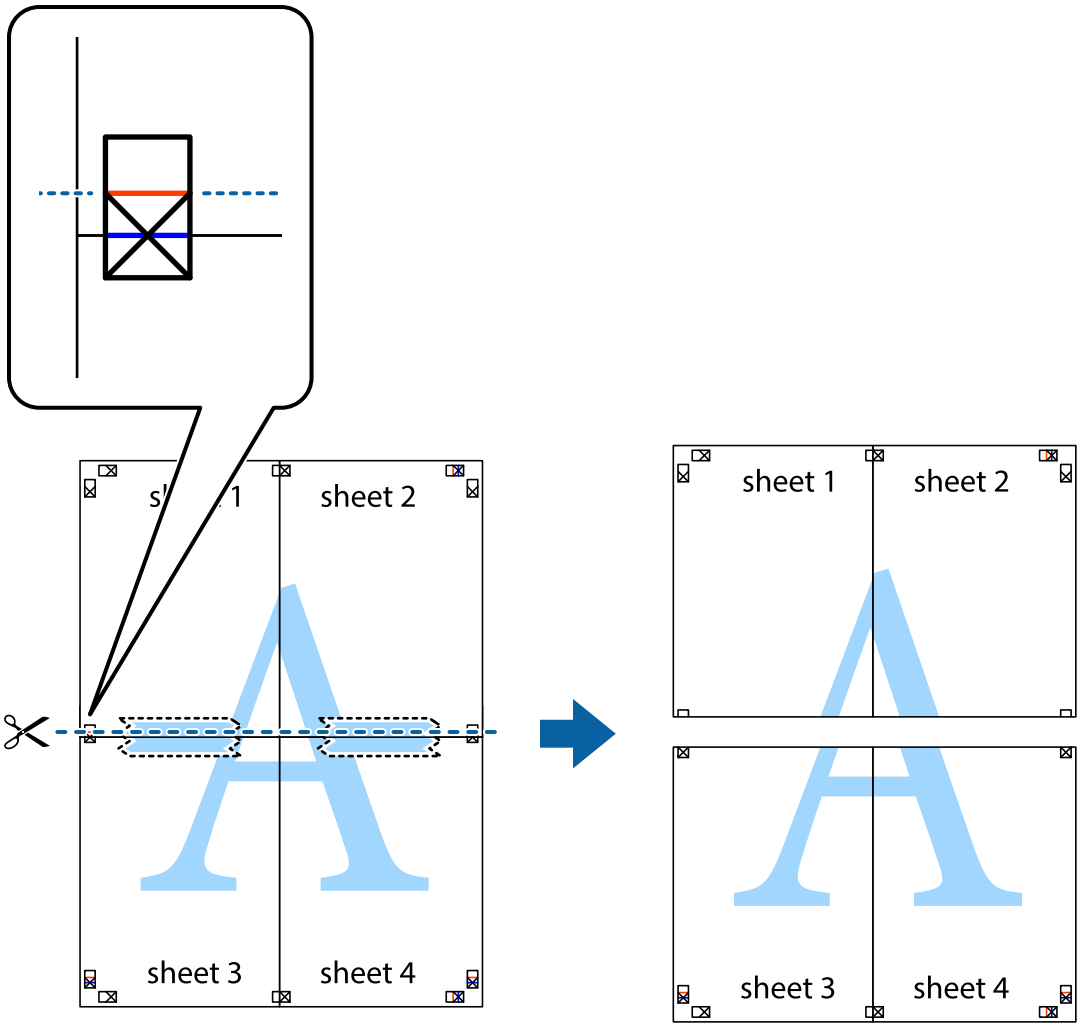

9. 두 용지의 뒷면에 테이프를 붙입니다.

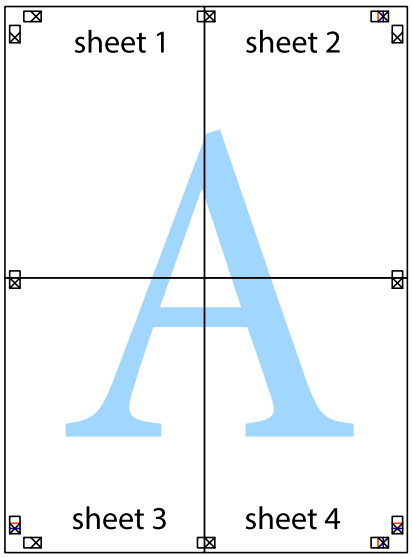

10. 바깥쪽 가이드를 따라 남은 여백을 자릅니다.

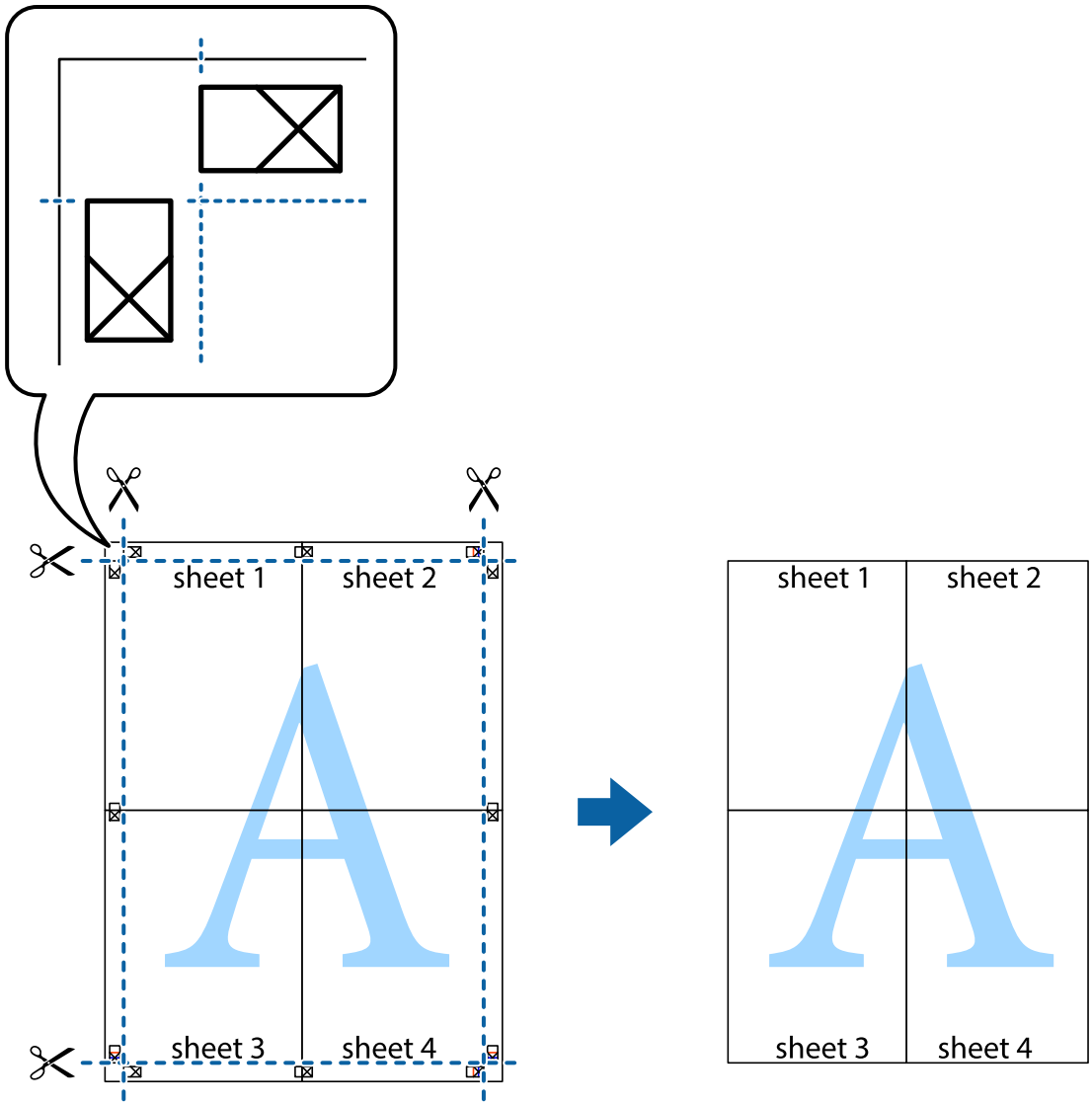

머리말 및 꼬리말 포함 인쇄하기

머리말 또는 꼬리말에 사용자 이름과 인쇄 날짜와 같은 정보를 인쇄할 수 있습니다.

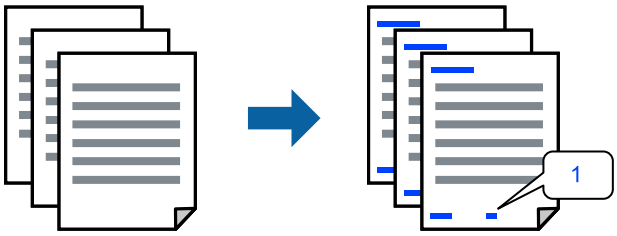

1. 프린터 드라이버의 **추가 옵션** 탭에서 **워터마크 기능**을 클릭한 다음 **머리말/꼬리말** 체크박스를 선택합니다.

2. **설정**을 선택하고 인쇄할 항목을 선택한 다음 확인을 클릭합니다.

   참고:
   - ❏ 첫 번째 페이지 번호를 지정하려면, 머리말 또는 꼬리말의 인쇄할 위치에서 **페이지 번호**를 선택한 다음 **시작 번호**에서 번호를 선택합니다.
   - ❏ 머리말 또는 꼬리말의 텍스트를 인쇄하려면, 인쇄할 위치를 선택한 다음 **텍스트**를 선택합니다. 텍스트 입력 필드에 인쇄할 텍스트를 입력합니다.

3. **주메뉴**와 **추가 옵션** 탭에서 필요한 다른 항목을 설정한 후 **확인**을 클릭합니다.

   "주메뉴 탭" p.81

   "추가 옵션 탭" p.83

4. **인쇄**를 클릭합니다.

관련 정보

➡ "용지 급지" p.75

➡ "쉬운 설정으로 인쇄하기" p.79

복사 방지 패턴 인쇄하기

인쇄물에 복사 방지 패턴을 인쇄할 수 있습니다. 인쇄할 때 문자 자체가 인쇄되지 않고 전체 인쇄물의 화면 톤이 옅게 나타납니다. 숨겨진 문자는 복사할 때 원본과 사본을 쉽게 구분할 수 있도록 표시됩니다.

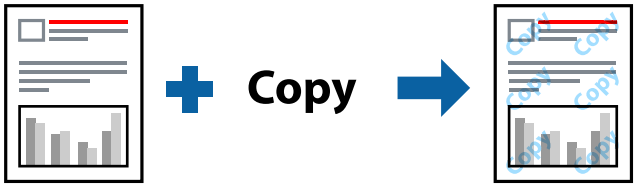

다음 조건에서는 복사 방지 패턴을 사용할 수 있습니다.

- ❏ 용지 종류: 일반 용지, 복사 용지, 레터 헤드, 재생 용지, 컬러 용지, 이면지, 고품질 일반 용지 또는 두꺼운 용지 1
- ❏ 품질: 표준
- ❏ 양면 인쇄: 끄기
- ❏ 색 보정: 자동

참고:
자신만의 복사 방지 패턴을 추가할 수도 있습니다.

1. 프린터 드라이버의 **추가 옵션** 탭에서 **워터마크 기능**을 클릭한 다음 복사 방지 패턴을 선택합니다.

2. 패턴의 크기 또는 밀도와 같은 세부 사항을 변경하려면 **설정**을 클릭하십시오.

3. **주메뉴**와 **추가 옵션** 탭에서 필요한 다른 항목을 설정한 후 **확인**을 클릭합니다.

   "주메뉴 탭" p.81

   "추가 옵션 탭" p.83

4. **인쇄**를 클릭합니다.

관련 정보

➡ "용지 급지" p.75

➡ "쉬운 설정으로 인쇄하기" p.79

비밀번호로 보호된 작업 인쇄

프린터 제어판에서 비밀번호를 입력한 후에만 인쇄를 시작하도록 인쇄 작업에 비밀번호를 설정할 수 있습니다.

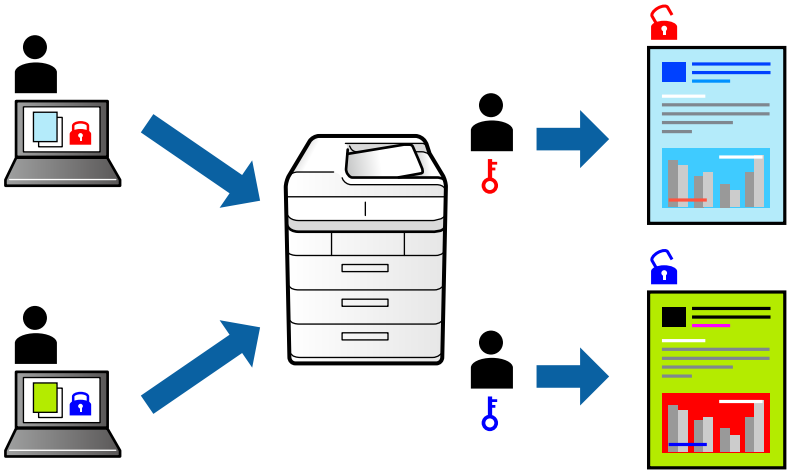

1. 프린터 드라이버의 **추가 옵션** 탭에서 **기밀 작업**을 선택한 후 비밀번호를 입력하고 **확인**을 클릭합니다.
2. 필요에 따라 다른 항목을 설정한 다음 **확인**을 클릭합니다.
3. **인쇄**를 클릭합니다.
4. 작업을 인쇄하려면 프린터 제어판의 홈 화면에서 **내장 메모리에서 인쇄**를 선택합니다. 인쇄할 작업을 선택하고 비밀번호를 입력합니다.

관련 정보

➡ "용지 급지" p.75

➡ "쉬운 설정으로 인쇄하기" p.79

여러 파일을 함께 인쇄하기

작업 관리자 -Lite는 다른 응용 프로그램에서 만들어진 여러 파일을 조합하여 하나의 인쇄 작업처럼 인쇄합니다. 여러 페이지로 된 레이아웃과 양면 인쇄 등, 통합된 파일의 인쇄 설정을 지정할 수 있습니다.

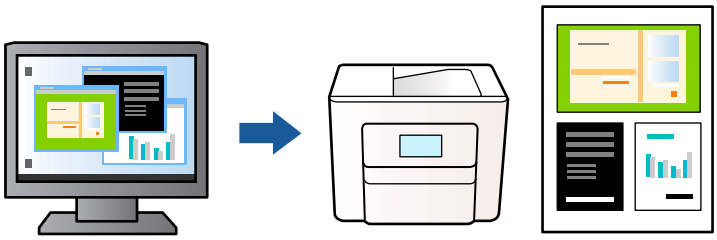

1. 프린터 드라이버의 **주메뉴** 탭에서 **작업 관리자 -Lite**를 선택한 다음 **확인**을 클릭합니다.

   "주메뉴 탭" p.81

2. **인쇄**를 클릭합니다.

   인쇄를 시작하면 작업 관리자 -Lite 창이 표시됩니다.

3. 작업 관리자 -Lite 창이 열리면, 현재 파일과 조합하려는 파일을 연 후 위 단계를 반복합니다.

4. 작업 관리자 -Lite 창에서 프로젝트 인쇄에 추가된 인쇄 작업을 선택하면 페이지 레이아웃을 편집할 수 있습니다.

5. **파일** 메뉴에서 **인쇄**를 클릭하여 인쇄를 시작합니다.

   참고:
   프로젝트 인쇄에 모든 인쇄 데이터를 추가하기 전에 작업 관리자 -Lite를 닫을 경우 현재 작업 중인 인쇄 작업은 취소됩니다. **파일** 메뉴에서 **저장**을 클릭하여 현재 작업을 저장합니다. 저장된 파일의 확장자는 "ecl"입니다.

   프로젝트 인쇄를 열려면 프린터 드라이버의 **유지보수** 탭에서 **작업 관리자 -Lite**를 클릭하여 작업 관리자 -Lite 창을 엽니다. 그런 다음, 파일을 선택하려면 **파일** 메뉴에서 **열기**를 선택합니다.

관련 정보

➡ "용지 급지" p.75

➡ "쉬운 설정으로 인쇄하기" p.79

컬러 유니버설 인쇄 기능 사용하여 인쇄하기

출력물에서 텍스트 및 이미지의 가시성을 개선할 수 있습니다.

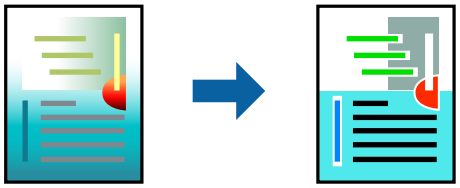

컬러 유니버설 인쇄는 다음과 같이 설정한 경우에만 사용할 수 있습니다.

- ❏ 용지 종류: 일반 용지, 복사 용지, 레터 헤드, 재생 용지, 컬러 용지, 이면지, 고품질 일반 용지 또는 두꺼운 용지 1
- ❏ 품질: **표준** 또는 고품질
- ❏ 인쇄 컬러: **컬러**
- ❏ 응용 프로그램: Microsoft® Office 2007 또는 이후 버전
- ❏ 텍스트 크기: 96 pts 이하

1. 프린터 드라이버의 **추가 옵션** 탭의 **색 보정** 설정에서 **이미지 옵션**을 클릭합니다.

2. **컬러 유니버설 인쇄** 설정에서 옵션을 선택합니다.

3. **향상 옵션**을 통해 추가 설정을 지정합니다.

4. **주메뉴**와 **추가 옵션** 탭에서 필요한 다른 항목을 설정한 후 **확인**을 클릭합니다.

   "주메뉴 탭" p.81

"추가 옵션 탭" p.83

5. **인쇄**를 클릭합니다.

참고:
- ❏ 일부 문자는 "±"로 나타나는 "+"와 같이 패턴으로 바뀔 수 있습니다.
- ❏ 응용 프로그램 특정 패턴 및 밑줄은 이러한 설정으로 인쇄된 내용을 바꿀 수 있습니다.
- ❏ 컬러 유니버설 인쇄 설정 사용 시 사진 및 기타 이미지에서 인쇄 품질이 저하될 수 있습니다.
- ❏ 컬러 유니버설 인쇄 설정 사용 시 인쇄 속도가 느려집니다.

관련 정보

➡ "용지 급지" p.75

➡ "쉬운 설정으로 인쇄하기" p.79

인쇄 컬러 조정하기

인쇄 작업에 사용하는 컬러를 조정할 수 있습니다. 원본 이미지에는 조정값이 적용되지 않습니다.

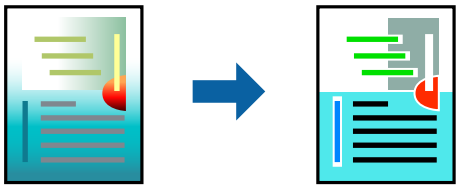

PhotoEnhance는 원본 이미지 데이터의 대비, 채도, 밝기를 자동으로 조정하여 더욱 선명하고 화사한 컬러를 구현합니다.

참고:
PhotoEnhance는 객체를 분석하여 컬러를 조정합니다. 이미지의 축소, 확대, 자르기 또는 회전하여 객체를 변경하면 컬러가 예기치 않게 변경될 수 있습니다. 이미지의 초점이 맞지 않으면 톤이 자연스럽지 않을 수 있습니다. 컬러가 변경되거나 자연스럽지 않게 되면, **PhotoEnhance** 이외의 모드로 인쇄합니다.

1. 프린터 드라이버의 **추가 옵션** 탭, **색 보정** 설정에서 색 보정 방법을 선택합니다.
   - ❏ 자동: 이 설정은 용지 종류와 인쇄 품질 설정에 맞게 톤을 자동으로 조정합니다.
   - ❏ 사용자 설정: **고급**을 클릭하면 직접 설정할 수 있습니다.
2. **주메뉴**와 **추가 옵션** 탭에서 필요한 다른 항목을 설정한 후 **확인**을 클릭합니다.

   "주메뉴 탭" p.81

   "추가 옵션 탭" p.83
3. **인쇄**를 클릭합니다.

관련 정보

➡ "용지 급지" p.75

➡ "쉬운 설정으로 인쇄하기" p.79

가는 선 강조 인쇄하기

너무 가늘어서 인쇄할 수 없는 가는 선을 두껍게 할 수 있습니다.

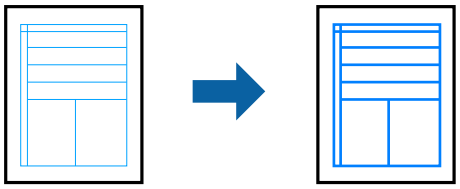

1. 프린터 드라이버의 **추가 옵션** 탭의 **색 보정** 설정에서 **이미지 옵션**을 클릭합니다.
2. **가는선 강조**를 선택합니다.
3. **주메뉴**와 **추가 옵션** 탭에서 필요한 다른 항목을 설정한 후 **확인**을 클릭합니다.
4. **인쇄**를 클릭합니다.

관련 정보

➡ "용지 급지" p.75

➡ "쉬운 설정으로 인쇄하기" p.79

선명한 바코드 인쇄하기

바코드를 선명하게 인쇄하고 간편하게 스캔할 수 있습니다. 인쇄된 바코드를 스캔할 수 없는 경우에만 이 기능을 활성화 하십시오.

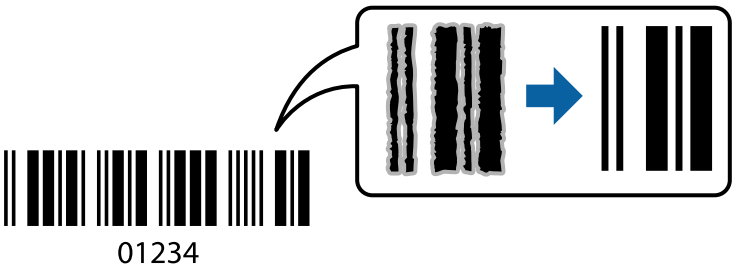

다음과 같은 조건에서 이 기능을 사용할 수 있습니다.

- 용지 종류: 일반 용지, 레터 헤드, 재생 용지, 컬러, 이면지, 고품질 일반 용지, 두꺼운 용지, Epson 사진 품질 잉크젯 전용지, Epson 매트지 또는 봉투
- 품질: **표준**

1. 프린터 드라이버의 **유지보수** 탭에서 **확장 설정**을 클릭한 다음 **바코드 모드**를 선택합니다.
2. **주메뉴**와 **추가 옵션** 탭에서 필요한 다른 항목을 설정한 후 **확인**을 클릭합니다.

   "주메뉴 탭" p.81

   "추가 옵션 탭" p.83

3. **인쇄**를 클릭합니다.

   참고:
   번짐 현상 제거는 상황에 따라 사용하지 못할 수 있습니다.

관련 정보

➡ "용지 급지" p.75

➡ "쉬운 설정으로 인쇄하기" p.79

PostScript 프린터 드라이버를 사용하여 문서 인쇄하기 (Windows)

PostScript 프린터 드라이버는 PostScript 페이지 설명 언어를 사용하는 프린터에 인쇄 명령을 출력하는 드라이버입니다.

1. 인쇄할 파일을 엽니다.

   아직 급지되지 않았다면 프린터에 용지를 급지합니다.

2. **파일** 메뉴에서 **인쇄** 또는 **인쇄 설정**을 선택합니다.

3. 프린터를 선택합니다.

4. 프린터 드라이버 창을 열려면 **기본 설정** 또는 **속성**을 선택합니다.

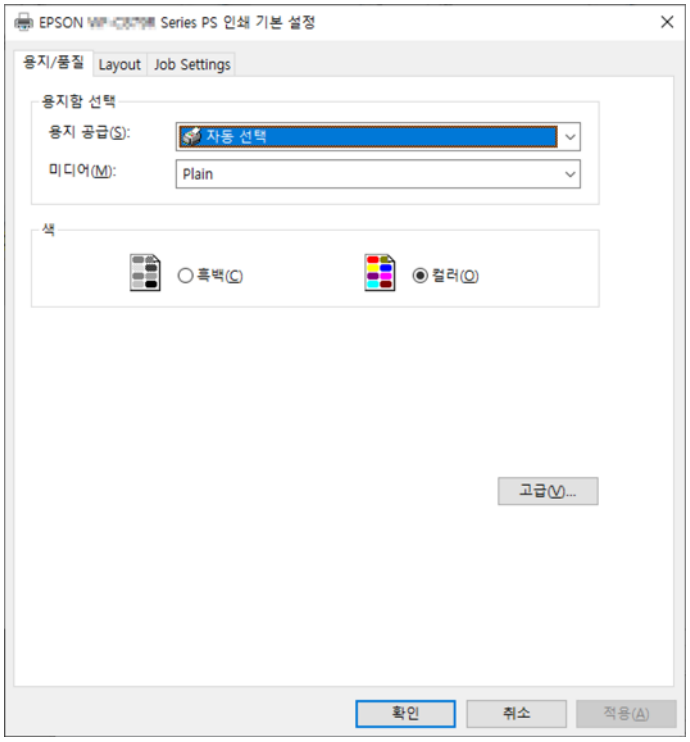

5. 필요할 경우 설정을 변경합니다.

   자세한 내용은 프린터 드라이버의 메뉴 옵션을 참조하십시오.

6. **확인**을 클릭하여 프린터 드라이버의 세부 정보를 닫습니다.

7. **인쇄**를 클릭합니다.

관련 정보

➡ "사용 가능한 용지 및 용량" p.177

➡ "용지 급지" p.75

➡ "용지 종류 목록" p.74

➡ "용지/품질 탭" p.103

➡ "레이아웃 탭" p.103

PostScript 프린터 드라이버 메뉴 옵션

응용 프로그램에서 인쇄 창을 열고 프린터를 선택한 다음 프린터 드라이버 창에 액세스합니다.

참고:
선택한 옵션에 따라 메뉴가 달라집니다.

용지/품질 탭

용지 트레이 선택:

용지 급지와 미디어를 선택합니다.

용지 급지:

용지가 급지되는 용지 공급 장치를 선택합니다.

프린터의 **용지 설정**에서 선택한 용지 급지를 자동으로 선택하려면 **자동 선택**을 선택합니다.

용지:

인쇄하는 용지 종류를 선택합니다. **명시되지 않음**을 선택하면 프린터 설정에서 용지 종류가 다음과 같이 설정되어 있는 용지 급지 장치로부터 인쇄가 실행됩니다.

일반 용지, 이면지, 레터 헤드, 컬러, 재생 용지, 고품질 일반 용지

단, 프린터의 **자동 선택 설정**에서 용지 공급 장치가 끄기로 설정되어 있는 경우 해당 용지 공급에서 용지를 급지할 수 없습니다.

컬러:

인쇄 작업의 색상을 선택합니다.

레이아웃 탭

인쇄 방향:

인쇄에 사용할 방향을 선택합니다.

양면 인쇄:

양면 인쇄를 수행할 수 있습니다.

페이지 순서:

맨 위 또는 마지막 페이지부터 인쇄하려면 선택합니다. **뒤에서 앞으로**를 선택하면 페이지가 인쇄 후 페이지 번호에 따라 올바른 순서로 쌓입니다.

페이지 형식:

한 면에 인쇄할 페이지 수:

한 면에 인쇄할 페이지 레이아웃:

한 장에 여러 페이지 인쇄 시 페이지 레이아웃을 지정할 수 있습니다.

소책자:

소책자 제본:

소책자의 제본 위치를 선택합니다.

테두리 그리기:

한 장의 용지에 여러 페이지를 인쇄하는 경우 또는 소책자를 만드는 경우에 각 페이지에 경계선을 넣고 싶으면 이 항목을 선택합니다.

확장 설정 탭

작업 설정:

프린터 사용이 관리자에 의해 제한된 경우에는 프린터 드라이버에서 계정을 등록한 후에 인쇄가 가능합니다. 사용자 계정은 관리자에게 문의하십시오.

액세스 제어 설정 저장

사용자 이름과 비밀번호를 입력할 수 있습니다.

사용자 이름:

사용자 이름을 입력합니다.

비밀번호:

비밀번호를 입력합니다.

예약 작업 설정:

프린터의 메모리에 저장된 인쇄 작업에 대한 설정을 지정합니다.

기밀 작업:

기밀 작업을 선택하고 비밀번호를 입력하십시오. 프린터 제어판에서 암호를 입력할 때까지 프린터는 인쇄되지 않습니다.

비밀번호:

기밀 작업 비밀번호를 입력하십시오.

사용자 이름:

사용자 이름을 입력합니다.

작업 이름:

작업 이름을 입력합니다.

고급 옵션

용지/출력:

용지 크기와 매수를 선택합니다.

용지 크기:

인쇄하려는 용지 크기를 선택합니다.

매수:

인쇄할 매수를 설정합니다.

그래픽:

다음 메뉴 항목을 설정합니다.

인쇄 품질:

인쇄에 사용할 인쇄 품질을 선택합니다.

이미지 컬러 관리:

ICM 방법 또는 의도를 선택합니다.

배율:

문서를 축소 또는 확대할 수 있습니다.

트루타입 글꼴:

대체 폰트를 트루타입 글꼴로 설정합니다.

문서 옵션:

고급 인쇄 기능:

인쇄 기능에 대한 세부 설정을 지정할 수 있습니다.

PostScript 옵션:

옵션 설정을 지정할 수 있습니다.

프린터 기능:

다음 메뉴 항목을 설정합니다.

컬러 모드:

컬러로 인쇄할지 흑백으로 인쇄할지를 선택합니다.

프레스 시뮬레이션:

오프셋 인쇄기의 CMYK 잉크 색상을 재현하여 인쇄할 때 시뮬레이션하는 CMYK 잉크의 색상을 선택할 수 있습니다.

잉크 절약 모드:

인쇄 농도를 연하게 하여 잉크를 절약합니다.

180 도 회전:

인쇄 데이터를 180 도 회전하여 인쇄합니다.

컴퓨터에서 인쇄하기 (Mac OS)

쉬운 설정으로 인쇄하기

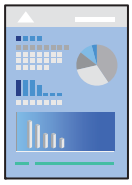

참고:
응용 프로그램에 따라 조작 및 화면이 다를 수 있습니다. 자세한 내용은 응용 프로그램의 도움말을 참조하십시오.

1. 프린터에 용지를 급지합니다.
   "용지 급지" p.75
2. 인쇄할 파일을 엽니다.
3. **파일** 메뉴에서 **인쇄**를 선택하거나 인쇄 대화상자를 열고 다른 명령을 선택합니다.
   필요한 경우 **세부사항 보기** 또는 ▼를 클릭하여 인쇄 창을 확장합니다.
4. 프린터를 선택합니다.

5. 팝업 메뉴에서 **인쇄 설정**을 선택합니다.

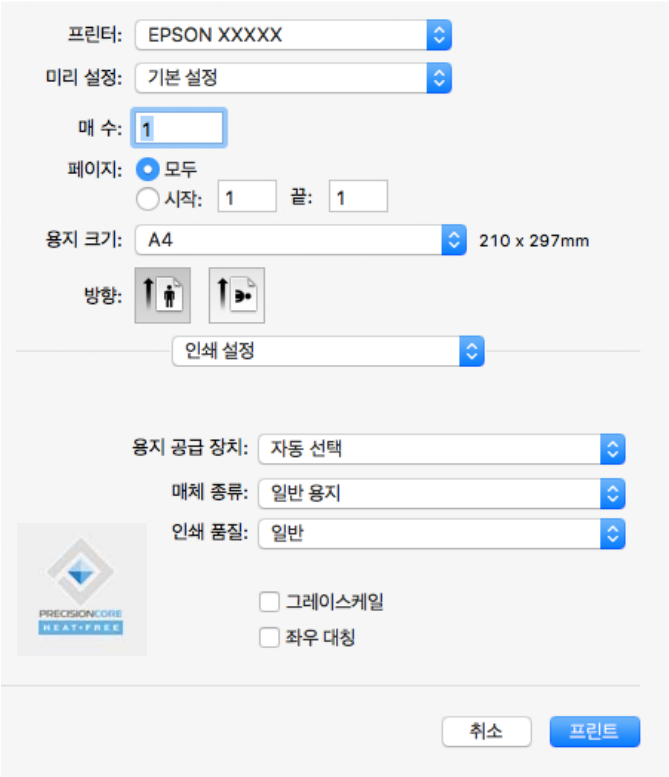

참고:
If the menu is not displayed on macOS Catalina (10.15) 또는 이후 버전, macOS High Sierra (10.13), macOS Sierra (10.12), OS X El Capitan (10.11), OS X Yosemite (10.10), OS X Mavericks (10.9)에서 **인쇄 설정** 메뉴가 표시되지 않는 경우, Epson 프린터 드라이버가 올바르게 설치되지 않은 것입니다. 다음 메뉴에서 활성화하십시오.

Apple 메뉴에서 **시스템 환경설정** > **프린터 및 스캐너**(또는 **프린트 및 스캔**, **프린트 및 팩스**)를 선택하여 프린터를 제거한 후 다시 프린터를 추가합니다. 프린터를 추가하려면 다음을 참조하십시오.

"정품 Epson 프린터 추가 (Mac OS만 해당)" p.136

macOS Mojave (10.14)는 텍스트 편집기(TextEdit)와 같은 Apple에서 만든 응용 프로그램의 **인쇄 설정**에 액세스할 수 없습니다.

6. 필요할 경우 설정을 변경합니다.

   자세한 내용은 프린터 드라이버의 메뉴 옵션을 참조하십시오.

7. **인쇄**를 클릭합니다.

   참고:
   인쇄를 취소하려면 컴퓨터에서 **Dock**의 프린터 아이콘을 클릭합니다. 취소하려는 작업을 선택한 다음 진행률 표시기 옆에 있는 ⊗을 클릭합니다. 단, 인쇄 작업이 프린터로 완전히 전송된 이후에는 컴퓨터에서 인쇄 작업을 취소할 수 없습니다. 그러한 경우 프린터 제어판을 이용하여 인쇄 작업을 취소하십시오.

관련 정보

➡ "사용 가능한 용지 및 용량" p.177

➡ "용지 종류 목록" p.74

➡ "인쇄 설정 메뉴 옵션" p.109

프린터 드라이버 메뉴 옵션

응용 프로그램에서 인쇄 창을 열고 프린터를 선택한 다음 프린터 드라이버 창에 액세스합니다.

참고:
선택한 옵션에 따라 메뉴가 달라집니다.

레이아웃 메뉴 옵션

한 면에 인쇄할 페이지 수

용지 한 장에 인쇄할 페이지의 수를 선택합니다.

레이아웃 방향:

페이지 인쇄 순서를 지정합니다.

여백:

페이지 테두리를 인쇄합니다.

페이지 방향 역전:

인쇄하기 전에 페이지를 180도 회전합니다. 프린터에 고정 방향으로 급지된 봉투와 같은 용지에 인쇄하는 경우에 이 항목을 선택합니다.

수평으로 뒤집기:

거울에 나타나는 것처럼 인쇄되도록 이미지를 반전합니다.

색상 일치 메뉴 옵션

ColorSync/EPSON Color Controls:

컬러 조정 방법을 선택합니다. 이 옵션은 프린터와 컴퓨터 디스플레이 사이 컬러를 조정하여 색상 차이를 최소화합니다.

용지 프린트 방식 메뉴 옵션

한 부씩 인쇄:

여러 페이지로 된 문서를 한 부씩 세트로 정렬하여 인쇄합니다.

인쇄할 페이지:

홀수 또는 짝수 페이지만 인쇄하려면 선택합니다.

페이지 순서:

맨 위 또는 마지막 페이지부터 인쇄하려면 선택합니다.

용지 크기에 맞게 크기 조정:

급지한 용지 크기에 맞게 인쇄합니다.

- 대상 용지 크기:
  인쇄할 용지 크기를 선택합니다.

❏ 크기 축소만 허용:

인쇄 데이터가 프린터에 급지된 용지 크기에 비해 너무 큰 경우에 크기를 줄이려면 이 옵션을 선택하십시오.

표지 메뉴 옵션

표지 인쇄:

표지 인쇄 여부를 선택합니다. 뒷 표지를 추가하려는 경우, **도큐멘트 뒤**를 선택하십시오.

표지 유형:

표지의 내용을 선택합니다.

인쇄 설정 메뉴 옵션

용지 급지:

용지가 급지되는 용지 공급 장치를 선택합니다. 프린터의 인쇄 설정에서 선택한 용지 급지를 자동으로 선택하려면 **자동 선택**을 선택합니다.

용지 유형:

인쇄하는 용지 종류를 선택합니다. **자동 선택 (일반 용지)**을 선택하면 프린터 설정에서 용지 종류가 다음과 같이 설정되어 있는 용지 급지 장치로부터 인쇄가 실행됩니다.

일반 용지, 이면지, 레터 헤드, 컬러, 재생 용지, 고품질 일반 용지

단, 프린터의 **자동 선택 설정**에서 용지 공급 장치가 끄기로 설정되어 있는 경우 해당 용지 공급에서 용지를 급지할 수 없습니다.

인쇄 품질:

인쇄에 사용할 인쇄 품질을 선택합니다. 옵션은 용지 종류에 따라 달라집니다.

그레이스케일:

흑백 또는 회색으로 인쇄하려면 선택합니다.

좌우 대칭:

거울에 나타나는 것처럼 인쇄되도록 이미지를 반전합니다.

컬러 옵션 메뉴 옵션

수동 설정:

컬러를 수동으로 조정합니다. **고급 설정**에서 세부 설정을 선택할 수 있습니다.

PhotoEnhance:

원본 이미지 데이터의 대비, 채도, 밝기를 자동으로 조정하여 더욱 선명하고 화사한 컬러를 구현합니다.

컬러 조정 안 함:

컬러를 강화하거나 조정하지 않고 인쇄합니다.

양면 인쇄 설정 메뉴 옵션

양면 인쇄:

용지의 양쪽 면에 인쇄합니다.

간편한 인쇄를 위해 인쇄 사전 설정 추가하기

프린터 드라이버에서 자주 사용하는 인쇄 설정을 사전 설정으로 만들면 목록에서 사전 설정을 선택하는 것만으로도 쉽게 인쇄할 수 있습니다.

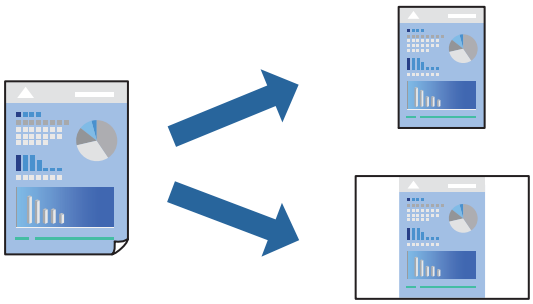

1. **인쇄 설정** 및 **레이아웃** (**용지 크기**, **용지 종류** 등)과 같은 각 항목을 설정합니다.
2. **사전 설정**을 클릭하여 현재 설정값을 사전 설정으로 저장합니다.
3. **확인**을 클릭합니다.

   참고:
   사전 설정을 삭제하려면 **프리셋** > **프리셋 보기**를 클릭하고 목록에서 삭제하려는 프리셋 이름을 선택한 후 삭제합니다.
4. **인쇄**를 클릭합니다.

다음에 동일한 설정으로 인쇄하려면 **사전 설정**에서 등록한 사전 설정 이름을 선택합니다.

관련 정보

➡ "용지 급지" p.75

➡ "쉬운 설정으로 인쇄하기" p.106

양면 인쇄하기

용지의 양쪽 면에 인쇄할 수 있습니다.

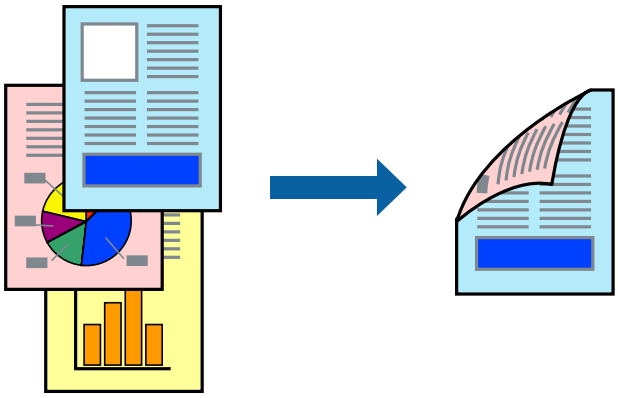

참고:

❏ 양면 인쇄가 가능한 용지를 사용하지 않으면 인쇄 품질이 저하되고 용지 걸림이 발생할 수 있습니다.
"양면 인쇄용 용지" p.180

❏ 용지 및 데이터에 따라 잉크가 용지의 다른 면으로 번질 수 있습니다.

1. 팝업 메뉴에서 **양면 인쇄 설정**을 선택합니다.
2. **양면 인쇄**에서 제본을 선택합니다.
3. 필요한 경우 다른 항목을 설정합니다.
4. **인쇄**를 클릭합니다.

관련 정보

➡ "사용 가능한 용지 및 용량" p.177
➡ "용지 급지" p.75
➡ "쉬운 설정으로 인쇄하기" p.106

낱장 용지 한 장에 여러 페이지 인쇄하기

용지 한 장에 여러 페이지의 데이터를 인쇄할 수 있습니다.

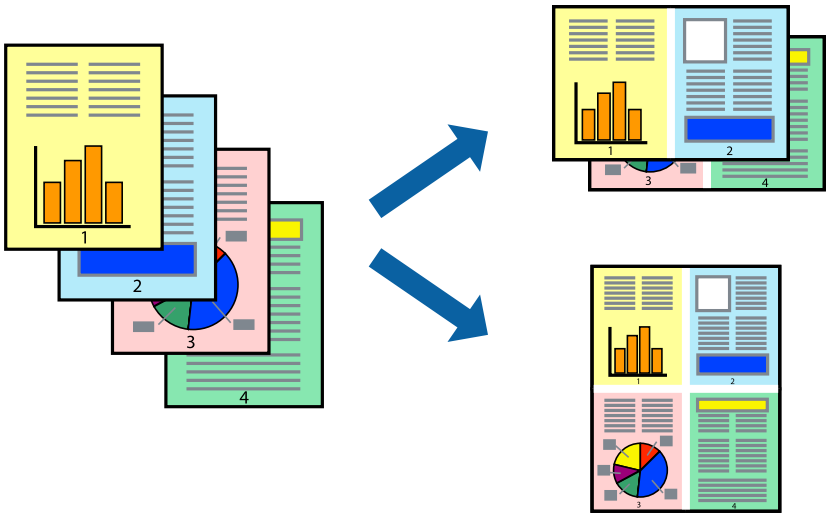

1. 팝업 메뉴에서 **레이아웃**을 선택합니다.
2. **한 면에 인쇄할 페이지 수**에서 페이지 수, **레이아웃 방향** (페이지 순서)과 **테두리**를 설정합니다.
   "레이아웃 메뉴 옵션" p.108
3. 필요한 경우 다른 항목을 설정합니다.
4. **인쇄**를 클릭합니다.

관련 정보

➡ "용지 급지" p.75
➡ "쉬운 설정으로 인쇄하기" p.106

용지 크기에 맞게 인쇄하기

대상 용지 크기 설정에서 프린터에 급지한 용지 크기를 선택합니다.

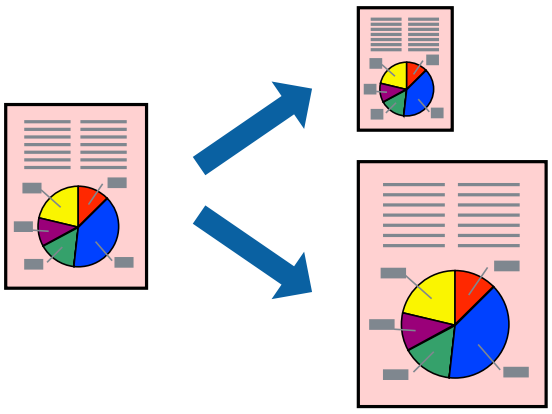

1. **용지 크기** 설정을 응용 프로그램에서 설정한 용지 크기로 선택합니다.
2. 팝업 메뉴에서 **용지 프린트 방식**을 선택합니다.
3. **용지 크기에 맞게 크기 조정**을 선택합니다.
4. **대상 용지 크기**에서 프린터에 급지된 용지 크기를 선택합니다.
5. 필요한 경우 다른 항목을 설정합니다.
6. **인쇄**를 클릭합니다.

관련 정보

➡ "용지 급지" p.75
➡ "쉬운 설정으로 인쇄하기" p.106

원하는 배율로 축소 또는 확대하여 인쇄하기

퍼센트를 지정하여 문서의 크기를 확대 또는 축소할 수 있습니다.

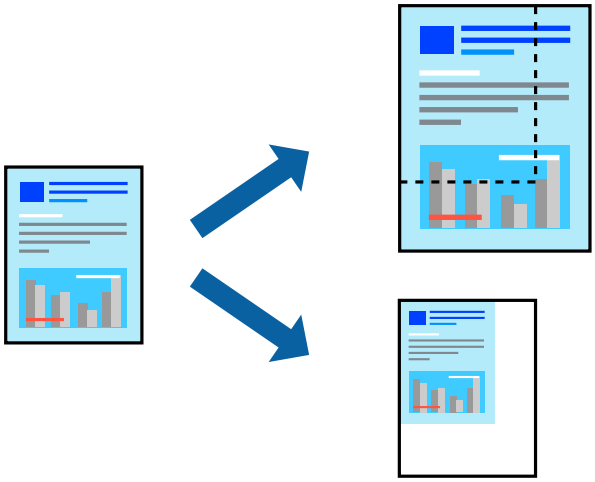

참고:
응용 프로그램에 따라 조작이 다를 수 있습니다. 자세한 내용은 응용 프로그램의 도움말을 참조하십시오.

1. 다음 중 하나를 실행합니다.
   - ❏ 응용 프로그램의 **파일** 메뉴에서 **인쇄**를 선택합니다. **페이지 설정**을 클릭한 다음 **형식**에서 프린터를 선택합니다. **용지 크기**에서 인쇄할 데이터의 크기를 선택하고, **배율**에 백분율을 입력한 다음 **확인**을 클릭합니다.
   - ❏ 응용 프로그램의 **파일** 메뉴에서 **페이지 설정**을 선택합니다. **형식**에서 프린터를 선택합니다. **용지 크기**에서 인쇄할 데이터의 크기를 선택하고, **배율**에 백분율을 입력한 다음 **확인**을 클릭합니다. **파일** 메뉴에서 **인쇄**를 선택합니다.
2. **프린터**에서 프린터를 선택합니다.
3. 필요한 경우 다른 항목을 설정합니다.
4. **인쇄**를 클릭합니다.

관련 정보

➡ "용지 급지" p.75

➡ "쉬운 설정으로 인쇄하기" p.106

인쇄 컬러 조정하기

인쇄 작업에 사용하는 컬러를 조정할 수 있습니다. 원본 이미지에는 조정값이 적용되지 않습니다.

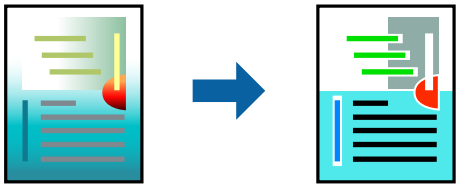

PhotoEnhance는 원본 이미지 데이터의 대비, 채도, 밝기를 자동으로 조정하여 더욱 선명하고 화사한 컬러를 구현합니다.

참고:
PhotoEnhance는 객체를 분석하여 컬러를 조정합니다. 이미지의 축소, 확대, 자르기 또는 회전하여 객체를 변경하면 컬러가 예기치 않게 변경될 수 있습니다. 이미지의 초점이 맞지 않으면 톤이 자연스럽지 않을 수 있습니다. 컬러가 변경되거나 자연스럽지 않게 되면, **PhotoEnhance** 이외의 모드로 인쇄합니다.

1. 팝업 메뉴에서 **색상 일치**를 선택한 후 **EPSON Color Controls**를 선택합니다.
2. 팝업 메뉴에서 **컬러 옵션**을 선택한 후 사용 가능한 옵션 중 하나를 선택합니다.
3. **고급 설정** 옆에 있는 화살표를 클릭하고 적절한 설정을 합니다.
4. 필요한 경우 다른 항목을 설정합니다.
5. **인쇄**를 클릭합니다.

관련 정보

➡ "용지 급지" p.75

➡ "쉬운 설정으로 인쇄하기" p.106

Mac OS의 PostScript 프린터 드라이버에서 인쇄하기

PostScript 프린터 드라이버는 PostScript 페이지 설명 언어를 사용하는 프린터에 인쇄 명령을 출력하는 드라이버입니다.

1. 인쇄할 파일을 엽니다.

   아직 급지되지 않았다면 프린터에 용지를 급지합니다.

2. **파일** 메뉴에서 **인쇄** 또는 **인쇄 설정**을 선택합니다.

   필요한 경우 **세부사항 보기** 또는 ▼를 클릭하여 인쇄 창을 확장합니다.

3. 프린터를 선택합니다.

4. 팝업 메뉴에서 **프린터 기능**을 선택합니다.

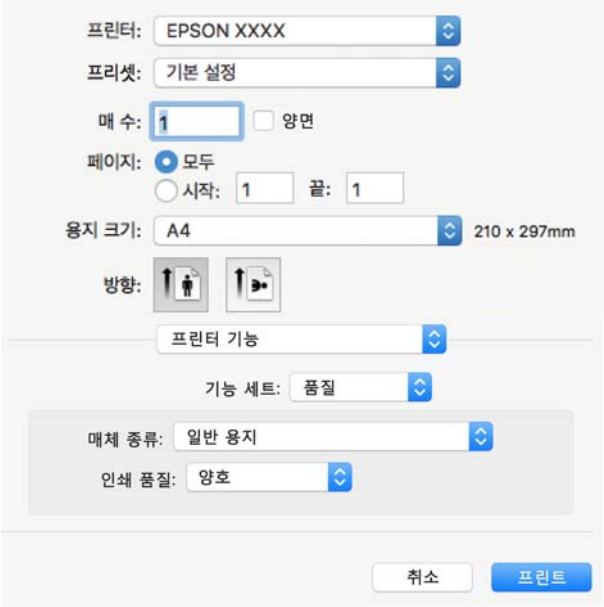

5. 필요할 경우 설정을 변경합니다.
   자세한 내용은 프린터 드라이버의 메뉴 옵션을 참조하십시오.

6. **인쇄**를 클릭합니다.

관련 정보

➡ "사용 가능한 용지 및 용량" p.177
➡ "용지 급지" p.75
➡ "용지 종류 목록" p.74
➡ "프린터 기능 메뉴 옵션" p.117

PostScript 프린터 드라이버 메뉴 옵션

응용 프로그램에서 인쇄 창을 열고 프린터를 선택한 다음 프린터 드라이버 창에 액세스합니다.

참고:
선택한 옵션에 따라 메뉴가 달라집니다.

레이아웃 메뉴 옵션

한 면에 인쇄할 페이지 수

용지 한 장에 인쇄할 페이지의 수를 선택합니다.

레이아웃 방향:

페이지 인쇄 순서를 지정합니다.

여백:

페이지 테두리를 인쇄합니다.

양면:

양면 인쇄를 수행할 수 있습니다.

페이지 방향 역전:

인쇄하기 전에 페이지를 180도 회전합니다.

수평으로 뒤집기:

거울에 나타나는 것처럼 인쇄되도록 이미지를 반전합니다.

색상 일치 메뉴 옵션

ColorSync/프린터에서:

컬러 조정 방법을 선택합니다. 이 옵션은 프린터와 컴퓨터 디스플레이 간 컬러를 조정하여 색상 차이를 최소화합니다.

용지 프린트 방식 메뉴 옵션

한 부씩 인쇄:

여러 페이지로 된 문서를 한 부씩 세트로 정렬하여 인쇄합니다.

인쇄할 페이지:

홀수 또는 짝수 페이지만 인쇄하려면 선택합니다.

페이지 순서:

맨 위 또는 마지막 페이지부터 인쇄하려면 선택합니다.

용지 크기에 맞게 크기 조정:

급지한 용지 크기에 맞게 인쇄합니다.

대상 용지 크기:

인쇄할 용지 크기를 선택합니다.

크기 축소만 허용:

문서 크기 축소 시 선택합니다.

용지 급지 메뉴 옵션

용지가 급지되는 용지 공급 장치를 선택합니다.

모든 페이지:

자동 선택을 선택하면 프린터의 **용지 설정**과 일치하는 용지 공급 장치가 선택됩니다.

첫 번째 페이지/나머지 페이지:

또한, 페이지에 대한 용지 급지를 선택할 수 있습니다.

표지 메뉴 옵션

표지 인쇄:

표지 인쇄 여부를 선택합니다. 뒷 표지를 추가하려는 경우, **도큐멘트 뒤**를 선택하십시오.

표지 유형:

표지의 내용을 선택합니다.

작업 설정 메뉴 옵션

기밀 작업:

인쇄 작업에 비밀번호를 입력할 수 있습니다.

사용자 이름:

사용자 이름을 입력합니다.

작업 이름:

작업 이름을 입력합니다.

비밀번호:

비밀번호를 입력합니다.

프린터 기능 메뉴 옵션

기능 세트:

품질:

매체 종류:

인쇄하는 용지 종류를 선택합니다. **명시되지 않음**을 선택하면 프린터 설정에서 용지 종류가 다음과 같이 설정되어 있는 용지 급지 장치로부터 인쇄가 실행됩니다.

일반 용지, 이면지, 레터 헤드, 컬러, 재생 용지, 고품질 일반 용지

단, 프린터의 **자동 선택 설정**에서 용지 공급 장치가 끄기로 설정되어 있는 경우 해당 용지 공급에서 용지를 급지할 수 없습니다.

인쇄 품질:

인쇄에 사용할 인쇄 품질을 선택합니다.

컬러:

컬러 모드:

컬러로 인쇄할지 흑백으로 인쇄할지를 선택합니다.

품질:

오프셋 인쇄기의 CMYK 잉크 색상을 재현하여 인쇄할 때 시뮬레이션하는 CMYK 잉크의 색상을 선택할 수 있습니다.

기타:

잉크 절약 모드:

인쇄 농도를 연하게 하여 잉크를 절약합니다.

스마트 장치에서 문서 인쇄하기

스마트 폰이나 태블릿과 같은 스마트 장치에서 문서를 인쇄할 수 있습니다.

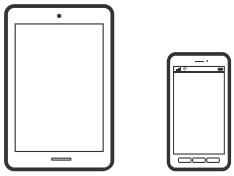

Epson Smart Panel을 사용하여 인쇄하기

Epson Smart Panel은 스마트폰 또는 태블릿과 같은 스마트 기기에서 인쇄하는 것을 포함하여 프린터 작업을 쉽게 수행할 수 있는 응용 프로그램입니다. 무선 네트워크를 통해 프린터와 스마트 장치를 연결하고 잉크 용량과 프린터 상태를 확인하고 오류가 발생하면 해결 방법을 확인할 수 있습니다.

다음 URL 또는 QR 코드에서 Epson Smart Panel을 설치합니다.

https://www.epson.co.kr/SmartPanelAPP

Epson Smart Panel을 시작한 다음 홈 화면에서 인쇄 메뉴를 선택합니다.

AirPrint로 문서 인쇄하기

AirPrint를 사용하면 드라이버를 설치하거나 소프트웨어를 다운로드 할 필요 없이 iPhone, iPad, iPod touch 및 Mac에서 쉽게 무선으로 인쇄할 수 있습니다.

Works with Apple AirPrint

참고:
프린터 제어판에서 용지 구성 메시지가 비활성화 상태인 경우에는 AirPrint를 사용할 수 없습니다. 필요한 경우에 메시지를 활성화 하려면 아래 링크를 참조하십시오.

1. 프린터에 무선 인쇄를 설정합니다. 다음 링크를 참조하십시오.

   http://epson.sn

2. 프린터가 사용하는 동일한 무선 네트워크에 Apple 장치를 연결합니다.

3. 장치에서 프린터로 인쇄합니다.

   참고:
   자세한 내용은 Apple 웹 사이트의 AirPrint 페이지를 참조하십시오.

관련 정보

➡ "연결이 설정되어 있어도 인쇄할 수 없음 (iOS)" p.152

Epson Print Enabler를 사용하여 인쇄

Android 휴대폰이나 태블릿(Android v4.4 또는 이후 버전)에서 바로 문서, 이메일, 사진 및 웹 페이지를 무선으로 인쇄할 수 있습니다. 화면을 몇 번만 누르면 Android 기기가 동일한 무선 네트워크에 연결된 Epson 프린터를 인식합니다.

Google Play에서 Epson Print Enabler를 검색하여 설치합니다.

Android 기기의 **설정**으로 이동하고 **인쇄**를 선택한 후 Epson Print Enabler를 활성화 합니다. Chrome 같은 Android 응용 프로그램에서 메뉴 아이콘을 누르고 화면에 표시되는 아무 내용이나 인쇄합니다.

참고:
프린터가 표시되지 않으면 **모든 프린터**를 누르고 해당 프린터를 선택합니다.

Mopria Print Service로 인쇄하기

Mopria Print Service를 사용하면 Android 스마트폰 또는 태블릿에서 즉시 무선 인쇄가 가능합니다.

Google Play에서 Mopria Print Service를 설치하십시오.

mopria™

자세한 내용은 Mopria 웹 사이트 https://mopria.org 를 참조하십시오.

봉투 인쇄하기

컴퓨터에서 봉투에 인쇄하기 (Windows)

1. 프린터에 봉투를 급지합니다.
   "용지 급지" p.75
2. 인쇄할 파일을 엽니다.
3. 프린터 드라이버 창을 엽니다.
4. **주메뉴** 탭의 **문서 크기**에서 봉투 크기를 선택한 후 **용지 종류**에서 **봉투**를 선택합니다.
5. **주메뉴**와 **추가 옵션** 탭에서 필요한 다른 항목을 설정한 후 **확인**을 클릭합니다.
6. **인쇄**를 클릭합니다.

컴퓨터에서 봉투에 인쇄하기 (Mac OS)

1. 프린터에 봉투를 급지합니다.
   "용지 급지" p.75
2. 인쇄할 파일을 엽니다.
3. **파일** 메뉴에서 **인쇄**를 선택하거나 인쇄 대화상자를 열고 다른 명령을 선택합니다.
4. **용지 크기** 설정에서 크기를 선택합니다.
5. 팝업 메뉴에서 **인쇄 설정**을 선택합니다.
6. **용지 종류** 설정에서 **봉투**를 선택합니다.
7. 필요한 경우 다른 항목을 설정합니다.
8. **인쇄**를 클릭합니다.

웹 페이지 인쇄하기

스마트 장치에서 웹 페이지 인쇄하기

다음 URL 또는 QR 코드에서 Epson Smart Panel을 설치합니다.

https://www.epson.co.kr/SmartPanelAPP

웹 브라우저 앱에서 인쇄할 웹 페이지를 엽니다. 웹 브라우저 애플리케이션 메뉴에서 **공유**를 누르고 **Smart Panel**을 선택한 후 인쇄를 시작하십시오.

클라우드 서비스를 사용하여 인쇄하기

인터넷 상에서 사용할 수 있는 Epson Connect를 사용하여 스마트폰, 태블릿 PC 또는 노트북으로 언제 어디서나 인쇄할 수 있습니다. 이 서비스를 사용하려면 Epson Connect에서 사용자 및 프린터를 등록해야 합니다.

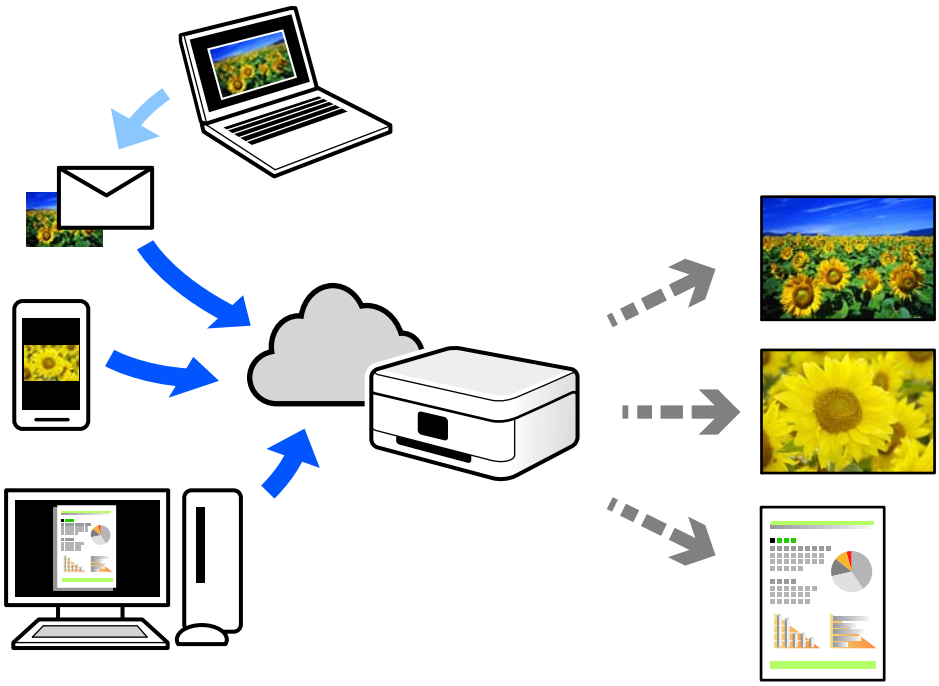

인터넷에서 사용할 수 있는 기능은 다음과 같습니다.

❏ Email Print

프린터에 할당된 이메일 주소로 문서 또는 이미지와 같은 파일을 첨부하여 이메일을 전송할 경우 가정 또는 사무실 프린터 등의 원격 위치에서 해당 이메일과 첨부 파일을 인쇄할 수 있습니다.

❏ Remote Print Driver

Remote Print Driver에서 지원하는 공유 드라이버입니다. 원격 위치에서 프린터를 사용하여 인쇄할 경우 일반 응용 프로그램 창에서 프린터를 변경하여 인쇄할 수 있습니다.

설정 또는 인쇄 방법에 대한 자세한 내용은 Epson Connect 웹 포털을 참조하십시오.

https://www.epsonconnect.com/

프린터 유지보수 하기

소모품 상태 확인하기. 123

인쇄 품질 향상. 124

프린터 청소. 129

소모품 상태 확인하기

프린터 제어판에서 유지보수 상자의 추정 잉크 잔량과 서비스 수명을 확인할 수 있습니다. 프린터 제어판에서 를 선택합니다.

항목을 선택하려면 ▲▼◀▶ 버튼을 사용한 다음 OK 버튼을 누릅니다.

참고:
다음은 유지보수 상자의 여유 공간 크기를 나타냅니다.

A: 여유 공간

B: 폐잉크량

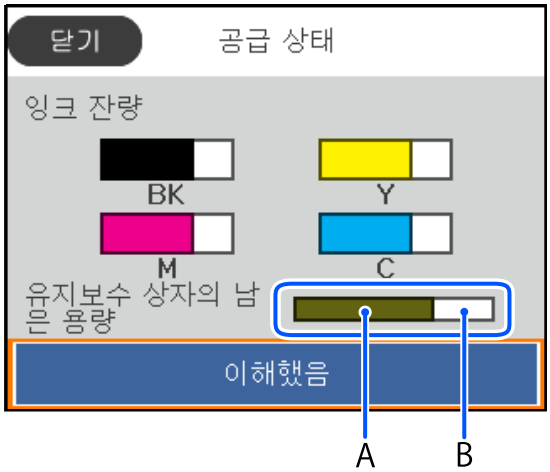

잉크 부족 메시지가 표시되는 동안에도 인쇄를 계속 할 수 있습니다. 잉크팩 교체가 필요할 때 교체하십시오.

참고:
❏ 프린터 드라이버의 상태 모니터에서 대략적인 잉크 용량과 유지보수 상자의 서비스 수명을 확인할 수 있습니다.

❏ Windows

유지보수 탭의 **EPSON Status Monitor 3**을 클릭합니다.

EPSON Status Monitor 3이 비활성화 상태이면 **유지보수** 탭의 **확장 설정**을 클릭한 후 **EPSON Status Monitor 3 사용**을 선택합니다.

❏ Mac OS

Apple 메뉴 > **시스템 환경설정** > **프린터 및 스캐너** (또는 **프린트 및 스캔**, **프린트 및 팩스**) > Epson(XXXX) > **옵션 및 소모품** > **유틸리티** > **프린터 유틸리티 열기** > **EPSON Status Monitor**

관련 정보

➡ "잉크팩 교체 시기" p.164

➡ "유지보수 상자 교체 시기" p.169

인쇄 품질 향상

인쇄 품질 조정하기

수직선, 흐린 이미지 또는 수평 줄무늬가 잘못 정렬된 경우 인쇄 품질을 조정하십시오. 용지별로 인쇄 품질을 조정하려면 이 설정을 먼저 지정하십시오.

1. 프린터에 A4 크기 일반 용지를 급지합니다.
2. 프린터 제어판에서 **유지보수**를 선택합니다.

   항목을 선택하려면 ▲▼◀▶ 버튼을 사용한 다음 OK 버튼을 누릅니다.
3. **인쇄 품질 조정**을 선택합니다.
4. 화면의 지시에 따라 프린터 헤드 정렬 패턴을 인쇄한 다음 프린트 헤드를 정렬하십시오.
   - ❏ 출력물이 흐리게 보이는 경우 이 패턴을 통해 정렬을 수행할 수 있습니다.
     가장 진한 패턴의 번호를 찾아 선택합니다.

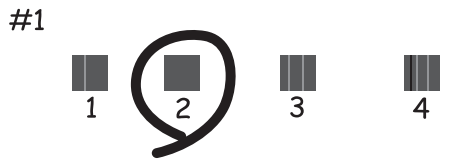

   - ❏ 이 패턴을 사용하면 세로 괘선이 잘못 정렬된 경우 정렬을 수행할 수 있습니다.
     비뚤어진 세로 선이 가장 적은 패턴의 번호를 찾아 선택합니다.

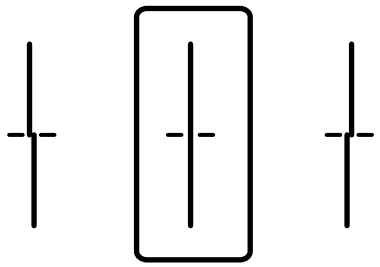

❏ 규칙적인 간격으로 수평 줄무늬를 볼 경우 이 패턴을 사용하면 정렬을 수행할 수 있습니다.
분리되거나 겹침이 가장 적은 패턴의 번호를 찾아 입력합니다.

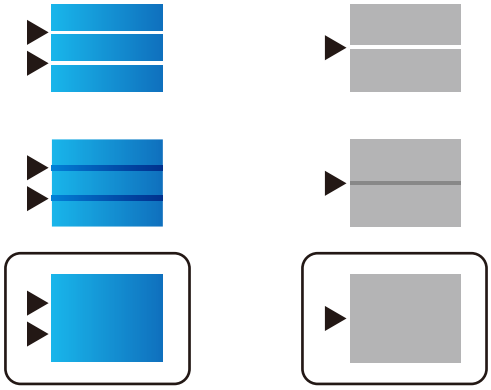

프린터 헤드 검사 및 청소하기

노즐이 막히면 출력물이 희미해지거나, 밴딩이 눈에 띄거나, 예기치 않은 색상으로 인쇄됩니다. 노즐이 심하게 막힌 경우 빈 용지가 인쇄됩니다. 인쇄 품질이 저하되면 먼저 노즐 검사 기능을 사용하여 노즐이 막혔는지 확인합니다. 노즐이 막힌 경우 프린터 헤드를 청소하십시오.

중요:

❏ 헤드 청소 중에 잉크 덮개를 열거나 프린터를 끄지 마십시오. 프린터 헤드 청소가 완료되지 않으면 인쇄가 실행되지 않을 수 있습니다.

❏ 헤드를 청소하면 잉크가 소모되기 때문에 필요 이상으로 수행하지 않아야 합니다.

❏ 잉크가 부족하면 프린터 헤드를 청소하지 못할 수 있습니다.

❏ 노즐 점검과 헤드 청소를 3회 반복한 후에도 인쇄 품질이 향상되지 않는 경우, 인쇄하지 않고 최소 12 시간 동안 기다렸다가 노즐 점검을 다시 한 번 실행한 후 필요한 경우 헤드 청소를 반복하십시오. ⏻ 버튼을 사용하여 프린터 끄는 것을 권장합니다. 인쇄 품질이 향상되지 않는 경우 Epson 고객 지원 센터에 문의하십시오.

❏ 프린터 헤드가 마르는 것을 방지하려면 전원이 켜져 있는 동안 전원 코드를 분리하지 마십시오.

프린터 제어판을 사용하여 프린트 헤드를 검사하고 청소할 수 있습니다.

1. 프린터 제어판에서 **유지보수**를 선택합니다.

   항목을 선택하려면 ▲▼◀▶ 버튼을 사용한 다음 OK 버튼을 누릅니다.

2. **프린트 헤드 노즐 점검**을 선택합니다.

3. 화면의 지시에 따라 용지를 넣고 노즐 검사 패턴을 인쇄합니다.

4. 인쇄된 패턴을 확인합니다.

   ❏ "NG" 패턴과 같이 누락된 부분이나 점선이 있으면 프린터 헤드 노즐이 막혀 있는 것일 수 있습니다. 다음 단계로 이동합니다.

❏ "OK" 패턴과 같이 누락된 부분 없이 모든 선이 인쇄되면 노즐이 막히지 않은 것입니다. 프린터 헤드 청소가 필요 없습니다. 종료하려면 ○를 선택합니다.

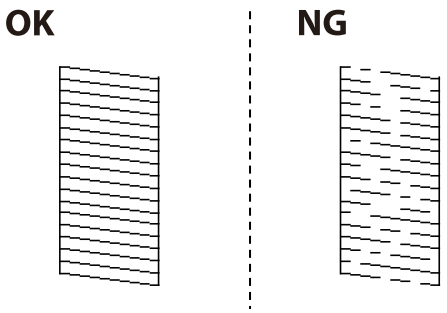

5. ✕를 선택합니다.

6. 화면의 지시에 따라 프린터 헤드를 청소합니다.

7. 청소가 완료되면 화면의 지침에 따라 노즐 검사 패턴을 다시 인쇄합니다. 모든 선이 정상으로 인쇄될 때까지 청소와 패턴 인쇄를 반복합니다.

참고:
프린터 드라이버에서 프린트 헤드를 확인하고 청소할 수 있습니다.

❏ Windows

유지보수 탭에서 **프린트 헤드 노즐 점검**을 클릭합니다.

❏ Mac OS

Apple 메뉴 > **시스템 환경설정** > **프린터 및 스캐너** (또는 **프린트 및 스캔**, **프린트 및 팩스**) > Epson(XXXX) > **옵션 및 소모품** > **유틸리티** > **프린터 유틸리티 열기** > **프린트 헤드 노즐 점검**

노즐 막힘 방지하기

프린터를 켜고 끌 때는 항상 전원 버튼을 사용하십시오.

전원 코드를 분리하기 전에 전원 표시등이 꺼져 있는지 확인하십시오.

캡이 닫히지 않으면 잉크가 마를 수 있습니다. 만년필이나 유성펜을 캡으로 막아 잉크가 마르지 않도록 하는 것처럼 잉크가 마르지 않도록 프린터 헤드 캡이 제대로 닫혔는지 확인하십시오.

프린터가 작동 중일 때 전원 코드를 뽑거나 정전이 발생하면 프린터 헤드 캡이 제대로 닫히지 않을 수 있습니다. 프린터 헤드를 이대로 방치하면 건조되어 노즐(잉크 배출구)이 막히게 됩니다.

이러한 경우 프린터 헤드 캡이 닫히도록 가능한 한 빨리 프린터를 켰다가 끄십시오.

프린터 헤드 정렬하기

수직선이 어긋나거나 이미지가 흐려지면 프린터 헤드를 정렬합니다.

1. 프린터 제어판에서 **유지보수**를 선택합니다.

   항목을 선택하려면 ▲▼◀▶ 버튼을 사용한 다음 OK 버튼을 누릅니다.

2. **프린터 헤드 정렬**을 선택합니다.

3. 정렬 메뉴 중 하나를 선택합니다.
   - ❏ 세로줄이 어긋났거나 인쇄물이 흐릿한 경우: **괘선 정렬**을 선택합니다.
   - ❏ 일정한 간격으로 수평 줄무늬가 보이는 경우: **가로 정렬**을 선택합니다.
4. 화면의 지시에 따릅니다.

잉크 번짐 발생 시 용지 경로 청소하기

출력물이 얼룩지거나 흠이 있는 경우 내부의 롤러를 청소합니다.

> **중요:**
> 프린터 내부 청소는 종이 티슈를 사용하지 마십시오. 보풀로 인해 프린터 헤드가 막힐 수 있습니다.

1. 프린터 제어판에서 **유지보수**를 선택합니다.

   항목을 선택하려면 ▲▼◀▶ 버튼을 사용한 다음 OK 버튼을 누릅니다.
2. **용지 가이드 청소**를 선택합니다.
3. 화면의 지시에 따라 용지를 급지하고 용지 경로를 청소하십시오.
4. 용지에 잉크 얼룩이 묻어나지 않을 때까지 이 과정을 반복하십시오.

반투명 필름 청소하기

프린터 헤드를 정렬하거나 용지 경로를 청소한 후에도 출력물이 개선되지 않는다면 프린터 내부의 반투명 필름이 얼룩져 있을 가능성이 있습니다.

필요한 물품:

- ❏ 면봉 (여러 개)
- ❏ 세제를 몇 방울 섞은 물 (수돗물 1/4 컵에 세제 2 ~ 3 방울)
- ❏ 얼룩 확인을 위한 조명

> **중요:**
> 세제를 몇 방울 섞은 물 이외에 다른 청소액은 사용하지 마십시오.

1. ⏻ 버튼을 눌러 프린터의 전원을 끕니다.

2. 프린터 덮개를 엽니다.

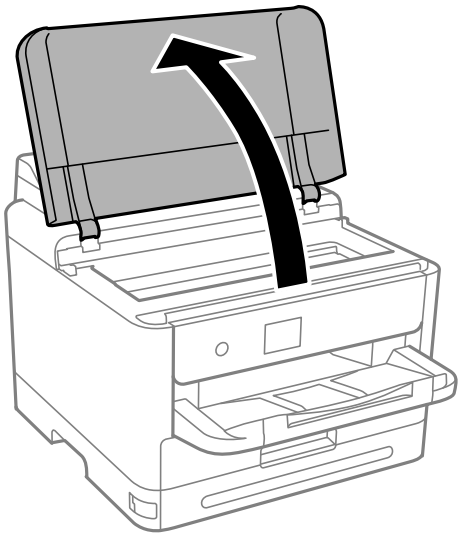

3. 반투명 필름이 얼룩져 있는지 확인합니다. 조명을 사용하면 얼룩을 더 쉽게 확인할 수 있습니다.
   반투명 필름 (A)에 지문이나 기름기와 같은 얼룩이 있다면 다음 단계로 갑니다.

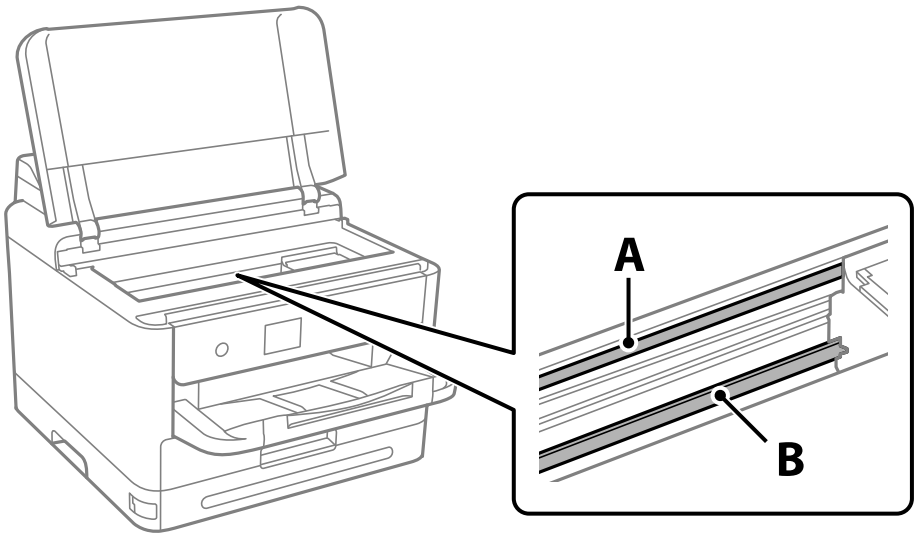

A: 반투명 필름

B: 레일

중요:

레일 (B)을 건드리지 않도록 주의하십시오. 그러지 않으면 인쇄되지 않을 수 있습니다. 레일의 기름기는 작동에 필요한 것이므로 닦아내지 마십시오.

4. 면봉에 세제를 몇 방울 섞은 물을 살짝만 묻힌 후 얼룩진 부분을 닦습니다.
   프린터 내부에 묻은 잉크를 만지지 않도록 주의하십시오.

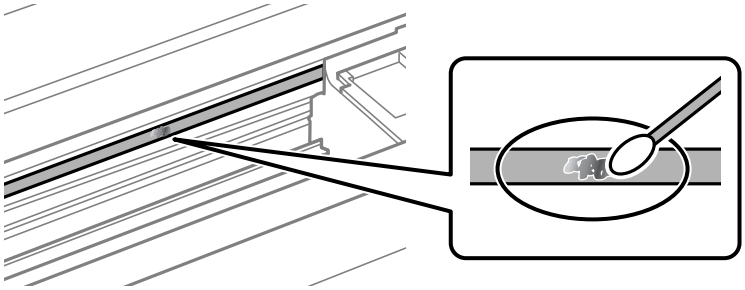

> **중요:**
> 얼룩을 부드럽게 닦아냅니다. 필름을 면봉으로 너무 세게 누르면 필름의 스프링이 빠져서 프린터가 손상될 수 있습니다.

5. 사용하지 않은 마른 면봉으로 필름을 닦습니다.

> **중요:**
> 필름에 섬유 가닥이 남지 않도록 하십시오.

참고:
얼룩이 번지지 않도록 면봉을 새 것으로 계속 바꿔 가며 닦으십시오.

6. 필름에 얼룩이 남아 있지 않을 때까지 4 단계와 5 단계를 반복합니다.

7. 필름에 얼룩이 없는지 육안으로 검사합니다.

프린터 청소

구성품과 케이스가 더럽거나 먼지가 많은 경우, 프린터를 끄고 물에 적신 부드럽고 깨끗한 천으로 청소하십시오. 먼지를 제거할 수 없으면 젖은 천에 소량의 중성 세제를 첨가해 보십시오.

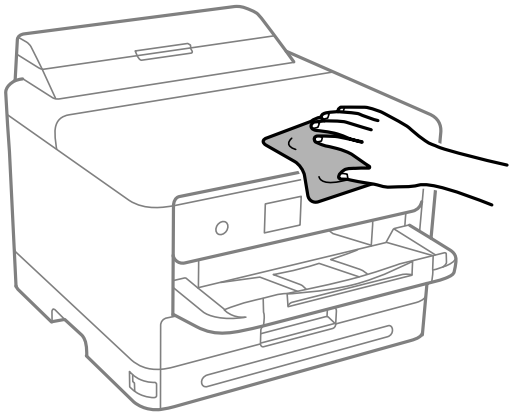

중요:

- ❏ 프린터 기계 장치나 전기 부품에 물이 들어가지 않도록 주의하십시오. 프린터가 손상될 수 있습니다.
- ❏ 부품 및 케이스 청소 시 알코올 또는 페인트 시너를 절대로 사용하지 마십시오. 이러한 화학 물질은 제품을 손상시킬 수 있습니다.
- ❏ 다음 그림에 표시된 부품은 만지지 마십시오. 오작동의 원인이 될 수 있습니다.

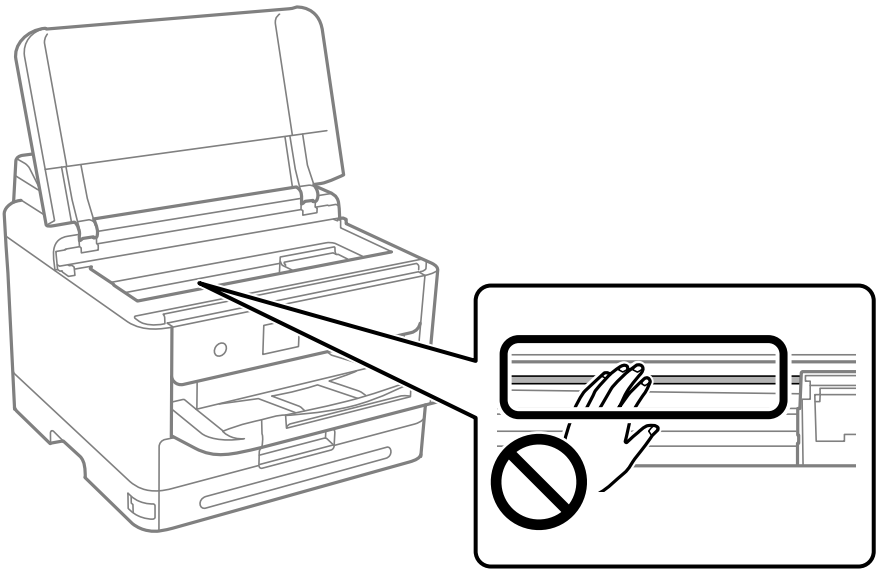

다음과 같은 상황에서는

소프트웨어 디스크를 사용할 수 없는 경우. 132

컴퓨터를 교체할 때. 132

응용 프로그램 별도로 설치 또는 제거하기. 132

컴퓨터에 연결하기 위한 설정하기. 138

프린터의 네트워크 연결 상태 확인하기 (네트워크 연결 보고서). 138

스마트 장치와 프린터를 직접 연결하기 (Wi-Fi Direct). 138

Wi-Fi에서 USB로 연결 변경하기. 142

프린터 운반 및 보관하기. 142

소프트웨어 디스크를 사용할 수 없는 경우

사용자 조작이 허용된 경우에만 다음을 수행해야 합니다.

인터넷에서 소프트웨어 디스크에 있는 것과 동일한 내용을 다운로드할 수 있습니다.

이는 컴퓨터에 CD/DVD 드라이브가 없거나 제품과 함께 제공된 소프트웨어 디스크를 분실한 경우 유용합니다.

다음 웹 사이트에 접속한 후 제품 이름을 입력합니다. **설정**으로 이동한 후 설치 작업을 시작합니다. 화면의 지시에 따릅니다.

http://epson.sn

컴퓨터를 교체할 때

사용자 조작이 허용된 경우에만 다음을 수행해야 합니다.

새 컴퓨터에 프린터 드라이버와 기타 소프트웨어를 설치해야 합니다.

다음 웹 사이트에 접속한 후 제품 이름을 입력합니다. **설정**으로 이동한 후 설치 작업을 시작합니다. 화면의 지시에 따릅니다.

http://epson.sn

응용 프로그램 별도로 설치 또는 제거하기

컴퓨터를 네트워크에 연결하고 웹 사이트에서 응용 프로그램의 최신 버전을 설치합니다. 컴퓨터에 관리자로 로그인합니다. 컴퓨터에 메시지가 표시되면 관리자 비밀번호를 입력하십시오.

응용 프로그램 별도로 설치하기

참고:
응용 프로그램을 재설치 하려면 먼저 응용 프로그램을 삭제해야 합니다.

1. 프린터와 컴퓨터가 통신 사용이 가능하고 프린터가 인터넷에 연결되어 있는지 확인합니다.

2. EPSON Software Updater를 시작합니다.

   이 스크린샷은 Windows에 대한 예시 입니다.

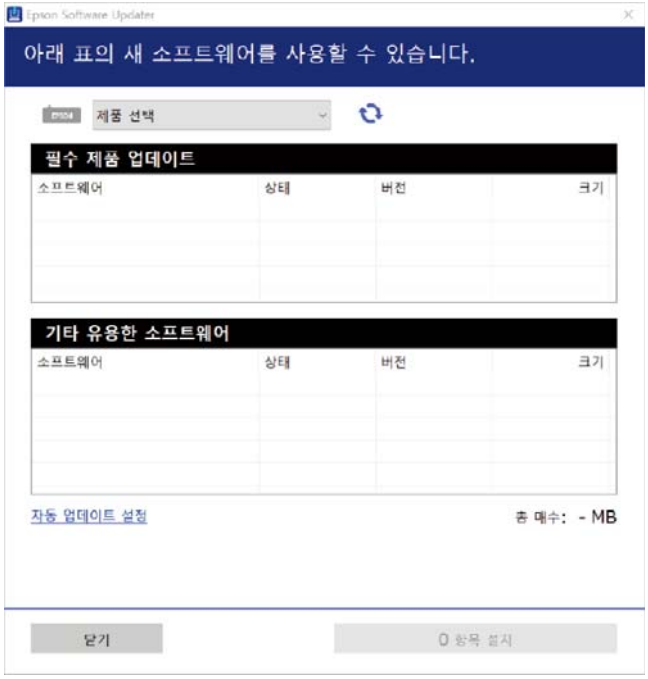

3. Windows의 경우 프린터를 선택한 다음, 를 클릭하여 사용 가능한 최신 응용 프로그램을 확인합니다.

4. 설치 또는 업데이트할 항목을 선택한 다음 설치 버튼을 클릭합니다.

> **중요:**
> 업데이트가 완료될 때까지 프린터를 끄거나 플러그를 뽑지 마십시오. 프린터가 오작동할 수 있습니다.

참고:

- Epson 웹 사이트에서 최신 응용 프로그램을 다운로드 할 수 있습니다.

  http://epson.sn

- Windows Server 운영 체제를 사용할 경우 Epson Software Updater를 사용할 수 없습니다. Epson 웹 사이트에서 최신 응용 프로그램을 다운로드 할 수 있습니다.

관련 정보

➡ "소프트웨어 및 펌웨어 업데이트용 응용 프로그램 (EPSON Software Updater)" p.187

➡ "응용 프로그램 제거하기" p.136

Epson 정품 프린터 드라이버가 설치되어 있는지 확인하기 - Windows

다음 방법 중 하나를 통해 컴퓨터에 Epson 정품 프린터 드라이버가 설치되어 있는지 확인할 수 있습니다.

제어판 > **장치 및 프린터 보기** (**프린터**, **프린터 및 팩스**)를 선택한 후, 다음을 수행하여 인쇄 서버 속성 창을 엽니다.

❑ Windows 11/Windows 10/Windows 8.1/Windows 8/Windows 7/Windows Server 2022/Windows Server 2019/Windows Server 2016/Windows Server 2012 R2/Windows Server 2012/Windows Server 2008 R2

프린터 아이콘을 클릭한 후 창의 상단에서 **인쇄 서버 속성**을 클릭합니다.

❑ Windows Vista/Windows Server 2008

프린터 폴더를 마우스 오른쪽 버튼으로 클릭한 후 **관리자 권한으로 실행** > **서버 속성**을 클릭합니다.

❑ Windows XP/Windows Server 2003 R2/Windows Server 2003

파일 메뉴에서 **서버 속성**을 선택합니다.

드라이버 탭을 클릭합니다. 사용 중인 프린터 이름이 목록에 표시될 경우 Epson 정품 프린터 드라이버가 컴퓨터에 설치되어 있는 것입니다.

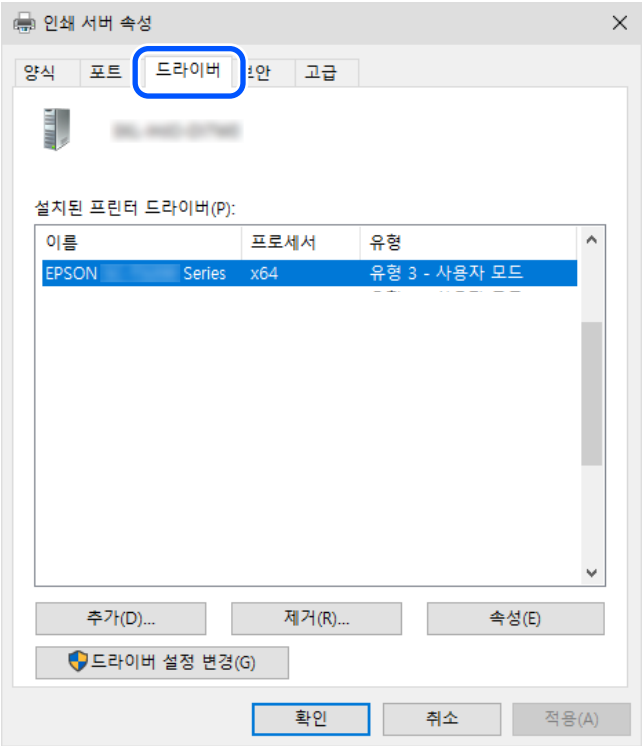

관련 정보

➡ "응용 프로그램 별도로 설치하기" p.132

Epson 정품 프린터 드라이버가 설치되어 있는지 확인하기 - Mac OS

다음 방법 중 하나를 통해 컴퓨터에 Epson 정품 프린터 드라이버가 설치되어 있는지 확인할 수 있습니다.

Apple 메뉴에서 **시스템 환경설정** > **프린터 및 스캐너** (또는 **프린트 및 스캔**, **프린트 및 팩스**)를 선택한 후 프린터를 선택합니다. **옵션 및 소모품**을 클릭한 후 **옵션** 탭 및 **유틸리티** 탭이 창에 표시되면 Epson 정품 프린터 드라이버가 컴퓨터에 설치되어 있는 것입니다.

관련 정보

➡ "응용 프로그램 별도로 설치하기" p.132

PostScript 프린터 드라이버 설치하기

PostScript 프린터 드라이버 설치하기 (Windows)

1. 다음 옵션 중 하나에서 설치 과정을 시작합니다.

   ❏ **프린터에 기본 제공된 소프트웨어 디스크를 사용합니다.**

   소프트웨어 디스크를 컴퓨터에 넣고 다음 폴더 경로에 액세스한 다음 SETUP64.EXE (또는 SETUP.EXE)를 실행합니다.

   Driver\PostScript\WINX64 (또는 WINX86)\SETUP\SETUP64.EXE (또는 SETUP.EXE)

   ❏ **웹 사이트에서 다운로드 하십시오.**

   다음 웹 사이트에서 프린터 페이지에 액세스하고 PostScript 프린터 드라이버를 다운로드한 다음 실행 파일을 실행합니다.

   https://www.epson.co.kr/sl/s

2. 프린터를 선택합니다.

3. 화면의 지시에 따릅니다.

4. 네트워크 연결 또는 USB 연결 중에서 연결 방법을 선택합니다.

   ❏ **네트워크 연결의 경우**

   동일한 네트워크에서 사용 가능한 프린터 목록이 표시됩니다.

   사용할 프린터를 선택합니다.

❏ **USB 연결의 경우**
화면의 지시에 따라 프린터를 컴퓨터에 연결합니다.

5. 화면의 지시에 따라 PostScript 프린터 드라이버를 설치합니다.

PostScript 프린터 드라이버 설치하기 (Mac OS)

Epson 고객 지원 웹 사이트에서 프린터 드라이버를 다운로드하여 설치합니다.

https://www.epson.co.kr/sl/s

프린터 드라이버 설치 시 프린터의 IP 주소가 필요합니다.

프린터의 홈 화면에서 네트워크 아이콘을 선택한 다음 활성 연결 방법을 선택하여 프린터의 IP 주소를 확인합니다.

정품 Epson 프린터 추가 (Mac OS만 해당)

1. Apple 메뉴에서 **시스템 환경설정** > **프린터 및 스캐너** (또는 **프린트 및 스캔**, **프린트 및 팩스**)를 선택합니다.

2. **+**를 클릭한 다음 표시된 화면에서 프린터를 선택하십시오.

3. 다음 설정을 지정합니다.
   ❏ macOS Monterey (12.x) 이상
   사용에서 **소프트웨어 선택**을 클릭하고 표시된 화면에서 프린터를 선택한 다음 **확인**를 클릭합니다.
   ❏ Mac OS X Mavericks (10.9.5) ~ macOS Big Sur (11.x)
   사용에서 프린터를 선택하십시오.

4. **추가**를 클릭합니다.

   참고:
   ❏ 프린터가 목록에 없으면 컴퓨터와 올바르게 연결되어 있고 프린터 전원이 켜져 있는지 확인하십시오.
   ❏ USB, IP 또는 Bonjour 연결 시에는 프린터를 추가한 후 옵션 용지 카세트 장치를 수동으로 설정합니다.

응용 프로그램 제거하기

컴퓨터에 관리자로 로그인합니다. 컴퓨터에 메시지가 표시되면 관리자 비밀번호를 입력하십시오.

응용 프로그램 제거하기 (Windows)

1. ⏻ 버튼을 눌러 프린터의 전원을 끕니다.

2. 실행 중인 모든 응용 프로그램을 종료합니다.

3. **제어판**을 엽니다.
   ❏ Windows 11
   시작 버튼을 클릭한 다음 **모든 앱** > **Windows Tools** > **제어판**을 선택합니다.

❏ Windows 10/Windows Server 2022/Windows Server 2019/Windows Server 2016

시작 버튼을 클릭한 후 **Windows 시스템** > **제어판**을 선택합니다.

❏ Windows 8.1/Windows 8/Windows Server 2012 R2/Windows Server 2012

데스크톱 > **설정** > **제어판**을 선택합니다.

❏ Windows 7/Windows Vista/Windows XP/Windows Server 2008 R2/Windows Server 2008/Windows Server 2003 R2/Windows Server 2003

시작 버튼을 클릭하고 **제어판**을 선택합니다.

4. **프로그램 제거**(또는 **프로그램 추가/제거**)를 엽니다.

❏ Windows 11/Windows 10/Windows 8.1/Windows 8/Windows 7/Windows Vista/Windows Server 2022/Windows Server 2019/Windows Server 2016/Windows Server 2012 R2/Windows Server 2012/Windows Server 2008 R2/Windows Server 2008

프로그램에서 **프로그램 제거**를 선택합니다.

❏ Windows XP/Windows Server 2003 R2/Windows Server 2003

프로그램 추가/제거를 클릭합니다.

5. 삭제할 응용 프로그램을 선택합니다.

인쇄 작업이 있을 경우, 프린터 드라이버를 제거할 수 없습니다. 작업을 삭제하거나 인쇄할 때까지 기다린 후 제거하십시오.

6. 응용 프로그램을 제거합니다.

❏ Windows 11/Windows 10/Windows 8.1/Windows 8/Windows 7/Windows Vista/Windows Server 2022/Windows Server 2019/Windows Server 2016/Windows Server 2012 R2/Windows Server 2012/Windows Server 2008 R2/Windows Server 2008

제거/변경 또는 **제거**를 클릭합니다.

❏ Windows XP/Windows Server 2003 R2/Windows Server 2003

변경/제거 또는 **제거**를 클릭합니다.

참고:
사용자 계정 컨트롤 창이 표시되면 **계속**을 클릭합니다.

7. 화면의 지시에 따릅니다.

응용 프로그램 제거하기 (Mac OS)

1. EPSON Software Updater를 사용하여 Uninstaller를 다운로드 합니다.

Uninstaller를 한 번 다운로드 하게 되면 응용 프로그램을 삭제할 때마다 다운로드 할 필요가 없습니다.

2. ⏻ 버튼을 눌러 프린터의 전원을 끕니다.

3. 프린터 드라이버를 제거하려면 Apple 메뉴> **프린터 및 스캐너** (또는 **프린트 및 스캔**, **프린트 및 팩스**)에서 **시스템 환경설정**을 선택한 다음 사용 가능한 프린터 목록에서 프린터를 제거하십시오.

4. 실행 중인 모든 응용 프로그램을 종료합니다.

5. **이동** > **응용 프로그램** > **Epson Software** > **Uninstaller**를 선택합니다.

6. 제거할 응용 프로그램을 선택한 다음 **Uninstall**을 클릭합니다.

> **중요:**
> Uninstaller는 컴퓨터에서 Epson 잉크젯 프린터의 모든 드라이버를 제거합니다. 여러 대의 Epson 잉크젯 프린터를 사용 중이고 일부 드라이버만 삭제하려면, 먼저 모든 드라이버를 삭제한 후 필요한 프린터 드라이버를 다시 설치하십시오.

참고:
응용 프로그램 목록에서 삭제하려는 응용 프로그램을 찾을 수 없으면 Uninstaller를 사용하여 삭제할 수 없습니다. 이런 경우, **이동** > **응용 프로그램** > **Epson Software**를 선택하여 삭제하려는 응용 프로그램을 선택한 다음 휴지통 아이콘으로 드래그 합니다.

관련 정보

➡ "소프트웨어 및 펌웨어 업데이트용 응용 프로그램 (EPSON Software Updater)" p.187

컴퓨터에 연결하기 위한 설정하기

프린터 연결 방법에 관한 관리자의 지시를 따르십시오.

다음 웹 사이트에 접속한 후 제품 이름을 입력합니다. **설정**으로 이동한 후 설치 작업을 시작합니다.

http://epson.sn

네트워크에서 공유 프린터를 구성하려면 네트워크에서 찾은 프린터를 선택하고 구성을 시작합니다.

프린터의 네트워크 연결 상태 확인하기 (네트워크 연결 보고서)

네트워크 연결 보고서를 인쇄하여 프린터와 무선 라우터 간 상태를 확인할 수 있습니다.

1. 프린터 제어판에서 를 선택합니다.
   항목을 선택하려면 ▲▼◀▶ 버튼을 사용한 다음 OK 버튼을 누릅니다.
2. **정보** > **네트워크에 연결할 수 없을 때** > **연결 확인**을 선택합니다.
   연결 확인이 시작됩니다.
3. 프린터 화면의 지침에 따라 네트워크 연결 보고서를 인쇄합니다.
   오류가 발생한 경우 관리자에게 문의하십시오.

관련 정보

➡ "네트워크 연결 보고서의 메시지 및 해결 방법" p.50

스마트 장치와 프린터를 직접 연결하기 (Wi-Fi Direct)

Wi-Fi Direct (Simple AP)를 사용하면 무선 라우터 없이 스마트 장치를 프린터에 직접 연결하고 스마트 장치에서 인쇄할 수 있습니다.

Wi-Fi Direct 정보

가정 또는 사무실에서 Wi-Fi를 사용하지 않거나, 프린터와 컴퓨터 또는 스마트 기기를 직접 연결하려는 경우의 연결 방법입니다. 이 모드에서 프린터가 무선 라우터 역할을 하며, 표준 무선 라우터를 사용하지 않고도 장치를 프린터에 연결할 수 있습니다. 그러나 프린터에 직접 연결된 장치는 프린터를 통해서는 통신할 수 없습니다.

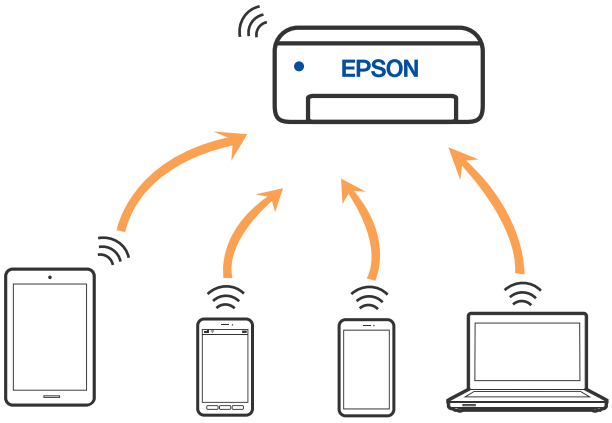

프린터는 Wi-Fi나 이더넷, Wi-Fi Direct (Simple AP) 연결로 동시 연결할 수 있습니다. 그러나 Wi-Fi로 프린터가 연결되어 있는 동안 Wi-Fi Direct (Simple AP) 연결로 네트워크 연결을 시작하면 Wi-Fi 연결은 일시 중단됩니다.

Wi-Fi Direct를 사용하여 장치에 연결하기

무선 라우터를 사용하지 않고 직접 프린터와 장치를 연결하는 방법입니다.

참고:
iOS 또는 Android 사용자의 경우 Epson Smart Panel에서 설정하는 것이 편리합니다.

이 설정은 연결하려는 프린터와 장치에 대해 한 번만 수행하면 됩니다. Wi-Fi Direct를 비활성화하거나 네트워크 설정을 기본값으로 복원하지 않는 한 이러한 설정을 다시 지정할 필요가 없습니다.

1. 홈 화면에서 **Wi-Fi**를 선택합니다.

   항목을 선택하려면 ▲▼◀▶ 버튼을 사용한 다음 OK 버튼을 누릅니다.

2. **Wi-Fi Direct**를 선택합니다.

3. OK 버튼을 누릅니다.

4. **다른 방법**을 선택합니다.

5. **기타 OS 장치**를 선택합니다.

6. 장치의 Wi-Fi 화면에서 프린터 제어판에 표시된 SSID를 선택한 다음 암호를 입력합니다.

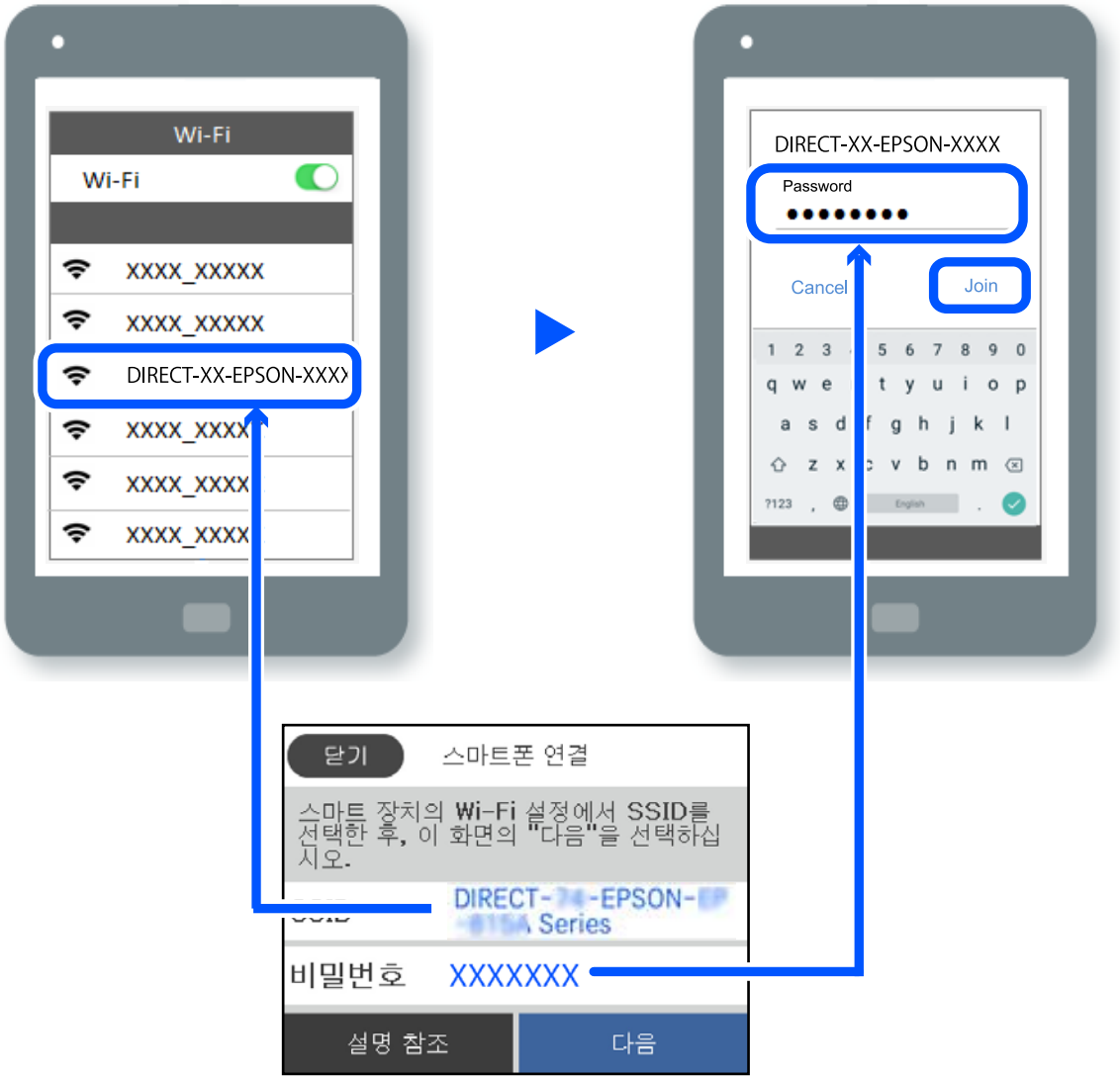

7. 장치의 인쇄 앱 화면에서 연결하려는 프린터를 선택합니다.

8. 프린터의 제어판에서 **완료**를 선택합니다.

이전에 프린터에 연결된 장치의 경우, 장치의 Wi-Fi 화면에서 네트워크 이름 (SSID)을 선택하여 다시 연결하십시오.

참고:
iOS 장치를 사용하는 경우, 표준 iOS 카메라로 QR 코드를 스캔하여 연결할 수 있습니다. 아래 링크를 참조하십시오. http://epson.sn

Wi-Fi Direct(Simple AP) 연결 해제

참고:
Wi-Fi Direct(Simple AP) 연결이 비활성화되면 Wi-Fi Direct(Simple AP) 연결로 프린터에 연결된 모든 컴퓨터와 스마트 기기가 연결 해제됩니다. 특정 장치만 연결 해제하려면 장치에서 연결 해제하십시오.

1. 프린터의 홈 화면에서 **Wi-Fi**를 선택합니다.

   항목을 선택하려면 ▲▼◀▶ 버튼을 사용한 다음 OK 버튼을 누릅니다.

2. **Wi-Fi Direct**를 선택합니다.

   Wi-Fi Direct 정보가 표시됩니다.

3. OK 버튼을 누릅니다.

4. Menu 를 선택합니다.

5. **Wi-Fi Direct 사용 안 함**을 선택합니다.

6. 화면의 지시에 따릅니다.

SSID 등의 Wi-Fi Direct (Simple AP) 설정 변경하기

Wi-Fi Direct (simple AP) 연결이 활성화된 경우 **Wi-Fi** > **Wi-Fi Direct** > **설정 시작** > Menu 에서 설정을 변경할 수 있으며 다음 메뉴 항목이 표시됩니다.

네트워크 이름 변경

프린터 연결에 사용된 Wi-Fi Direct (Simple AP) 네트워크 이름 (SSID)을 사용자가 설정한 임의의 이름으로 변경합니다. 네트워크 이름 (SSID)은 제어판의 소프트웨어 키보드에 표시된 ASCII 문자로 설정할 수 있습니다. 최대 22자를 입력할 수 있습니다.

네트워크 이름 (SSID)을 변경하면 연결된 모든 장치의 연결이 해제됩니다. 장치를 다시 연결 하려면 새로운 네트워크 이름 (SSID)을 사용하십시오.

비밀번호 변경

프린터 연결에 대한 Wi-Fi Direct (Simple AP) 비밀번호를 임의의 값으로 변경합니다. 비밀번호는 제어판의 소프트웨어 키보드에 표시된 ASCII 문자로 설정할 수 있습니다. 8~22 자를 입력할 수 있습니다.

비밀번호를 변경하면 연결된 모든 장치가 연결 해제됩니다. 장치를 다시 연결 하려면 새로운 비밀번호를 사용하십시오.

주파수 범위 변경

프린터 연결에 사용되는 Wi-Fi Direct의 주파수 범위를 변경합니다. 2.4 GHz 또는 5 GHz를 선택할 수 있습니다.

주파수 범위를 변경하면 연결된 모든 장치의 연결이 해제됩니다. 장치를 다시 연결하십시오.

5 GHz로 변경하면 5 GHz 주파수 범위를 지원하지 않는 장치에서는 다시 연결할 수 없습니다.

Wi-Fi Direct 사용 안 함

프린터의 Wi-Fi Direct (Simple AP) 설정을 비활성화 합니다. 연결을 비활성화하면 Wi-Fi Direct (Simple AP) 연결로 프린터에 연결된 모든 장치가 연결 해제됩니다.

기본 설정 복원

모든 Wi-Fi Direct (Simple AP) 설정을 기본값으로 복원합니다.

프린터에 저장된 스마트 장치의 Wi-Fi Direct (Simple AP) 연결 정보가 삭제됩니다.

Wi-Fi에서 USB로 연결 변경하기

사용 중인 Wi-Fi가 불안정하거나, 보다 안정적인 USB 연결로 변경하려면 아래 단계를 따르십시오.

1. USB 케이블을 사용하여 프린터를 컴퓨터에 연결합니다.

2. USB 연결을 사용하여 인쇄할 때 레이블이 지정되지 않은(XXXXX) 프린터를 선택하십시오.

   프린터 이름 또는 "네트워크"는 운영 체제 버전에 따라 XXXXX에 표시됩니다.

   Windows 11의 예

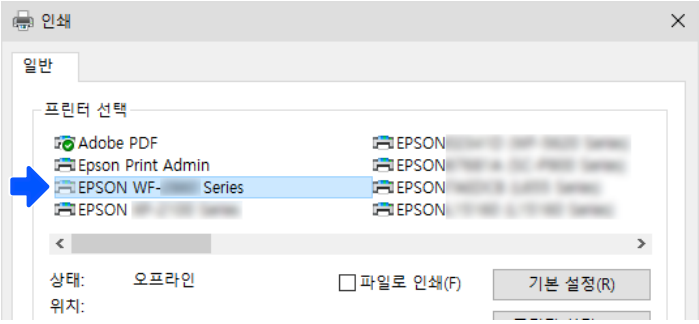

   Windows 10의 예

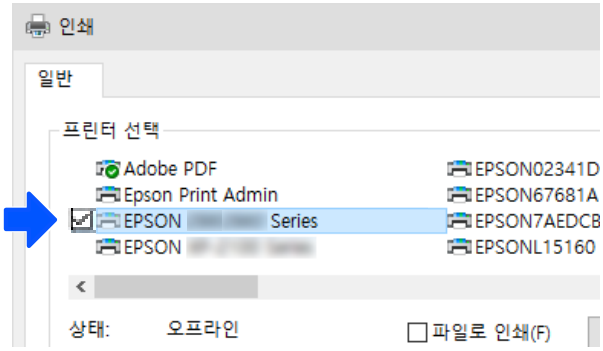

USB 케이블로 컴퓨터에 연결된 상태에서 프린터가 인식되지 않으면 프린터 관리자가 외부 인터페이스 연결을 제한했을 수 있습니다. 관리자에게 문의하십시오.

관련 정보

➡ "후면" p.22

➡ "USB 연결 제한하기" p.235

프린터 운반 및 보관하기

프린터를 보관하거나 이동 또는 수리를 위해 프린터를 운반할 때는 다음 단계에 따라 프린터를 포장하십시오.

주의:

- 프린터를 들어 올릴 때는 무리가 되지 않는 자세로 들어 올립니다. 무리한 자세로 들어 올리면 부상의 원인이 될 수 있습니다.
- 프린터는 무거우므로 혼자서 운반하지 마십시오. 포장이나 이동 시 2 명 이상이 옮기십시오.
- 프린터를 들어 올리는 경우 아래의 그림과 같이 두 명 이상이 올바른 위치를 잡아야 합니다. 옵션 용지 카세트 장치가 설치된 경우 제거하십시오. 다른 부분을 잡고 들어 올리면 프린터를 떨어뜨리거나 내릴 때 손가락이 끼어 부상의 원인이 될 수 있습니다.

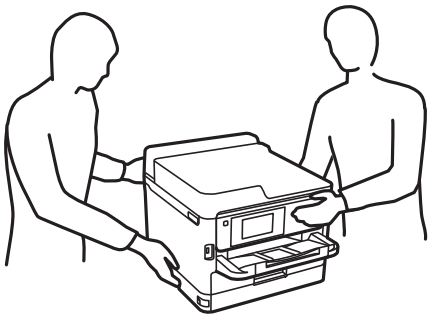

- 프린터를 운반할 때는 전후 좌우로 10도 이상 기울이지 마십시오. 넘어져 사고의 원인이 될 수 있습니다.

중요:

- 프린터를 보관하거나 운반할 경우, 기울이거나 수직으로 놓거나 거꾸로 뒤집지 마십시오. 잉크가 샐 수 있습니다.
- 장착된 잉크팩은 그대로 두십시오. 잉크팩을 분리하면 프린터 헤드가 말라 제대로 인쇄되지 않을 수 있습니다.

1. ⏻ 버튼을 눌러 프린터의 전원을 끕니다.
2. 전원 표시등이 꺼져 있는지 확인한 후 전원 코드를 뽑습니다.

   중요:

   전원 표시등이 꺼지고 나서 전원 코드를 분리하십시오. 프린터 헤드가 홈 위치로 돌아가지 못하면 잉크가 굳어서 인쇄하지 못하게 될 수 있습니다.

3. 전원 코드 및 USB 케이블과 같은 모든 케이블을 분리합니다.
4. 프린터가 외부 저장 장치를 지원하는 경우 외부 저장 장치가 연결되어 있지 않은지 확인하십시오.
5. 프린터에서 모든 용지를 빼냅니다.

6. 프린터 덮개를 엽니다. 테이프로 프린터 헤드를 고정합니다.

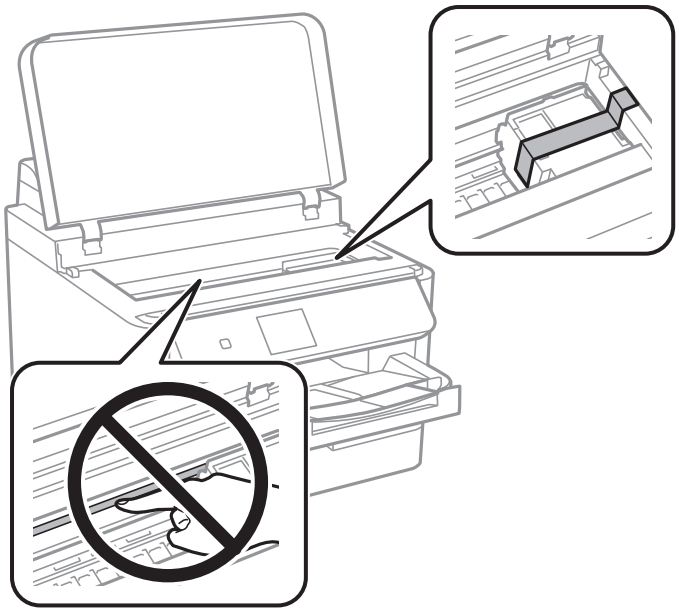

7. 프린터 덮개를 닫으십시오.

8. 잉크 덮개를 엽니다.

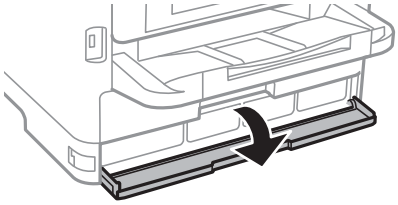

잉크 덮개가 잠겨 있으면 열 수 없습니다. 덮개 잠금을 해제합니다.

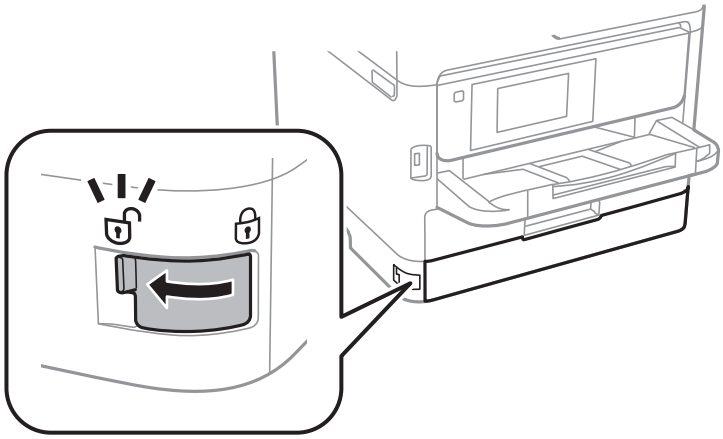

9. 트레이가 열리지 않도록 제공된 보호재를 테이프로 부착하여 잉크 트레이를 고정합니다.

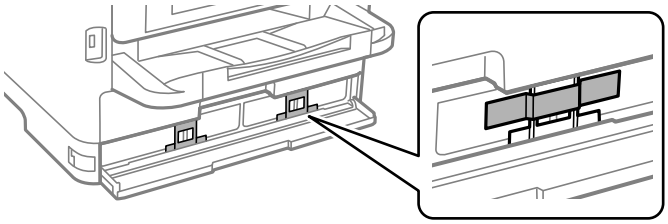

10. 잉크 덮개를 닫습니다.

11. 옵션 용지 카세트 장치가 설치된 경우 제거하십시오.

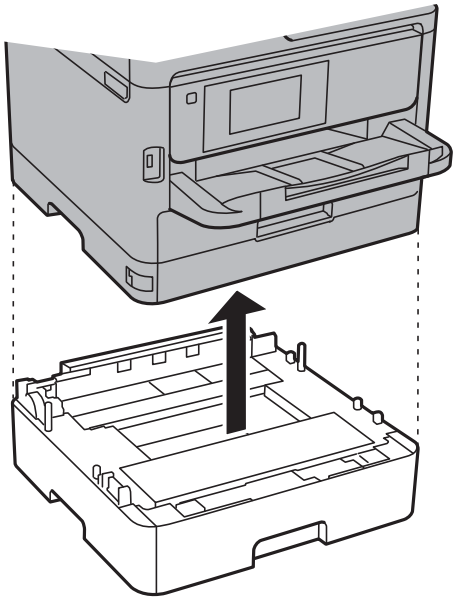

12. 다음 그림과 같이 프린터를 포장할 준비를 합니다.

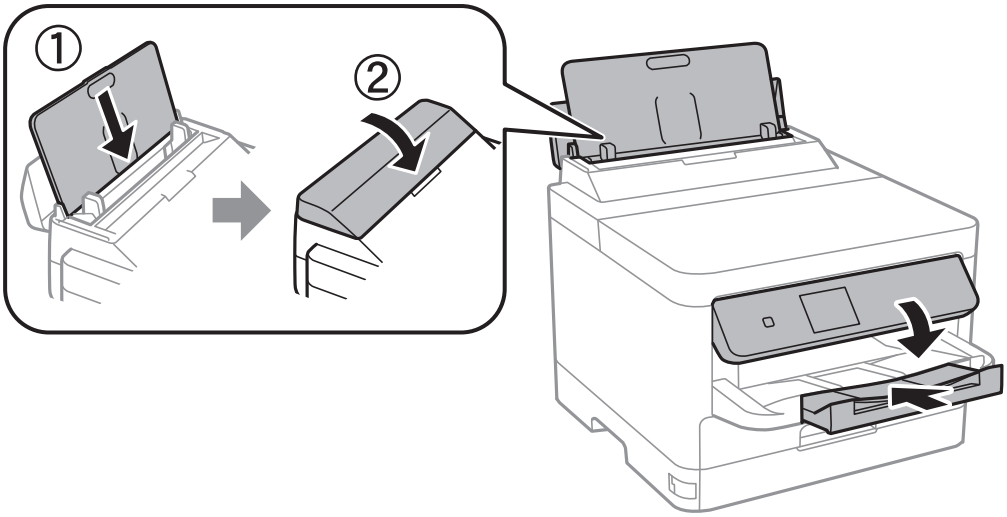

13. 프린터에서 배출 트레이를 제거합니다.

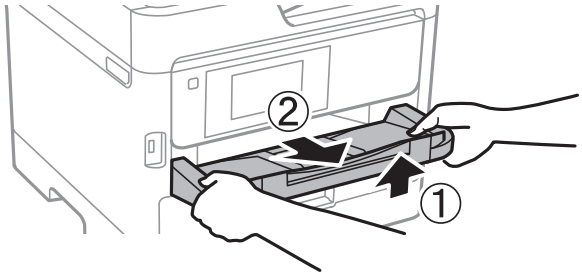

14. 보호 자재를 사용하여 제품을 포장 상자에 포장합니다.

프린터를 다시 사용할 때는 프린트 헤드를 고정하는 테이프와 잉크 트레이에 부착된 보호재를 제거했는지 반드시 확인하십시오. 다음에 인쇄할 때 인쇄 품질이 저하되어 있는 경우 프린터 헤드를 청소하고 정렬하십시오.

관련 정보

➡ "프린터 헤드 검사 및 청소하기" p.125

➡ "프린터 헤드 정렬하기" p.126

문제 해결

문제 해결. 148

인쇄할 수 없음. 150

인쇄 품질이 저하됨. 155

LCD 화면에 메시지가 표시됨. 162

용지가 걸림. 163

잉크팩 교체 시기. 164

유지보수 상자 교체 시기. 169

픽업 롤러 교체 시기. 170

프린터를 예상대로 작동할 수 없음. 170

문제를 해결할 수 없는 경우. 174

문제 해결

문제가 발생하면 다음을 확인하여 원인을 찾으십시오.

프린터의 오류 상태를 확인하십시오.

프린터 자체에 문제가 있는지 확인하십시오.

체크포인트	해결 방법
프린터에 오류가 있습니까?	LCD 화면에 오류 메시지가 표시되면 메시지에 따라 문제를 해결하십시오. 제한된 엑세스 제어로 인해 해결할 수 없는 경우 관리자에게 문의하십시오.
	용지가 걸린 경우 LCD 화면에서 용지가 걸린 위치를 확인한 후 지침에 따라 용지를 제거하십시오. 주의 사항은 이 설명서의 해당 설명을 참조하십시오.
	소모품 교체 메시지가 표시되면 화면 설명에 따라 소모품을 교체하십시오. 취급 시 주의 사항은 이 설명서의 해당 설명을 참조하십시오.
케이블이나 프린터의 외관에 문제가 있습니까?	덮개가 제대로 닫히지 않았다면, 덮개를 닫으십시오. 케이블이 분리되려는 경우 단단히 삽입하십시오.
전원이 꺼져 있습니까?	전원이 꺼져 있는 경우 ⏻ 버튼을 눌러 전원을 켭니다.

관련 정보

➡ "LCD 화면에 메시지가 표시됨" p.162
➡ "용지가 걸림" p.163
➡ "잉크팩 교체 시기" p.164
➡ "유지보수 상자 교체 시기" p.169
➡ "픽업 롤러 교체 시기" p.170

프린터 연결을 확인하십시오.

프린터 연결에 문제가 있는지 확인하십시오.

체크 포인트	해결 방법
프린터가 네트워크에 제대로 연결되어 있습니까?	네트워크 연결 확인을 실행하여 네트워크 연결을 확인하십시오. LCD 화면에서 > **방법** > **네트워크에 연결할 수 없을 때**를 선택하십시오. 네트워크 연결 보고서를 인쇄한 후 연결 문제가 있을 경우 관리자에게 문제 해결을 요청하십시오.
컴퓨터에 프린터 드라이버가 설치되어 있습니까?	컴퓨터의 **설정** > **장치** > **프린터**에서 프린터 드라이버가 설치되어 있는지 확인할 수 있습니다. 자세한 내용은 관련 정보를 참조하십시오.

체크 포인트	해결 방법
프린터 정보가 컴퓨터에 표시됩니까?	Epson Status Monitor 3을 사용하여 컴퓨터와 프린터 간의 연결 상태를 확인할 수 있습니다. 자세한 내용은 관련 정보를 참조하십시오.
	프린터 상태를 확인할 수 없는 경우, 올바른 포트가 선택되지 않았을 수 있습니다. 네트워크의 프린터에 연결할 때 **EpsonNet Print Port**를 선택하는 것이 좋습니다. **EpsonNet Print Port**를 사용할 수 없는 경우 프린터 드라이버를 다시 설치하십시오.
컴퓨터에서 USB 3.0 장치를 사용할 때 무선 LAN(Wi-Fi) 연결이 중단되었거나 연결할 수 없습니까?	Mac의 USB 3.0 포트에 장치를 연결하면 무선 주파수 간섭이 발생할 수 있습니다. 다음을 시도하십시오. ❏ USB 3.0 포트에 연결되어 있는 장치를 컴퓨터로부터 멀리 떨어진 곳으로 옮겨 보십시오. ❏ 사용하지 않는 USB 3.0 장치를 끄거나 필요할 때만 연결하십시오. ❏ 5 GHz 범위의 SSID에 연결합니다.
컴퓨터나 스마트 장치를 네트워크에 연결할 수 있습니까?	컴퓨터나 스마트 기기(데이터 통신이 꺼진 상태)에서 웹사이트를 볼 수 있는지 확인하십시오. 볼 수 없다면 네트워크에 문제가 있는 것입니다. 관리자에게 문제 해결을 요청하십시오.

관련 정보

➡ "프린터의 네트워크 연결 상태 확인하기 (네트워크 연결 보고서)" p.138

➡ "프린터 상태에 문제가 있습니다." p.150

➡ "프린터 포트가 제대로 설정되지 않았습니다." p.151

➡ "프린터가 USB로 연결할 수 없음" p.153

➡ "응용 프로그램 별도로 설치하기" p.132

프린터 설정을 확인하십시오.

프린터 설정을 확인하십시오. 관리자가 관리하는 프린터는 프린터 설정을 변경할 수 없도록 제한될 수 있습니다. 작업을 수행할 수 없는 경우 관리자에게 문의하십시오.

체크 포인트	해결 방법
인쇄가 시작되지 않습니다.	프린터에 데이터가 아직 남아 있을 수 있습니다. 프린터 대기열을 열고 인쇄 작업의 상태를 확인합니다. 오류로 보류 중인 경우, 오류를 삭제하고 다시 시작하거나 오류가 있는 작업을 삭제하면, 나머지 데이터가 인쇄를 시작합니다.
	기본 프린터가 보류 중이거나 오프라인인 경우 Windows 컴퓨터의 프린터 설정에서 온라인으로 설정합니다.
	올바르게 출력하려면 프린터와 포트를 선택하십시오.
사용하려는 메뉴가 표시되지 않습니다.	관리자가 액세스 제어를 설정했습니다. 누락된 메뉴를 사용하기 위해 필요한 정보는 관리자에게 문의하십시오.
	일부 기능은 사용하려면 별도의 계약이 필요합니다. 해당 기능을 프린터에서 사용할 수 있는지 확인하려면 관리자에게 문의하십시오.

관련 정보

➡ "아직 인쇄 대기 중인 작업이 있습니다." p.151

➡ "프린터가 보류 또는 오프라인 상태입니다." p.150

➡ "프린터 포트 사용하기" p.202

인쇄할 수 없음

응용 프로그램 또는 프린터 드라이버가 제대로 작동하지 않습니다.

연결이 설정되어 있어도 인쇄할 수 없음 (Windows)

다음과 같은 원인을 생각할 수 있습니다.

프린터가 보류 또는 오프라인 상태입니다.

솔루션

프린터 드라이버의 **유지보수** 탭에서 **인쇄 큐**를 클릭합니다.

프린터가 오프라인 또는 보류 상태인 경우, **프린터** 메뉴에서 오프라인 또는 보류 설정을 해제하십시오.

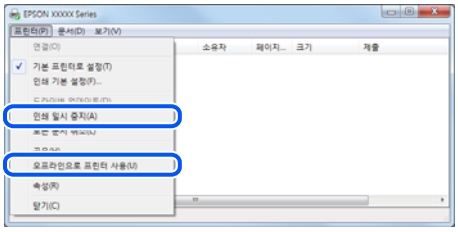

소프트웨어나 데이터에 문제가 있습니다.

솔루션

- ❑ Epson 정품 프린터 드라이버 (EPSON XXXXX)가 설치되어 있는지 확인하십시오. Epson 정품 프린터 드라이버가 설치되지 않은 경우 사용 가능한 기능이 제한됩니다. Epson 정품 프린터 드라이버 사용을 권장합니다.
- ❑ 데이터 크기가 큰 이미지를 인쇄하는 경우, 컴퓨터 메모리가 부족할 수 있습니다. 낮은 해상도 또는 작은 크기의 이미지로 인쇄하십시오.
- ❑ 모든 방법을 시도해도 문제가 해결되지 않으면 프린터 드라이버를 제거한 후 다시 설치하십시오.
- ❑ 소프트웨어를 최신 버전으로 업데이트하여 문제를 해결할 수 있습니다. 소프트웨어 상태를 확인하려면 소프트웨어 업데이트 도구를 사용하십시오.

➡ "Epson 정품 프린터 드라이버가 설치되어 있는지 확인하기 - Windows" p.133

➡ "Epson 정품 프린터 드라이버가 설치되어 있는지 확인하기 - Mac OS" p.135

➡ "응용 프로그램 별도로 설치 또는 제거하기" p.132

프린터 상태에 문제가 있습니다.

솔루션

프린터 드라이버의 **유지보수** 탭에서 **EPSON Status Monitor 3**을 클릭한 후 프린터 상태를 확인합니다. **EPSON Status Monitor 3**이 비활성화 상태이면 **유지보수** 탭의 **확장 설정**을 클릭한 후 **EPSON Status Monitor 3 사용**을 선택합니다.

아직 인쇄 대기 중인 작업이 있습니다.

솔루션

프린터 드라이버의 **유지보수** 탭에서 **인쇄 큐**를 클릭합니다. 불필요한 데이터가 남아 있을 경우 **프린터** 메뉴에서 **모든 문서 취소**를 선택합니다.

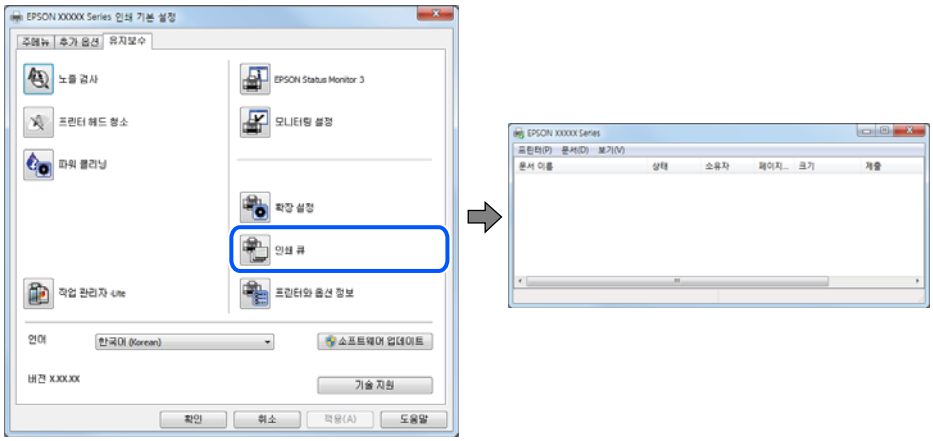

프린터가 기본 프린터로 선택되어 있지 않습니다.

솔루션

제어판 > **장치 및 프린터 보기** (또는 **프린터**, **프린터 및 팩스**)에서 프린터 아이콘을 마우스 오른쪽 버튼으로 클릭하고 **기본 프린터로 설정**을 클릭합니다.

참고:
프린터 아이콘이 여러 개인 경우 다음을 참조하여 올바른 프린터를 선택하십시오.

예)

USB 연결: EPSON XXXX Series

네트워크 연결: EPSON XXXX Series (네트워크)

프린터 드라이버를 여러 번 설치하면 프린터 드라이버 사본이 생성될 수 있습니다. "EPSON XXXX Series(사본 1)" 같은 사본이 생성되면 복사된 드라이버 아이콘을 마우스 오른쪽 버튼으로 클릭한 후 **장치 제거**를 클릭합니다.

프린터 포트가 제대로 설정되지 않았습니다.

솔루션

프린터 드라이버의 **유지보수** 탭에서 **인쇄 큐**를 클릭합니다.

프린터 메뉴의 **속성** > **포트**에서 아래와 같이 프린터 포트가 올바르게 설정되어 있는지 확인합니다.

USB 연결: **USBXXX**, 네트워크 연결: **EpsonNet Print Port**

포트를 변경할 수 없는 경우 **프린터** 메뉴에서 **관리자 권한으로 실행**을 선택하십시오. **관리자 권한으로 실행**이 표시되지 않으면 시스템 관리자에게 문의하십시오.

PostScript 프린터 드라이버를 사용하는 동안 프린터가 인쇄되지 않음 (Windows)

다음과 같은 원인을 생각할 수 있습니다.

인쇄 언어설정을 변경해야 합니다.

솔루션

제어판에서 **인쇄 언어** 설정을 **자동** 또는 **PS**로 설정하십시오.

많은 수의 작업이 전송되었습니다.

솔루션

Windows에서 대량의 인쇄 작업을 전송하면 인쇄되지 않을 수 있습니다. 프린터 속성의 **고급** 탭에서 **스풀 기능을 사용하지 않고 인쇄**을 선택하십시오.

연결이 설정되어 있어도 인쇄할 수 없음 (Mac OS)

다음과 같은 원인을 생각할 수 있습니다.

소프트웨어나 데이터에 문제가 있습니다.

솔루션

- Epson 정품 프린터 드라이버 (EPSON XXXXX)가 설치되어 있는지 확인하십시오. Epson 정품 프린터 드라이버가 설치되지 않은 경우 사용 가능한 기능이 제한됩니다. Epson 정품 프린터 드라이버 사용을 권장합니다.
- 데이터 크기가 큰 이미지를 인쇄하는 경우, 컴퓨터 메모리가 부족할 수 있습니다. 낮은 해상도 또는 작은 크기의 이미지로 인쇄하십시오.
- 모든 방법을 시도해도 문제가 해결되지 않으면 프린터 드라이버를 제거한 후 다시 설치하십시오.
- 소프트웨어를 최신 버전으로 업데이트하여 문제를 해결할 수 있습니다. 소프트웨어 상태를 확인하려면 소프트웨어 업데이트 도구를 사용하십시오.

➡ "Epson 정품 프린터 드라이버가 설치되어 있는지 확인하기 - Windows" p.133

➡ "Epson 정품 프린터 드라이버가 설치되어 있는지 확인하기 - Mac OS" p.135

➡ "응용 프로그램 별도로 설치 또는 제거하기" p.132

프린터 상태에 문제가 있습니다.

솔루션

프린터 상태가 **일시 정지**되어 있는지 확인하십시오.

Apple 메뉴 > **프린터 및 스캐너** (또는 **프린트 및 스캔**, **프린트 및 팩스**)에서 **시스템 환경설정**을 선택한 다음 프린터를 더블 클릭하십시오. 프린터가 일시 정지되어 있으면 **재개**를 클릭하십시오.

PostScript 프린터 드라이버를 사용하는 동안 프린터가 인쇄되지 않음 (Mac OS)

인쇄 언어설정을 변경해야 합니다.

솔루션

제어판에서 **인쇄 언어** 설정을 **자동** 또는 **PS**로 설정하십시오.

연결이 설정되어 있어도 인쇄할 수 없음 (iOS)

다음과 같은 원인을 생각할 수 있습니다.

용지 설정 자동 표시가 비활성화되었습니다.

솔루션

다음 메뉴에서 **용지 설정 자동 표시**를 활성화 합니다.

설정 > **일반 설정** > **프린터 설정** > **용지 급지 설정** > **용지 설정 자동 표시**

AirPrint가 비활성화 되었습니다.

솔루션

Web Config에서 AirPrint 설정을 활성화 하십시오.

➡ "프린터 작업 구성을 위한 응용 프로그램 (Web Config)" p.186

프린터가 USB로 연결할 수 없음

다음과 같은 원인을 생각할 수 있습니다.

USB 케이블이 USB 포트에 올바르게 꽂혀 있지 않습니다.

솔루션

프린터와 컴퓨터의 USB 케이블을 단단히 연결합니다.

USB 허브에 문제가 있습니다.

솔루션

USB 허브를 사용하는 경우 컴퓨터에 직접 연결하십시오.

USB 케이블 또는 USB 포트에 문제가 있습니다.

솔루션

USB 케이블이 인식되지 않는 경우 포트를 변경하거나 USB 케이블을 변경하십시오.

프린터가 SuperSpeed USB 포트에 연결되어 있습니다.

솔루션

USB 2.0 케이블을 사용하여 프린터를 SuperSpeed USB 포트에 연결할 경우 일부 컴퓨터에서는 통신 오류가 발생할 수 있습니다. 이러한 경우에는 다음 중 한 가지 방법으로 프로그램을 다시 연결하십시오.

- ❏ USB 3.0 케이블을 사용하십시오. (지원되는 모델만 해당)
- ❏ 컴퓨터의 Hi-Speed USB 포트에 연결합니다.
- ❏ 통신 오류가 발생한 포트 이외의 SuperSpeed USB 포트에 연결합니다.

용지가 올바르게 급지 또는 배출되지 않는 경우

확인할 사항

다음 항목을 확인한 후 문제에 따라 해결해 보십시오.

설치 위치가 부적절합니다.

솔루션

프린터를 평평한 장소에 놓고 권장하는 환경 조건에서 작동하십시오.

➡ "환경 사양" p.207

지원되지 않는 용지를 사용하고 있습니다.

솔루션

프린터에서 지원하는 용지를 사용하십시오.

➡ "사용 가능한 용지 및 용량" p.177

➡ "사용할 수 없는 용지 종류" p.180

용지 취급이 부적절합니다.

솔루션

용지 취급 시 주의 사항을 따르십시오.

➡ "용지 취급 시 주의 사항" p.73

프린터에 용지가 너무 많이 급지되었습니다.

솔루션

용지 사양에 있는 매수 이상으로 급지하지 마십시오. 일반 용지의 경우, 가장자리 가이드에 표시된 삼각형 아래의 선 이상으로 급지하지 마십시오.

➡ "사용 가능한 용지 및 용량" p.177

프린터의 용지 설정이 잘못되었습니다.

솔루션

프린터의 용지 크기와 용지 종류 설정을 실제로 넣은 용지에 맞게 설정하십시오.

➡ "용지 크기 및 종류 설정" p.74

용지가 비스듬하게 급지됨

다음과 같은 원인을 생각할 수 있습니다.

용지가 잘못 급지되었습니다.

솔루션

올바른 방향으로 용지를 급지하고, 가장자리 가이드를 용지의 가장자리에 맞춰 이동시킵니다.

용지 여러 장이 동시에 급지됨

다음과 같은 원인을 생각할 수 있습니다.

용지에 습기가 있거나 축축합니다.

솔루션

새 용지를 급지하십시오.

정전기로 인해 용지가 서로 붙어 있습니다.

솔루션

급지전에 용지를 펴십시오. 용지가 여전히 급지되지 않는 경우에는 한 번에 1 장씩 급지하십시오.

용지 부족 오류가 발생함

용지가 용지 트레이 가운데에 급지되지 않았습니다.

솔루션

용지 트레이에 용지가 급지되어 있어도 용지 없음 오류가 발생하면 용지를 용지 트레이 가운데에 다시 급지하십시오.

용지 카세트 장치에서 용지가 공급되지 않는 경우

프린터 드라이버에서 옵션 항목에 대한 설정이 지정되지 않았습니다.

솔루션

프린터 드라이버에서 설정해야 합니다.

➡ "사용 가능한 옵션 항목 설정" p.55

인쇄 품질이 저하됨

출력물에 색상 누락, 밴딩 또는 의도하지 않은 색상이 나타나는 경우

프린트 헤드 노즐이 막혀 있을 수 있습니다.

솔루션

인쇄 품질 조정 기능을 사용하십시오. 프린터를 장기간 사용하지 않은 경우 프린트 헤드 노즐이 막혀 잉크가 분사되지 않을 수 있습니다.

➡ "인쇄 품질 조정하기" p.124

약 3.3 cm 간격으로 유색 밴딩(줄무늬)이 나타남

다음과 같은 원인을 생각할 수 있습니다.

용지 종류 설정이 급지된 용지와 일치하지 않습니다.

솔루션

프린터에 급지된 용지 종류에 적합한 용지 종류를 용지 종류 설정에서 선택합니다.

➡ "용지 종류 목록" p.74

인쇄 품질이 낮게 설정되어 있습니다.

솔루션

일반 용지에 인쇄하는 경우 더 높은 품질 설정으로 인쇄하십시오.

❏ Windows

프린터 드라이버의 **주메뉴** 탭에서 **품질**을 **높게**로 선택합니다.

❏ Mac OS

인쇄 대화 상자의 **인쇄 설정** 메뉴에서 **인쇄 품질**을 **정밀**로 선택합니다.

프린터 헤드 위치가 정렬되지 않았습니다.

솔루션

인쇄 품질 조정 기능을 사용하여 프린터 헤드를 정렬하십시오.

흐릿한 인쇄, 세로 밴딩, 인쇄 오정렬

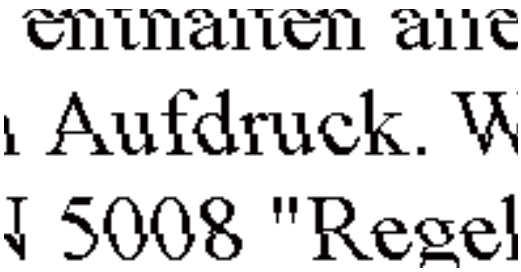

다음과 같은 원인을 생각할 수 있습니다. 원인을 확인하고 위에서부터 순서대로 해결하십시오.

프린터 헤드 위치가 정렬되지 않았습니다.

솔루션

인쇄 품질 조정 기능을 사용하여 프린터 헤드를 정렬하십시오.

양방향 인쇄 설정이 활성화 되었습니다.

솔루션

프린터 헤드를 정렬한 후에도 인쇄 품질이 향상되지 않으면 양방향 설정을 해제합니다.

양방향(또는 고속 인쇄) 인쇄를 사용하면 프린터 헤드가 양방향으로 이동하며 인쇄하고 수직선이 어긋날 수 있습니다. 이 설정을 비활성화하면 인쇄 속도가 느려지지만 인쇄 품질이 향상될 수 있습니다.

❏ Windows

프린터 드라이버의 **추가 옵션** 탭에서 **양방향 인쇄**를 선택 해제하십시오.

❏ Mac OS

Apple 메뉴에서 **시스템 환경설정** > **프린터 및 스캐너** (또는 **프린트 및 스캔**, **프린트 및 팩스**)를 선택한 후 프린터를 선택합니다. **옵션 및 소모품** > **옵션** (또는 **드라이버**)을 클릭합니다. **양방향 인쇄** 설정을 **사용 안 함**으로 선택합니다.

출력물이 빈 용지로 나옴

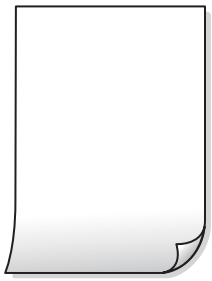

프린트 헤드 노즐이 막혀 있을 수 있습니다.

솔루션

인쇄 품질 조정 기능을 사용하십시오. 프린터를 장기간 사용하지 않은 경우 프린트 헤드 노즐이 막혀 잉크가 분사되지 않을 수 있습니다.

➡ "인쇄 품질 조정하기" p.124

인쇄 설정과 프린터에 급지된 용지 크기가 다릅니다.

솔루션

프린터에 공급된 용지 크기에 따라 인쇄 설정을 변경하십시오. 프린터에 인쇄 설정과 일치하는 용지를 넣으십시오.

한 번에 여러 장의 용지가 프린터에 급지되었습니다.

솔루션

다음을 참조하여 한 번에 여러 장의 용지가 프린터에 급지되는 것을 방지하십시오.

➡ "용지 여러 장이 동시에 급지됨" p.154

용지가 얼룩지거나 자국이 생김

다음과 같은 원인을 생각할 수 있습니다.

용지가 잘못 급지되었습니다.

솔루션

수평 밴딩(인쇄 방향에 수직)이 나타나거나 용지의 상단 또는 하단이 얼룩지는 경우, 올바른 방향으로 용지를 급지하고 용지의 가장자리에 맞게 가이드를 이동하십시오.

➡ "용지 급지" p.75

용지 경로가 얼룩져 있습니다.

솔루션

세로 밴딩(인쇄 방향에 수평)이 나타나거나 용지가 얼룩지는 경우, 용지 경로를 청소하십시오.

➡ "잉크 번짐 발생 시 용지 경로 청소하기" p.127

용지가 말려 있습니다.

솔루션

용지를 평평한 곳에 놓고 말려 있는지 확인합니다. 말려 있는 경우 펴십시오.

프린터 헤드가 용지 표면을 문지르고 있습니다.

솔루션

두꺼운 용지에 인쇄하는 경우 프린터 헤드가 인쇄면에 가까워져 용지가 긁힐 수 있습니다. 이 경우 긁힘 감소 설정을 활성화 합니다. 이 설정을 활성화하면 인쇄 품질이 저하되거나 인쇄 속도가 느려질 수 있습니다.

- 제어판

  설정 > **일반 설정** > **프린터 설정**을 선택한 다음 **두꺼운 용지**를 활성화 합니다.

- Windows

  프린터 드라이버의 **유지보수** 탭에서 **확장 설정**을 클릭한 후 **두꺼운 용지와 봉투**를 클릭하십시오.

- Mac OS

  Apple 메뉴에서 **시스템 환경설정** > **프린터 및 스캐너** (또는 **프린트 및 스캔**, **프린트 및 팩스**)를 선택한 후 프린터를 선택합니다. **옵션 및 소모품** > **옵션** (또는 **드라이버**)을 클릭합니다. **두꺼운 용지와 봉투** 설정을 **켜기**로 선택하십시오.

이미 인쇄된 면이 건조되기 전에 용지 뒷면이 인쇄되었습니다.

솔루션

수동 양면 인쇄를 수행하는 경우 용지를 급지하기 전에 잉크가 완전히 건조되어 있는지 확인하십시오.

자동 양면 인쇄 기능을 사용하는 경우 인쇄 농도가 너무 높고 건조 시간이 너무 짧습니다.

솔루션

자동 양면 인쇄 기능으로 이미지, 그래프 등의 고농도 데이터를 인쇄할 때는 인쇄 농도를 낮게 설정하고 건조 시간은 길게 설정하십시오.

➡ "양면 인쇄하기" p.86

인쇄된 사진이 끈적거림

사진 용지의 잘못된 면에 인쇄되었습니다.

솔루션

인쇄 가능한 면에 인쇄하였는지 확인하십시오. 사진 용지의 잘못된 면에 인쇄할 경우 용지 경로를 청소해야 합니다.

➡ "잉크 번짐 발생 시 용지 경로 청소하기" p.127

이미지 또는 사진이 의도하지 않은 색상으로 인쇄됨

다음과 같은 원인을 생각할 수 있습니다.

프린트 헤드 노즐이 막혀 있을 수 있습니다.

솔루션

인쇄 품질 조정 기능을 사용하십시오. 프린터를 장기간 사용하지 않은 경우 프린트 헤드 노즐이 막혀 잉크가 분사되지 않을 수 있습니다.

➡ "인쇄 품질 조정하기" p.124

색 보정이 적용되었습니다.

솔루션

Windows 프린터 드라이버에서 인쇄할 때 용지 종류에 따라 Epson 자동 사진 조정 설정이 기본적으로 적용됩니다. 설정을 변경해 보십시오.

추가 옵션 탭의 **색 보정**에서 **사용자 설정**을 선택한 후 **고급**을 선택하십시오. **장면 보정** 설정을 **자동**에서 다른 옵션으로 변경하십시오. 설정을 변경해도 해결되지 않을 경우 **컬러 관리**에서 **PhotoEnhance** 이외의 색상 보정 방법을 사용하십시오.

➡ "인쇄 컬러 조정하기" p.100

출력물의 위치, 크기, 여백이 올바르지 않음

다음과 같은 원인을 생각할 수 있습니다.

용지가 잘못 급지되었습니다.

솔루션

올바른 방향으로 용지를 급지하고, 가장자리 가이드를 용지의 가장자리에 맞춰 이동시킵니다.

용지 크기가 잘못 설정되었습니다.

솔루션

적절한 용지 크기 설정을 선택하십시오.

응용 프로그램 소프트웨어의 여백 설정이 인쇄 영역 내에 없습니다.

솔루션

인쇄 가능한 영역 내에 있도록 응용 프로그램의 여백 설정을 조정하십시오.

올바르지 않은 문자 또는 깨진 문자가 인쇄됨

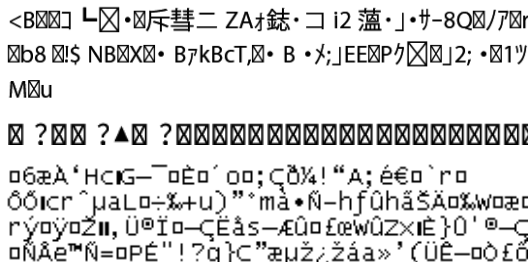

다음과 같은 원인을 생각할 수 있습니다.

USB 케이블이 제대로 연결되지 않았습니다.

솔루션

프린터와 컴퓨터의 USB 케이블을 단단히 연결합니다.

인쇄 대기 중인 작업이 있습니다.

솔루션

중지된 인쇄 문서가 있을 경우 인쇄된 문자가 손상될 수 있습니다.

인쇄하는 동안 컴퓨터가 수동으로 최대 절전 모드 또는 절전 모드로 전환되었습니다.

솔루션

인쇄하는 동안 컴퓨터가 **최대 절전** 모드 또는 **절전** 모드로 전환되지 않도록 하십시오. 다음에 컴퓨터를 시작할 때 깨진 문자가 인쇄될 수 있습니다.

다른 프린터용 프린터 드라이버를 사용하고 있습니다.

솔루션

사용 중인 프린터 드라이버가 이 프린터 용인지 확인하십시오. 프린터 드라이버 창 상단에서 프린터 이름을 확인하십시오.

이미지가 반전되어 인쇄됨

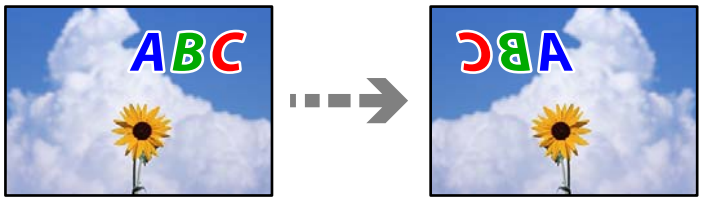

인쇄 설정에 이미지가 가로로 반전되도록 설정되어 있습니다.

솔루션

프린터 드라이버 또는 응용 프로그램에서 미러 이미지 설정(좌우 대칭)을 해제하십시오.

- Windows

  프린터 드라이버 **추가 옵션** 탭에서 **좌우 대칭**을 선택 해제합니다.

- Mac OS

  인쇄 대화상자의 **인쇄 설정** 메뉴에서 **좌우 대칭**을 선택 해제합니다.

모자이크와 같은 패턴처럼 인쇄됨

해상도가 낮은 이미지 또는 사진이 인쇄되었습니다.

솔루션

이미지 또는 사진은 고해상도 데이터를 사용하여 인쇄하십시오. 웹 사이트 상의 이미지는 해상도가 낮은 경우가 많아 화면으로는 선명하게 보이더라도 인쇄하면 인쇄 품질이 낮은 경우가 있습니다.

PostScript 프린터 드라이버 사용 시 올바르게 인쇄되지 않음

다음과 같은 원인을 생각할 수 있습니다.

데이터에 문제가 있습니다.

솔루션

- ❏ Adobe Photoshop과 같이 데이터 형식을 변경할 수 있는 응용 프로그램에서 데이터를 만들 때는 만든 데이터 형식과 프린터 드라이버의 설정을 일치하십시오.
- ❏ 이진값 형식으로 만든 EPS 파일은 올바르게 인쇄되지 않을 수 있습니다. 응용 프로그램에서 EPS 파일을 만들 때는 ASCII 형식으로 설정하십시오.
- ❏ Windows의 경우, USB 인터페이스를 사용하여 컴퓨터와 연결되어 있으면 이진값 데이터를 인쇄할 수 없습니다. 프린터 등록 정보의 **장치 설정** 탭에서 **출력 프로토콜** 설정을 **ASCII** 또는 **TBCP**로 설정하십시오.
- ❏ Windows의 경우 프린터 속성의 **장치 설정** 탭에서 적절한 대체 글꼴을 선택하십시오.

PostScript 프린터 드라이버 사용 시 인쇄 품질이 저하됨

컬러 설정이 지정되지 않았습니다.

솔루션

프린터 드라이버의 **용지/품질** 탭에서 컬러 설정을 할 수 없습니다. **고급**을 클릭한 후 **컬러 모드** 설정을 지정하십시오.

LCD 화면에 메시지가 표시됨

오류 메시지가 LCD 화면에 표시되면, 화면의 지시에 따르거나 또는 다음 문제 해결 방법을 따라 시도해 보십시오.

오류 메시지	해결 방법
프린터 오류 다시 프린터의 전원을 켜십시오. 자세한 내용은 설명서를 참조하십시오.	❏ 프린터와 용지 카세트에서 용지 또는 보호 자재를 모두 제거합니다. 전원을 껐다가 다시 켠 후에도 여전히 오류 메시지가 표시되면 고객 지원 센터에 문의하십시오. ❏ 다음과 같은 오류 코드가 표시되면 각 급지 장치에 넣을 수 있는 최대 용지 수를 확인하십시오. 000181, 000184
XX에 용지가 없습니다.	용지를 급지한 후 용지 카세트를 끝까지 밀어 넣으십시오.
너무 많은 용지 카세트가 장착되었습니다. 전원을 끄고 추가된 장치를 제거하십시오. 자세한 내용은 설명서를 참조하십시오.	최대 3개의 옵션 용지 카세트 장치를 설치할 수 있습니다. 추가로 장착한 옵션 용지 카세트 장치는 장착 순서의 역순으로 분리하십시오.
XX 문제로 인쇄할 수 없습니다. 다른 카세트에서 인쇄할 수 있습니다.	전원을 껐다가 다시 켠 후 용지 카세트를 다시 넣으십시오. 여전히 같은 오류 메시지가 표시되면 고객 지원 센터 또는 Epson 인증 서비스 센터에 수리를 의뢰하십시오.
XX의 픽업 롤러 수명이 거의 다 되었습니다.	픽업 롤러는 주기적으로 교체해야 합니다. 교체 시기가 다가오면 용지 카세트에서 용지가 제대로 공급되지 않습니다. 새 픽업 롤러를 준비합니다.
XX의 픽업 롤러 수명이 다 되었습니다.	픽업 롤러를 교체합니다. 롤러를 교체한 후 **설정** > **유지보수** > **픽업 롤러 정보** > **카운터 재설정**을 선택한 다음, 픽업 롤러를 교체한 용지 카세트를 선택합니다.
잉크팩을 교체해야 합니다.	프린터에 잉크팩을 교체할 때가 되었음을 나타내는 경우, 우수한 인쇄 품질을 보증하고 프린터 헤드를 보호하기 위해 안전을 대비하여 잉크팩에 잉크 예비량이 남아 있게 됩니다. 새 잉크팩으로 교체하십시오.

오류 메시지	해결 방법
용지 설정 자동 표시 설정이 끄기로 설정되었습니다. 일부 기능을 사용하지 못할 수 있습니다. 자세한 내용은 설명서를 참조하십시오.	**용지 설정 자동 표시**가 사용 안 함으로 설정되어 있으면 AirPrint를 사용할 수 없습니다.
IP 주소와 서브넷 마스크의 조합이 잘못되었습니다. 자세한 내용은 설명서를 참조하십시오.	프린터 관리자에게 문의하십시오.
클라우드 서비스를 이용하려면 Epson Web Config 유틸리티에서 루트 인증서를 업데이트 하십시오.	프린터 관리자에게 문의하십시오.
프린터 드라이버가 컴퓨터에 설치되어 있고 프린터의 포트 설정이 정확한지 확인하십시오.	다음과 같이 **프린터** 메뉴의 **속성** > **포트**에서 프린터 포트가 올바르게 지정되어 있는지 확인합니다. USB 연결의 경우 "**USBXXX**"를 선택하거나, 네트워크 연결의 경우 "**EpsonNet Print Port**"를 선택합니다.
용지 급지 오류입니다. XX를 제거하고 프린터에 걸린 용지가 남아 있지 않은지 확인한 다음 용지를 다시 로드하십시오.	용지 카세트1을 당겨서 프린터 내부에서 걸린 용지를 제거한 다음 용지 카세트를 다시 삽입하십시오. 용지를 공급할 수 없는 경우에도 픽업 롤러 잠금 장치의 위치를 확인하십시오. 위치가 잘못된 경우 픽업 롤러 잠금 장치를 손가락으로 눌러 위치를 수정하십시오. 픽업 롤러 잠금 장치의 위치는 Web Movie 설명서를 참조하십시오. https://support.epson.net/publist/vlink.php?code=NPD7274
복구 모드 펌웨어 업데이트	프린터 관리자에게 문의하십시오.

용지가 걸림

제어판에 표시된 오류를 확인하고 지침에 따라 찢어진 조각을 포함하여 걸린 용지를 제거하십시오. LCD 화면에 걸린 용지를 제거하는 방법을 보여주는 애니메이션이 표시됩니다.

주의:
프린터 내부에 손을 넣었을 때에는 제어판의 버튼을 만지지 마십시오. 프린터가 작동을 시작하면 부상을 입을 수 있습니다. 돌출된 부품을 만지지 마십시오. 부상을 입을 수 있습니다.

중요:
걸린 용지를 조심스럽게 제거하십시오. 억지로 용지를 제거하면 프린터가 손상될 수 있습니다.

용지 걸림 방지

용지 걸림이 자주 발생하면 다음을 확인하십시오.

❏ 프린터를 평평한 장소에 놓고 권장하는 환경 조건에서 작동하십시오.
"환경 사양" p.207

❏ 프린터에서 지원하는 용지를 사용하십시오.
"사용 가능한 용지 및 용량" p.177

- ❏ 용지 취급 시 주의 사항을 따르십시오.
  "용지 취급 시 주의 사항" p.73
- ❏ 올바른 방향으로 용지를 급지하고, 가장자리 가이드를 용지의 가장자리에 맞춰 이동시킵니다.
  "용지 급지" p.75
- ❏ 용지 사양에 있는 매수 이상으로 급지하지 마십시오.
- ❏ 여러 장의 용지를 급지했다면 한 번에 1 장씩 용지를 급지하십시오.
- ❏ 프린터의 용지 크기와 용지 종류 설정을 실제로 넣은 용지에 맞게 설정하십시오.
  "용지 종류 목록" p.74

잉크팩 교체 시기

잉크팩 취급 시 주의 사항

잉크 보관 시 주의 사항

- ❏ 잉크팩은 직사광선이 비치지 않는 곳에 보관하십시오.
- ❏ 고온 또는 동결 온도에서 잉크팩을 보관하지 마십시오.
- ❏ Epson은 잉크팩을 패키지에 인쇄된 기한 내에 사용하는 것을 권장합니다.
- ❏ 최상의 결과를 위해 잉크팩 패키지가 아래쪽을 향하도록 보관하십시오.
- ❏ 잉크팩을 차가운 곳에서 보관하다가 실내로 가져온 경우 사용 전에 상온에서 최소 12 시간 이상 두었다가 사용하십시오.
- ❏ 잉크팩을 바닥에 떨어뜨리거나 단단한 물체에 대고 두드리면 잉크가 샐 수 있습니다.

잉크 교체 시 취급 주의 사항

- ❏ 그림에 표시된 부분은 만지지 마십시오. 정상적인 작동 및 인쇄를 방해할 수 있습니다.

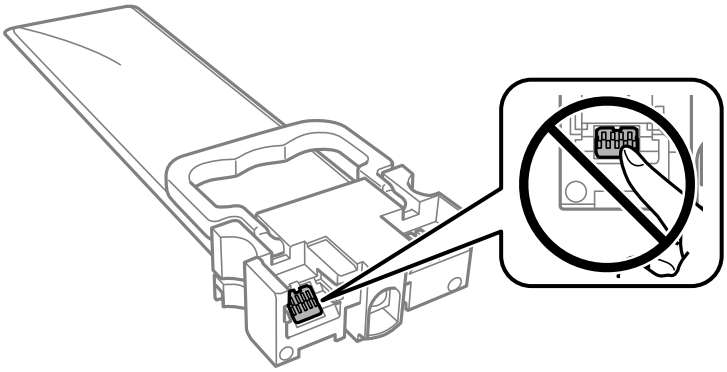

- ❏ 모든 잉크팩을 설치하지 않으면 인쇄할 수 없습니다.
- ❏ 잉크를 공급하는 도중에는 프린터의 전원을 끄지 마십시오. 잉크 공급이 완료되지 않으면 인쇄하지 못할 수 있습니다.
- ❏ 잉크팩이 제거된 상태로 두지 마십시오. 프린터 헤드 노즐에 남아있는 잉크가 말라 인쇄하지 못할 수 있습니다.
- ❏ 잉크팩을 일시적으로 빼내야 하는 경우, 잉크 공급 부분에 먼지나 이물질이 끼지 않도록 보호하십시오. 잉크팩은 이 프린터와 같은 환경에서 보관하십시오. 잉크 공급 포트는 잉크가 새어 나오지 않도록 설계된 밸브가 장착되어 있으므로 덮개 또는 플러그를 장착할 필요가 없습니다.

- 분리한 잉크팩에 잉크 공급 포트 주위에 잉크가 있을 수 있으므로 잉크팩을 분리할 때 주변에 잉크가 묻지 않도록 주의하십시오.
- 이 프린터는 각 잉크팩의 잉크 용량과 같은 정보를 모니터링하는 녹색 칩이 장착된 잉크팩을 사용합니다. 잉크팩을 소진하기 전에 프린터에서 제거한 경우에도 프린터에 잉크팩을 다시 끼운 후 계속 사용할 수 있습니다.
- 프린터에 잉크팩을 교체하라는 표시가 나타날 경우, 우수한 인쇄 품질을 보증하고 프린터 헤드를 보호하기 위해 안전을 대비하여 잉크팩에 잉크 예비량이 남아 있게 됩니다. 예비량은 용량에 포함되지 않습니다.
- 잉크팩을 분해하거나 개조하지 마십시오. 정상적으로 인쇄하지 못할 수 있습니다.
- 프린터와 함께 제공되는 잉크팩은 교체용으로 사용할 수 없습니다.
- 잉크팩을 떨어뜨렸거나 다른 이유로 인해 외형이 변형된 경우, 프린터에 삽입하기 전에 외형을 바로 잡으십시오. 올바르게 장착되지 않을 수 있습니다.

잉크 소비

- 최적의 프린터 헤드 성능을 유지하기 위하여, 프린터 헤드 청소와 같은 유지보수 작업 시 모든 잉크팩에서 잉크가 일부 소모됩니다. 프린터의 전원을 켤 때 잉크가 소모될 수 있습니다.
- 흑백 또는 그레이스케일로 인쇄하는 경우 용지 종류와 인쇄 품질 설정에 따라 검정 잉크 대신 컬러 잉크가 사용될 수 있습니다. 컬러 잉크를 섞어 검정색을 만들기 때문입니다.
- 프린터와 함께 제공된 잉크팩의 잉크는 초기 설치 과정에서 부분적으로 사용됩니다. 프린터의 프린터 헤드는 고품질 인쇄물을 생성하기 위해 잉크로 완전히 충전됩니다. 한 번만 수행되는 이 과정에 잉크가 일부 소모되므로 초기 설치된 잉크팩은 이후에 설치되는 잉크팩보다 인쇄량이 적을 수 있습니다.
- 사용량은 인쇄하는 이미지, 용지 종류, 인쇄 빈도 및 온도와 같은 작업 환경에 따라 달라집니다.
- 최상의 결과를 위해 잉크팩은 장착 후 2 년 이내에 모두 사용하십시오.

잉크팩 교체

잉크팩 교체를 유도하는 메시지가 표시되면 **방법**을 선택한 후 제어판에서 재생되는 애니메이션을 확인하여 잉크팩 교체 방법을 숙지하십시오.

관련 정보

➡ "잉크팩 코드" p.181

➡ "잉크팩 취급 시 주의 사항" p.164

검정 잉크로 임시 인쇄하기

컬러 잉크가 없고, 검정 잉크가 남아 있는 경우, 다음과 같은 설정으로 검정 잉크만을 사용하여 일시적으로 인쇄를 계속 할 수 있습니다.

- 용지 종류: 일반 용지, 봉투
- 컬러: **그레이스케일**
- EPSON Status Monitor 3: 사용함 (Windows 만 해당)

이 기능은 약 5 일 정도 사용 가능하기 때문에 가능한 빨리 다 사용한 잉크팩을 교체하십시오.

참고:

- **EPSON Status Monitor 3**가 비활성화되어 있으면, 프린터 드라이버를 열고 **유지보수** 탭의 **확장 설정**을 클릭한 후 **EPSON Status Monitor 3 사용**을 선택합니다.
- 사용 가능한 기간은 사용 조건에 따라 달라집니다.

검정 잉크로 임시 인쇄하기 (제어판)

1. 잉크팩을 교체하라는 메시지가 표시되면 OK 버튼을 누르십시오.
   검정 잉크를 사용하여 임시로 인쇄가 가능함을 알리는 메시지가 표시됩니다.
2. 메시지를 확인한 후 OK 버튼을 누릅니다.
3. 흑백으로 인쇄하려면 **아니요, 인쇄 취소**를 선택합니다.
   진행 중인 작업이 취소되며 일반 용지의 가장자리에 여백을 포함하여 인쇄할 수 있습니다.

검정 잉크만 사용하여 임시로 계속 인쇄하기 (Windows)

다음 중 하나를 실행합니다.

❏ 다음과 같은 창이 표시되면 **검정으로 인쇄**를 선택합니다.

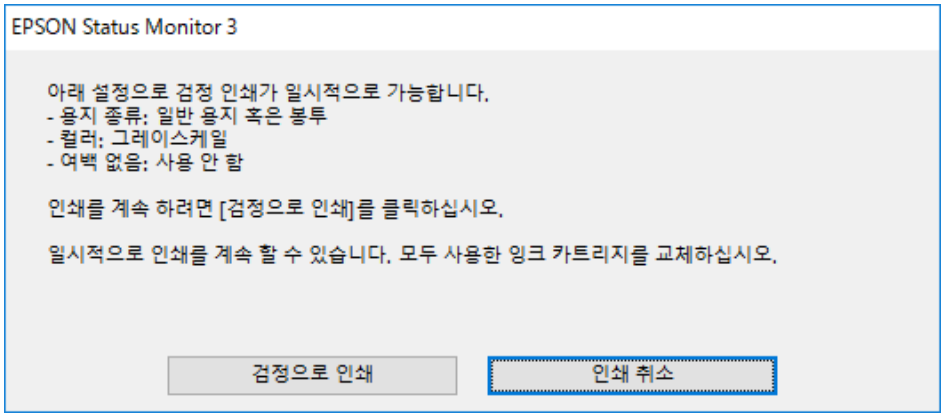

❏ 다음 창이 표시되면 인쇄를 취소합니다. 그런 다음 다시 인쇄하십시오.

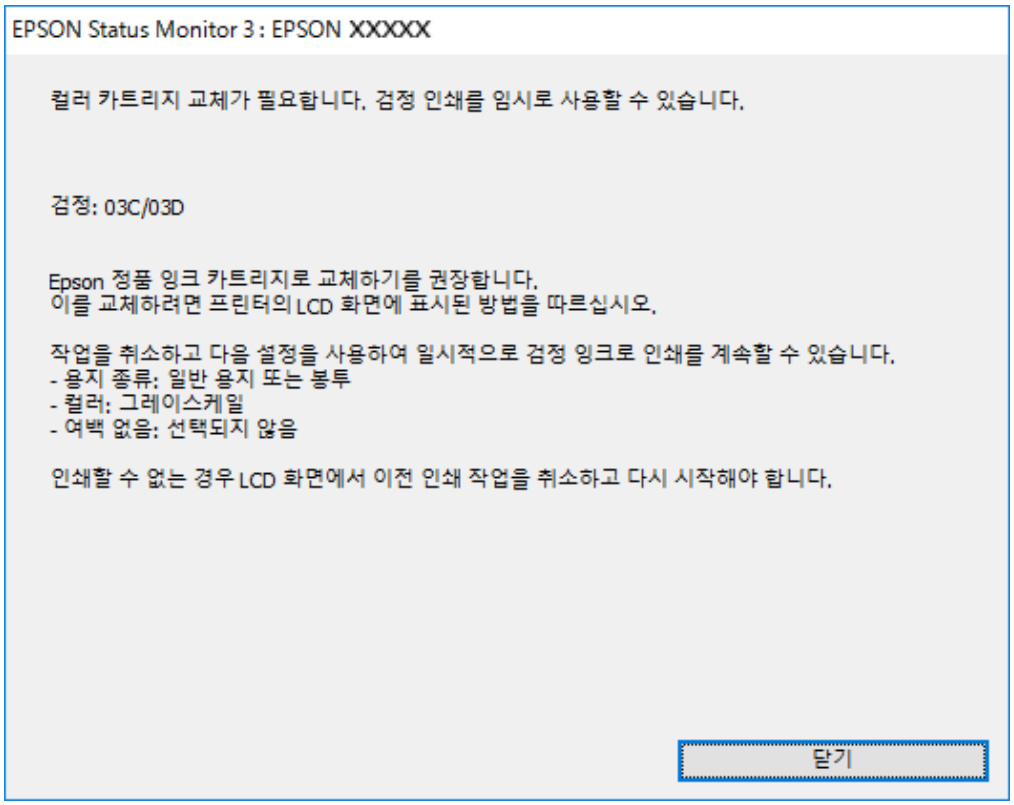

참고:
컴퓨터에서 인쇄를 취소할 수 없으면 프린터 제어판을 이용하여 취소하십시오.

다음 절차에 따라 인쇄를 재실행합니다.

1. 프린터 드라이버 창을 엽니다.
2. 검정 인쇄를 지원하는 **용지 종류**를 선택합니다.
3. **그레이스케일**을 선택합니다.
4. **주메뉴**와 **추가 옵션** 탭에서 필요한 다른 항목을 설정한 후 **확인**을 클릭합니다.
5. **인쇄**를 클릭합니다.
6. 창에 표시된 **흑백으로 인쇄**를 클릭합니다.

검정 잉크만 사용하여 임시로 계속 인쇄하기 (Mac OS)

참고:
네트워크를 통해 이 기능을 사용하려면 **Bonjour**로 연결합니다.

1. **Dock**에서 프린터 아이콘을 클릭합니다.

2. 작업을 취소합니다.

   참고:
   컴퓨터에서 인쇄를 취소할 수 없으면 프린터 제어판을 이용하여 취소하십시오.

3. Apple 메뉴에서 **시스템 환경설정** > **프린터 및 스캐너** (또는 **프린트 및 스캔**, **프린트 및 팩스**)를 선택한 후 프린터를 선택합니다. **옵션 및 소모품** > **옵션** (또는 **드라이버**)을 클릭합니다.

4. **임시 검정 인쇄 허가** 설정을 **사용**으로 선택합니다.

5. 인쇄 대화 상자를 엽니다.

6. 팝업 메뉴에서 **인쇄 설정**을 선택합니다.

7. **매체 종류** 설정으로 **임시 검정 인쇄 허가**를 지원하는 용지 종류를 선택합니다.

8. **그레이스케일**을 선택합니다.

9. 필요한 경우 다른 항목을 설정합니다.

10. **인쇄**를 클릭합니다.

검정 잉크가 부족할 때 검정 잉크 절약하기 (Windows만 해당)

검정 잉크가 부족해지고 컬러 잉크 잔량이 충분하면 컬러 잉크를 혼합하여 검정색을 만들어 사용할 수 있습니다. 교체할 검정 잉크팩이 준비될 때까지 계속 인쇄할 수 있습니다.

이 기능은 프린터 드라이버에서 다음 설정을 선택한 경우에만 사용할 수 있습니다.

- 용지 종류: **일반 용지**
- 품질: **표준**
- EPSON Status Monitor 3: 사용

참고:
- **EPSON Status Monitor 3**가 비활성화되어 있으면, 프린터 드라이버를 열고 **유지보수** 탭의 **확장 설정**을 클릭한 후 **EPSON Status Monitor 3 사용**을 선택합니다.
- 혼합된 검정은 순수 검정과 다소 다르게 보입니다. 인쇄 속도도 느려집니다.
- 프린터 헤드의 품질을 유지하기 위해 검정 잉크도 소모됩니다.

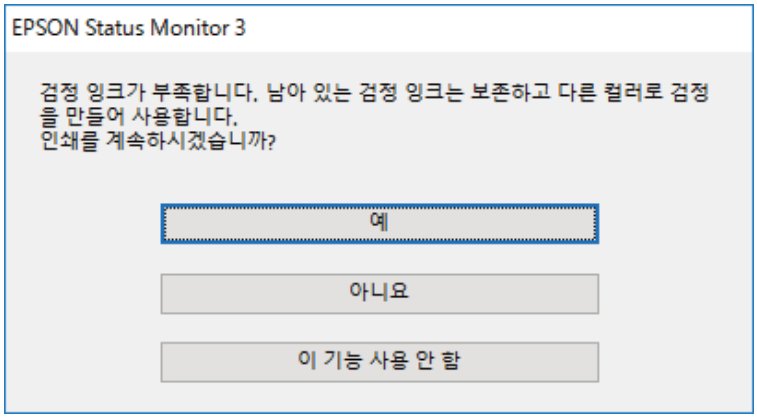

옵션	설명
예	컬러 잉크를 혼합하여 검정을 만들려면 선택합니다. 다음에 비슷한 작업을 인쇄할 때 이 창이 표시됩니다.
아니요	남아있는 검정 잉크를 사용하려면 선택합니다. 다음에 비슷한 작업을 인쇄할 때 이 창이 표시됩니다.
이 기능 사용 안 함	남아있는 검정 잉크를 사용하려면 선택합니다. 검정 잉크팩을 교체하고 다시 부족해질 때까지 이 창이 표시되지 않습니다.

유지보수 상자 교체 시기

유지보수 상자 취급 시 주의 사항

유지보수 상자 교체 전 다음 지시 사항을 읽어 주십시오.

- ❏ 유지보수 상자의 측면에 있는 녹색 칩은 만지지 마십시오. 정상적인 작동 및 인쇄를 방해할 수 있습니다.
- ❏ 유지보수 상자를 떨어뜨리거나, 강한 충격을 주지 마십시오.
- ❏ 인쇄하는 동안 유지보수 상자를 교체하지 마십시오. 잉크가 샐 수 있습니다.
- ❏ 유지보수 상자를 교체할 때를 제외하고는 유지보수 상자와 유지보수 덮개를 제거하지 마십시오. 잉크가 샐 수 있습니다.
- ❏ 비닐봉지를 밀봉하기 전에는 사용한 유지보수 상자를 기울이지 마십시오. 잉크가 샐 수 있습니다.
- ❏ 잉크가 묻을 수 있으니 유지보수 상자의 입구를 만지지 마십시오.
- ❏ 오랫동안 제품으로부터 제거 및 분리되어 있었던 유지보수 상자는 재사용하지 마십시오. 상자 안의 잉크가 굳어 더 이상 잉크를 흡수할 수 없게 되어 잉크가 샐 수 있습니다.
- ❏ 직사광선이 비치지 않는 곳에 유지보수 상자를 두십시오.
- ❏ 유지보수 상자를 고온 또는 동결 온도에서 보관하지 마십시오.

유지보수 상자 교체하기

인쇄 주기에 따라 잉크가 다소 과잉 배출되어 유지보수 상자에 수집될 수 있습니다. 유지보수 상자에서 잉크가 누출되는 것을 방지하기 위해 프린터는 유지보수 상자의 용량이 한계에 도달하면 인쇄가 멈추도록 설계되어 있습니다. 교체 여부 및 교체 주기는 인쇄한 페이지 수, 인쇄한 용지 종류 및 프린터가 수행한 청소 횟수에 따라 달라집니다.

유지보수 상자 교체를 알리는 메시지가 표시되면 제어판에 표시되는 애니메이션을 참조하십시오. 유지보수 상자를 교체해야 한다고 해서 프린터가 제품 사양에 따라 작동이 중단된 것은 아닙니다. 교체 비용은 Epson의 무상 보증 서비스가 적용되지 않습니다. 사용자가 직접 교체할 수 있습니다.

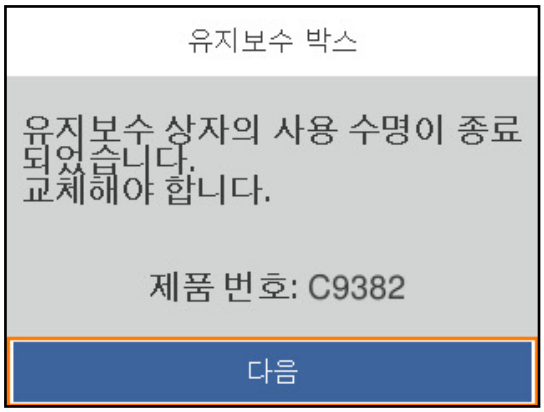

참고:
❑ 유지보수 상자가 가득 차면 잉크 누출 방지를 위해 교체할 때까지 인쇄 및 프린터 헤드 청소를 할 수 없습니다.

관련 정보
➡ "유지보수 상자 코드" p.181
➡ "유지보수 상자 취급 시 주의 사항" p.169

픽업 롤러 교체 시기

용지 카세트 장치의 픽업 롤러 교체하기

용지 카세트 장치의 픽업 롤러를 교체하려면 픽업 롤러의 상자와 함께 제공된 간지를 참조하십시오.

Web Movie 설명서에서도 절차를 볼 수 있습니다. 다음 웹사이트에 액세스합니다.

https://support.epson.net/publist/vlink.php?code=NPD6984

관련 정보
➡ "픽업 롤러 코드" p.181

옵션 용지 카세트 장치의 픽업 롤러 교체하기

옵션 용지 카세트 장치의 픽업 롤러를 교체하려면 픽업 롤러의 상자와 함께 제공된 간지를 참조하십시오.

Web Movie 설명서에서도 절차를 볼 수 있습니다. 다음 웹사이트에 액세스합니다.

https://support.epson.net/publist/vlink.php?code=NPD6986

관련 정보
➡ "픽업 롤러 코드" p.181

프린터를 예상대로 작동할 수 없음

프린터가 켜지거나 꺼지지 않음

전원이 켜지지 않음

다음과 같은 원인을 생각할 수 있습니다.

전원 코드가 전기 콘센트에 제대로 꽂혀 있지 않습니다.

솔루션

전원 코드가 완전히 꽂혀 있는지 확인하십시오.

⏻ 버튼을 충분히 길게 누르지 않았습니다.

솔루션

⏻ 버튼을 조금 더 오래 누르고 있으십시오.

전원이 꺼지지 않음

⏻ 버튼을 충분히 길게 누르지 않았습니다.

솔루션

⏻ 버튼을 조금 더 오래 누르고 있으십시오. 여전히 프린터의 전원을 끌 수 없으면 전원 코드를 분리하십시오. 프린터 헤드가 마르지 않도록 프린터의 전원을 다시 켜고 ⏻ 버튼을 눌러 전원을 끄십시오.

자동으로 전원이 꺼짐

전원 끄기 설정 또는 전원 꺼짐 타이머 기능이 활성화된 상태입니다.

솔루션

- **설정** > **일반 설정** > **기본 설정** > **전원 끄기 설정** 순서로 선택한 다음, **대기 상태의 전원 끄기**와 **연결 끊긴 후 전원 끄기** 설정을 비활성화 합니다.
- **설정** > **일반 설정** > **기본 설정**을 선택한 후 **전원 꺼짐 타이머** 설정을 비활성화 합니다.

참고:
제품을 구입한 국가에 따라 **전원 끄기 설정** 또는 **전원 꺼짐 타이머** 기능이 지원되지 않을 수 있습니다.

작동이 느림

인쇄 속도가 너무 느림

다음과 같은 원인을 생각할 수 있습니다.

불필요한 응용 프로그램이 실행 중입니다.

솔루션

컴퓨터나 스마트 장치에서 불필요한 응용 프로그램을 모두 닫으십시오.

인쇄 품질이 높게 설정되어 있습니다.

솔루션

품질 설정을 낮춥니다.

양방향 인쇄가 비활성화 되었습니다.

솔루션

양방향 (또는 고속) 설정을 사용하십시오. 이 설정을 사용하면 프린터 헤드가 양방향으로 이동하면서 인쇄하며, 인쇄 속도가 빨라집니다.

❏ Windows

프린터 드라이버의 **추가 옵션** 탭에서 **양방향 인쇄**를 선택합니다.

❏ Mac OS

Apple 메뉴에서 **시스템 환경설정** > **프린터 및 스캐너** (또는 **프린트 및 스캔**, **프린트 및 팩스**)를 선택한 후 프린터를 선택합니다. **옵션 및 소모품** > **옵션** (또는 **드라이버**)을 클릭합니다. **양방향 인쇄** 설정을 **켜기**로 선택합니다.

저소음 모드가 활성화 되었습니다.

솔루션

저소음 모드를 비활성화 합니다. **저소음 모드** 활성 시 프린터의 인쇄 속도는 느려집니다.

❏ 제어판

프린터 제어판에서 를 누른 다음 **끄기**를 선택하십시오.

❏ Windows

프린터 드라이버의 **주메뉴** 탭에서 **저소음 모드** 설정을 **사용 안 함**으로 설정합니다.

❏ Mac OS

Apple 메뉴에서 **시스템 환경설정** > **프린터 및 스캐너** (또는 **프린트 및 스캔**, **프린트 및 팩스**)를 선택한 후 프린터를 선택합니다. **옵션 및 소모품** > **옵션** (또는 **드라이버**)을 클릭합니다. **저소음 모드** 설정을 끄기로 설정합니다.

양면 인쇄는 건조 시간이 걸립니다.

솔루션

양면 인쇄의 경우 용지의 한 면이 인쇄되고 건조된 다음 다른 면이 인쇄됩니다. 온도, 습기 또는 인쇄 데이터 등의 환경에 따라 건조 시간이 다르므로, 인쇄 속도가 느려질 수 있습니다.

PostScript 프린터 드라이버 사용 시 인쇄가 너무 느림

인쇄 품질이 높게 설정되어 있습니다.

솔루션

프린터 드라이버의 **인쇄 품질** 설정을 **Fast**로 설정하십시오.

LCD 화면이 어두워짐

프린터가 대기 모드 상태입니다.

솔루션

제어판의 아무 버튼이나 누르면 LCD 화면이 이전 상태로 돌아갑니다.

작동 소리가 큼

프린터에서 저소음 모드가 비활성화 되어 있습니다.

솔루션

작동 소음이 너무 크면 **저소음 모드**를 활성화 하십시오. 이 기능을 활성화하면 인쇄 속도가 느려질 수 있습니다.

❏ 제어판

홈 화면에서 를 선택한 다음 **저소음 모드**를 활성화 합니다.

❏ Windows

프린터 드라이버의 **주메뉴** 탭에서 **저소음 모드**를 활성화 합니다.

❏ Mac OS

Apple 메뉴에서 **시스템 환경설정** > **프린터 및 스캐너** (또는 **프린트 및 스캔**, **프린트 및 팩스**)를 선택한 후 프린터를 선택합니다. **옵션 및 소모품** > **옵션** (또는 **드라이버**)을 클릭합니다. **저소음 모드** 설정을 활성화합니다.

날짜 및 시간이 맞지 않음

전원 공급에 오류가 발생했습니다.

솔루션

번개에 의해 정전이 발생하거나, 오랫동안 전원이 꺼져 있으면 올바르지 않은 시간이 표시될 수 있습니다. 제어판의 **설정** > **일반 설정** > **기본 설정** > **날짜/시간 설정**에서 올바른 날짜 및 시간을 설정하십시오.

루트 인증서 업데이트가 필요함

루트 인증서가 만료되었습니다.

솔루션

Web Config 실행 후 루트 인증서를 업데이트 하십시오.

➡ "프린터 작업 구성을 위한 응용 프로그램 (Web Config)" p.186

수동 양면 인쇄를 수행할 수 없음 (Windows)

EPSON Status Monitor 3이 비활성화되었습니다.

솔루션

프린터 드라이버의 **유지보수** 탭에서 **확장 설정**을 클릭한 다음, **Enable EPSON Status Monitor 3** 활성화를 선택합니다.

하지만 네트워크 환경으로 연결된 프린터나 공유 프린터에서는 이 기능을 사용하지 못할 수 있습니다.

인쇄 설정 메뉴가 표시되지 않음 (Mac OS)

Epson 프린터 드라이버가 올바르게 설치되지 않았습니다.

솔루션

If the menu is not displayed on macOS Catalina (10.15) 또는 이후 버전, macOS High Sierra (10.13), macOS Sierra (10.12), OS X El Capitan (10.11), OS X Yosemite (10.10), OS X Mavericks (10.9)에서 **인쇄 설정** 메뉴가 표시되지 않는 경우, Epson 프린터 드라이버가 올바르게 설치되지 않은 것입니다. 다음 메뉴에서 활성화하십시오.

Apple 메뉴에서 **시스템 환경설정** > **프린터 및 스캐너**(또는 **프린트 및 스캔**, **프린트 및 팩스**)를 선택하여 프린터를 제거한 후 다시 프린터를 추가합니다.

macOS Mojave (10.14)는 TextEdit와 같이 Apple에서 만든 응용 프로그램의 **인쇄 설정**에 액세스할 수 없습니다.

비밀번호를 잊음

서비스 담당자의 도움이 필요합니다.

관리자 비밀번호를 잊은 경우 고객 지원 센터에 문의하십시오.

문제를 해결할 수 없는 경우

모든 해결 방법을 시도해도 문제를 해결할 수 없으면 고객 지원 센터에 문의하십시오.

인쇄 문제를 해결할 수 없으면 다음 관련 정보를 참조하십시오.

관련 정보

➡ "인쇄 문제를 해결할 수 없음" p.174

인쇄 문제를 해결할 수 없음

문제가 해결될 때까지 맨 위에서 시작하여 다음 해결 방법을 순서대로 시도해 보십시오.

❏ 프린터에 급지한 용지 종류와 프린터에 설정된 용지 종류가 프린터 드라이버의 용지 종류 설정과 일치하는지 확인하십시오.
"용지 크기 및 종류 설정" p.74

❏ 제어판 또는 프린터 드라이버에서 더 높은 품질 설정을 사용하십시오.

❏ 프린터에 이미 설치된 잉크팩을 다시 설치합니다.
잉크팩을 다시 설치하면 프린트 헤드 노즐 막힘이 제거되고 잉크가 원활하게 흐를 수 있습니다.
다만 잉크팩을 재설치 시 잉크가 소모되기 때문에 잉크 잔량에 따라 잉크팩을 교체하라는 메시지가 표시될 수 있습니다.

❏ **인쇄 품질 조정** 기능을 사용하십시오.
"인쇄 품질 조정하기" p.124

❏ Epson 정품 잉크팩을 사용하고 있는지 확인하십시오.
Epson 정품 잉크팩을 사용하십시오. 이 제품은 정품 Epson 잉크팩 사용에 따라 색상을 조정하도록 설계되었습니다. 정품이 아닌 잉크팩을 사용하면 인쇄 품질이 저하될 수 있습니다.

❏ 반투명 필름이 얼룩져 있는지 확인합니다.
반투명 필름에 얼룩이 있으면 조심스럽게 얼룩을 닦아내십시오.
"반투명 필름 청소하기" p.127

❏ 프린터 내부에 종이 조각이 남아있지 않은지 확인합니다.

❏ 용지를 확인하십시오.
용지가 말리거나, 인쇄 가능한 면이 위로 향하여 급지되어 있는지 확인합니다.
"용지 취급 시 주의 사항" p.73
"사용 가능한 용지 및 용량" p.177
"사용할 수 없는 용지 종류" p.180

위의 해결 방법으로도 문제를 해결할 수 없는 경우 수리를 요청해야 할 수 있습니다. Epson 고객 지원 센터에 문의하십시오.

관련 정보

➡ "지역 번호 없이 1588-3515" p.275

➡ "고객 지원 센터" p.275

제품 정보

용지 정보. 177

소모품 정보. 181

선택 항목에 대한 정보. 182

소프트웨어 정보. 182

설정 메뉴 목록. 188

제품 사양. 202

글꼴 사양. 210

규제 정보. 215

용지 정보

사용 가능한 용지 및 용량

Epson 정품 용지

Epson은 높은 품질의 출력물을 보증하기 위해 Epson 정품 용지 사용을 권장합니다.

참고:

- ❏ Epson 유니버설 프린터 드라이버로 인쇄 시 Epson 정품 용지를 사용할 수 없습니다.
- ❏ 용지 공급 상황은 국가마다 다를 수 있습니다. 사용 가능한 용지에 대한 최신 정보는 Epson 홈페이지를 참조하십시오.
- ❏ 양면 인쇄에 사용 가능한 용지 종류에 대한 정보는 다음을 참조하십시오.
  "양면 인쇄용 용지" p.180
- ❏ 사용자 정의 크기로 Epson 정품 용지에 인쇄하는 경우, 인쇄 품질은 **표준** 또는 **일반**만 사용할 수 있습니다. 일부 프린터 드라이버는 더 좋은 인쇄 품질을 선택할 수는 있으나, **표준** 또는 **일반**을 사용하여 인쇄합니다.

문서 인쇄에 적합한 용지

매체 이름	크기	급지 용량 (매수)		
		용지 카세트 1	용지 카세트 2 - 4	용지 트레이
Epson 비즈니스 용지(Epson Business Paper)	A4	가장자리 가이드의 ▼ 기호가 표시된 선까지 입니다.		80
Epson 순백색 잉크젯 전용지(Epson Bright White Ink Jet Paper)	A4	200	400	50

문서 및 사진 인쇄에 적합한 용지

매체 이름	크기	급지 용량 (매수)		
		용지 카세트 1	용지 카세트 2 - 4	용지 트레이
Epson 사진 품질 잉크젯 전용지(Epson Photo Quality Ink Jet Paper)	A4	80	80	70
Epson 매트지-고중량(Epson Matte Paper-Heavyweight)	A4	50	50	20
Epson 양면 매트지 (Epson Double-Sided Matte Paper)	A4	50	50	20

사진 인쇄에 적합한 용지

매체 이름	크기	급지 용량 (매수)		
		용지 카세트 1	용지 카세트 2 - 4	용지 트레이
Epson 고광택 사진 용지 (Ultra) (Epson Ultra Glossy Photo Paper)	A4, 20x25 cm (8x10 인치)	50	50	20
	10x15 cm (4x6 인치), 13x18 cm (5x7 인치)	50	-	20
Epson 프리미엄 광택 사진 용지(Epson Premium Glossy Photo Paper)	A4, 20x25 cm (8x10 인치)	50	50	20
	10x15 cm (4x6 인치), 16:9 wide (4 x 7.11 인치), 13x18 cm (5x7 인치)	50	-	20
Epson 프리미엄 저광택 사진 용지 (Epson Premium Semigloss Photo Paper)	A4	50	50	20
	10x15 cm (4x6 인치), 13x18 cm (5x7 인치)	50	-	20
Epson 광택 사진 용지 (Epson Photo Paper Glossy)	A4	50	50	20
	10x15 cm (4x6 인치), 13x18 cm (5x7 인치)	50	-	20

사용 가능한 상용 용지

참고:

- Half Letter, SP1 (210×270 mm), SP2 (210×149 mm), SP3 (100×170 mm), SP4 (130×182 mm), SP5 (192×132 mm), 16K (195×270 mm), Indian-Legal 크기는 PostScript 프린터 드라이버로 인쇄할 때 사용할 수 없습니다.
- 양면 인쇄에 사용 가능한 용지 종류에 대한 정보는 다음을 참조하십시오.

  "양면 인쇄용 용지" p.180

일반 용지

일반 용지는 복사용지, 이면지(전표, 증권 등 다양한 형태가 미리 인쇄된 용지), 레터 헤드, 컬러 용지, 재생 용지 등이 있습니다.

크기	급지 용량 (매수)		
	용지 카세트 1	용지 카세트 2 - 4	용지 트레이
A4, A5, A6, B5, B6, Executive, Half Letter, 16K (195×270 mm), Indian-Legal, Letter, 8.5×13 인치, Legal, SP1 (210 x 270 mm), SP2 (210×149 mm), SP3 (100×170mm), SP4 (130×182 mm)	가장자리 가이드의 ▼ 기호가 표시된 선까지 입니다.		80
SP5 (192×132 mm)	가장자리 가이드의 ▼ 기호가 표시된 선까지 입니다.	-	80
사용자 정의 크기(mm) 85 ~ 215.9×125 ~ 355.6	가장자리 가이드의 ▼ 기호가 표시된 선까지 입니다.	-	-

크기	급지 용량 (매수)		
	용지 카세트 1	용지 카세트 2 - 4	용지 트레이
사용자 정의 크기(mm) 100 ~ 215.9×148 ~ 355.6	-	가장자리 가이드의 ▼ 기호가 표시된 선까지 입니다.	-
사용자 정의 크기(mm) 64 ~ 215.9×125 ~ 6000	-	-	80

두꺼운 용지 (91 ~ 160 g/m²)

크기	급지 용량 (매수)		
	용지 카세트 1	용지 카세트 2 - 4	용지 트레이
A4, A5, A6, B5, B6, Executive, Half Letter, 16K (195×270 mm), Indian-Legal, Letter, 8.5×13 인치, Legal, SP1 (210 x 270 mm), SP2 (210×149 mm), SP3 (100×170mm), SP4 (130×182 mm)	90	250	30
SP5 (192×132 mm)	90	-	30
사용자 정의 크기(mm) 85 ~ 215.9×125 ~ 355.6	90	–	-
사용자 정의 크기(mm) 100 ~ 215.9×148 ~ 355.6	-	250	-
사용자 정의 크기(mm) 64 ~ 215.9×125 ~ 6000	–	–	30

두꺼운 용지 (161 ~ 256 g/m²)

크기	급지 용량 (매수)		
	용지 카세트 1	용지 카세트 2 - 4	용지 트레이
A4, A5, A6, B5, B6, Executive, Half Letter, 16K (195×270 mm), Indian-Legal, Letter, 8.5×13 in., Legal, SP1 (210 x 270 mm), SP2 (210×149 mm), SP3 (100×170mm), SP4 (130×182 mm), SP5 (192×132 mm)	-	-	30
사용자 정의 크기(mm) 64 ~ 215.9×125 ~ 6000	–	–	30

봉투

매체 이름	크기	급지 용량 (봉투)		
		용지 카세트 1	용지 카세트 2 - 4	용지 트레이
봉투	봉투 #10, 봉투 DL, 봉투 C6	10	–	10
	Envelope C4	–	–	1

양면 인쇄용 용지

Epson 정품 용지

❏ Epson 비즈니스 용지(Epson Business Paper)

❏ Epson 순백색 잉크젯 전용지(Epson Bright White Ink Jet Paper)

관련 정보

➡ "사용 가능한 용지 및 용량" p.177

사용 가능한 상용 용지

수동으로 양면 인쇄 작업을 인쇄하는 경우에만 용지 트레이를 사용하십시오.

❏ 일반 용지, 복사 용지, 이면지, 레터 헤드, 컬러 용지, 재생 용지*1

❏ 두꺼운 용지(91 ~ 160 g/m^2) *1

❏ 두꺼운 용지(161 ~ 250 g/m^2) *2

*1 A4, A5, B5, Executive, 16K, Letter, SP1, 사용자 정의 크기(148 ~ 215.9 x 210 ~ 297 mm) 용지가 자동 양면 인쇄에 지원됩니다.

*2 수동 양면 인쇄만 해당됩니다.

관련 정보

➡ "사용 가능한 용지 및 용량" p.177

사용할 수 없는 용지 종류

다음과 같은 용지는 사용하지 마십시오. 이런 용지 종류를 사용하면 용지 걸림이나 출력물에 얼룩이 생깁니다.

❏ 굴곡진 용지

❏ 찢기거나, 절단된 용지

❏ 접힌 용지

❏ 축축한 용지

❏ 너무 두껍거나 너무 얇은 용지

❏ 스티커가 있는 용지

다음과 같은 봉투는 사용하지 마십시오. 이런 봉투 종류를 사용하면 용지 걸림이나 출력물에 얼룩이 생깁니다.

❏ 끝이 말리거나 접힌 봉투

❏ 덮개에 접착 표면이 있는 봉투 또는 창이 있는 봉투

❏ 너무 얇은 봉투
인쇄하는 동안 말릴 수 있습니다.

소모품 정보

잉크팩 코드

Epson은 Epson 정품 잉크팩 사용을 권장합니다. Epson은 비정품 잉크의 품질이나 신뢰성을 보장할 수 없습니다. 비정품 잉크 카트리지 제품 사용으로 인해 프린터 고장이나 손상이 발생하는 경우 Epson의 무상 보증 서비스를 받을 수 없습니다. 비정품 잉크 용량 정보는 표시되지 않을 수 있습니다.

다음은 Epson 정품 잉크팩의 코드입니다.

참고:

❏ 잉크팩 코드는 국가 및 지역에 따라 다를 수 있습니다. 올바른 코드는 Epson 고객 지원 센터에 문의하십시오.

❏ 국가 및 지역에 따라 사용할 수 있는 잉크팩 코드가 다를 수 있습니다.

Black (검정)	Cyan (청록)	Magenta (진홍)	Yellow (노랑)
T11H1 T11F1	T11G2 T11F2	T11G3 T11F3	T11G4 T11F4

유지보수 상자 코드

Epson은 정품 Epson 유지보수 상자를 사용할 것을 권장합니다.

유지보수 상자 코드: C9382

중요:
프린터에 유지보수 상자를 설치한 후에는 다른 프린터에 사용할 수 없습니다.

픽업 롤러 코드

Epson은 정품 Epson 픽업 롤러를 사용할 것을 권장합니다.

코드는 다음과 같습니다.

용지 카세트 1 (용지 카세트 A용 용지 급지 롤러): C12C938261

용지 카세트 2 ~ 4 (용지 카세트 B용 용지 급지 롤러): C12C938281

선택 항목에 대한 정보

옵션 용지 카세트 장치 코드

다음은 옵션 용지 카세트 장치의 코드입니다.

옵션 싱글 카세트-P2 (C12C937901)

소프트웨어 정보

이 섹션에서는 프린터에 사용할 수 있는 몇 가지 응용 프로그램을 소개합니다. 지원되는 소프트웨어 목록은 다음 Epson 웹사이트를 참조하거나 Epson Software Updater를 실행하여 확인하십시오. 최신 애플리케이션을 다운로드할 수 있습니다.

http://epson.sn

관련 정보

➡ "소프트웨어 및 펌웨어 업데이트용 응용 프로그램 (EPSON Software Updater)" p.187

컴퓨터에서 인쇄할 수 있는 응용 프로그램 (Windows 프린터 드라이버)

프린터 드라이버는 응용 프로그램의 인쇄 명령에 따라 프린터를 제어합니다. 프린터 드라이버의 설정을 지정하여 최상의 인쇄물을 만들 수 있습니다. 프린터의 상태를 확인하거나 프린터 드라이버 유틸리티를 사용하여 최상의 작동 상태를 유지할 수 있습니다.

참고:
프린터 드라이버의 언어를 변경할 수 있습니다. **유지보수** 탭에서 **언어** 설정을 이용하여 사용할 언어를 선택하십시오.

응용 프로그램에서 프린터 드라이버 열기

사용중인 응용 프로그램에만 적용되는 설정을 지정하려면 해당 응용 프로그램에서 액세스하십시오.

파일 메뉴에서 **인쇄** 또는 **인쇄 설정**을 선택합니다. 프린터를 선택한 다음 **기본 설정** 또는 **속성**을 클릭하십시오.

참고:
응용 프로그램에 따라 조작이 다를 수 있습니다. 자세한 내용은 응용 프로그램의 도움말을 참조하십시오.

제어판에서 프린터 드라이버 열기

지정한 설정을 모든 응용 프로그램에 적용하려면 제어판에서 엽니다.

❑ Windows 11

시작 버튼을 클릭한 다음 **하드웨어 및 소리**에서 **모든 앱** > **Windows Tools** > **제어판** > **장치 및 프린터 보기**를 선택합니다. 프린터 아이콘을 마우스 오른쪽 버튼으로 클릭하거나, 프린터 아이콘을 누른 후 **인쇄 기본 설정**을 선택합니다.

❑ Windows 10/Windows Server 2022/Windows Server 2019/Windows Server 2016

시작 버튼을 클릭한 후 **Windows 시스템** > **제어판** > **하드웨어 및 소리** 항목에서 **장치 및 프린터 보기**를 선택합니다. 프린터 아이콘을 마우스 오른쪽 버튼으로 클릭하거나, 프린터 아이콘을 누른 후 **인쇄 기본 설정**을 선택합니다.

❑ Windows 8.1/Windows 8/Windows Server 2012 R2/Windows Server 2012

데스크톱 > **설정** > **제어판** > **하드웨어 및 소리** 항목에서 **장치 및 프린터 보기**를 선택합니다. 프린터 아이콘을 마우스 오른쪽 버튼으로 클릭하거나, 프린터 아이콘을 누른 후 **인쇄 기본 설정**을 선택합니다.

❏ Windows 7/Windows Server 2008 R2

시작 버튼을 클릭하고 **제어판** > **하드웨어 및 소리** 항목에서 **장치 및 프린터 보기**를 선택합니다. 프린터를 마우스 오른쪽 버튼으로 클릭하고 **인쇄 기본 설정**을 선택합니다.

❏ Windows Vista/Windows Server 2008

시작 버튼을 클릭하고 **제어판** > **하드웨어 및 소리** 항목에서 **프린터**를 선택합니다. 프린터를 마우스 오른쪽 버튼으로 클릭하고 **인쇄 기본 설정**을 선택합니다.

❏ Windows XP/Windows Server 2003 R2/Windows Server 2003

시작 버튼을 클릭하고 **제어판** > **프린터 및 기타 하드웨어** > **프린터 및 팩스**를 차례로 선택합니다. 프린터를 마우스 오른쪽 버튼으로 클릭하고 **인쇄 기본 설정**을 선택합니다.

작업 표시줄에서 프린터 아이콘으로 프린터 드라이버 열기

작업 표시줄의 프린터 아이콘은 프린터 드라이버를 빠르게 열 수 있는 단축 아이콘입니다.

프린터 아이콘을 클릭하고 **프린터 설정**을 선택합니다. 제어판에서 표시하는 것과 같은 인쇄 기본 설정 창을 열 수 있습니다. 이 아이콘을 더블 클릭하면 프린터의 상태를 확인할 수 있습니다.

참고:
작업 표시줄에 해당 프린터 아이콘이 표시되어 있지 않으면 프린터 드라이버 창에서 **유지보수** 탭의 **모니터링 설정**을 클릭한 후 **작업 표시줄에 단축 아이콘 등록**을 선택합니다.

유틸리티 시작하기

프린터 드라이버 창을 엽니다. **유지보수** 탭을 클릭합니다.

관련 정보

➡ "프린터 드라이버 메뉴 옵션" p.81

컴퓨터에서 인쇄할 수 있는 응용 프로그램 (Mac OS 프린터 드라이버)

프린터 드라이버는 응용 프로그램의 인쇄 명령에 따라 프린터를 제어합니다. 프린터 드라이버의 설정을 지정하여 최상의 인쇄물을 만들 수 있습니다. 프린터의 상태를 확인하거나 프린터 드라이버 유틸리티를 사용하여 최상의 작동 상태를 유지할 수 있습니다.

응용 프로그램에서 프린터 드라이버 열기

응용 프로그램의 **파일** 메뉴에서 **페이지 설정** 또는 **인쇄**를 클릭합니다. 필요한 경우 **세부사항 보기** 또는 ▼ 를 클릭하여 인쇄 창을 확장합니다.

참고:
사용하는 응용 프로그램에 따라 **파일** 메뉴에 **페이지 설정**이 표시되지 않을 수 있고 인쇄 화면을 표시하는 방법이 다를 수 있습니다. 자세한 내용은 응용 프로그램의 도움말을 참조하십시오.

유틸리티 시작하기

Apple 메뉴에서 **시스템 환경설정** > **프린터 및 스캐너** (또는 **프린트 및 스캔**, **프린트 및 팩스**)를 선택한 후 프린터를 선택합니다. **옵션 및 소모품** > **유틸리티** > **프린터 유틸리티 열기** 순서로 클릭합니다.

관련 정보

➡ "프린터 드라이버 메뉴 옵션" p.108

Mac OS 프린터 드라이버 가이드

Epson Printer Utility (Epson 프린터 유틸리티)

노즐 점검 및 프린터 헤드 청소와 같은 유지보수 기능을 실행할 수 있으며 **EPSON Status Monitor**를 시작하여 프린터 상태 및 오류 정보를 확인할 수 있습니다.

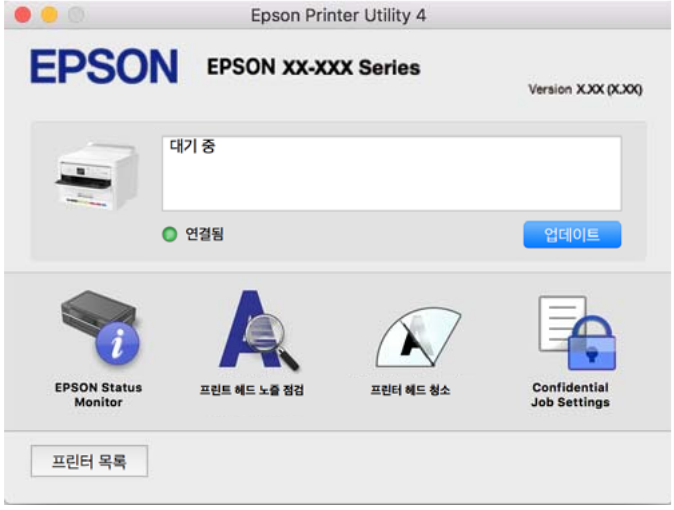

PostScript 글꼴을 인쇄할 수 있는 응용 프로그램 (Windows PostScript 프린터 드라이버)

PostScript 프린터 드라이버를 사용하면 프린터가 컴퓨터에서 보낸 페이지 설명 언어로 인쇄 지침을 수신하고 해석하여 올바르게 인쇄할 수 있습니다. DTP에 사용되는 PostScript 호환 응용 프로그램에서 인쇄하는 데 적합합니다.

응용 프로그램에서 프린터 드라이버 열기

사용중인 응용 프로그램에만 적용되는 설정을 지정하려면 해당 응용 프로그램에서 액세스하십시오.

파일 메뉴에서 **인쇄** 또는 **인쇄 설정**을 선택합니다. 프린터를 선택한 다음 **기본 설정** 또는 **속성**을 클릭하십시오.

참고:
응용 프로그램에 따라 조작이 다를 수 있습니다. 자세한 내용은 응용 프로그램의 도움말을 참조하십시오.

제어판에서 프린터 드라이버 열기

지정한 설정을 모든 응용 프로그램에 적용하려면 제어판에서 엽니다.

- Windows 11

  시작 버튼을 클릭한 다음 **하드웨어 및 소리**에서 **모든 앱** > **Windows Tools** > **제어판** > **장치 및 프린터 보기**를 선택합니다. 프린터 아이콘을 마우스 오른쪽 버튼으로 클릭하거나, 프린터 아이콘을 누른 후 **인쇄 기본 설정**을 선택합니다.

- Windows 10/Windows Server 2022/Windows Server 2019/Windows Server 2016

  시작 버튼을 클릭한 후 **Windows 시스템** > **제어판** > **하드웨어 및 소리** 항목에서 **장치 및 프린터 보기**를 선택합니다. 프린터 아이콘을 마우스 오른쪽 버튼으로 클릭하거나, 프린터 아이콘을 누른 상태로 **인쇄 기본 설정**을 선택합니다.

- Windows 8.1/Windows 8/Windows Server 2012 R2/Windows Server 2012

  데스크톱 > **설정** > **제어판** > **하드웨어 및 소리** 항목에서 **장치 및 프린터 보기**를 선택합니다. 프린터 아이콘을 마우스 오른쪽 버튼으로 클릭하거나, 프린터 아이콘을 누른 상태로 **인쇄 기본 설정**을 선택합니다.

❏ Windows 7/Windows Server 2008 R2

시작 버튼을 클릭하고 **제어판** > **하드웨어 및 소리** 항목에서 **장치 및 프린터 보기**를 선택합니다. 프린터를 마우스 오른쪽 버튼으로 클릭하고 **인쇄 기본 설정**을 선택합니다.

❏ Windows Vista/Windows Server 2008

시작 버튼을 클릭하고 **제어판** > **하드웨어 및 소리** 항목에서 **프린터**를 선택합니다. 프린터를 마우스 오른쪽 버튼으로 클릭하고 **인쇄 기본 설정**을 선택합니다.

❏ Windows XP/Windows Server 2003 R2/Windows Server 2003

시작 버튼을 클릭하고 **제어판** > **프린터 및 기타 하드웨어** > **프린터 및 팩스**를 차례로 선택합니다. 프린터를 마우스 오른쪽 버튼으로 클릭하고 **인쇄 기본 설정**을 선택합니다.

작업 표시줄에서 프린터 아이콘으로 프린터 드라이버 열기

작업 표시줄의 프린터 아이콘은 프린터 드라이버를 빠르게 열 수 있는 단축 아이콘입니다.

프린터 아이콘을 클릭하고 **프린터 설정**을 선택합니다. 제어판에서 표시하는 것과 같은 인쇄 기본 설정 창을 열 수 있습니다. 이 아이콘을 더블 클릭하면 프린터의 상태를 확인할 수 있습니다.

관련 정보

➡ "PostScript 프린터 드라이버 메뉴 옵션" p.103

PostScript 글꼴을 인쇄할 수 있는 응용 프로그램 (Mac OS PostScript 프린터 드라이버)

PostScript 프린터 드라이버를 사용하면 프린터가 컴퓨터에서 보낸 페이지 설명 언어로 인쇄 지침을 수신하고 해석하여 올바르게 인쇄할 수 있습니다. DTP에 사용되는 PostScript 호환 응용 프로그램에서 인쇄하는 데 적합합니다.

응용 프로그램에서 프린터 드라이버 열기

응용 프로그램의 **파일** 메뉴에서 **페이지 설정** 또는 **인쇄**를 클릭합니다. 필요한 경우 **세부사항 보기** 또는 ▼ 를 클릭하여 인쇄 창을 확장합니다.

참고:
사용하는 응용 프로그램에 따라 **파일** 메뉴에 **페이지 설정**이 표시되지 않을 수 있고 인쇄 화면을 표시하는 방법이 다를 수 있습니다. 자세한 내용은 응용 프로그램의 도움말을 참조하십시오.

유틸리티 시작하기

Apple 메뉴에서 **시스템 환경설정** > **프린터 및 스캐너** (또는 **프린트 및 스캔**, **프린트 및 팩스**)를 선택한 후 프린터를 선택합니다. **옵션 및 소모품** > **유틸리티** > **프린터 유틸리티 열기** 순서로 클릭합니다.

관련 정보

➡ "PostScript 프린터 드라이버 메뉴 옵션" p.115

PCL 언어를 인쇄할 수 있는 응용 프로그램 (PCL 프린터 드라이버)

PCL 프린터 드라이버를 사용하면 프린터가 컴퓨터에서 전송된 페이지 설명 언어로 인쇄 지침을 받고 해석하여 올바르게 인쇄할 수 있습니다. Microsoft Office와 같은 일반 응용 프로그램에서 인쇄하는 데 적합합니다.

참고:
Mac OS는 지원하지 않습니다.

프린터를 컴퓨터와 동일한 네트워크에 연결한 다음 아래 절차에 따라 프린터 드라이버를 설치하십시오.

1. Epson 고객 지원 웹 사이트에서 드라이버의 실행 파일을 다운로드 합니다.

   https://www.epson.co.kr/sl/s

2. 실행 파일을 더블 클릭합니다.

3. 화면의 지시에 따라 설치를 완료합니다.

   참고:
   제품에 소프트웨어 디스크가 포함된 경우 디스크를 사용하여 설치할 수도 있습니다. "Driver\PCL Universal"에 액세스하십시오.

프린터 작업 구성을 위한 응용 프로그램 (Web Config)

Web Config는 컴퓨터 또는 스마트 장치의 Microsoft Edge 및 Safari와 같은 웹 브라우저에서 실행되는 응용 프로그램입니다. 프린터 상태 또는 네트워크 서비스 변경과 프린터 설정을 확인할 수 있습니다. Web Config를 사용하려면 프린터와 컴퓨터 또는 장치를 같은 네트워크에 연결합니다.

다음과 같은 브라우저가 지원됩니다. 최신 버전을 사용하십시오.

Microsoft Edge, Internet Explorer, Firefox, Chrome, Safari

참고:
Web Config를 작동하는 동안 관리자 비밀번호를 입력하라는 메시지가 표시될 수 있습니다. 자세한 내용은 아래 관련 정보를 참조하십시오.

관련 정보

➡ "관리자 비밀번호의 기본값" p.15

웹 브라우저에서 Web Config 실행

1. 프린터의 IP 주소를 확인합니다.

   프린터의 홈 화면에서 네트워크 아이콘을 선택한 다음 활성 연결 방법을 선택하여 프린터의 IP 주소를 확인합니다.

   항목을 선택하려면 ▲▼◀▶ 버튼을 사용한 다음 OK 버튼을 누릅니다.

   참고:
   IP 주소는 네트워크 연결 보고서를 인쇄하여 확인할 수 있습니다.

2. 컴퓨터나 스마트 기기에서 웹 브라우저를 시작한 다음 프린터의 IP 주소를 입력하십시오.

   형식:

   IPv4: http://프린터의 IP 주소/

   IPv6: http://[프린터의 IP 주소]/

   예:

   IPv4: http://192.168.100.201/

   IPv6: http://[2001:db8::1000:1]/

   참고:
   스마트 장치를 사용하여 Epson Smart Panel의 제품 정보 화면에서 Web Config를 실행할 수 있습니다.

HTTPS에 액세스할 때 프린터가 자체 서명 인증서를 사용하기 때문에 Web Config를 시작할 때 브라우저에 경고가 표시됩니다. 이것은 문제를 나타내는 것이 아니며 무시해도 됩니다.

관련 정보

➡ "네트워크 연결 보고서 인쇄" p.46

➡ "Epson Smart Panel을 사용하여 인쇄하기" p.118

소프트웨어 및 펌웨어 업데이트용 응용 프로그램 (EPSON Software Updater)

EPSON Software Updater는 인터넷을 통해 새 소프트웨어를 설치하고 펌웨어를 업데이트하는 응용 프로그램입니다. 업데이트 정보를 정기적으로 확인하려는 경우 EPSON Software Updater의 자동 업데이트 설정에서 업데이트 확인 간격을 설정할 수 있습니다.

참고:
Windows Server 운영 체제는 지원하지 않습니다.

Windows에서 시작하기

❏ Windows 11

시작 버튼을 클릭한 다음 **모든 앱** > **Epson Software** > **Epson Software Updater**를 선택합니다.

❏ Windows 10

시작 버튼을 클릭한 후 **Epson Software** > **EPSON Software Updater**를 선택합니다.

❏ Windows 8.1/Windows 8

검색 참 메뉴에서 응용 프로그램 이름을 입력한 후 표시된 아이콘을 선택합니다.

❏ Windows 7/Windows Vista/Windows XP

시작 버튼을 클릭한 후 **모든 프로그램** (또는 **프로그램**) > **Epson Software** > **EPSON Software Updater** 순서로 선택합니다.

참고:
데스크톱의 작업 표시줄에서 프린터 아이콘을 클릭한 후 **소프트웨어 업데이트**를 선택하여 EPSON Software Updater를 시작할 수도 있습니다.

Mac OS에서 시작하기

이동 > **응용 프로그램** > **Epson Software** > **EPSON Software Updater**를 선택합니다.

관련 정보

➡ "응용 프로그램 별도로 설치하기" p.132

네트워크에서 장치를 관리하는 소프트웨어 (Epson Device Admin)

Epson Device Admin은 네트워크 상의 장치를 관리하는 다기능 응용 프로그램 소프트웨어입니다.

다음과 같은 기능을 사용할 수 있습니다.

❏ 세그먼트에서 최대 2,000대의 프린터 모니터링 또는 관리

❏ 소모품 또는 제품 상태 등에 대한 상세 보고서 생성

❏ 제품 펌웨어 업데이트

❏ 네트워크에 장치 도입

❏ 여러 장치에 통일된 설정 적용

Epson Device Admin은 Epson 고객 지원 웹 사이트에서 다운로드 할 수 있습니다. 자세한 내용은 Epson Device Admin의 도움말이나 설명서를 참조하십시오.

Epson 인증 시스템 (Epson Print Admin)

Epson Print Admin은 Epson 장치를 관리하고 비용 절감 및 운영 효율성을 지원하여 보안을 보장할 수 있는 인증 시스템입니다. 아래에 나열된 기능이 있습니다.

자세한 내용은 구입처에 문의하십시오.

❏ 장치 인증 후 인쇄합니다.

❏ 사용자가 장치에 액세스할 수 있는 장치, 기능 및 기간을 제한합니다.

❏ 모든 사용자와 장치에 기록을 저장합니다.

❏ Active Directory 또는 LDAP 서버의 사용자 정보를 사용하여 사용자를 등록합니다.

설정 메뉴 목록

프린터의 홈 화면에서 **설정**을 선택하여 다양한 설정을 지정합니다.

일반 설정

아래에 나온 대로 제어판에서 메뉴를 선택하십시오.

설정 > **일반 설정**

기본 설정

아래에 나온 대로 제어판에서 메뉴를 선택하십시오.

설정 > **일반 설정** > **기본 설정**

LCD 밝기:

LCD 화면의 밝기를 조정합니다.

절전 타이머:

프린터가 아무런 작업도 수행하지 않았을 때 절전 모드 (에너지 절약 모드)로 전환되는 기간을 조정합니다. 설정한 시간이 지나면 LCD 화면이 검게 변합니다.

전원 꺼짐 타이머:

제품을 구입한 국가나 지역에 따라 이 기능 또는 **전원 끄기 설정** 기능을 지원하지 않을 수 있습니다.

일정 시간 동안 사용하지 않을 경우 프린터를 자동으로 끄려면 이 설정을 선택합니다. 전원 관리가 적용되기 전까지의 시간을 조정할 수 있습니다. 값을 높이면 제품의 에너지 효율에 영향을 줄 수 있습니다. 변경하기 전에 주변 환경을 고려하십시오.

전원 끄기 설정:

제품 구입 국가 및 지역에 따라 이 기능 또는 **전원 꺼짐 타이머** 기능을 지원하지 않을 수 있습니다.

대기 상태의 전원 끄기:

일정 시간 동안 사용하지 않을 경우 프린터를 자동으로 끄려면 이 설정을 선택합니다. 전원 관리가 적용되기 전까지의 시간을 조정할 수 있습니다. 값을 높이면 제품의 에너지 효율에 영향을 줄 수 있습니다. 변경하기 전에 주변 환경을 고려하십시오.

연결 끊긴 후 전원 끄기:

USB 포트를 포함한 모든 포트의 연결이 끊긴 경우 지정된 시간 후에 프린터를 끄려면 이 설정을 선택합니다. 해당 지역에 따라 이 기능을 사용하지 못할 수 있습니다.

지정된 시간은 다음 웹사이트를 참조하십시오.

https://www.epson.eu/energy-consumption

날짜/시간 설정:

날짜/시간:

현재 날짜와 시간을 입력합니다.

일광 절약 시간제:

지역에서 적용 중인 서머 타임 설정값을 선택합니다.

시차:

현지 시간과 UTC (Coordinated Universal Time) 사이의 시간 차이를 입력합니다.

언어/Language:

LCD 화면에서 사용되는 언어를 선택합니다.

작업 시간 제한:

지정한 시간 동안 수행된 작업이 없을 경우 초기 화면으로 돌아가려면 **켜기**를 선택합니다.

키보드:

LCD 화면의 키보드 레이아웃을 변경합니다.

관련 정보

➡ "문자 입력하기" p.27

프린터 설정

아래에 나온 대로 제어판에서 메뉴를 선택하십시오.

설정 > **일반 설정** > **프린터 설정**

용지 급지 설정:

용지 설정:

용지 공급 장치에 급지한 용지 크기 및 용지 종류를 선택합니다.

용지 트레이 우선 순위:

용지 트레이에 급지된 용지에 인쇄 우선 순위를 부여하려면 **켜기**를 선택합니다.

A4/Letter 자동 전환:

Letter로 설정된 용지 공급 장치가 없는 경우, A4 크기로 설정된 용지 공급 장치에서 용지를 공급하려면 **켜기**를 선택합니다. A4로 설정된 용지 공급 장치가 없는 경우에는 Letter 크기로 설정된 용지 공급 장치에서 급지합니다.

자동 선택 설정:

용지 설정 > **자동**을 활성화하면 용지가 떨어지는 경우 현재 인쇄 작업의 용지 설정과 동일한 설정을 가진 급지 장치에서 용지가 자동으로 급지됩니다. 이 메뉴에서 각 용지 공급에 대해 자동 선택을 설정할 수 있습니다. 모든 항목을 끄기로 설정할 수는 없습니다.

이 설정은 인쇄 작업에 대한 용지 설정에서 특정 급지 장치를 선택하면 비활성화됩니다. 프린터 드라이버의 **주메뉴** 탭에 있는 용지 종류 설정에 따라 용지가 자동으로 급지되지 않을 수 있습니다.

오류 알림:

선택한 용지 크기 또는 유형이 급지된 용지와 맞지 않을 경우 오류 메시지를 표시하려면 **켜기**를 선택합니다.

용지 크기 알림

선택한 용지 크기가 급지된 용지와 일치하지 않을 때 오류 메시지를 표시하려면 **켜기**를 선택합니다.

용지 종류 알림

선택한 용지 종류가 급지된 용지와 일치하지 않을 때 오류 메시지를 표시하려면 **켜기**를 선택합니다.

용지 설정 자동 표시:

용지 급지 장치에 용지 급지 시 **용지 설정** 화면을 표시하려면 **켜기**를 선택합니다. 이 기능을 비활성화하면 iPhone, iPad 또는 iPod touch에서 AirPrint를 사용한 인쇄를 할 수 없습니다.

인쇄 언어: 🔒

USB 인터페이스 또는 네트워크 인터페이스 연결 시의 인쇄 언어를 선택합니다.

USB:

USB 인터페이스의 인쇄 언어를 선택합니다.

네트워크:

네트워크 인터페이스의 인쇄 언어를 선택합니다.

유니버설 인쇄 설정:

프린터 드라이버를 사용하지 않고 외부 장치를 사용하여 인쇄할 때 적용되는 인쇄 설정입니다. 프린터 드라이버를 사용하여 인쇄하는 경우 오프셋 설정이 적용됩니다.

상단 오프셋:

용지의 상단 여백을 조정합니다.

왼쪽 오프셋:

용지의 왼쪽 여백을 조정합니다.

뒷면 상단 오프셋:

양면 인쇄 시, 용지 뒷면의 상단 여백을 조정합니다.

뒷면 왼쪽 오프셋:

양면 인쇄 시, 용지 뒷면의 왼쪽 여백을 조정합니다.

용지 너비 확인:

인쇄 전 용지 너비를 확인하려면 **켜기**를 선택합니다. 용지 크기 설정이 올바르지 않은 경우에 용지의 가장자리를 벗어나 인쇄되는 것을 방지할 수 있으나, 인쇄 속도가 느려질 수 있습니다.

빈 페이지 건너뛰기:

인쇄 데이터의 빈 페이지를 자동으로 건너뛰어 용지를 절약합니다.

PDL 인쇄 구성:

PCL 또는 PostScript 인쇄에 사용할 PDL 인쇄 구성 옵션을 선택합니다.

일반 설정:

PCL 또는 PostScript 인쇄에 대한 일반 설정을 선택합니다.

용지 크기:

인쇄할 기본 용지 크기를 선택합니다.

용지 종류:

인쇄할 기본 용지 종류를 선택합니다.

인쇄 방향:

인쇄할 기본 방향을 선택합니다.

품질:

인쇄 품질을 선택합니다.

잉크 절약 모드:

인쇄 농도를 연하게 하여 잉크를 절약하려면 **켜기**를 선택합니다.

인쇄 순서:

첫 페이지 또는 마지막 페이지에서 인쇄 순서를 선택합니다.

마지막 페이지 맨 위로:

파일의 첫 페이지부터 인쇄를 시작합니다.

첫 페이지 맨 위로:

파일의 마지막 페이지부터 인쇄를 시작합니다.

매수:

인쇄 매수를 설정합니다.

철하는 여백:

제본 위치를 선택합니다.

자동 용지 배출

인쇄 작업 중에 인쇄가 중단되었을 때 용지를 자동으로 배출하려면 **켜기**를 선택합니다.

양면 인쇄:

양면 인쇄를 수행하려면 **켜기**를 수행합니다.

PCL 메뉴:

PCL 인쇄를 위한 설정을 지정합니다.

글꼴 소스:

상주:

프린터에 사전 설치된 글꼴을 사용하려면 선택합니다.

다운로드:

다운로드한 글꼴을 사용하려면 선택합니다.

글꼴 번호:

기본 글꼴 소스에 대한 기본 글꼴 번호를 선택합니다. 사용 가능한 번호는 만든 설정에 따라 달라집니다.

피치:

글꼴이 배율 적용이 가능하고 고정 피치인 경우 기본 글꼴 피치를 설정합니다. 0.01 단위로 0.44 ~ 99.99 cpi (characters per inch)에서 선택할 수 있습니다.

이 항목은 글꼴 소스 또는 글꼴 번호 설정에 따라 나타나지 않을 수 있습니다.

높이:

글꼴이 배율 적용이 가능하고 비례 글꼴인 경우 기본 글꼴 높이를 설정합니다. 0.25 단위로 4.00 ~ 999.75 포인트에서 선택할 수 있습니다.

이 항목은 글꼴 소스 또는 글꼴 번호 설정에 따라 나타나지 않을 수 있습니다.

기호 세트:

기본 기호 세트를 선택합니다. 글꼴 소스 및 글꼴 소스 설정에서 선택한 글꼴을 새 기호 세트 설정에서 사용할 수 없는 경우, 글꼴 소스 및 글꼴 번호 설정이 기본값인 IBM-US로 자동 대체됩니다.

양식:

선택한 용지 크기와 방향에 대한 행의 수를 설정합니다. 행간 (VMI)이 변하고 새 VMI 값이 프린터에 저장됩니다. 페이지 크기 또는 방향 설정이 변경되었을 때 저장된 VMI를 기반으로 양식 값이 변경된다는 것을 의미합니다.

CR 기능:

특정 운영 체제에서 드라이버를 통해 인쇄 시 줄 바꿈 명령을 선택합니다.

LF 기능:

특정 운영 체제에서 드라이버를 통해 인쇄 시 줄 바꿈 명령을 선택합니다.

용지 급지 지정

용지 급지 선택 명령에 대한 지정을 설정합니다. **4**를 선택하면, 명령이 HP LaserJet 4 호환되도록 설정됩니다. **4K**를 선택하면, 명령이 HP LaserJet 4000, 5000, 8000과 호환되도록 설정됩니다. **5S**를 선택하면 HP LaserJet 5S 호환 명령으로 설정됩니다.

PS 메뉴:

PS 인쇄를 위한 설정을 지정합니다.

오류 시트:

PostScript 또는 PDF 인쇄 중 오류가 발생할 경우 상태를 보여주는 시트를 인쇄하려면 **켜기**를 선택합니다.

컬러:

PostScript 인쇄 시 컬러 모드를 선택합니다.

이진값:

이진값 이미지가 포함된 데이터 인쇄 시 **켜기**를 선택합니다. 프린터 드라이버 설정을 ASCII로 설정한 경우에도 응용 프로그램에서 이진값 데이터를 보낼 수 있으나, 이 기능을 활성화하면 데이터를 인쇄할 수 있습니다.

PDF 페이지 크기

PDF 파일 인쇄 시 용지 크기를 선택합니다.

오류 자동해결 프로그램:

양면 인쇄 오류 또는 메모리 가득 참 오류가 발생할 때 수행할 작업을 선택합니다.

❏ 켜기

양면 인쇄 시 오류가 발생하면 경고를 표시하고 단면 모드로 인쇄하거나, 메모리 가득 참 오류 발생 시 프린터가 처리할 수 있는 것만 인쇄합니다.

❏ 끄기

오류 메시지가 표시되고 인쇄를 취소합니다.

두꺼운 용지:

잉크가 출력물에 얼룩을 남기지 않게 하려면 **켜기**를 선택합니다. (단, 인쇄 속도가 느려질 수 있음)

저소음 모드:

인쇄 중 소음을 줄이려면 **켜기**를 선택합니다. (단, 인쇄 속도가 느려질 수 있음) 선택한 용지 종류와 인쇄 품질 설정에 따라 프린터 소음 수준에 차이가 없을 수 있습니다. 작동 소음 감소를 우선으로 하려면 **켜기**를 선택합니다. 인쇄 속도를 우선시하려면 **켜기 (낮은 수준)**을 선택합니다.

잉크 건조 시간:

양면 인쇄 시 잉크 건조 시간을 선택합니다. 프린터가 한 면을 인쇄한 후 다른 면을 인쇄합니다. 출력물에 얼룩이 생길 경우 시간 설정을 늘리십시오.

USB를 통한 PC 연결:

USB로 연결 시 컴퓨터가 프린터에 액세스하도록 허용하려면 **사용**을 선택합니다. **사용 안 함**을 선택하면 네트워크 연결을 통해 전송되지 않은 인쇄가 제한됩니다.

USB I/F 시간 제한 설정:

USB 연결한 컴퓨터에서 PostScript 프린터 드라이버 또는 PCL 프린터 드라이버를 통한 인쇄 작업을 수신한 후 USB 연결을 끊을 때까지의 시간을 설정합니다. PostScript 프린터 드라이버 또는 PCL 프린터 드라이버를 통한 작업은 데이터의 끝이 분명하지 않아 전송을 종료해도 USB 통신이 끊어지지 않는 경우가 있습니다. 따라서 지정된 시간이 경과한 후 자동으로 통신을 끊어 작업을 종료합니다. 0(영)으로 설정하면 통신을 끊지 않습니다.

관련 정보

➡ "용지 급지" p.75

➡ "쉬운 설정으로 인쇄하기" p.79

네트워크 설정

아래에 나온 대로 제어판에서 메뉴를 선택하십시오.

설정 > **일반 설정** > **네트워크 설정**

Wi-Fi 설정:

무선 네트워크 설정을 설정 또는 변경합니다. 다음에서 연결 방법을 선택한 다음 제어판의 지침에 따르십시오.

라우터:

Wi-Fi 설정 마법사:

SSID와 비밀번호를 입력하여 Wi-Fi를 설정 합니다.

푸시 버튼 설정(WPS)

푸시 버튼 설정(WPS)으로 Wi-Fi 설정을 합니다.

기타:

- ❏ PIN 코드 설정 (WPS)

  PIN 코드 설정(WPS)으로 Wi-Fi 설정을 합니다.

- ❏ Wi-Fi 자동 연결

  컴퓨터 또는 스마트 장치의 Wi-Fi 정보를 사용하여 무선랜을 설정 합니다.

- ❏ Wi-Fi 사용 안 함

  Wi-Fi를 비활성화합니다. 인프라스트럭처 연결이 끊어집니다.

Wi-Fi Direct:

기타 방법:

- ❏ iOS

  iPhone, iPad 또는 iPod touch에서 QR 코드를 읽어 Wi-Fi Direct를 사용하여 연결합니다.

- ❏ 기타 OS 장치

  SSID와 비밀번호를 입력하여 Wi-Fi Direct 설정을 합니다.

(메뉴) :

- ❏ 네트워크 이름 변경

  Wi-Fi Direct SSID(네트워크 이름)를 변경합니다.

- ❏ 비밀번호 변경

  Wi-Fi Direct 연결의 비밀번호를 변경합니다.

- ❏ 주파수 범위 변경

  Wi-Fi Direct 연결을 위한 주파수 대역을 선택합니다. 주파수를 변경하면 연결된 장치의 연결이 끊어집니다.

  이러한 채널의 이용 가능 여부 및 해당 채널을 통해 외부에서 제품을 사용하는 방법은 위치에 따라 다릅니다.

  http://support.epson.net/wifi5ghz/

- ❏ Wi-Fi Direct 사용 안 함

  Wi-Fi Direct 기능을 비활성화합니다.

- ❏ 기본 설정 복원

  Wi-Fi Direct 설정을 복원합니다.

유선 LAN 설정:

LAN 케이블 및 라우터를 사용하는 네트워크 연결을 설정하거나 변경합니다. 유선 LAN를 사용하는 중에는 Wi-Fi 연결이 비활성화됩니다.

네트워크 상태:

유선 LAN/Wi-Fi 상태:

프린터의 네트워크 정보를 표시합니다.

Wi-Fi Direct 상태:

Wi-Fi Direct 설정 정보를 표시합니다.

상태 시트 인쇄:

네트워크 상태 시트를 인쇄합니다.

이더넷, Wi-Fi, Wi-Fi Direct 등에 대한 정보가 여러 페이지에 인쇄됩니다.

연결 확인:

현재 네트워크 연결을 확인하고 보고서를 인쇄합니다. 연결에 문제가 있는 경우, 문제를 해결하려면 보고서를 확인하십시오.

고급:

장치 이름:

장치 이름을 2 ~ 53자 이내의 이름으로 변경합니다.

TCP/IP:

IP 주소가 고정인 경우 IP 설정을 구성합니다.

자동 구성의 경우 DHCP에서 할당한 IP 주소를 사용합니다.

수동으로 설정하려면 "수동"으로 전환한 다음 할당할 IP 주소를 입력합니다.

프록시 서버:

네트워크 환경에서 프록시 서버를 사용 중이고 프린터에도 설정하려는 경우 이것을 설정하십시오.

IPv6 주소:

IPv6 주소 지정을 활성화할지 여부를 설정합니다.

링크 속도 및 듀플렉스

적절한 이더넷 속도와 이중 설정을 선택합니다. 자동 이외의 설정을 선택하는 경우 사용하는 허브에서 지원하는 설정인지 확인하십시오.

HTTP에서 HTTPS로 전환

HTTP에서 HTTPS로 전환을 활성화하거나 비활성화합니다.

IPsec/IP 필터링 사용 안 함

IPsec/IP 필터링 설정을 비활성화합니다.

IEEE802.1X 사용 안 함:

IEEE802.1X 설정을 비활성화합니다.

iBeacon 전송:

iBeacon 전송 기능을 활성화 또는 비활성화 중에서 선택합니다. 활성화되면 iBeacon 지원 장치에서 프린터를 검색 할 수 있습니다.

관련 정보

➡ "SSID 및 비밀번호를 입력하여 Wi-Fi 설정하기" p.44

➡ "푸시 버튼 설정(WPS)으로 Wi-Fi 설정" p.45

➡ "PIN 코드 설정(WPS)으로 Wi-Fi 설정" p.46

➡ "프린터의 네트워크 연결 상태 확인하기 (네트워크 연결 보고서)" p.138

웹 서비스 설정

아래에 나온 대로 제어판에서 메뉴를 선택하십시오.

설정 > **일반 설정** > **웹 서비스 설정**

Epson Connect 서비스:

프린터가 Epson Connect 서비스에 등록되고 연결되어 있는지 표시합니다.

등록을 선택하여 서비스에 등록하고 지침을 따를 수 있습니다.

다음 포털 웹 사이트에서 사용가이드를 참조하십시오.

https://www.epsonconnect.com/

등록한 경우 다음 설정을 변경할 수 있습니다.

일시 정지/다시 시작

Epson Connect 서비스를 일시 중단할지 또는 재개할지 선택합니다.

등록 취소:

Epson Connect 서비스에서 프린터 등록을 취소합니다.

시스템 관리

이 메뉴를 사용하여 시스템 관리자로서 제품을 유지보수 할 수 있습니다. 또한, 업무 및 오피스 스타일에 맞추어 개인 사용자에 대해 제품 기능을 제한할 수 있습니다.

아래에 나온 대로 제어판에서 메뉴를 선택하십시오.

설정 > **일반 설정** > **시스템 관리**

정기 청소:

특정 수의 페이지가 인쇄되었거나 또는 프린터에서 헤드 청소가 필요함을 감지한 경우 정기적으로 헤드 청소를 수행하려면 이 설정을 활성화합니다. 고급 인쇄 품질을 유지하려면 **끄기** 이외의 항목을 선택합니다. 다음과 같은 환경에서는 수동으로 **프린트 헤드 노즐 점검** 및 **프린터 헤드 청소**를 실행하십시오.

- ❏ 출력물 문제
- ❏ **정기 청소**가 **끄기**로 선택된 경우
- ❏ 사진과 같이 고품질로 인쇄하는 경우

끄기:

주기적 헤드 청소를 비활성화합니다.

인쇄 후:

인쇄가 완료되면 주기적으로 헤드 청소를 수행합니다.

예약:

지정한 시간에 주기적으로 헤드 청소를 수행합니다.

지정된 시간에 프린터를 끄면 프린터를 켤 때 주기적으로 헤드 청소를 수행합니다.

내부 메모리 데이터 지우기:

이 항목은 PCL 또는 PostScript 호환 프린터에 표시됩니다.

다운로드한 글꼴 및 PCL 인쇄용 매크로와 같은 프린터의 내부 메모리 데이터를 삭제합니다.

PDL 폰트, 매크로, 작업 영역:

이 항목은 PCL 또는 PostScript 호환 프린터에 표시됩니다.

다운로드한 글꼴 및 PCL 인쇄용 매크로와 같은 프린터의 내부 메모리 데이터를 삭제합니다.

모든 내장 메모리 작업 삭제:

프린터의 내부 메모리 데이터(예: 비밀번호가 있는 작업)를 삭제합니다.

보안 설정:

관리자 설정:

관리자 비밀번호:

관리자 비밀번호를 설정, 변경 및 삭제합니다.

잠금 설정:

관리자 비밀번호에 등록된 비밀번호를 사용하여 제어판 잠금 여부를 선택합니다.

비밀번호 암호화:

비밀번호를 암호화하려면 **켜기**를 선택합니다. 재시작이 진행되는 동안 전원을 끄면 데이터가 손상될 수 있으며 프린터 설정이 기본값으로 복원됩니다. 이 경우 암호 정보를 다시 설정하십시오.

감사 로그:

감사 로그를 기록하려면 **켜기**를 선택하십시오.

시작 시 프로그램 검사

켜기를 선택하면 시작할 때 프린터의 프로그램을 확인할 수 있습니다.

고객 조사:

사용 데이터 제공:

Seiko Epson Corporation에 인쇄 매수와 같은 제품 사용 정보를 제공하려면 **승인**을 선택하십시오.

국가/지역:

프린터를 사용하는 국가 또는 지역을 선택합니다.

기본 설정 복원:

네트워크 설정:

네트워크 설정을 기본값으로 초기화합니다.

네트워크 설정을 제외한 모든 설정:

네트워크 설정을 제외한 모든 설정을 기본값으로 초기화합니다.

모든 설정:

프린터 메모리에 저장된 모든 개인 정보를 지우고 모든 설정을 기본값으로 초기화합니다.

펌웨어 업데이트:

현재 버전 및 사용 가능한 업데이트에 대한 정보 등 펌웨어 정보를 얻을 수 있습니다.

업데이트:

펌웨어를 수동으로 업데이트합니다.

자동 펌웨어 업데이트:

자동 펌웨어 업데이트:

켜기를 선택하여 펌웨어를 자동으로 업데이트하고 업데이트할 요일/시작 시간을 설정합니다.

일:

펌웨어를 업데이트할 요일을 선택합니다.

시간:

펌웨어 업데이트를 시작할 시간을 설정합니다.

알림:

켜기를 선택하면 홈 화면에 펌웨어 업데이트 아이콘이 표시됩니다.

펌웨어 버전:

펌웨어 버전을 표시합니다.

인쇄 카운터

아래에 나온 대로 제어판에서 메뉴를 선택하십시오.

설정 > **인쇄 카운터**

프린터 구매 시점부터 인쇄한 총 매수, 흑백 인쇄 및 컬러 인쇄를 표시합니다. 결과를 인쇄하려는 경우에는 **시트 인쇄**를 선택합니다. 사용 내역 시트에서 다른 기능으로 인쇄된 페이지 수를 확인할 수도 있습니다.

공급 상태

아래의 설명대로 제어판에서 메뉴를 선택합니다.

설정 > **공급 상태**

유지보수 상자의 서비스 수명 및 대략적인 잉크 잔량을 표시합니다.

When ⚠가 표시되면 잉크가 부족하거나 유지보수 상자가 거의 가득 찬 것입니다. ⊗가 표시되면 잉크가 소모되었거나, 유지보수 박스가 가득 차 아이템을 교체해야 합니다.

관련 정보

➡ "잉크팩 교체 시기" p.164

유지보수

아래에 나온 대로 제어판에서 메뉴를 선택하십시오.

설정 > **유지보수**

인쇄 품질 조정:

인쇄물에 문제가 있는 경우 이 기능을 선택합니다. 막힌 노즐을 확인하고 필요한 경우 프린트 헤드를 청소한 다음 일부 매개 변수를 조정하여 인쇄 품질을 개선할 수 있습니다.

프린트 헤드 노즐 점검

프린트 헤드 노즐이 막혔는지 검사하려면 이 기능을 선택합니다. 프린터에서 노즐 검사 패턴이 인쇄됩니다.

프린터 헤드 청소:

프린터 헤드의 막힌 노즐을 청소하려면 이 기능을 선택합니다.

프린터 헤드 정렬:

괘선 정렬:

수직선을 정렬하려면 이 기능을 선택합니다.

가로 정렬:

출력물에 일정한 간격으로 수평 밴딩(줄무늬)이 나타날 경우 이 기능을 선택합니다.

용지 가이드 청소:

내부 롤러가 잉크로 인해 더러워진 경우 이 기능을 선택합니다. 프린터가 용지를 급지하여 내부 롤러를 청소합니다.

픽업 롤러 정보:

용지 카세트의 픽업 롤러 사용 수명을 확인하려면 이 기능을 선택합니다. 픽업 롤러 카운터를 재설정할 수도 있습니다.

관련 정보

➡ "프린터 헤드 검사 및 청소하기" p.125

언어/Language

아래에 나온 대로 제어판에서 메뉴를 선택하십시오.

설정 > **언어/Language**

LCD 화면에서 사용되는 언어를 선택합니다.

프린터 상태/인쇄

아래에 나온 대로 제어판에서 메뉴를 선택하십시오.

설정 > **프린터 상태/인쇄**

상태 시트 인쇄:

구성 상태 시트:

현재 프린터 상태와 설정값을 볼 수 있는 정보 시트를 인쇄합니다.

소모품 상태 시트:

소모품의 상태를 볼 수 있는 정보 시트를 인쇄합니다.

사용 내역 시트:

프린터의 사용 내역을 볼 수 있는 정보 시트를 인쇄합니다.

PS 글꼴 목록:

PostScript 프린터로 사용 가능한 글꼴 목록을 인쇄합니다.

PCL 글꼴 목록:

PCL 프린터로 사용 가능한 글꼴 목록을 인쇄합니다.

네트워크:

현재 네트워크 설정을 표시합니다. 상태 시트를 인쇄할 수 있습니다.

인증 장치 상태

아래에 나온 대로 제어판에서 메뉴를 선택하십시오.

설정 > **인증 장치 상태**

인증 장치의 상태를 표시합니다.

Epson Open Platform 정보

아래에 나온 대로 제어판에서 메뉴를 선택하십시오.

설정 > **Epson Open Platform 정보**

Epson Open Platform의 상태를 표시합니다.

제품 사양

프린터 사양

프린트 헤드 노즐 배열		검정 잉크 노즐: 800 컬러 잉크 노즐: 컬러 당 800
용지 무게*	일반 용지	64 ~ 90 g/m²
	두꺼운 용지	91 ~ 256 g/m²
	봉투	75 ~ 100 g/m²

* 해당 범위 이내의 용지 두께인 경우라도 용지의 속성 또는 품질에 따라 프린터에 급지되지 않거나, 인쇄 품질이 저하될 수 있습니다.

인쇄 가능 영역

낱장 용지의 인쇄 가능 영역

프린터의 메커니즘으로 인해 음영 영역은 인쇄 품질이 저하될 수 있습니다.

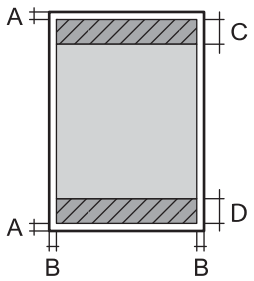

A	3.0 mm (0.12 인치)
B	3.0 mm (0.12 인치)
C	47.0mm (1.85 인치)
D	45.0 mm (1.77 인치)

봉투의 인쇄 가능 영역

프린터의 메커니즘으로 인해 음영 영역은 인쇄 품질이 저하될 수 있습니다.

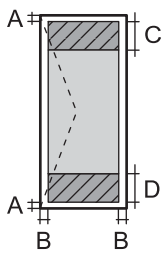

A	3.0 mm (0.12 인치)
B	3.0 mm (0.12 인치)
C	18.0mm (0.71 인치)
D	47.0 mm (1.85 인치)

프린터 포트 사용하기

프린터는 다음과 같은 포트를 사용합니다. 필요에 따라 네트워크 관리자가 해당 포트를 사용할 수 있도록 허용해야 합니다.

보낸 사람 (클라이언트)이 프린터인 경우

사용	전송처 (서버)	프로토콜	포트 번호
이메일 전송 (프린터에서 이메일 알림을 사용하는 경우)	SMTP 서버	SMTP (TCP)	25
		SMTP SSL/TLS (TCP)	465
		SMTP STARTTLS (TCP)	587
POP before SMTP 연결 (프린터에서 이메일 알림을 사용하는 경우)	POP 서버	POP3 (TCP)	110
Epson Connect를 사용하는 경우	Epson Connect 서버	HTTPS	443
		XMPP	5222
WSD 제어	클라이언트 컴퓨터	WSD (TCP)	5357

보낸 사람 (클라이언트)이 클라이언트 컴퓨터인 경우

사용	전송처 (서버)	프로토콜	포트 번호
파일 전송 (프린터에서 FTP 인쇄를 사용하는 경우)	프린터	FTP (TCP)	20
			21
프린터 드라이버인 EpsonNet Config와 같은 응용 프로그램에서 프린터를 찾습니다.	프린터	ENPC (UDP)	3289
EpsonNet Config, 프린터 드라이버와 같은 응용 프로그램에서 MIB 정보를 수집하고 설정합니다.	프린터	SNMP (UDP)	161
LPR 데이터 전달	프린터	LPR (TCP)	515
RAW 데이터 전달	프린터	RAW (Port 9100) (TCP)	9100
AirPrint (IPP/IPPS 인쇄) 데이터 전달	프린터	IPP/IPPS (TCP)	631
WSD 프린터 검색	프린터	WS-Discovery (UDP)	3702
Web Config	프린터	HTTP(TCP)	80
		HTTPS(TCP)	443

인터페이스 사양

컴퓨터	Hi-Speed USB*

* USB 3.0 케이블은 지원되지 않습니다.

네트워크 사양

Wi-Fi 사양

Wi-Fi 사양은 다음 표를 참조하십시오.

표준	IEEE802.11a/b/g/n*1/ac		
주파수 범위	IEEE802.11b/g/n: 2.4 GHz, IEEE802.11a/n/ac: 5 GHz		
채널	Wi-Fi	2.4 GHz	1/2/3/4/5/6/7/8/9/10/11/12*2/13*2
		5 GHz*3	W52 (36/40/44/48), W53 (52/56/60/64), W56 (100/104/108/112/116/120/124/128/132/136/140/144), W58 (149/153/157/161/165)
	Wi-Fi Direct	2.4 GHz	1/2/3/4/5/6/7/8/9/10/11/12*2/13*2
		5 GHz*3	W52 (36/40/44/48) W58 (149/153/157/161/165)
연결 모드	인프라스트럭처, Wi-Fi Direct (Simple AP) *4*5		
보안 프로토콜*6	WEP (64/128bit), WPA2-PSK (AES)*7, WPA3-SAE (AES), WPA2/WPA3-Enterprise		

*1 HT20에만 사용할 수 있습니다.

*2 대만에서는 사용할 수 없습니다.

*3 이러한 채널의 이용 가능 여부 및 해당 채널을 통해 외부에서 제품을 사용하는 방법은 위치에 따라 다릅니다. 자세한 내용은 다음 웹 사이트를 참조하십시오.

http://support.epson.net/wifi5ghz/

*4 IEEE 802.11b에 대해 지원되지 않습니다.

*5 인프라 및 Wi-Fi Direct 모드 또는 이더넷 연결을 동시에 사용할 수 있습니다.

*6 Wi-Fi Direct는 WPA2-PSK(AES)만 지원합니다.

*7 WPA/WPA2 Personal 지원을 통해 WPA2 표준을 준수합니다.

이더넷 사양

표준	IEEE802.3i (10BASE-T)*1 IEEE802.3u (100BASE-TX)*1 IEEE802.3ab (1000BASE-T)*1 IEEE802.3az (Energy Efficient Ethernet)*2
통신 모드	자동, 10 Mbps 전이중, 10 Mbps 반이중, 100 Mbps 전이중, 100 Mbps 반이중

커넥터	RJ-45

*1 카테고리 5e 이상의 STP (Shielded Twisted Pair) 케이블을 사용하여 무선 간섭의 위험을 방지하십시오.

*2 연결된 장치는 IEEE802.3az 표준을 준수해야 합니다.

네트워크 기능 및 IPv4/IPv6

기능			지원 여부	비고
네트워크 인쇄	EpsonNet Print (Windows)	IPv4	✓	-
	표준 TCP/IP (Windows)	IPv4, IPv6	✓	-
	WSD 인쇄 (Windows)	IPv4, IPv6	✓	Windows Vista 또는 이후 버전
	Bonjour 인쇄(Mac OS)	IPv4, IPv6	✓	-
	IPP 인쇄 (Windows, Mac OS)	IPv4, IPv6	✓	-
	FTP 인쇄	IPv4, IPv6	✓	-
	Epson Connect (이메일 인쇄, 원격 인쇄)	IPv4	✓	-
	AirPrint (iOS, Mac OS)	IPv4, IPv6	✓	iOS 5 또는 이후 버전, OS X Mavericks (10.9.5) 또는 이후 버전*
네트워크 스캔	Epson Scan 2	IPv4, IPv6	-	-
	Document Capture Pro (Windows) Document Capture (Mac OS)	IPv4	-	-
	Document Capture Pro Server (Windows)	IPv4, IPv6	-	-
	Epson Connect (클라우드로 스캔)	IPv4	-	-
	AirPrint (스캔)	IPv4, IPv6	-	-
팩스	팩스 전송	IPv4	-	-
	팩스 수신	IPv4	-	-
	AirPrint (팩스 전송)	IPv4, IPv6	-	-

* 최신 버전의 iOS 또는 Mac OS 사용을 권장합니다.

보안 프로토콜

IEEE802.1X*

IPsec/IP 필터링	
SSL/TLS	HTTPS 서버/클라이언트
	IPPS
SMTPS (STARTTLS, SSL/TLS)	
SNMPv3	

* IEEE802.1X 호환 연결 장치를 사용해야 합니다.

PostScript Level 3 호환성

본 프린터에 사용된 PostScript는 PostScript Level 3 와 호환됩니다.

지원되는 타사 서비스

서비스		지원 여부	비고
AirPrint	인쇄	✓	iOS 5 또는 이후 버전/OS X Mavericks (10.9.5) 또는 이후 버전*
	스캔	-	-
	팩스	-	-
Universal Print (Microsoft)		✓	Windows 10 2004 (20H1) 또는 이후 버전

* 최신 버전의 iOS 또는 Mac OS 사용을 권장합니다.

치수

치수*1

조건	용지 카세트 1 설치됨	용지 카세트 1, 2 설치됨	용지 카세트 1, 2, 3 설치됨	용지 카세트 1, 2, 3, 4 설치됨
보관	❏ 너비: 425mm (16.7 인치) ❏ 깊이: 535mm (21.1 인치) ❏ 높이: 357 mm (14.1 인치)	❏ 너비: 425 mm (16.7 인치) ❏ 깊이: 535mm (21.1 인치) ❏ 높이: 457 mm (18.0 인치)	❏ 너비: 425mm (16.7 인치) ❏ 깊이: 535mm (21.1 인치) ❏ 높이: 557 mm (21.9 인치)	❏ 너비: 425mm (16.7 인치) ❏ 깊이: 535mm (21.1 인치) ❏ 높이: 657 mm (25.9 인치)
인쇄	❏ 너비: 425mm (16.7 인치) ❏ 깊이: 578mm (22.8 인치) ❏ 높이: 449 mm (17.7 인치)	❏ 너비: 425 mm (16.7 인치) ❏ 깊이: 578mm (22.8 인치) ❏ 높이: 549 mm (21.6 인치)	❏ 너비: 425mm (16.7 인치) ❏ 깊이: 578mm (22.8 인치) ❏ 높이: 649 mm (25.6 인치)	❏ 너비: 425mm (16.7 인치) ❏ 깊이: 578mm (22.8 인치) ❏ 높이: 749 mm (29.5 인치)

무게*1*2

조건	용지 카세트 1 설치됨	용지 카세트 1, 2 설치됨	용지 카세트 1, 2, 3 설치됨	용지 카세트 1, 2, 3, 4 설치됨
무게	약 15.3 kg (33.7 파운드)	약 19.8 kg (43.7 파운드)	약 24.3 kg (53.6 파운드)	약 28.8 kg (63.5 파운드)

*1 배출 트레이 포함.

*2 잉크팩과 전원 코드 제외

전기 사양

정격 전압	AC 100-240V
정격 주파수	50-60Hz
정격 전류	0.7-0.4 A
소비 전력 (USB 연결 시)	인쇄 시: 약 25.0 W(ISO/IEC24712) 대기 모드: 약 9.8 W 절전 모드: 약 1.1 W 전원 끄기: 약 0.2 W

참고:

❏ 전압 정보는 프린터의 라벨을 확인하십시오.

환경 사양

작동	그래프에 표시된 온도 (°C) 및 습도 (%) 범위 내의 결로 현상이 없는 환경에서 프린터를 사용하십시오. 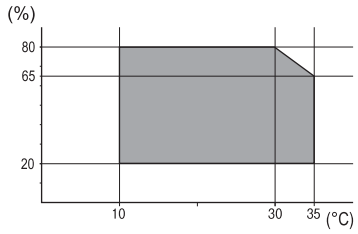
저장소	초기 잉크 공급 이후 온도: -15 ~ 40°C (5 ~ 104°F)* 초기 잉크 공급 이전 온도: -20 ~ 40°C (-4 ~ 104°F)* 습도: 5~85 % RH (응결 없는 상태)

* 40°C (104°F) 에서 1 개월 정도 보관할 수 있습니다.

잉크팩 환경 사양

보관 온도	-30 ~ 40 °C (-22 ~ 104 °F)*1

동결 온도	-7.45 °C (18.6 °F)*2 25 °C (77 °F)에서 약 3 시간 동안 두면 잉크가 녹아 다시 사용할 수 있습니다.

*1 40 °C (104 °F)에서 1 개월 정도 보관할 수 있습니다.

*2 색상에 따라 다릅니다. 잉크는 0 °C 이하에서 부분적으로 얼 수 있습니다.

설치 위치 및 공간

안전한 사용을 위해 프린터를 다음 조건을 만족하는 위치에 설치하십시오.

❏ 프린터의 무게를 지탱할 수 있는 평평하고 안정적인 위치

❏ 프린터의 통풍구와 구멍을 막거나 덮지 않는 위치

❏ 용지를 쉽게 넣고 제거할 수 있는 위치

❏ 이 설명서의 "환경 사양"조건을 충족하는 위치

중요:

프린터를 다음 위치에 두지 마십시오. 오작동이 발생할 수 있습니다.

❏ 직사 광선이 닿는 곳

❏ 온도나 습도가 급격히 변하는 장소

❏ 화기가 있는 곳

❏ 휘발성 물질이 있는 곳

❏ 충격이나 진동이 있는 곳

❏ 텔레비전이나 라디오 근처

❏ 이물질 또는 먼지가 많은 곳

❏ 물 근처

❏ 에어컨 또는 난방 기기 근처

❏ 가습기 근처

시판되는 정전기 방지 매트를 사용하여 정전기 발생 위험이 있는 위치에서 정전기 발생을 방지하십시오.

프린터를 올바르게 설치하고 작동할 수 있는 충분한 공간을 확보하십시오.

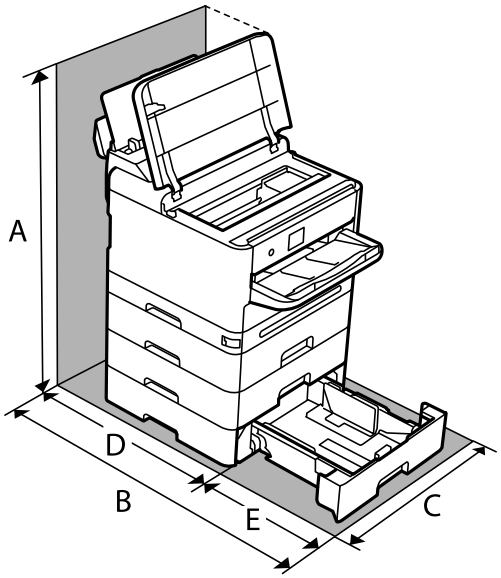

A	843.9mm
B	907.0mm
C	425.0mm
D	475.5mm
E	431.5 mm

시스템 요구사항

❏ Windows

Windows 7, Windows 8/8.1, Windows 10, Windows 11 또는 이후 버전

Windows Server 2008 또는 이후 버전

❏ Mac OS

Mac OS X 10.9.5 또는 이후 버전, macOS 11 또는 이후 버전

❏ Chrome OS

Chrome OS 89 또는 이후 버전

참고:
표준 OS 기능만 지원합니다.

글꼴 사양

사용 가능한 PostScript 글꼴

글꼴 이름	Family	HP Equivalent
Nimbus Mono	Medium, Bold, Italic, Bold Italic	Courier
Letter Gothic	Medium, Bold, Italic	Letter Gothic
Nimbus Mono PS	Regular, Bold, Oblique, Bold Oblique	CourierPS
Nimbus Roman No4	Medium, Bold, Italic, Bold Italic	CG Times
URW Classico	Medium, Bold, Italic, Bold Italic	CG Omega
URW Coronet	-	Coronet
URW Clarendon Condensed	-	Clarendon Condensed
URW Classic Sans	Medium, Bold, Italic, Bold Italic	Univers
URW Classic Sans Condensed	Medium, Bold, Italic, Bold Italic	Univers Condensed
Antique Olive	Medium, Bold, Italic	Antique Olive
Garamond	Antiqua, Halbfett, Kursiv, Kursiv Halbfett	Garamond
Mauritius	-	Marigold
Algiers	Medium, Extra Bold	Albertus
NimbusSansNo2	Medium, Bold, Italic, Bold Italic	Arial
Nimbus Roman No9	Medium, Bold, Italic, Bold Italic	Times New Roman
Nimbus Sans	Medium, Bold, Oblique, Bold Oblique	Helvetica
Nimbus Sans Narrow	Medium, Bold, Oblique, Bold Oblique	Helvetica Narrow
Palladio	Roman, Bold, Italic, Bold Italic	Palatino
URW Gothic	Book, Demi, Book Oblique, Demi Oblique	ITC Avant Garde
URW Bookman	Light, Demi, Light Italic, Demi Italic	ITC Bookman
URW Century Schoolbook	Roman, Bold, Italic, Bold Italic	New Century Schoolbook
Nimbus Roman	Medium, Bold, Italic, Bold Italic	Times
URW Chancery Medium Italic	-	ITC Zapf Chancery Italic
Symbol	-	Symbol
URW Dingbats	-	Wingdings
Dingbats	-	ITC Zapf Dingbats
Standard Symbol	-	SymbolPS

PCL (URW)에 사용 가능한 글꼴

확장 가능한 글꼴

글꼴 이름	Family	HP Equivalent	PCL5 용 기호 세트
Nimbus Mono	Medium, Bold, Italic, Bold Italic	Courier	1
Letter Gothic	Medium, Bold, Italic	Letter Gothic	1
Nimbus Mono PS	Regular, Bold, Oblique, Bold Oblique	CourierPS	3
Nimbus Roman No4	Medium, Bold, Italic, Bold Italic	CG Times	2
URW Classico	Medium, Bold, Italic, Bold Italic	CG Omega	3
URW Coronet	-	Coronet	3
URW Clarendon Condensed	-	Clarendon Condensed	3
URW Classic Sans	Medium, Bold, Italic, Bold Italic	Univers	2
URW Classic Sans Condensed	Medium, Bold, Italic, Bold Italic	Univers Condensed	3
Antique Olive	Medium, Bold, Italic	Antique Olive	3
Garamond	Antiqua, Halbfett, Kursiv, Kursiv Halbfett	Garamond	3
Mauritius	-	Marigold	3
Algiers	Medium, Extra Bold	Albertus	3
NimbusSansNo2	Medium, Bold, Italic, Bold Italic	Arial	3
Nimbus Roman No9	Medium, Bold, Italic, Bold Italic	Times New	3
Nimbus Sans	Medium, Bold, Oblique, Bold Oblique	Helvetica	3
Nimbus Sans Narrow	Medium, Bold, Oblique, Bold Oblique	Helvetica Narrow	3
Palladio	Roman, Bold, Italic, Bold Italic	Palatino	3
URW Gothic	Book, Demi, Book Oblique, Demi Oblique	ITC Avant Garde Gothic	3
URW Bookman	Light, Demi, Light Italic, Demi Italic	ITC Bookman	3
URW Century Schoolbook	Roman, Bold, Italic, Bold Italic	New Century Schoolbook	3
Nimbus Roman	Medium, Bold, Italic, Bold Italic	Times	3
URW Chancery Medium Italic	-	ITC Zapf Chancery Medium Italic	3
Symbol	-	Symbol	4
URW Dingbats	-	Wingdings	5
Dingbats	-	ITC Zapf Dingbats	6
Standard Symbol	-	SymbolPS	4
URW David	Medium, Bold	HP David	7

글꼴 이름	Family	HP Equivalent	PCL5 용 기호 세트
URW Narkis	Medium, Bold	HP Narkis	7
URW Miryam	Medium, Bold, Italic	HP Miryam	7
URW Koufi	Medium, Bold	Koufi	8
URW Naskh	Medium, Bold	Naskh	8
URW Ryadh	Medium, Bold	Ryadh	8

비트맵 글꼴

글꼴 이름	기호 세트
Line Printer	9

OCR/바코드 비트맵 글꼴 (PCL5 전용)

글꼴 이름	Family	기호 세트
OCR A	-	10
OCR B	-	11
Code39	9.37cpi, 4.68cpi	12
EAN/UPC	Medium, Bold	13

참고:
인쇄 농도, 품질, 용지의 색상에 따라 OCR A, OCR B, Code39, EAN/UPC 폰트는 읽지 못할 수 있습니다. 대량 인쇄를 하기 전에 샘플을 인쇄하여 읽을 수 있는지 확인하십시오.

기호 세트 목록

프린터에는 여러 가지 특수 문자 세트가 있습니다. 대부분의 특수 문자 세트는 각 언어마다 지정된 인터내셔널 문자만 다릅니다.

글꼴을 선택하는 경우 글꼴과 함께 사용되는 특수 문자 세트도 고려해야 합니다.

참고:
일반적으로 소프트웨어에는 글꼴 및 특수 기호가 내장되어 있으므로 프린터 설정을 변경할 필요가 없습니다. 단, 프린터 제어 프로그램을 직접 작성하거나 글꼴을 지원하지 않는 구형 소프트웨어를 사용할 경우 여기에 설명된 특수 문자 세트 내용을 참조하십시오.

PCL 5 기호 세트 목록

Symbol Set Name	Attribute	Font Classification												
		1	2	3	4	5	6	7	8	9	10	11	12	13
Norweg1	0D	✓	✓	✓	-	-	-	-	-	-	-	-	-	-
Roman Extension	0E	-	-	-	-	-	-	-	-	✓	-	-	-	-

Symbol Set Name	Attribute	Font Classification												
		1	2	3	4	5	6	7	8	9	10	11	12	13
Italian	0I	✓	✓	✓	-	-	-	-	-	-	-	-	-	-
ECM94-1	0N	✓	✓	✓	-	-	-	-	-	✓	-	-	-	-
Swedis2	0S	✓	✓	✓	-	-	-	-	-	-	-	-	-	-
ANSI ASCII	0U	✓	✓	✓	-	-	-	✓	✓	-	-	-	-	-
UK	1E	✓	✓	✓	-	-	-	-	-	-	-	-	-	-
French2	1F	✓	✓	✓	-	-	-	-	-	-	-	-	-	-
German	1G	✓	✓	✓	-	-	-	-	-	-	-	-	-	-
Legal	1U	✓	✓	✓	-	-	-	-	-	✓	-	-	-	-
8859-2 ISO	2N	✓	✓	✓	-	-	-	-	-	✓	-	-	-	-
Spanish	2S	✓	✓	✓	-	-	-	-	-	-	-	-	-	-
ISO 8859/4 Latin 4	4N	✓	✓	✓	-	-	-	-	-	-	-	-	-	-
Roman-9	4U	✓	✓	✓	-	-	-	-	-	-	-	-	-	-
PsMath	5M	✓	✓	✓	-	-	-	✓	✓	-	-	-	-	-
8859-9 ISO	5N	✓	✓	✓	-	-	-	-	-	✓	-	-	-	-
WiTurkish	5T	✓	✓	✓	-	-	-	-	-	-	-	-	-	-
MsPublishin	6J	✓	✓	✓	-	-	-	-	-	-	-	-	-	-
VeMath	6M	✓	✓	✓	-	-	-	-	-	-	-	-	-	-
8859-10ISO	6N	✓	✓	✓	-	-	-	-	-	✓	-	-	-	-
DeskTop	7J	✓	✓	✓	-	-	-	-	-	-	-	-	-	-
Math-8	8M	✓	✓	✓	-	-	-	✓	✓	-	-	-	-	-
Roman-8	8U	✓	✓	✓	-	-	-	-	-	✓	-	-	-	-
WiE.Europe	9E	✓	✓	✓	-	-	-	-	-	-	-	-	-	-
Pc1004	9J	✓	✓	✓	-	-	-	-	-	-	-	-	-	-
8859-15ISO	9N	✓	✓	✓	-	-	-	-	-	✓	-	-	-	-
PcTk437	9T	✓	✓	✓	-	-	-	-	-	-	-	-	-	-
Windows	9U	✓	✓	✓	-	-	-	-	-	-	-	-	-	-
PsText	10J	✓	✓	✓	-	-	-	-	-	-	-	-	-	-
IBM-US	10U	✓	✓	✓	-	-	-	-	-	✓	-	-	-	-
IBM-DN	11U	✓	✓	✓	-	-	-	-	-	✓	-	-	-	-
McText	12J	✓	✓	✓	-	-	-	-	-	-	-	-	-	-

Symbol Set Name	Attribute	Font Classification												
		1	2	3	4	5	6	7	8	9	10	11	12	13
PcMultiling	12U	✓	✓	✓	-	-	-	-	-	✓	-	-	-	-
VeInternati	13J	✓	✓	✓	-	-	-	-	-	-	-	-	-	-
PcEur858	13U	✓	✓	✓	-	-	-	-	-	-	-	-	-	-
VeUS	14J	✓	✓	✓	-	-	-	-	-	-	-	-	-	-
PiFont	15U	✓	✓	✓	-	-	-	-	-	-	-	-	-	-
PcE.Europe	17U	✓	✓	✓	-	-	-	-	-	-	-	-	-	-
Unicode 3.0	18N	✓	✓	✓	-	-	-	✓	✓	-	-	-	-	-
WiBALT	19L	✓	✓	✓	-	-	-	-	-	-	-	-	-	-
WiAnsi	19U	✓	✓	✓	-	-	-	-	-	-	-	-	-	-
PcBlt775	26U	✓	✓	✓	-	-	-	-	-	-	-	-	-	-
Pc866Cyr	3R	✓	✓	-	-	-	-	-	-	-	-	-	-	-
Greek8	8G	✓	✓	-	-	-	-	-	-	-	-	-	-	-
WinGrk	9G	✓	✓	-	-	-	-	-	-	-	-	-	-	-
WinCyr	9R	✓	✓	-	-	-	-	-	-	-	-	-	-	-
Pc851Grk	10G	✓	✓	-	-	-	-	-	-	-	-	-	-	-
ISOCyr	10N	✓	✓	-	-	-	-	-	-	✓	-	-	-	-
Pc8Grk	12G	✓	✓	-	-	-	-	-	-	-	-	-	-	-
ISOGrk	12N	✓	✓	-	-	-	-	-	-	-	-	-	-	-
Pc866Ukr	14R	✓	✓	-	-	-	-	-	-	-	-	-	-	-
Hebrew7	0H	✓	-	-	-	-	-	✓	-	-	-	-	-	-
8859-8 ISO	7H	✓	-	-	-	-	-	✓	-	-	-	-	-	-
Hebrew8	8H	✓	-	-	-	-	-	✓	-	-	-	-	-	-
Pc862Heb	15H	✓	-	-	-	-	-	✓	-	-	-	-	-	-
PC-862, Hebrew	15Q	✓	-	-	-	-	-	✓	-	-	-	-	-	-
Arabic8	8V	-	-	-	-	-	-	-	✓	-	-	-	-	-
HPWARA	9V	-	-	-	-	-	-	-	✓	-	-	-	-	-
Pc864Ara	10V	-	-	-	-	-	-	-	✓	-	-	-	-	-
Symbol	19M	-	-	-	✓	-	-	-	-	-	-	-	-	-
Wingdings	579L	-	-	-	-	✓	-	-	-	-	-	-	-	-
ZapfDigbats	14L	-	-	-	-	-	✓	-	-	-	-	-	-	-

Symbol Set Name	Attribute	Font Classification												
		1	2	3	4	5	6	7	8	9	10	11	12	13
OCR A	0O	-	-	-	-	-	-	-	-	-	✓	-	-	-
OCR B	1O	-	-	-	-	-	-	-	-	-	-	✓	-	-
OCR B Extension	3Q	-	-	-	-	-	-	-	-	-	-	✓	-	-
Code3-9	0Y	-	-	-	-	-	-	-	-	-	-	-	✓	-
EAN/UPC	8Y	-	-	-	-	-	-	-	-	-	-	-	-	✓

규제 정보

복사 시 제한사항

다음 제한사항을 준수하여 프린터를 책임감 있고 적법하게 사용하십시오.

다음 항목을 복사하는 것은 법률로 금지되어 있습니다.

❏ 어음, 동전, 정부 발행 유가 증권, 정부 채권, 지방 증권

❏ 사용하지 않은 우표, 우송료가 미리 지급된 엽서, 유효한 우표가 부착된 기타 공식 우편 서류

❏ 정부 발행 수입인지, 법적 절차에 따라 발행된 증권

다음 항목을 복사할 때에는 각별히 주의하십시오.

❏ 개인 유가 증권(주식 증권, 양도성 어음, 수표 등), 월간 통행권, 할인 티켓 등

❏ 여권, 운전면허증, 안전 확인서, 도로 통행권, 식권, 티켓 등

참고:
이러한 항목을 복사하는 것은 법률로 금지되어 있습니다.

저작권으로 보호되는 자료는 허가를 받은 후 사용하십시오.

저작권이 표시된 자료를 프린터로 부적절하게 복사하여 오용할 수 있습니다. 전문 변호사의 법률 자문을 받지 않은 한 출판된 자료를 복사하기 전에 저작권 소유자의 허가를 받을 책임이 있습니다.

관리자 정보

프린터 관리하기. 217

제품 보안 설정. 232

네트워크 보안 설정. 239

Epson Open Platform 사용. 272

Epson Remote Services 정보. 273

프린터 관리하기

원격 프린터 정보 확인하기

Web Config를 사용하여 **상태**에서 작동 중인 프린터에 대하여 다음과 같은 정보를 확인할 수 있습니다.

❏ 제품 상태

상태, 클라우드 서비스, 제품 번호, MAC 주소 등을 확인합니다.

장치 관리 탭의 **관리자 이름/연락처 정보**에 등록된 정보가 있는 경우 상태 탭에 관리자 정보가 표시됩니다.

❏ 네트워크 상태

네트워크 연결 상태, IP 주소, DNS 서버 등에 대한 정보를 확인합니다.

❏ 사용 상태

첫 인쇄 날짜, 인쇄된 페이지, 각 언어로 인쇄 횟수 표시 등을 확인합니다.

❏ 하드웨어 상태

프린터 각 기능의 상태를 확인합니다.

❏ 패널 스냅샷

장치의 제어판에 표시된 화면 이미지 스냅샷을 보여줍니다.

제어판 설정

프린터의 제어판에 대한 설정을 합니다. 다음과 같은 설정을 할 수 있습니다.

1. 프린터의 IP 주소를 브라우저에 입력하여 Web Config에 액세스합니다.

   프린터와 동일한 네트워크에 연결된 컴퓨터에서 프린터의 IP 주소를 입력합니다.

   다음 메뉴에서 프린터의 IP 주소를 확인할 수 있습니다.

   설정 > **일반 설정** > **네트워크 설정** > **네트워크 상태** > **유선 LAN/Wi-Fi 상태**

2. 관리자로 로그인하려면 관리자 비밀번호를 입력하십시오.

3. 다음 순서로 선택하십시오.

   장치 관리 탭 > **제어판**

4. 필요에 따라 다음 항목을 설정합니다.

   ❏ 언어/Language

   제어판 표기 언어를 선택합니다.

   ❏ 패널 잠금

   켜기로 설정하면 관리자 권한이 요구되는 동작 수행 시 관리자 비밀번호가 필요합니다. 관리자 비밀번호가 설정되어 있지 않은 경우 패널 잠금이 비활성화됩니다.

   ❏ 동작 시간 초과

   켜기를 선택한 경우에는 액세스 제어 사용자 또는 관리자로 로그인 시 일정 시간 동안 작동이 없으면 자동으로 로그아웃되며, 초기 화면으로 이동합니다.

   시간은 초 단위로 10 ~ 240 분까지 설정할 수 있습니다.

참고:
프린터의 제어판에서도 설정할 수 있습니다.

- 언어/Language: **설정** > **일반 설정** > **기본 설정** > **언어/Language**
- 제어판 잠금: **설정** > **일반 설정** > **시스템 관리** > **보안 설정** > **관리자 설정** > **잠금 설정**
- 동작 시간 초과: **설정** > **일반 설정** > **기본 설정** > **작업 시간 제한** (켜기 또는 끄기 지정 가능)

5. **확인**을 클릭합니다.

관련 정보

➡ "관리자 비밀번호의 기본값" p.15

제어판 조작 제어하기

잠금 설정을 활성화하면 시스템 설정과 관련된 항목을 잠궈 사용자가 변경할 수 없도록 할 수 있습니다.

잠금 설정 대상 항목

관리자 잠금이 활성화된 경우 제한되는 제어판 메뉴 항목은 관련 정보를 참조하십시오.

잠긴 메뉴는 로 표시됩니다. 하위 메뉴도 잠깁니다.

관련 정보

➡ "설정 메뉴 목록" p.188

네트워크 연결 관리하기

네트워크 연결을 확인하거나 구성할 수 있습니다.

기본 네트워크 설정 확인 또는 구성

1. 프린터의 IP 주소를 브라우저에 입력하여 Web Config에 액세스합니다.
   프린터와 동일한 네트워크에 연결된 컴퓨터에서 프린터의 IP 주소를 입력합니다.
   다음 메뉴에서 프린터의 IP 주소를 확인할 수 있습니다.
   설정 > **일반 설정** > **네트워크 설정** > **네트워크 상태** > **유선 LAN/Wi-Fi 상태**
2. 관리자로 로그인하려면 관리자 비밀번호를 입력하십시오.
3. 다음 순서로 선택하십시오.
   네트워크 탭 > **기본**
4. 각 항목을 설정합니다.

5. **다음**을 클릭합니다.
   확인 메시지가 표시됩니다.

6. **확인**을 클릭합니다.
   프린터가 업데이트됩니다.

관련 정보

➡ "관리자 비밀번호의 기본값" p.15
➡ "네트워크 설정 항목" p.219

네트워크 설정 항목

항목	설정값 및 설명
장치 이름	장치 이름을 표시합니다. 장치 이름을 변경하려면 텍스트 상자에 새 장치 이름을 입력합니다.
위치	장치의 위치를 입력합니다.
IP 주소 얻기	자동 또는 수동으로 IP 주소 설정 방법을 선택합니다. 수동을 선택하면 IP 주소, 서브넷 마스크 등을 입력해야 합니다.
BOOTP를 사용하여 설정	BOOTP를 사용하여 설정을 활성화할지 여부를 지정할 수 있습니다.
APIPA(Automatic Private IP Addressing)를 사용하여 설정	APIPA(Automatic Private IP Addressing)를 사용하여 설정을 활성화할지 여부를 지정할 수 있습니다.
IP 주소	IP 주소를 입력합니다. xxx.xxx.xxx.xxx 형식으로 입력합니다. xxx에 대해 0에서 255 사이의 숫자를 입력합니다. IP 주소가 고유하고 네트워크의 다른 장치와 충돌하지 않는지 확인하십시오.
서브넷 마스크	서브넷 마스크를 입력합니다. xxx.xxx.xxx.xxx 형식으로 입력합니다. xxx에 대해 0에서 255 사이의 숫자를 입력합니다.
기본 게이트웨이	기본 게이트웨이를 입력합니다. xxx.xxx.xxx.xxx 형식으로 입력합니다. xxx에 대해 0에서 255 사이의 숫자를 입력합니다.
DNS 서버 설정	DNS 서버 설정 방법을 자동 또는 수동에서 선택합니다. IP 주소 획득이 수동으로 설정된 경우 수동이 선택됩니다.
1차 DNS 서버	1차 DNS 서버를 입력합니다. xxx.xxx.xxx.xxx 형식으로 입력합니다. xxx에 대해 0에서 255 사이의 숫자를 입력합니다.
2차 DNS 서버	2차 DNS 서버를 입력합니다. xxx.xxx.xxx.xxx 형식으로 입력합니다. xxx에 대해 0에서 255 사이의 숫자를 입력합니다.
DNS 호스트 이름 설정	자동 또는 수동에서 DNS 호스트 이름 설정을 선택합니다.
DNS 호스트 이름	현재 DNS 호스트 이름을 표시합니다.
DNS 도메인 이름 설정	자동 또는 수동에서 DNS 도메인 이름 설정 방법을 선택합니다.

항목	설정값 및 설명
DNS 도메인 이름	다음 규칙에 따라 **DNS 도메인 이름**을 입력합니다. ❏ "A-Z", "a-z", "0-9", 하이픈 "-" 및 마침표 "."를 사용하여 2 ~ 249자 사이의 문자를 입력합니다. ❏ "0-9", 하이픈 "-" 및 마침표 "."는 첫 번째 문자가 될 수 없습니다. ❏ 하이픈 "-" 및 마침표 "."는 마지막 문자가 될 수 없습니다. ❏ 도메인 이름의 각 레이블은 1 ~ 63자 사이여야 하며 마침표로 구분해야 합니다. 호스트 이름 및 도메인 이름의 총 문자 수는 251자를 초과할 수 없습니다.
네트워크 인터페이스 주소를 DNS에 등록	네트워크 인터페이스 주소를 DNS에 등록을 활성화할지 여부를 지정할 수 있습니다. 동적 DNS를 지원하는 DHCP 서버를 통해 DNS 서버에 호스트 이름과 도메인 이름을 등록하려면 활성화합니다. 활성화를 선택하면 호스트 이름과 도메인 이름을 설정해야 합니다.
프록시 서버 설정	프록시 서버 설정 사용 여부를 지정할 수 있습니다. 이 옵션을 선택하면 후속 프록시 서버 설정을 구성해야 합니다.
프록시 서버	프록시 서버의 주소를 IPv4 또는 FQDN 형식으로 입력합니다.
프록시 서버 포트 번호	1 ~ 65535 사이의 숫자를 입력합니다.
프록시 서버 사용자 이름	ASCII (0x20-0x7E)로 0 ~ 255자 사이의 프록시 서버 사용자 이름을 입력합니다.
프록시 서버 비밀번호	ASCII (0x20-0x7E)로 0 ~ 255자 사이의 프록시 서버 비밀번호를 입력합니다.
IPv6 설정	IPv6 설정 활성화 여부를 지정할 수 있습니다.
IPv6 개인 정보 보호 확장	IPv6 개인 정보 보호 확장 활성화 여부를 지정할 수 있습니다.
IPv6 DHCP 서버 설정	IPv6 DHCP 서버 설정 활성화 여부를 지정할 수 있습니다.
IPv6 주소	**IPv6 주소**를 사용하는 경우 다음 형식으로 입력합니다. ❏ xxxxx: xxxx: xxxx: xxxx: xxxx: xxxx: xxxx: xxxx / 접두어 ❏ xxxx는 1 ~ 4자릿수의 16진수이고 접두사는 1~ 128의 10진수입니다. ❏ xxxx가 모두 0인 연속 블록이 있는 경우 ::로 생략할 수 있습니다. (한 곳만).
IPv6 주소 기본 게이트웨이	**IPv6 주소 기본 게이트웨이**를 할당할 때 다음 형식으로 입력합니다. 다음 형식으로 입력합니다. ❏ xxxx: xxxx: xxxx: xxxx: xxxx: xxxx: xxxx: xxxx ❏ xxxx는 1 ~ 4자릿수의 16진수입니다. ❏ xxxx가 모두 0인 연속 블록이 있는 경우 ::로 생략할 수 있습니다. (한 곳만).
IPv6 링크-로컬 주소	유효한 IPv6 링크-로컬 주소를 표시합니다.
IPv6 상태 저장 주소	유효한 IPv6 상태 저장 주소를 표시합니다.
IPv6 상태 비저장 주소 1	유효한 IPv6 상태 비저장 주소 1을 표시합니다.
IPv6 상태 비저장 주소 2	유효한 IPv6 상태 비저장 주소 2을 표시합니다.
IPv6 상태 비저장 주소 3	유효한 IPv6 상태 비저장 주소 3을 표시합니다.

항목	설정값 및 설명
IPv6 1차 DNS 서버	IPv6 1차 DNS 서버를 다음 형식으로 입력합니다. ❏ xxxx: xxxx: xxxx: xxxx: xxxx: xxxx: xxxx: xxxx ❏ xxxx는 1 ~ 4자릿수의 16진수입니다. ❏ xxxx가 모두 0인 연속 블록이 있는 경우 ::로 생략할 수 있습니다. (한 곳만).
IPv6 2차 DNS 서버	IPv6 2차 DNS 서버를 할당할 때 다음 형식으로 입력합니다. ❏ xxxx: xxxx: xxxx: xxxx: xxxx: xxxx: xxxx: xxxx ❏ xxxx는 1 ~ 4자릿수의 16진수입니다. ❏ xxxx가 모두 0인 연속 블록이 있는 경우 ::로 생략할 수 있습니다. (한 곳만).
IEEE802.11k/v	IEEE802.11k/v 활성화 여부를 지정할 수 있습니다. Wi-Fi를 지원하는 모델의 경우 무선 LAN 인터페이스가 설치되면 이 항목이 표시됩니다.
IEEE802.11r	IEEE802.11r 활성화 여부를 지정할 수 있습니다. Wi-Fi를 지원하는 모델의 경우 무선 LAN 인터페이스가 설치되면 이 항목이 표시됩니다.

Wi-Fi

Wi-Fi 또는 Wi-Fi Direct 연결 상태를 확인할 수 있습니다.

Wi-Fi Direct 상태를 표시하려면 Wi-Fi Direct 탭을 클릭합니다.

참고:
Wi-Fi를 지원하는 모델의 경우 무선 LAN 인터페이스가 설치되면 이 항목이 표시됩니다.

❏ 설정 버튼

설정 버튼을 클릭하면, Wi-Fi 설정(인프라 모드) 화면이 표시됩니다.

❏ Wi-Fi 사용 안 함 버튼

Wi-Fi 사용 안 함 버튼을 클릭하면 Wi-Fi(인프라 모드) 기능이 비활성화됩니다.

Wi-Fi(무선 LAN)를 사용했지만 연결 모드 변경 등으로 더 이상 사용할 필요가 없는 경우, 불필요한 Wi-Fi 신호를 제거하여 프린터의 대기 전력 사용량에 대한 부하도 줄일 수 있습니다.

참고:
프린터의 제어판에서도 설정할 수 있습니다.

설정 > **일반 설정** > **네트워크 설정**

유선 LAN 설정 구성

1. 프린터의 IP 주소를 브라우저에 입력하여 Web Config에 액세스합니다.

   프린터와 동일한 네트워크에 연결된 컴퓨터에서 프린터의 IP 주소를 입력합니다.

   다음 메뉴에서 프린터의 IP 주소를 확인할 수 있습니다.

   설정 > **일반 설정** > **네트워크 설정** > **네트워크 상태** > **유선 LAN/Wi-Fi 상태**

2. 관리자로 로그인하려면 관리자 비밀번호를 입력하십시오.

3. 다음 순서로 선택하십시오.

   네트워크 탭 >**유선 LAN**

4. 각 항목을 설정합니다.

   ❏ 링크 속도 및 듀플렉스

   목록에서 통신 모드를 선택합니다.

   ❏ IEEE 802.3az

   IEEE 802.3az를 활성화할지 여부를 지정할 수 있습니다.

5. **다음**을 클릭합니다.

   확인 메시지가 표시됩니다.

6. **확인**을 클릭합니다.

   프린터가 업데이트됩니다.

관련 정보

➡ "관리자 비밀번호의 기본값" p.15

Wi-Fi Direct 설정 구성

Wi-Fi Direct 설정을 확인하거나 구성할 수 있습니다.

참고:
Wi-Fi를 지원하는 모델의 경우 무선 LAN 인터페이스가 설치되면 이 항목이 표시됩니다.

1. 프린터의 IP 주소를 브라우저에 입력하여 Web Config에 액세스합니다.

   프린터와 동일한 네트워크에 연결된 컴퓨터에서 프린터의 IP 주소를 입력합니다.

   다음 메뉴에서 프린터의 IP 주소를 확인할 수 있습니다.

   설정 > **일반 설정** > **네트워크 설정** > **네트워크 상태** > **유선 LAN/Wi-Fi 상태**

2. 관리자로 로그인하려면 관리자 비밀번호를 입력하십시오.

3. 다음 순서로 선택하십시오.

   네트워크 탭 >**Wi-Fi Direct**

4. 각 항목을 설정합니다.

   ❏ Wi-Fi Direct

   Wi-Fi Direct를 활성화할지 여부를 지정할 수 있습니다.

   ❏ SSID

   활성화 여부에 관계없이 SSID (네트워크 이름)를 변경할 수 있습니다.

   ❏ 비밀번호

   Wi-Fi Direct 비밀번호 변경 시 새 비밀번호를 입력하십시오.

   ❏ 주파수 범위

   Wi-Fi Direct에서 사용할 주파수 범위를 선택합니다.

❏ IP 주소

자동 또는 수동으로 IP 주소 설정 방법을 선택합니다.

5. **다음**을 클릭합니다.

확인 메시지가 표시됩니다.

참고:
Wi-fi Direct 설정을 재설정하려면 기본 설정 복원 버튼을 클릭하십시오.

6. **확인**을 클릭합니다.

프린터가 업데이트됩니다.

관련 정보

➡ "관리자 비밀번호의 기본값" p.15

이벤트 발생 시 이메일 알림 구성

인쇄 중지 또는 프린터 오류와 같은 이벤트 발생 시 지정된 주소로 이메일이 전송되도록 이메일 알림을 구성할 수 있습니다. 최대 5 개의 수신처를 등록하고, 각 수신처에 대해 알림 설정을 지정할 수 있습니다.

이 기능을 사용하려면 알림을 설정하기 전에 메일 서버를 설정해야 합니다. 이메일을 보내려는 네트워크에서 이메일 서버를 설정합니다.

1. 프린터의 IP 주소를 브라우저에 입력하여 Web Config에 액세스합니다.

프린터와 동일한 네트워크에 연결된 컴퓨터에서 프린터의 IP 주소를 입력합니다.

다음 메뉴에서 프린터의 IP 주소를 확인할 수 있습니다.

설정 > **일반 설정** > **네트워크 설정** > **네트워크 상태** > **유선 LAN/Wi-Fi 상태**

2. 관리자로 로그인하려면 관리자 비밀번호를 입력하십시오.

3. 다음 순서로 선택하십시오.

장치 관리 탭 > **이메일 알림**

4. 이메일 알림의 제목을 설정합니다.

두 개의 풀다운 메뉴에서 제목에 표시된 내용을 선택합니다.

❏ 선택된 내용은 **제목** 옆에 표시됩니다.

❏ 같은 내용은 왼쪽과 우측에 설정할 수 없습니다.

❏ **위치** 입력란의 숫자가 32 바이트를 초과하는 경우, 32 바이트를 초과하는 문자는 생략됩니다.

5. 알림 이메일 전송을 위한 이메일 주소를 입력합니다.

A-Z a-z 0-9 ! # $ % & ' * + - . /= ? ^ _ { | } ~ @를 사용하고, 1 ~ 255자 이내로 입력합니다.

6. 이메일 알림의 언어를 선택합니다.

7. 알림을 수신하려는 이벤트의 체크박스를 선택합니다.

   알림 설정의 번호가 **이메일 주소 설정**의 대상 번호와 연결됩니다.

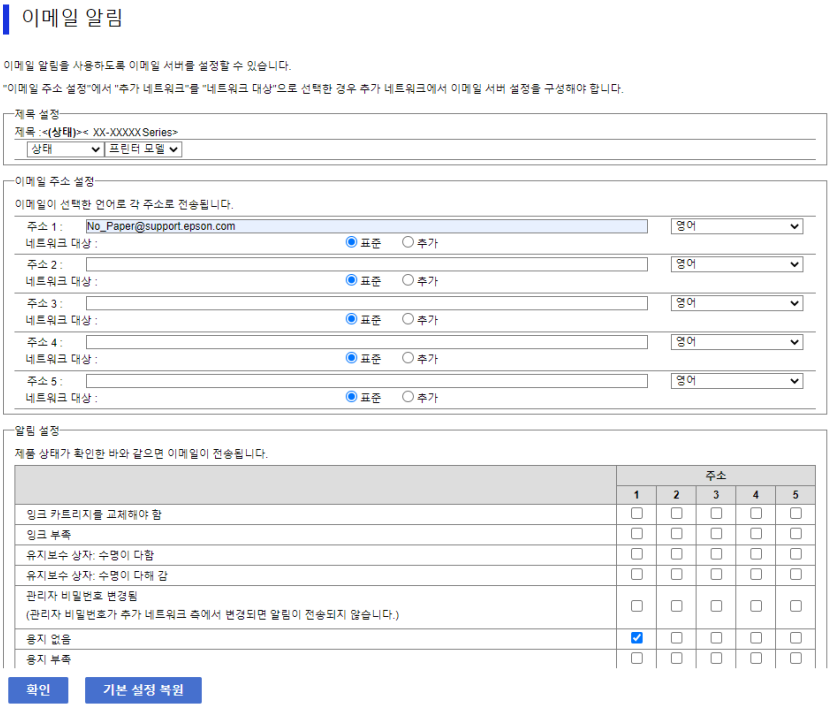

   프린터에 용지가 없을 때 **이메일 주소 설정**에서 1 번으로 설정된 이메일 주소로 알림을 보내려면 **용지 부족**행의 **1** 열 체크박스를 선택합니다.

8. **확인**을 클릭합니다.

   이벤트를 발생시켜 이메일 알림이 전송되는지 확인합니다.

   예: 용지를 설정하지 않은 용지 급지를 지정하여 인쇄합니다.

관련 정보

➡ "관리자 비밀번호의 기본값" p.15

➡ "메일 서버 구성" p.57

이메일 알림 항목

항목	설정값 및 설명
잉크팩을 교체해야 함	잉크가 소진되면 알립니다.
잉크 부족	잉크가 거의 소진되면 알립니다.
유지보수 상자: 수명이 다 함	유지보수 상자가 가득 차면 알립니다.
유지보수 상자: 수명이 다 되어감	유지보수 상자가 거의 가득 차면 알립니다.
관리자 비밀번호 변경됨	관리자 비밀번호가 변경되면 알립니다.
용지 없음	지정된 용지 급지 장치에 용지 배출 오류가 발생되면 알립니다.

항목	설정값 및 설명
인쇄 중지됨	용지 걸림 또는 용지 카세트 미장착으로 인해 인쇄가 중지되면 알립니다.
프린터 오류	프린터 오류가 발생하면 알립니다.
Wi-Fi 실패	무선 LAN 인터페이스 오류가 발생하면 알립니다.
내장형 SD 카드 실패	내장형 SD 카드 오류가 발생하면 알립니다.
PDL 보드 실패	PDL 기판에 오류가 발생하면 알립니다.

관련 정보

➡ "이벤트 발생 시 이메일 알림 구성" p.223

비활성 상태의 절전 설정

일정 시간 동안 제어판을 사용하지 않는 경우 전원을 끄거나 절전 모드로 전환하는 시간을 설정할 수 있습니다. 사용 환경에 따라 시간을 설정합니다.

1. 프린터의 IP 주소를 브라우저에 입력하여 Web Config에 액세스합니다.

   프린터와 동일한 네트워크에 연결된 컴퓨터에서 프린터의 IP 주소를 입력합니다.

   다음 메뉴에서 프린터의 IP 주소를 확인할 수 있습니다.

   설정 > **일반 설정** > **네트워크 설정** > **네트워크 상태** > **유선 LAN/Wi-Fi 상태**

2. 관리자로 로그인하려면 관리자 비밀번호를 입력하십시오.

3. 다음 순서로 선택하십시오.

   장치 관리 탭 > **절전**

4. 관리자로 로그인하려면 관리자 비밀번호를 입력하십시오.

5. 필요에 따라 다음 항목을 설정합니다.

   ❑ 절전 타이머

   작업이 없을 때 절전 모드를 전환할 시간을 입력합니다.

   참고:
   프린터의 제어판에서도 설정할 수 있습니다.

   설정 > **일반 설정** > **기본 설정** > **절전 타이머**

   ❑ 전원 꺼짐 타이머 또는 대기 상태의 전원 끄기

   특정 시간 동안 프린터가 비활성화된 후 자동으로 프린터를 끌 시간을 선택합니다.

   참고:
   프린터의 제어판에서도 설정할 수 있습니다.

   설정 > **일반 설정** > **기본 설정** > **전원 꺼짐 타이머** 또는 **전원 끄기 설정**

❏ 연결 끊긴 후 전원 끄기

USB 포트를 포함한 모든 포트의 연결이 끊긴 경우 지정된 시간 후에 프린터를 끄려면 이 설정을 선택합니다. 해당 지역에 따라 이 기능을 사용하지 못할 수 있습니다.

지정된 시간은 다음 웹사이트를 참조하십시오.

https://www.epson.eu/energy-consumption

참고:
프린터의 제어판에서도 설정할 수 있습니다.

설정 > **일반 설정** > **기본 설정** > **전원 끄기 설정** >**연결 끊긴 후 전원 끄기**

6. **확인**을 클릭합니다.

관련 정보

➡ "관리자 비밀번호의 기본값" p.15

프린터 설정 백업 및 가져오기

Web Config에서 설정한 설정값을 파일로 내보낼 수 있습니다. Web Config를 사용하여 내보낸 파일을 프린터로 가져올 수 있습니다. 설정값 백업, 프린터 교체 등에 사용할 수 있습니다.

내보낸 파일은 바이너리 파일로 내보내기 때문에 편집할 수 없습니다.

설정 내보내기

프린터에 대한 설정값을 내보냅니다.

1. 프린터의 IP 주소를 브라우저에 입력하여 Web Config에 액세스합니다.

   프린터와 동일한 네트워크에 연결된 컴퓨터에서 프린터의 IP 주소를 입력합니다.

   다음 메뉴에서 프린터의 IP 주소를 확인할 수 있습니다.

   설정 > **일반 설정** > **네트워크 설정** > **네트워크 상태** > **유선 LAN/Wi-Fi 상태**

2. 관리자로 로그인하려면 관리자 비밀번호를 입력하십시오.

3. 다음 순서로 선택하십시오.

   장치 관리 탭 > **설정값 가져오기 및 내보내기** > **내보내기**

4. 내보낼 설정을 선택합니다.

   내보낼 설정을 선택합니다. 상위 범주를 선택할 경우 하위 범주 또한 선택됩니다. 그러나 동일한 네트워크 (IP 주소 등) 내에서 복제하여 오류가 발생한 하위 범주는 선택할 수 없습니다.

5. 내보낸 파일을 암호화하기 위한 비밀번호를 입력합니다.

   파일을 가져오려면 비밀번호가 필요합니다. 파일 암호화를 원하지 않는 경우 빈칸으로 둡니다.

6. **내보내기**를 클릭합니다.

> **중요:**
> 장치 이름 및 IPv6 주소 같은 프린터의 네트워크 설정을 내보내려면, **장치의 개인 설정 선택에 사용**을 선택하고 추가 항목을 선택합니다. 선택한 값은 프린터 교체 시에만 사용하십시오.

관련 정보

➡ "관리자 비밀번호의 기본값" p.15

설정 가져오기

내보낸 Web Config 파일을 프린터로 가져옵니다.

> **중요:**
> 프린터 이름이나 IP 주소 같은 개별 정보를 포함하는 값을 불러오는 경우, 동일한 IP 주소가 동일한 네트워크에 존재하지 않도록 합니다.

1. 프린터의 IP 주소를 브라우저에 입력하여 Web Config에 액세스합니다.

   프린터와 동일한 네트워크에 연결된 컴퓨터에서 프린터의 IP 주소를 입력합니다.

   다음 메뉴에서 프린터의 IP 주소를 확인할 수 있습니다.

   설정 > **일반 설정** > **네트워크 설정** > **네트워크 상태** > **유선 LAN/Wi-Fi 상태**

2. 관리자로 로그인하려면 관리자 비밀번호를 입력하십시오.

3. 다음 순서로 선택하십시오.

   장치 관리 탭 > **설정값 가져오기 및 내보내기** > **가져오기**

4. 내보낸 파일을 선택한 후 암호화된 비밀번호를 입력합니다.

5. **다음**을 클릭합니다.

6. 가져오려는 설정을 선택한 후 **다음**을 클릭합니다.

7. **확인**을 클릭합니다.

설정이 프린터에 적용됩니다.

관련 정보

➡ "관리자 비밀번호의 기본값" p.15

펌웨어 업데이트

관련 정보

➡

제어판을 사용한 프린터 펌웨어 업데이트

프린터를 인터넷에 연결할 수 있는 경우 제어판으로 프린터의 펌웨어를 업데이트 할 수 있습니다. 또한 펌웨어 업데이트가 있는지 정기적으로 확인하도록 설정하면 업데이트가 가능할 때 이를 알려줍니다.

1. 홈 화면에서 **설정**을 선택합니다.

   항목을 선택하려면 ▲ ▼ ◀ ▶ 버튼을 사용한 다음 OK 버튼을 누릅니다.

2. **일반 설정** > **시스템 관리** > **펌웨어 업데이트** > **업데이트**를 선택합니다.

   참고:
   알림 > **켜기**를 선택하여 사용 가능한 업데이트가 있는지 정기적으로 확인하도록 프린터를 설정합니다.

3. 화면에 표시된 메시지를 확인하고 사용 가능한 업데이트 검색을 시작하십시오.

4. LCD 화면에 펌웨어 업데이트가 가능하다는 메시지가 표시되면 화면의 지시를 따라 업데이트를 시작합니다.

   중요:
   - ❏ 업데이트가 완료될 때까지 프린터를 끄거나 플러그를 뽑지 마십시오. 프린터가 오작동할 수 있습니다.
   - ❏ 펌웨어 업데이트가 완료되지 않거나 실패한 경우 프린터가 정상적으로 시작되지 않으며 다음 번에 프린터를 켤 때 LCD 화면에 "복구 모드"가 표시됩니다. 이 경우 컴퓨터를 사용하여 펌웨어를 업데이트해야 합니다. USB 케이블로 프린터와 컴퓨터를 연결합니다. 프린터에 "복구 모드"가 표시된 경우 네트워크 연결을 통해 펌웨어를 업데이트 할 수 없습니다. 컴퓨터에서 Epson 웹 사이트에 접속한 후 최신 프린터 펌웨어를 다운로드 합니다. 그 다음 단계는 웹 사이트의 지침을 참조하십시오.

프린터의 펌웨어를 자동으로 업데이트

프린터가 인터넷에 연결되면 펌웨어가 자동으로 업데이트 되도록 설정할 수 있습니다.

관리자 잠금이 활성화되면 관리자만 이 기능을 실행할 수 있습니다. 도움이 필요한 경우 프린터 관리자에게 문의하십시오.

1. 프린터 제어판에서 **설정**을 선택합니다.

   항목을 선택하려면 ▲ ▼ ◀ ▶ 버튼을 사용한 다음 OK 버튼을 누릅니다.

2. **일반 설정** > **시스템 관리** > **펌웨어 업데이트** 순서로 선택합니다.

3. **자동 펌웨어 업데이트**를 선택하여 설정 화면을 표시합니다.

4. 이 기능을 활성화하려면 **자동 펌웨어 업데이트**를 선택하십시오.

   확인 화면에서 **동의**를 선택하여 설정 화면으로 돌아갑니다.

5. 업데이트 날짜와 시간을 설정한 다음 **확인**을 선택합니다.

   참고:
   여러 요일을 선택할 수 있으나 요일별로 시간을 지정할 수는 없습니다.

서버 연결이 확인되면 설정이 완료된 것입니다.

중요:

- 업데이트가 완료될 때까지 프린터를 끄거나 플러그를 뽑지 마십시오. 다음에 프린터를 켤 때 LCD 화면에 "복구 모드가 표시되고 프린터를 작동하지 못할 수 있습니다.
- "복구 모드"가 표시되면 아래 단계에 따라 펌웨어를 다시 업데이트 하십시오.
  1. USB 케이블을 사용하여 컴퓨터와 프린터를 연결합니다. (네트워크를 통해 복구 모드에서 업데이트를 수행할 수 없습니다.)
  2. Epson 웹 사이트에서 최신 펌웨어를 다운로드하고 업데이트를 시작하십시오. 자세한 내용은 다운로드 페이지의 "업데이트 방법"을 참조하십시오.

참고:
Web Config에서 펌웨어를 자동으로 업데이트 하도록 설정할 수 있습니다. **장치 관리** 탭 > **자동 펌웨어 업데이트**를 선택하고, 설정을 활성화 한 다음 요일과 시간을 설정합니다.

Web Config를 사용하여 펌웨어 업데이트

인터넷에 프린터를 연결할 수 있는 경우 Web Config에서 펌웨어를 업데이트 할 수 있습니다.

1. 프린터의 IP 주소를 브라우저에 입력하여 Web Config에 액세스합니다.

   프린터와 동일한 네트워크에 연결된 컴퓨터에서 프린터의 IP 주소를 입력합니다.

   다음 메뉴에서 프린터의 IP 주소를 확인할 수 있습니다.

   설정 > **일반 설정** > **네트워크 설정** > **네트워크 상태** > **유선 LAN/Wi-Fi 상태**

2. 관리자로 로그인하려면 관리자 비밀번호를 입력하십시오.

3. 다음 순서로 선택하십시오.

   장치 관리 탭 > **펌웨어 업데이트**

4. **시작**을 클릭한 다음, 화면의 지시에 따릅니다.

   펌웨어 확인이 시작되며, 업데이트된 펌웨어가 있는 경우 펌웨어 정보가 표시됩니다.

참고:
또한, Epson Device Admin을 사용하여 펌웨어를 업데이트 할 수 있습니다. 장치 목록에서 펌웨어 정보를 육안으로 확인할 수 있습니다. 여러 장치의 펌웨어를 업데이트할 때 유용합니다. 자세한 사항은 Epson Device Admin 설명서 또는 도움말을 참조하십시오.

관련 정보

➡ "관리자 비밀번호의 기본값" p.15

인터넷에 연결하지 않고 펌웨어 업데이트하기

컴퓨터에서 Epson 웹 사이트에 접속하여 장치의 펌웨어를 다운로드한 후 USB 케이블을 통해 컴퓨터에 장치를 연결하여 펌웨어를 업데이트 할 수 있습니다. 네트워크를 통해 업데이트 할 수 없는 경우 이 방법을 시도하십시오.

1. Epson 웹 사이트에 접속하여 펌웨어를 다운로드 합니다.

2. 펌웨어를 다운로드한 컴퓨터에 USB 케이블로 프린터를 연결합니다.

3. 다운로드한 .exe 파일(실행 파일)을 더블 클릭합니다.

   Epson Firmware Updater가 시작됩니다.

4. 화면의 지시에 따릅니다.

시간 서버와 날짜 및 시간 동기화하기

시간 서버(NTP 서버)와 동기화 시 네트워크 상의 프린터 시간과 컴퓨터 시간을 동기화할 수 있습니다. 시간 서버는 조직 내에서 운용되고 있거나 인터넷에 공개되어 있는 경우가 있습니다.

CA 인증서 또는 Kerberos 인증서를 사용하는 경우 시간 서버를 동기화하여 시간 관련 문제를 방지할 수 있습니다.

1. 프린터의 IP 주소를 브라우저에 입력하여 Web Config에 액세스합니다.

   프린터와 동일한 네트워크에 연결된 컴퓨터에서 프린터의 IP 주소를 입력합니다.

   다음 메뉴에서 프린터의 IP 주소를 확인할 수 있습니다.

   설정 > **일반 설정** > **네트워크 설정** > **네트워크 상태** > **유선 LAN/Wi-Fi 상태**

2. 관리자로 로그인하려면 관리자 비밀번호를 입력하십시오.

3. 다음 순서로 선택하십시오.

   장치 관리 탭 > **날짜 및 시간** > **시간 서버**.

4. **시간 서버 사용**에서 **사용**을 선택합니다.

5. **시간 서버 주소**에 시간 서버 주소를 입력합니다.

   IPv4, IPv6 또는 FQDN 형식으로 사용할 수 있습니다. 252자 이내로 입력하십시오. 지정하지 않을 경우 공백으로 둡니다.

6. **업데이트 주기 (분)**를 입력합니다.

   시간은 분 단위로 10,080 분까지 설정할 수 있습니다.

7. **확인**을 클릭합니다.

   참고:
   시간 서버 상태에서 시간 서버와의 연결 상태를 확인할 수 있습니다.

관련 정보

➡ "관리자 비밀번호의 기본값" p.15

내부 메모리 데이터 지우기

PCL 인쇄용으로 다운로드한 글꼴 및 매크로 또는 비밀번호 인쇄 작업과 같은 프린터의 내부 메모리 데이터를 삭제할 수 있습니다.

참고:
프린터의 제어판에서도 설정할 수 있습니다.

설정 > **일반 설정** > **S시스템 관리** > **내부 메모리 데이터 지우기**

1. 프린터의 IP 주소를 브라우저에 입력하여 Web Config에 액세스합니다.

   프린터와 동일한 네트워크에 연결된 컴퓨터에서 프린터의 IP 주소를 입력합니다.

다음 메뉴에서 프린터의 IP 주소를 확인할 수 있습니다.

설정 > **일반 설정** > **네트워크 설정** > **네트워크 상태** > **유선 LAN/Wi-Fi 상태**

2. 관리자로 로그인하려면 관리자 비밀번호를 입력하십시오.

3. 다음 순서로 선택하십시오.

   장치 관리 탭 > **내부 메모리 데이터 지우기**

4. **PDL 폰트, 매크로, 작업 영역**에 대해 **삭제**를 클릭합니다.

관련 정보

➡ "관리자 비밀번호의 기본값" p.15

정기 청소 구성

프린트 헤드를 주기적으로 청소하도록 설정할 수 있습니다.

1. 프린터의 IP 주소를 브라우저에 입력하여 Web Config에 액세스합니다.

   프린터와 동일한 네트워크에 연결된 컴퓨터에서 프린터의 IP 주소를 입력합니다.

   다음 메뉴에서 프린터의 IP 주소를 확인할 수 있습니다.

   설정 > **일반 설정** > **네트워크 설정** > **네트워크 상태** > **유선 LAN/Wi-Fi 상태**

2. 관리자로 로그인하려면 관리자 비밀번호를 입력하십시오.

3. 다음 순서로 선택하십시오.

   장치 관리 탭 > **정기 청소**

4. 목록에서 옵션을 선택합니다.

5. **예약**을 선택 시 목록에서 청소할 시간을 지정합니다.

6. **확인**을 클릭합니다.

관련 정보

➡ "관리자 비밀번호의 기본값" p.15

➡ "정기 청소:" p.197

Web Config를 사용하여 프린터에 대한 전원 공급 제어

컴퓨터가 프린터에서 멀리 떨어져 있는 경우에도 Web Config를 사용하여 컴퓨터에서 프린터를 끄거나 다시 시작할 수 있습니다.

1. 프린터의 IP 주소를 브라우저에 입력하여 Web Config에 액세스합니다.

   프린터와 동일한 네트워크에 연결된 컴퓨터에서 프린터의 IP 주소를 입력합니다.

   다음 메뉴에서 프린터의 IP 주소를 확인할 수 있습니다.

설정 > **일반 설정** > **네트워크 설정** > **네트워크 상태** > **유선 LAN/Wi-Fi 상태**

2. 관리자로 로그인하려면 관리자 비밀번호를 입력하십시오.

3. 다음 순서로 선택하십시오.
   장치 관리 탭 > **전원**

4. **전원 끄기** 또는 **재시작** 선택

5. **실행**을 클릭합니다.

관련 정보

➡ "관리자 비밀번호의 기본값" p.15

기본 설정 복원

네트워크 설정 또는 프린터에 저장된 기타 설정을 선택하고 이러한 설정을 기본값으로 복원할 수 있습니다.

1. 프린터의 IP 주소를 브라우저에 입력하여 Web Config에 액세스합니다.
   프린터와 동일한 네트워크에 연결된 컴퓨터에서 프린터의 IP 주소를 입력합니다.
   다음 메뉴에서 프린터의 IP 주소를 확인할 수 있습니다.
   설정 > **일반 설정** > **네트워크 설정** > **네트워크 상태** > **유선 LAN/Wi-Fi 상태**

2. 관리자로 로그인하려면 관리자 비밀번호를 입력하십시오.

3. 다음 순서로 선택하십시오.
   장치 관리 탭 > **기본 설정 복원**

4. 목록에서 옵션을 선택합니다.

5. **실행**을 클릭합니다.
   화면의 지시에 따릅니다.

관련 정보

➡ "관리자 비밀번호의 기본값" p.15

제품 보안 설정

사용 가능한 기능 제한하기

프린터에 사용자 계정을 등록하여 기능에 연결하고, 사용자가 사용할 수 있는 기능을 제어할 수 있습니다.

프린터 드라이버에 인증 정보를 등록하면 컴퓨터에서 인쇄할 수 있습니다. 드라이버 설정에 대한 자세한 내용은 드라이버의 도움말을 참조하십시오.

사용자 계정 생성하기

액세스 제어에 대한 사용자 계정을 생성합니다.

1. 프린터의 IP 주소를 브라우저에 입력하여 Web Config에 액세스합니다.
   프린터와 동일한 네트워크에 연결된 컴퓨터에서 프린터의 IP 주소를 입력합니다.
   다음 메뉴에서 프린터의 IP 주소를 확인할 수 있습니다.
   설정 > **일반 설정** > **네트워크 설정** > **네트워크 상태** > **유선 LAN/Wi-Fi 상태**
2. 관리자로 로그인하려면 관리자 비밀번호를 입력하십시오.
3. 다음 순서로 선택하십시오.
   제품 보안 탭 > **액세스 제어 설정** > **사용자 설정**
4. 등록하려는 번호의 **추가**를 클릭합니다.

   중요:
   Epson 또는 타 회사의 인증 시스템과 함께 제품을 사용하는 경우, 2번 ~ 10번에 제한 설정 사용자 이름을 등록합니다.
   프린터 제어판에 사용자 이름이 표시되지 않도록 인증 시스템과 같은 응용 프로그램 소프트웨어가 1 번을 사용합니다.

5. 각 항목을 설정합니다.
   - ❏ 사용자 이름 :
     사용자 이름 목록에 표시된 이름을 영숫자를 사용하여 1 ~ 14 자 이내로 입력합니다.
   - ❏ 비밀번호 :
     비밀번호를 ASCII (0x20-0x7E) 0 ~ 20 자 이내로 입력합니다. 비밀번호를 초기화하는 경우에는 공백으로 둡니다.
   - ❏ 체크박스를 선택하여 각 기능을 활성화 또는 비활성화 합니다.
     사용을 허용할 기능을 선택합니다.
6. **적용**을 클릭합니다.
   일정 시간이 경과하면 사용자 설정 목록으로 되돌아갑니다.
   사용자 이름에 등록한 사용자 이름이 표시되고 **추가**가 **편집**으로 변경되어 있는지 확인합니다.

관련 정보

➡ "관리자 비밀번호의 기본값" p.15

사용자 계정 편집하기

액세스 제어에 등록된 계정을 편집합니다.

1. 프린터의 IP 주소를 브라우저에 입력하여 Web Config에 액세스합니다.
   프린터와 동일한 네트워크에 연결된 컴퓨터에서 프린터의 IP 주소를 입력합니다.
   다음 메뉴에서 프린터의 IP 주소를 확인할 수 있습니다.
   설정 > **일반 설정** > **네트워크 설정** > **네트워크 상태** > **유선 LAN/Wi-Fi 상태**
2. 관리자로 로그인하려면 관리자 비밀번호를 입력하십시오.

3. 다음 순서로 선택하십시오.
   제품 보안 탭 > **액세스 제어 설정** > **사용자 설정**
4. 편집하려는 번호의 **편집**을 클릭합니다.
5. 각 항목을 변경합니다.
6. **적용**을 클릭합니다.
   일정 시간이 경과하면 사용자 설정 목록으로 되돌아갑니다.

관련 정보

➡ "관리자 비밀번호의 기본값" p.15

사용자 계정 삭제하기

액세스 제어에 등록된 계정을 삭제합니다.

1. 프린터의 IP 주소를 브라우저에 입력하여 Web Config에 액세스합니다.
   프린터와 동일한 네트워크에 연결된 컴퓨터에서 프린터의 IP 주소를 입력합니다.
   다음 메뉴에서 프린터의 IP 주소를 확인할 수 있습니다.
   설정 > **일반 설정** > **네트워크 설정** > **네트워크 상태** > **유선 LAN/Wi-Fi 상태**
2. 관리자로 로그인하려면 관리자 비밀번호를 입력하십시오.
3. 다음 순서로 선택하십시오.
   제품 보안 탭 > **액세스 제어 설정** > **사용자 설정**
4. 삭제하려는 번호의 **편집**을 클릭합니다.
5. **삭제**를 클릭합니다.

   중요:
   삭제를 클릭하면 사용자 계정이 확인 메시지 없이 삭제됩니다. 계정 삭제 시 주의하십시오.

   일정 시간이 경과하면 사용자 설정 목록으로 되돌아갑니다.

관련 정보

➡ "관리자 비밀번호의 기본값" p.15

액세스 제어 활성화하기

액세스 제어를 활성화하면 등록된 사용자에 한해 프린터를 사용할 수 있게 됩니다.

참고:
액세스 제어 설정이 활성화되면 사용자에게 계정 정보를 알려야 합니다.

1. 프린터의 IP 주소를 브라우저에 입력하여 Web Config에 액세스합니다.

   프린터와 동일한 네트워크에 연결된 컴퓨터에서 프린터의 IP 주소를 입력합니다.

   다음 메뉴에서 프린터의 IP 주소를 확인할 수 있습니다.

   설정 > **일반 설정** > **네트워크 설정** > **네트워크 상태** > **유선 LAN/Wi-Fi 상태**

2. 관리자로 로그인하려면 관리자 비밀번호를 입력하십시오.

3. 다음 순서로 선택하십시오.

   제품 보안 탭 > **액세스 제어 설정** > **기본**

4. **액세스 제어 활성화**를 선택합니다.

   접근 제어를 활성화하고 인증 정보가 없는 스마트 장치에서 인쇄하려면 **컴퓨터에서 인증 정보 없이 인쇄와 스캔을 할 수 있음** 메시지를 선택합니다.

5. **확인**을 클릭합니다.

관련 정보

➡ "관리자 비밀번호의 기본값" p.15

➡ "프린터 드라이버 메뉴 옵션" p.81

USB 연결 제한하기

프린터에 장치를 연결하는 인터페이스를 비활성화할 수 있습니다. 제한 설정을 지정하여 네트워크를 경유하지 않는 인쇄를 제한합니다.

참고:
프린터 제어판에서 제한 설정을 지정할 수 있습니다.

USB를 통한 PC 연결: **설정** > **일반 설정** > **프린터 설정** > **USB를 통한 PC 연결**

1. 프린터의 IP 주소를 브라우저에 입력하여 Web Config에 액세스합니다.

   프린터와 동일한 네트워크에 연결된 컴퓨터에서 프린터의 IP 주소를 입력합니다.

   다음 메뉴에서 프린터의 IP 주소를 확인할 수 있습니다.

   설정 > **일반 설정** > **네트워크 설정** > **네트워크 상태** > **유선 LAN/Wi-Fi 상태**

2. 관리자로 로그인하려면 관리자 비밀번호를 입력하십시오.

3. 다음 순서로 선택하십시오.

   제품 보안 탭 > **외부 인터페이스**

4. 설정할 기능에 대해 **사용 안 함**을 선택합니다.

   취소하려면 **사용**을 선택합니다.

   USB를 통한 PC 연결

   컴퓨터에서 USB 연결 사용을 제한할 수 있습니다. 제한하려는 경우 **사용 안 함**을 선택합니다.

5. **확인**을 클릭합니다.

6. 비활성화한 포트를 사용할 수 없는지 확인합니다.

   USB를 통한 PC 연결

   컴퓨터에 드라이버가 설치되어 있는 경우

   USB 케이블을 사용하여 프린터를 컴퓨터에 연결한 후 프린터가 인쇄를 수행하지 않는지 확인합니다.

   컴퓨터에 드라이버가 설치되어 있지 않은 경우

   Windows:

   장치 관리자를 연 상태로 USB 케이블을 사용하여 프린터를 컴퓨터에 연결한 후 장치 관리자의 표시 내용이 변경되지 않고 유지되는지 확인합니다.

   Mac OS:

   프린터 및 스캐너에서 프린터를 추가하려면 USB 케이블을 사용하여 프린터를 컴퓨터에 연결한 후 프린터가 목록에 표시되지 않는지 확인합니다.

관련 정보

➡ "관리자 비밀번호의 기본값" p.15

비밀번호 암호화하기

.비밀번호 암호화를 사용하면 프린터에 저장된 기밀 정보 (모든 비밀번호, 인증서 개인 키)를 암호화할 수 있습니다.

1. 프린터의 IP 주소를 브라우저에 입력하여 Web Config에 액세스합니다.

   프린터와 동일한 네트워크에 연결된 컴퓨터에서 프린터의 IP 주소를 입력합니다.

   다음 메뉴에서 프린터의 IP 주소를 확인할 수 있습니다.

   설정 > **일반 설정** > **네트워크 설정** > **네트워크 상태** > **유선 LAN/Wi-Fi 상태**

2. 관리자로 로그인하려면 관리자 비밀번호를 입력하십시오.

3. 다음 순서로 선택하십시오.

   제품 보안 탭 > **비밀번호 암호화**

   참고:
   프린터의 제어판에서도 설정할 수 있습니다.

   설정 > **일반 설정** > **시스템 관리** > **보안 설정** > **비밀번호 암호화**

4. 암호화를 활성화하려면 **켜기**를 선택하십시오.

5. **확인**을 클릭합니다.

관련 정보

➡ "관리자 비밀번호의 기본값" p.15

감사 로그 기능 사용

감사 로그 기능을 활성화하거나 로그 데이터를 내보낼 수 있습니다.

감사 로그를 주기적으로 확인하면 부적절한 사용을 조기에 식별하고 가능한 보안 문제를 추적하는 데 도움이 될 수 있습니다.

1. 프린터의 IP 주소를 브라우저에 입력하여 Web Config에 액세스합니다.
   프린터와 동일한 네트워크에 연결된 컴퓨터에서 프린터의 IP 주소를 입력합니다.
   다음 메뉴에서 프린터의 IP 주소를 확인할 수 있습니다.
   설정 > **일반 설정** > **네트워크 설정** > **네트워크 상태** > **유선 LAN/Wi-Fi 상태**
2. 관리자로 로그인하려면 관리자 비밀번호를 입력하십시오.
3. 다음 순서로 선택하십시오.
   제품 보안 탭 > **감사 로그**
4. 필요할 경우 설정을 변경합니다.
   - **감사 로그 설정**
     켜기를 선택한 다음 **확인**을 클릭하여 이 기능을 활성화합니다.

   참고:
   프린터의 제어판에서도 설정할 수 있습니다.
   설정 > **일반 설정** > **시스템 관리** > **보안 설정** > **감사 로그**

   - **감사 로그를 CSV 파일로 내보냅니다.**
     내보내기를 클릭하여 로그를 CSV 파일로 내보냅니다.
   - **모든 감사 로그를 삭제합니다.**
     모든 로그 데이터를 삭제하려면 **삭제** 삭제를 클릭합니다.

관련 정보

➡ "관리자 비밀번호의 기본값" p.15

PDL에서 파일 작업 제한

이 기능은 권한이 없는 PDL 작업으로부터 파일을 보호합니다.

1. 프린터의 IP 주소를 브라우저에 입력하여 Web Config에 액세스합니다.
   프린터와 동일한 네트워크에 연결된 컴퓨터에서 프린터의 IP 주소를 입력합니다.
   다음 메뉴에서 프린터의 IP 주소를 확인할 수 있습니다.
   설정 > **일반 설정** > **네트워크 설정** > **네트워크 상태** > **유선 LAN/Wi-Fi 상태**
2. 관리자로 로그인하려면 관리자 비밀번호를 입력하십시오.
3. 다음 순서로 선택하십시오.
   제품 보안 탭 > **PDL에서 파일 작업 제한**
4. **PDL에서 파일 작업 제한** 허용 여부를 설정합니다.
5. **확인**을 클릭합니다.

관련 정보

➡ "관리자 비밀번호의 기본값" p.15

Web Config를 사용하여 관리자 비밀번호 변경하기

Web Config를 사용하여 관리자 비밀번호를 설정할 수 있습니다.

비밀번호를 변경하면 아이디, 비밀번호, 네트워크 설정 등 기기에 저장된 정보를 무단으로 읽거나 수정하는 것을 방지할 수 있습니다. 또한 네트워크 환경 및 보안정책의 정보유출 등 다양한 보안 위험을 줄여줍니다.

1. 프린터의 IP 주소를 브라우저에 입력하여 Web Config에 액세스합니다.

   프린터와 동일한 네트워크에 연결된 컴퓨터에서 프린터의 IP 주소를 입력합니다.

   다음 메뉴에서 프린터의 IP 주소를 확인할 수 있습니다.

   설정 > **일반 설정** > **네트워크 설정** > **네트워크 상태** > **유선 LAN/Wi-Fi 상태**

2. 관리자로 로그인하려면 관리자 비밀번호를 입력하십시오.

3. 다음 순서로 선택하십시오.

   제품 보안 탭 > **관리자 비밀번호 변경**

4. **현재 비밀번호**에 현재 비밀번호를 입력합니다.

5. **새 비밀번호** 및 **새 비밀번호 확인**에 새 비밀번호를 입력합니다. 필요 시 사용자 이름을 입력합니다.

6. **OK**을 클릭합니다.

   참고:
   관리자 비밀번호를 초기 비밀번호로 복원하려면 **관리자 비밀번호 변경** 화면에서 **기본 설정 복원**을 클릭합니다.

관련 정보

➡ "관리자 비밀번호의 기본값" p.15

시작 시 프로그램 검사 활성화

프로그램 검사를 활성화하면, 프린터는 시작 시 검사를 수행하여 승인되지 않은 제3자가 프로그램을 조작했는지 확인합니다. 문제가 감지되면 프린터가 시작되지 않습니다.

1. 프린터의 IP 주소를 브라우저에 입력하여 Web Config에 액세스합니다.

   프린터와 동일한 네트워크에 연결된 컴퓨터에서 프린터의 IP 주소를 입력합니다.

   다음 메뉴에서 프린터의 IP 주소를 확인할 수 있습니다.

   설정 > **일반 설정** > **네트워크 설정** > **네트워크 상태** > **유선 LAN/Wi-Fi 상태**

2. 관리자로 로그인하려면 관리자 비밀번호를 입력하십시오.

3. 다음 순서로 선택하십시오.

   제품 보안 탭 > **시작 시 프로그램 검사**

   참고:
   프린터의 제어판에서도 설정할 수 있습니다.

   설정 > **일반 설정** > **시스템 관리** > **보안 설정** > **시작 시 프로그램 검사**

4. **시작 시 프로그램 검사**를 활성화하려면 **켜기**를 선택합니다.

5. **확인**을 클릭합니다.

관련 정보

➡ "관리자 비밀번호의 기본값" p.15

네트워크 보안 설정

프로토콜 사용 제어하기

프린터로 인쇄할 경우, 다양한 경로와 프로토콜을 사용하여 인쇄할 수 있습니다.

특정 경로의 인쇄를 제한하거나 사용 가능한 기능을 제어함으로써 의도하지 않은 보안 위험을 줄일 수 있습니다.

프로토콜 설정을 구성하려면 아래 단계를 따르십시오.

1. 프린터의 IP 주소를 브라우저에 입력하여 Web Config에 액세스합니다.
   프린터와 동일한 네트워크에 연결된 컴퓨터에서 프린터의 IP 주소를 입력합니다.
   다음 메뉴에서 프린터의 IP 주소를 확인할 수 있습니다.
   설정 > **일반 설정** > **네트워크 설정** > **네트워크 상태** > **유선 LAN/Wi-Fi 상태**
2. 관리자로 로그인하려면 관리자 비밀번호를 입력하십시오.
3. 다음 순서로 선택하십시오.
   네트워크 보안 탭 > **프로토콜**
4. 각 항목을 구성합니다.
5. **다음**을 클릭합니다.
6. **확인**을 클릭합니다.
   설정이 프린터에 적용됩니다.

관련 정보

➡ "관리자 비밀번호의 기본값" p.15
➡ "사용 여부 설정이 가능한 프로토콜" p.239
➡ "프로토콜 설정 항목" p.240

사용 여부 설정이 가능한 프로토콜

프로토콜	설명
Bonjour 설정	Bonjour를 사용할지를 지정할 수 있습니다. Bonjour는 장치 검색, 인쇄 등에 사용됩니다.
iBeacon 설정	iBeacon 전송 기능을 사용하거나 사용하지 않을 수 있습니다. 활성화되면 iBeacon 지원 장치에서 프린터를 검색 할 수 있습니다.

프로토콜	설명
SLP 설정	SLP 기능을 사용 또는 사용 안 함으로 설정할 수 있습니다. SLP는 EpsonNet Config에서 네트워크 검색에 사용됩니다.
WSD 설정	WSD 기능을 사용 또는 사용 안 함으로 설정할 수 있습니다. 사용으로 설정하면 WSD 장치를 추가하여 WSD 포트에서 인쇄할 수 있습니다.
LLTD 설정	LLTD 기능을 사용 또는 사용 안 함으로 설정할 수 있습니다. 사용으로 설정하면 Windows 네트워크 맵에 표시됩니다.
LLMNR 설정	LLMNR 기능을 사용 또는 사용 안 함으로 설정할 수 있습니다. 사용으로 설정하면 DNS를 사용할 수 없는 상황에서도 NetBIOS를 사용하지 않고 이름 확인을 사용할 수 있습니다.
LPR 설정	LPR 인쇄 허용 여부를 지정할 수 있습니다. 사용으로 설정하면 LPR 포트에서 인쇄할 수 있습니다.
RAW (Port 9100) 설정	RAW 포트 (Port 9100)에서의 인쇄 허용 여부를 지정할 수 있습니다. 사용으로 설정하면 RAW 포트 (Port 9100)에서 인쇄할 수 있습니다.
RAW (사용자 포트) 설정	RAW 포트 (사용자 정의 포트)에서 인쇄를 허용할지 여부를 지정할 수 있습니다. 이것이 활성화되면 RAW 포트 (사용자 정의 포트)에서 인쇄할 수 있습니다.
IPP 설정	IPP 기능을 사용 또는 사용 안 함으로 설정할 수 있습니다. 활성화되면 인터넷을 통해 인쇄할 수 있습니다. 네트워크에서 장치를 검색할 때도 표시됩니다.
FTP 설정	FTP 인쇄 허용 여부를 지정할 수 있습니다. 사용으로 설정하면 FTP 서버를 통해 인쇄할 수 있습니다.
SNMPv1/v2c 설정	SNMPv1/v2c를 사용할지를 지정할 수 있습니다. 장치 설정, 모니터링 등에 사용됩니다.
SNMPv3 설정	SNMPv3 사용 여부를 지정할 수 있습니다. 이 항목은 암호화된 장치 설정 및 모니터링 등에 사용됩니다.

관련 정보

➡ "프로토콜 사용 제어하기" p.239

➡ "프로토콜 설정 항목" p.240

프로토콜 설정 항목

Bonjour 설정

항목	설정값 및 설명
Bonjour 사용	Bonjour를 통해 장치를 검색하거나 사용하려면 선택합니다.
Bonjour 이름	Bonjour 이름이 표시됩니다.
Bonjour 서비스 이름	Bonjour 서비스 이름이 표시됩니다.
위치	Bonjour 위치 이름이 표시됩니다.
최우선 프로토콜	Bonjour 인쇄용 최우선 프로토콜을 선택합니다.
Wide-Area Bonjour	Wide-Area Bonjour 사용 여부를 설정합니다.

iBeacon 설정

항목	설정값 및 설명
iBeacon 전송 사용	iBeacon 전송 기능을 사용하려면 이 항목을 선택합니다.

SLP 설정

항목	설정값 및 설명
SLP 사용	SLP 기능을 사용하려면 이 항목을 선택합니다. EpsonNet Config에서 네트워크 검색 등에 사용됩니다.

WSD 설정

항목	설정값 및 설명
WSD 사용	WSD를 사용하여 장치를 추가하고 WSD 포트에서 인쇄하려면 이 항목을 선택합니다. 이 제품이 장치를 검색하지 않도록 하려면 이 항목을 비활성화하고 **IPP 사용** 항목을 비활성화하십시오.
인쇄 시간 초과(초)	WSD 인쇄에 대한 통신 시간 초과 값을 3 ~ 3,600 초 사이의 값으로 입력합니다.
장치 이름	WSD 장치 이름이 표시됩니다.
위치	WSD 위치 이름이 표시됩니다.

LLTD 설정

항목	설정값 및 설명
LLTD 사용	LLTD를 사용하려면 이 항목을 선택합니다. Windows 네트워크 맵에 프린터가 표시됩니다.
장치 이름	LLTD 장치 이름이 표시됩니다.

LLMNR 설정

항목	설정값 및 설명
LLMNR 사용	LLMNR을 사용하려면 이 항목을 선택합니다. DNS를 사용할 수 없는 경우에도 NetBIOS 없이 이름 분석을 사용할 수 있습니다.

LPR 설정

항목	설정값 및 설명
LPR 포트 인쇄 가능	LPR 포트에서 인쇄를 허용하려면 선택합니다.
인쇄 시간 초과(초)	LPR 인쇄에 대한 시간 초과 값을 0 ~ 3,600 초 사이로 입력합니다. 시간 초과를 설정하지 않으려면 0을 입력합니다.

RAW (Port 9100) 설정

항목	설정값 및 설명
RAW(Port9100) 인쇄 가능	RAW 포트(Port 9100)에서 인쇄를 허용하려면 선택합니다.
인쇄 시간 초과(초)	RAW(Port 9100) 인쇄에 대한 시간 초과 값을 0 ~ 3,600초 사이로 입력합니다. 시간 초과를 설정하지 않으려면 0을 입력합니다.

RAW (사용자 포트) 설정

항목	설정값 및 설명
RAW(사용자 포트) 인쇄 가능	RAW 포트(사용자 포트)에서 인쇄를 허용하려면 선택합니다.
포트 번호	(9100, 1865, 2968를 제외한) 1024에서 65535 사이의 RAW 인쇄용 포트 번호를 입력합니다.
인쇄 시간 초과(초)	0 ~ 3,600초 사이의 RAW(사용자 포트) 인쇄에 대한 제한 시간 값을 입력합니다. 시간 초과를 설정하지 않으려면 0을 입력합니다.

IPP 설정

항목	설정값 및 설명
IPP 사용	IPP 통신을 사용하려면 선택합니다. 활성화되면 인터넷을 통해 인쇄할 수 있습니다. 네트워크에서 장치를 검색할 때도 표시됩니다. IPP를 지원하는 프린터만 표시됩니다.
보안이 해제된 통신 허용	프린터가 보안 조치 (IPP)없이 통신할 수 있도록 허용하려면 **허용**을 선택합니다.
통신 시간 초과(초)	IPP 인쇄에 대한 시간 초과 값을 0 ~ 3,600 초 사이로 입력합니다.
IPP 인쇄를 사용하기 위해서는 PIN 코드가 필요합니다.	IPP 인쇄를 사용할 때 PIN 코드가 필요한지 여부를 선택합니다. **예**를 선택하면 PIN 코드가 없는 IPP 인쇄 작업은 프린터에 저장되지 않습니다.
URL(네트워크)	프린터가 네트워크로 연결된 경우 IPP URL(http 및 https)이 표시됩니다. URL은 프린터의 IP 주소, 포트 번호, IPP 프린터 이름이 결합된 값입니다.
URL(Wi-Fi Direct)	프린터가 Wi-Fi Direct를 통해 연결된 경우 IPP URL(http 및 https)이 표시됩니다. URL은 프린터의 IP 주소, 포트 번호, IPP 프린터 이름이 결합된 값입니다.
프린터 이름	IPP 프린터 이름이 표시됩니다.
위치	IPP 위치가 표시됩니다.

FTP 설정

항목	설정값 및 설명
FTP 서버 사용	FTP 인쇄를 사용하려면 선택합니다. FTP 인쇄를 지원하는 프린터만 표시됩니다.
통신 시간 초과(초)	FTP 통신에 대한 시간 초과 값을 0 ~ 3,600 초 사이로 입력합니다. 시간 초과를 설정하지 않으려면 0을 입력합니다.

SNMPv1/v2c 설정

항목	설정값 및 설명
SNMPv1 활성화	체크박스를 선택하면 SNMPv1이 활성화됩니다.
SNMPv2c 활성화	체크박스를 선택하면 SNMPv2c이 활성화됩니다.
액세스 권한	SNMPv1 또는 SNMPv2c가 활성화된 경우 액세스 권한을 설정합니다. **읽기 전용** 또는 **읽기/쓰기**를 선택합니다.
커뮤니티 이름(읽기 전용)	0 ~ 32 개의 ASCII(0x20 ~ 0x7E) 문자를 입력합니다.
커뮤니티 이름(읽기/쓰기)	0 ~ 32 개의 ASCII(0x20 ~ 0x7E) 문자를 입력합니다.
Epson 도구에서 액세스 허용	Epson Device Admin과 같은 Epson 도구에서 정보를 기록하도록 허용할지 여부를 설정합니다.

SNMPv3 설정

항목		설정값 및 설명
SNMPv3 활성화		체크박스를 선택하면 SNMPv3를 사용할 수 있습니다.
사용자 이름		1 바이트 문자를 사용하여 1 ~ 32자 사이에서 입력합니다.
인증 설정		
	알고리즘	SNMPv3 인증 알고리즘을 선택합니다.
	비밀번호	SNMPv3 인증 비밀번호를 입력합니다. ASCII(0x20-0x7E) 8 ~ 32 자 이내로 입력합니다. 지정하지 않을 경우 공백으로 둡니다.
	비밀번호 확인	확인을 위해 입력한 비밀번호를 다시 입력합니다.
암호화 설정		
	알고리즘	SNMPv3 암호화 알고리즘을 선택합니다.
	비밀번호	SNMPv3 암호화 비밀번호를 입력합니다. ASCII(0x20-0x7E) 8 ~ 32 자 이내로 입력합니다. 지정하지 않을 경우 공백으로 둡니다.
	비밀번호 확인	확인을 위해 입력한 비밀번호를 다시 입력합니다.
컨텍스트 이름		유니코드(UTF-8) 32 자 이내로 입력합니다. 지정하지 않을 경우 공백으로 둡니다. 언어에 따라 입력할 수 있는 문자의 수가 다릅니다.

관련 정보

➡ "프로토콜 사용 제어하기" p.239

➡ "사용 여부 설정이 가능한 프로토콜" p.239

디지털 인증서 사용하기

디지털 인증

❏ CA 서명 인증서

CA (인증 기관)가 서명한 인증서입니다. 인증 기관에 신청하여 발행할 수 있습니다. 이 인증서는 프린터의 실재성을 증명하고, SSL/TLS 통신에 사용되므로 데이터 통신의 안전성을 확보할 수 있습니다.

SSL/TLS 통신에 사용하는 경우에는 서버 증명서로 이용됩니다.

IPsec/IP 필터링 또는 IEEE802.1x 통신으로 설정되어 있는 경우에는 클라이언트 증명서로 이용됩니다.

❏ CA 인증서

CA 서명 인증서의 체인 내의 인증서로, 중간 CA 인증서라고도 합니다. Web Config 또는 상대 서버에 액세스하는 웹 브라우저가 프린터 인증서의 경로를 검증하기 위해 사용됩니다.

상대 서버 검증용 CA 인증서는 프린터에서 액세스하는 서버의 인증서 경로 검증 시 설정합니다. 프린터에는 SSL/TLS 통신용 CA 서명 인증서의 경로를 증명하도록 설정합니다.

프린터의 CA 인증서는 CA 인증서를 발행한 인증 기관에서 획득할 수 있습니다.

또한, 상대 서버 검증에 사용하는 CA 인증서는 상대 서버의 CA 서명 인증서를 발행한 인증 기관에서 획득할 수 있습니다.

❏ 자체 서명 인증서

프린터가 자체 서명하여 발행하는 인증서입니다. 루트 인증서라고도 합니다. 발행자가 스스로를 증명하는 방식이므로 신뢰성이 없으며, 사칭을 방지할 수 없습니다.

보안 설정 시 CA 서명 인증서 없이 간단한 SSL/TLS 통신을 수행하는 경우에 사용합니다.

이 인증서를 SSL/TLS 통신에 사용하면 인증서가 웹 브라우저에 등록되지 않았기 때문에 웹 브라우저 상에 보안 경고가 표시될 수 있습니다. 자체 서명 인증서는 SSL/TLS 통신에만 사용할 수 있습니다.

관련 정보

➡ "자체 서명 인증서 업데이트하기" p.248

➡ "CA 인증서 구성" p.249

CA 서명 인증서 구성

CA 서명 인증서 획득

CA 서명 인증서를 획득하려면 CSR(인증서 발급 요청)을 생성하여 CA 인증 기관에 신청합니다. CSR은 Web Config와 컴퓨터에서 생성할 수 있습니다.

다음 단계에 따라 CSR을 생성하고, Web Config를 사용하여 CA 서명 인증서를 획득합니다. Web Config에서 생성된 CSR의 인증서는 PEM/DER 형식입니다.

1. 프린터의 IP 주소를 브라우저에 입력하여 Web Config에 액세스합니다.

   프린터와 동일한 네트워크에 연결된 컴퓨터에서 프린터의 IP 주소를 입력합니다.

   다음 메뉴에서 프린터의 IP 주소를 확인할 수 있습니다.

   설정 > **일반 설정** > **네트워크 설정** > **네트워크 상태** > **유선 LAN/Wi-Fi 상태**

2. 관리자로 로그인하려면 관리자 비밀번호를 입력하십시오.

3. 다음 순서로 선택하십시오.

   네트워크 보안 탭 > **SSL/TLS** > **인증서** 또는 **IPsec/IP 필터링** > **클라이언트 인증서** 또는 **IEEE802.1X** > **클라이언트 인증서**

   선택 항목에 관계없이 동일한 인증서를 획득하여 공통으로 사용할 수 있습니다.

4. **CSR**의 **생성**을 클릭합니다.

   CSR 생성 페이지가 열립니다.

5. 각 항목에 값을 입력합니다.

   참고:
   인증 기관에 따라 키 길이와 약어가 다를 수 있습니다. 신청할 인증 기관의 규칙에 맞게 생성합니다.

6. **확인**을 클릭합니다.

   완료 메시지가 표시됩니다.

7. **네트워크 보안** 탭을 선택합니다. 그런 다음, **SSL/TLS** > **인증**이나 **IPsec/IP 필터링** > **클라이언트 인증서** 또는 **IEEE802.1X** > **클라이언트 인증서**를 선택합니다.

8. 인증 기관의 지정된 형식에 맞게 **CSR**의 다운로드 버튼을 클릭하여 CSR을 컴퓨터에 다운로드 합니다.

   중요:
   CSR을 다시 생성하지 마십시오. 발행된 CA 서명 인증서를 가져오지 못할 수 있습니다.

9. CSR을 인증 기관에 전송하고 CA 서명 인증서를 획득합니다.

   전송 방법 및 형태는 인증 기관의 규칙에 따릅니다.

10. 발행된 CA 서명 인증서를 프린터에 연결된 컴퓨터에 저장합니다.

    지정 장소에 인증서를 저장하면 CA 서명 인증서 획득이 완료됩니다.

관련 정보

➡ "관리자 비밀번호의 기본값" p.15

CSR 설정 항목

항목	설정값 및 설명
키 길이	CSR에 사용할 공개 키 길이를 선택합니다.
일반 이름	1 ~ 128 자 이내로 입력할 수 있습니다. IP 주소를 지정하는 경우에는 고정 IP 주소를 설정합니다. 1 ~ 5 개의 IPv4 주소, IPv6 주소, 호스트 이름, FQDN을 쉼표로 분리하여 입력할 수 있습니다. 첫 번째 요소는 일반 이름에 저장되고, 그 이외의 요소는 인증서 제목의 별명 필드에 저장됩니다. 예시: 프린터의 IP 주소: 192.0.2.123, 프린터 이름 : EPSONA1B2C3 일반 이름: EPSONA1B2C3,EPSONA1B2C3.local,192.0.2.123
조직/ 조직 단위/ 소재지/ 주/성	ASCII (0x20-0x7E) 0 ~ 64 자 이내로 입력할 수 있습니다. 식별 이름은 쉼표로 나눌 수 있습니다.
국가	ISO-3166에서 규정하고 있는 두 자리로 구성된 국가 코드를 입력합니다.

항목	설정값 및 설명
발신자 이메일 주소	메일 서버 설정에 대한 발신자의 이메일 주소를 입력할 수 있습니다. **네트워크** 탭 > **이메일 서버** > **기본**에 대해 **발신자 이메일 주소**와 동일한 이메일 주소를 입력합니다.

관련 정보

➡ "CA 서명 인증서 획득" p.244

CA 서명 인증서 가져오기

획득한 CA 서명 인증서를 프린터로 가져옵니다.

중요:

- ❏ 프린터의 날짜 및 시간이 올바르게 설정되어 있는지 확인하십시오. 인증서가 올바르지 않을 수 있습니다.
- ❏ Web Config에서 생성된 CSR로 인증서를 획득한 경우, 인증서를 한 번만 가져올 수 있습니다.

1. 프린터의 IP 주소를 브라우저에 입력하여 Web Config에 액세스합니다.

   프린터와 동일한 네트워크에 연결된 컴퓨터에서 프린터의 IP 주소를 입력합니다.

   다음 메뉴에서 프린터의 IP 주소를 확인할 수 있습니다.

   설정 > **일반 설정** > **네트워크 설정** > **네트워크 상태** > **유선 LAN/Wi-Fi 상태**

2. 관리자로 로그인하려면 관리자 비밀번호를 입력하십시오.

3. 다음 순서로 선택하십시오.

   네트워크 보안 탭 > **SSL/TLS** > **인증서** 또는 **IPsec/IP 필터링** > **클라이언트 인증서** 또는 **IEEE802.1X**

4. **가져오기**를 클릭합니다.

   인증서 가져오기 페이지가 열립니다.

5. 각 항목에 값을 입력합니다. 프린터에 액세스하는 웹 브라우저에서 인증서의 경로를 확인하는 경우 **CA 인증서 1** 및 **CA 인증서 2**를 설정합니다.

   CSR 생성 장소와 인증서 파일 형식에 따라 필요한 설정이 다릅니다. 다음을 참조하여 입력이 필요한 항목을 설정합니다.

   - ❏ Web Config에서 획득한 PEM/DER 형식의 인증서
     - ❏ **개인 키**: 프린터에 개인 키가 포함되어 있으므로 설정 안 함
     - ❏ **비밀번호**: 설정 안 함
     - ❏ **CA 인증서 1**/**CA 인증서 2**: 옵션
   - ❏ 컴퓨터에서 획득한 PEM/DER 형식의 인증서
     - ❏ **개인 키**: 설정
     - ❏ **비밀번호**: 설정 안 함
     - ❏ **CA 인증서 1**/**CA 인증서 2**: 옵션

- ❏ 컴퓨터에서 획득한 PKCS#12 형식의 인증서
  - ❏ **개인 키**: 설정 안 함
  - ❏ **비밀번호**: 옵션
  - ❏ **CA 인증서 1**/**CA 인증서 2**: 설정 안 함

6. **확인**을 클릭합니다.

   완료 메시지가 표시됩니다.

참고:
확인을 클릭하여 인증서 정보를 확인합니다.

관련 정보

➡ "관리자 비밀번호의 기본값" p.15

➡ "CA 서명 인증서 삭제하기" p.247

CA 서명 인증서 가져오기 설정 항목

항목	설정값 및 설명
서버 인증서 또는 클라이언트 인증서	인증서의 형식을 선택합니다. SSL/TLS 연결의 경우 서버 인증서가 표시됩니다. IPsec/IP 필터링 또는 IEEE802.1x의 경우 클라이언트 인증서가 표시됩니다.
개인 키	컴퓨터에서 생성된 CSR에 PEM/DER 형식의 인증서를 획득한 경우, 인증서와 일치하는 비밀 키 파일을 지정합니다.
비밀번호	파일 형식이 **개인 키 (PKCS#12)가 있는 인증서**인 경우 인증서 취득 시 설정된 개인 키 암호화에 대한 비밀번호를 입력합니다.
CA 인증서 1	인증서의 형식이 **인증서 (PEM/DER)**인 경우 서버 인증에 사용되는 CA 서명 인증서를 발행하는 인증 기관의 인증서를 불러옵니다. 필요에 따라 설정하십시오.
CA 인증서 2	인증서의 형식이 **인증서 (PEM/DER)**인 경우, CA 인증서 1을 발행하는 인증 기관의 인증서를 가져옵니다. 필요에 따라 설정하십시오.

관련 정보

➡ "CA 서명 인증서 가져오기" p.246

CA 서명 인증서 삭제하기

만료된 인증서나 사용하지 않는 인증서는 삭제할 수 있습니다.

> **중요:**
> Web Config에서 생성된 CSR로 인증서를 획득한 경우, 인증서를 삭제하면 다시 가져올 수 없습니다. 필요한 경우 CSR을 다시 생성하여 인증서를 다시 획득합니다.

1. 프린터의 IP 주소를 브라우저에 입력하여 Web Config에 액세스합니다.

   프린터와 동일한 네트워크에 연결된 컴퓨터에서 프린터의 IP 주소를 입력합니다.

다음 메뉴에서 프린터의 IP 주소를 확인할 수 있습니다.

설정 > **일반 설정** > **네트워크 설정** > **네트워크 상태** > **유선 LAN/Wi-Fi 상태**

2. 관리자로 로그인하려면 관리자 비밀번호를 입력하십시오.

3. 다음 순서로 선택하십시오.

   네트워크 보안 탭

4. 다음 중 한 가지를 선택합니다.

   ❏ **SSL/TLS** > **인증서**

   ❏ **IPsec/IP 필터링** > **클라이언트 인증서**

   ❏ **IEEE802.1X** > **클라이언트 인증서**

5. **삭제**를 클릭합니다.

6. 표시된 메시지에서 삭제하려는 인증서를 확인합니다.

관련 정보

➡ "관리자 비밀번호의 기본값" p.15

자체 서명 인증서 업데이트하기

자체 서명 인증서는 프린터에 의해 발행되므로 유효기간이 만료되거나 설명 내용이 변경되는 경우 업데이트 할 수 있습니다.

1. 프린터의 IP 주소를 브라우저에 입력하여 Web Config에 액세스합니다.

   프린터와 동일한 네트워크에 연결된 컴퓨터에서 프린터의 IP 주소를 입력합니다.

   다음 메뉴에서 프린터의 IP 주소를 확인할 수 있습니다.

   설정 > **일반 설정** > **네트워크 설정** > **네트워크 상태** > **유선 LAN/Wi-Fi 상태**

2. 관리자로 로그인하려면 관리자 비밀번호를 입력하십시오.

3. 다음 순서로 선택하십시오.

   네트워크 보안 탭 > **SSL/TLS** > **인증서**

4. **업데이트**를 클릭합니다.

5. **일반 이름**을 입력합니다.

   최대 5 개의 IPv4 주소, IPv6 주소, 호스트 이름, FQDN을 쉼표로 분리하여 1 ~ 128 자 이내로 입력할 수 있습니다. 첫 번째 요소가 일반 이름에 저장되며, 나머지 요소는 인증서 서브젝트의 별명 필드에 저장됩니다.

   예시:

   프린터의 IP 주소: 192.0.2.123, 프린터 이름 : EPSONA1B2C3

   일반 이름: EPSONA1B2C3,EPSONA1B2C3.local,192.0.2.123

6. 인증서의 유효 기간을 지정합니다.

7. **다음**을 클릭합니다.

   확인 메시지가 표시됩니다.

8. **확인**을 클릭합니다.

   프린터가 업데이트됩니다.

참고:
네트워크 보안 탭 > **SSL/TLS** > **인증서** > **자체 서명 인증서**에서 **확인**을 클릭하면 인증서의 정보를 확인할 수 있습니다.

관련 정보

➡ "관리자 비밀번호의 기본값" p.15

CA 인증서 구성

CA 인증서를 설정하면 프린터가 액세스하는 서버의 CA 인증서 경로의 유효성을 검증할 수 있습니다. 이렇게 하여 사칭을 방지할 수 있습니다.

CA 서명 인증서가 발행된 인증 기관으로부터 CA 인증서를 획득할 수 있습니다.

CA 인증서 가져오기

프린터로 CA 인증서를 가져옵니다.

1. 프린터의 IP 주소를 브라우저에 입력하여 Web Config에 액세스합니다.

   프린터와 동일한 네트워크에 연결된 컴퓨터에서 프린터의 IP 주소를 입력합니다.

   다음 메뉴에서 프린터의 IP 주소를 확인할 수 있습니다.

   설정 > **일반 설정** > **네트워크 설정** > **네트워크 상태** > **유선 LAN/Wi-Fi 상태**

2. 관리자로 로그인하려면 관리자 비밀번호를 입력하십시오.

3. 다음 순서로 선택하십시오.

   네트워크 보안 탭 > **CA 인증서**

4. **가져오기**를 클릭합니다.

5. 가져오려는 CA 인증서를 지정합니다.

6. **확인**을 클릭합니다.

가져오기가 완료되면 **CA 인증서** 화면으로 돌아가며, 가져온 CA 인증서가 표시됩니다.

관련 정보

➡ "관리자 비밀번호의 기본값" p.15

CA 인증서 삭제하기

불러온 CA 인증서를 삭제할 수 있습니다.

1. 프린터의 IP 주소를 브라우저에 입력하여 Web Config에 액세스합니다.

   프린터와 동일한 네트워크에 연결된 컴퓨터에서 프린터의 IP 주소를 입력합니다.

   다음 메뉴에서 프린터의 IP 주소를 확인할 수 있습니다.

   설정 > **일반 설정** > **네트워크 설정** > **네트워크 상태** > **유선 LAN/Wi-Fi 상태**

2. 관리자로 로그인하려면 관리자 비밀번호를 입력하십시오.

3. 다음 순서로 선택하십시오.

   네트워크 보안 탭 > **CA 인증서**

4. 삭제하려는 CA 인증서에서 **삭제**를 클릭합니다.

5. 표시된 메시지에서 삭제하려는 인증서를 확인합니다.

6. **네트워크 재부팅**을 클릭한 다음 삭제된 CA 인증서가 업데이트된 화면에 표시되지 않는지 확인합니다.

관련 정보

➡ "관리자 비밀번호의 기본값" p.15

프린터와 SSL/TLS 통신

프린터와의 SSL/TLS (Secure Sockets Layer/Transport Layer Security) 통신을 통해 서버 인증이 설정된 경우 컴퓨터와의 접속 경로를 암호화할 수 있습니다. 원거리의 무단 액세스를 방지하고자 할 경우 설정하십시오.

기본 SSL / TLS 설정 구성

HTTPS 서버 기능을 지원하는 프린터의 경우에는 통신을 암호화하는 SSL/TLS 통신을 사용할 수 있습니다. Web Config를 사용한 프린터 설정 및 관리 시 안전하게 통신할 수 있습니다.

암호화 강도 및 리디렉션 기능을 구성합니다.

1. 프린터의 IP 주소를 브라우저에 입력하여 Web Config에 액세스합니다.

   프린터와 동일한 네트워크에 연결된 컴퓨터에서 프린터의 IP 주소를 입력합니다.

   다음 메뉴에서 프린터의 IP 주소를 확인할 수 있습니다.

   설정 > **일반 설정** > **네트워크 설정** > **네트워크 상태** > **유선 LAN/Wi-Fi 상태**

2. 관리자로 로그인하려면 관리자 비밀번호를 입력하십시오.

3. 다음 순서로 선택하십시오.

   네트워크 보안 탭 > **SSL/TLS** > **기본**

4. 각 항목에 값을 선택합니다.

   ❏ 암호화 강도

   암호화 강도 수준을 선택합니다.

   ❏ HTTP에서 HTTPS로 전환

   활성화 또는 비활성화를 선택합니다. 기본값은 "활성화"입니다.

❏ TLS 1.0
활성화 또는 비활성화를 선택합니다. 기본값은 "비활성화"입니다.

❏ TLS.1.1
활성화 또는 비활성화를 선택합니다. 기본값은 "비활성화"입니다.

❏ TLS.1.2
활성화 또는 비활성화를 선택합니다. 기본값은 "활성화"입니다.

5. **다음**을 클릭합니다.
확인 메시지가 표시됩니다.

6. **확인**을 클릭합니다.
프린터가 업데이트됩니다.

프린터 서버 인증서 구성

1. 프린터의 IP 주소를 브라우저에 입력하여 Web Config에 액세스합니다.
프린터와 동일한 네트워크에 연결된 컴퓨터에서 프린터의 IP 주소를 입력합니다.
다음 메뉴에서 프린터의 IP 주소를 확인할 수 있습니다.
설정 > **일반 설정** > **네트워크 설정** > **네트워크 상태** > **유선 LAN/Wi-Fi 상태**

2. 관리자로 로그인하려면 관리자 비밀번호를 입력하십시오.

3. 다음 순서로 선택하십시오.
네트워크 보안 탭 > **SSL/TLS** > **인증서**

4. **서버 인증서**에서 사용할 인증서를 지정합니다.
❏ 자체 서명 인증서
프린터에 내장되어 있는 자체 서명 인증서입니다. CA 서명 인증서를 획득하지 않은 경우에 선택하십시오.
❏ CA 서명 인증서
CA 서명 인증서를 미리 획득하여 가져온 경우 이를 지정할 수 있습니다.

5. **다음**을 클릭합니다.
확인 메시지가 표시됩니다.

6. **확인**을 클릭합니다.
프린터가 업데이트됩니다.

관련 정보

➡ "관리자 비밀번호의 기본값" p.15
➡ "CA 서명 인증서 구성" p.244
➡ "자체 서명 인증서 업데이트하기" p.248

IPsec/IP 필터링을 통한 암호화 통신

IPsec/IP 필터링 개요

IPsec/IP 필터링 기능을 사용하여 IP 주소, 서비스, 포트를 기반으로 트래픽을 필터링할 수 있습니다. 필터링을 조합하여 특정 클라이언트와 특정 데이터를 허용 또는 차단하도록 설정할 수 있습니다. IPsec을 사용하여 강화된 보안 통신을 할 수 있습니다.

참고:
Windows Vista 또는 이후 버전이나 Windows Server 2008 또는 이후 버전의 컴퓨터는 IPsec을 지원합니다.

기본 정책 구성

트래픽을 필터링하려면 기본 정책을 설정합니다. 기본 정책은 프린터에 연결하는 모든 사용자 또는 그룹에 적용됩니다. 사용자와 사용자 그룹을 보다 세부적으로 제어하려면 그룹 정책을 설정합니다.

1. 프린터의 IP 주소를 브라우저에 입력하여 Web Config에 액세스합니다.

   프린터와 동일한 네트워크에 연결된 컴퓨터에서 프린터의 IP 주소를 입력합니다.

   다음 메뉴에서 프린터의 IP 주소를 확인할 수 있습니다.

   설정 > **일반 설정** > **네트워크 설정** > **네트워크 상태** > **유선 LAN/Wi-Fi 상태**

2. 관리자로 로그인하려면 관리자 비밀번호를 입력하십시오.

3. 다음 순서로 선택하십시오.

   네트워크 보안 탭 > **IPsec/IP 필터링** > **기본**

4. 각 항목에 값을 입력합니다.

5. **다음**을 클릭합니다.

   확인 메시지가 표시됩니다.

6. **확인**을 클릭합니다.

   프린터가 업데이트됩니다.

관련 정보

➡ "관리자 비밀번호의 기본값" p.15

기본 정책 설정 항목

기본 정책

항목	설정값 및 설명
IPsec/IP 필터링	IPsec/IP 필터링 기능을 활성화 또는 비활성화 합니다.

❑ 액세스 제어

IP 패킷의 트래픽 제어 방법을 구성합니다.

항목	설정값 및 설명
액세스 허용	IP 패킷의 통과를 허용할 때 선택합니다.
액세스 거부	IP 패킷의 통과를 차단하고자 할 때 선택합니다.
IPsec	IPsec에서 전송된 패킷의 통과를 허용할 때 선택합니다.

❏ IKE 버전

IKE 버전으로 **IKEv1** 또는 **IKEv2**를 선택합니다. 프린터가 연결되어 있는 장치에 알맞은 버전을 선택합니다.

❏ IKEv1

IKE 버전으로 **IKEv1**을 선택하면 다음과 같은 항목이 표시됩니다.

항목	설정값 및 설명
인증 방법	**인증서**를 선택하려면 사전에 CA 서명 인증서를 획득하고 가져와야 합니다.
미리 공유한 키	**인증 방법**을 **미리 공유한 키**로 선택하는 경우 미리 공유한 키를 1 ~ 127자 이내로 입력합니다.
미리 공유한 키 확인	확인을 위해 설정한 키를 다시 입력합니다.

❏ IKEv2

IKE 버전을 **IKEv2**로 선택하면 다음과 같은 항목이 표시됩니다.

항목		설정값 및 설명
로컬	인증 방법	**인증서**를 선택하려면 사전에 CA 서명 인증서를 획득하고 가져와야 합니다.
	ID 종류	**인증 방법**을 **미리 공유한 키**로 선택하는 경우, 프린터의 ID 종류를 선택합니다.
	ID	ID 종류와 일치하는 프린터의 ID를 입력합니다. 첫 번째 문자로 "@", "#", "="는 사용할 수 없습니다. **식별 이름**: 1 바이트의 ASCII(0x20 ~ 0x7E) 문자를 1 ~ 255자 이내로 입력합니다. 이 때 "="를 포함해야 합니다. **IP 주소**: IPv4 또는 IPv6 형식을 입력합니다. **FQDN**: A-Z, a-z, 0-9, "-" 및 마침표(.)를 사용하여 1~255자의 조합을 입력합니다. **이메일 주소**: 1 바이트의 ASCII(0x20 ~ 0x7E) 문자를 1 ~ 255자 이내로 입력합니다. 이 때 "@"를 포함해야 합니다. **키 ID**: 1 바이트의 ASCII(0x20 ~ 0x7E) 문자를 1 ~ 255자 이내로 입력합니다.
	미리 공유한 키	**인증 방법**을 **미리 공유한 키**로 선택하는 경우 미리 공유한 키를 1 ~ 127자 이내로 입력합니다.
	미리 공유한 키 확인	확인을 위해 설정한 키를 다시 입력합니다.

항목		설정값 및 설명
원격	인증 방법	**인증서**를 선택하려면 사전에 CA 서명 인증서를 획득하고 가져와야 합니다.
	ID 종류	**인증 방법**을 **미리 공유한 키**로 선택하는 경우, 인증하려는 장치의 ID 종류를 선택합니다.
	ID	ID 종류와 일치하는 프린터의 ID를 입력합니다. 첫 번째 문자로 "@", "#", "="는 사용할 수 없습니다. **식별 이름**: 1 바이트의 ASCII(0x20 ~ 0x7E) 문자를 1 ~ 255자 이내로 입력합니다. 이 때 "="를 포함해야 합니다. **IP 주소**: IPv4 또는 IPv6 형식을 입력합니다. **FQDN**: A-Z, a-z, 0-9, "-" 및 마침표(.)를 사용하여 1~255자의 조합을 입력합니다. **이메일 주소**: 1 바이트의 ASCII(0x20 ~ 0x7E) 문자를 1 ~ 255자 이내로 입력합니다. 이 때 "@"를 포함해야 합니다. **키 ID**: 1 바이트의 ASCII(0x20 ~ 0x7E) 문자를 1 ~ 255자 이내로 입력합니다.
	미리 공유한 키	**인증 방법**을 **미리 공유한 키**로 선택하는 경우 미리 공유한 키를 1 ~ 127자 이내로 입력합니다.
	미리 공유한 키 확인	확인을 위해 설정한 키를 다시 입력합니다.

❑ 캡슐화

액세스 제어를 **IPsec**으로 선택하는 경우 암호화 모드를 구성해야 합니다.

항목	설정값 및 설명
전송 모드	같은 LAN에만 프린터를 사용하는 경우 선택합니다. 레이어 4 또는 이후 버전의 IP 패킷을 암호화합니다.
터널 모드	IPsec-VPN과 같은 인터넷이 가능한 프린터를 사용하는 경우 이 옵션을 선택합니다. IP 패킷의 헤더와 데이터를 암호화합니다. **원격 게이트웨이(터널 모드)**: **캡슐화**를 **터널 모드**로 선택하는 경우, 게이트웨이 주소를 1 ~ 39 자 이내로 입력합니다.

❑ 보안 프로토콜

액세스 제어를 **IPsec**으로 선택하는 경우 옵션을 선택합니다.

항목	설정값 및 설명
ESP	인증 및 데이터의 무결성을 보장할 뿐만 아니라 데이터 전체를 암호화하려면 선택합니다.
AH	인증 및 데이터의 무결성을 보장하려면 선택합니다. 데이터의 암호화가 금지되어 있어도 IPsec 통신을 할 수 있습니다.

❏ 알고리즘 설정

모든 설정에 대해 **아무 주소나 사용**을 선택하거나, 각 설정에 대해 **아무 주소나 사용**이 아닌 항목을 선택하는 것을 권장합니다. 일부 설정에 대해 **아무 주소나 사용**을 선택하고 다른 설정에 대해 **아무 주소나 사용**이 아닌 항목을 선택한 경우, 장치는 인증하려는 다른 장치와 통신하지 못할 수 있습니다.

항목		설정값 및 설명
IKE	암호화	IKE에 대한 암호화 알고리즘을 선택합니다. 항목은 IKE 버전에 따라 달라집니다.
	인증	IKE에 대한 인증 알고리즘을 선택합니다.
	키 교환	IKE에 대한 키 교환 알고리즘을 선택합니다. 항목은 IKE 버전에 따라 달라집니다.
ESP	암호화	ESP에 대한 암호화 알고리즘을 선택합니다. **보안 프로토콜**을 **ESP**로 선택한 경우 사용할 수 있습니다.
	인증	ESP에 대한 인증 알고리즘을 선택합니다. **보안 프로토콜**을 **ESP**로 선택한 경우 사용할 수 있습니다.
AH	인증	AH에 대한 암호화 알고리즘을 선택합니다. **보안 프로토콜**을 **AH**로 선택한 경우 사용할 수 있습니다.

관련 정보

➡ "관리자 비밀번호의 기본값" p.15

➡ "관리자 비밀번호의 기본값" p.15

그룹 정책 구성

그룹 정책은 사용자 또는 사용자 그룹에 적용되는 하나 이상의 규칙입니다. 프린터는 설정한 정책과 일치하는 IP 패킷을 제어합니다. IP 패킷은 기본 정책 1 ~ 10 순으로 적용된 후 그룹 정책이 적용됩니다.

1. 프린터의 IP 주소를 브라우저에 입력하여 Web Config에 액세스합니다.

   프린터와 동일한 네트워크에 연결된 컴퓨터에서 프린터의 IP 주소를 입력합니다.

   다음 메뉴에서 프린터의 IP 주소를 확인할 수 있습니다.

   설정 > **일반 설정** > **네트워크 설정** > **네트워크 상태** > **유선 LAN/Wi-Fi 상태**

2. 관리자로 로그인하려면 관리자 비밀번호를 입력하십시오.

3. 다음 순서로 선택하십시오.

   네트워크 보안 탭 > **IPsec/IP 필터링** > **기본**

4. 구성하려는 번호의 탭을 클릭합니다.

5. 각 항목에 값을 입력합니다.

6. **다음**을 클릭합니다.

   확인 메시지가 표시됩니다.

7. **확인**을 클릭합니다.

   프린터가 업데이트됩니다.

관련 정보

➡ "관리자 비밀번호의 기본값" p.15

그룹 정책 설정 항목

항목	설정값 및 설명
이 그룹 정책 사용	그룹 정책을 활성화 또는 비활성화할 수 있습니다.

액세스 제어

IP 패킷의 트래픽 제어 방법을 구성합니다.

항목	설정값 및 설명
액세스 허용	IP 패킷의 통과를 허용할 때 선택합니다.
액세스 거부	IP 패킷의 통과를 차단하고자 할 때 선택합니다.
IPsec	IPsec에서 전송된 패킷의 통과를 허용할 때 선택합니다.

로컬 주소(프린터)

사용 중인 네트워크 환경에 맞는 IPv4 주소 또는 IPv6 주소를 선택합니다. IP 주소가 자동으로 할당된 경우, **자동으로 지정된 IPv4 주소 사용**을 선택할 수 있습니다.

참고:
IPv6 주소가 자동으로 할당되는 경우, 연결하지 못할 수 있습니다. 고정 IPv6 주소를 설정하십시오.

원격 주소(호스트)

액세스를 제어할 장치의 IP 주소를 입력합니다. IP 주소는 43 자 이하여야 합니다. IP 주소를 입력하지 않으면 모든 IP 주소가 제어 대상이 됩니다.

참고:
IP 주소가 자동으로 할당되는 경우(예: DHCP 할당), 연결하지 못할 수 있습니다. 고정 IP 주소를 설정하십시오.

포트 선택 방법

포트의 지정 방법을 설정합니다.

❏ 서비스 이름

포트 선택 방법을 **서비스 이름**으로 선택한 경우 옵션을 선택합니다.

❏ 전송 프로토콜

포트 선택 방법을 **포트 번호**로 선택한 경우 캡슐화 모드 설정이 필요합니다.

항목	설정값 및 설명
모든 프로토콜	모든 프로토콜 종류를 제어하려면 선택합니다.
TCP	유니캐스트 데이터를 제어하려면 선택합니다.
UDP	브로드캐스트 및 멀티 캐스트 데이터를 제어하려면 선택합니다.
ICMPv4	Ping 명령을 제어하려면 선택합니다.

❏ 로컬 포트

포트 선택 방법으로 **포트 번호**로 선택하고, **전송 프로토콜**을 **TCP** 또는 **UDP**로 선택한 경우 포트 번호를 쉼표로 구분 입력하여 수신 패킷을 제어합니다. 최대 10 개의 포트 번호를 입력할 수 있습니다.

예시: 20,80,119,5220

포트 번호를 입력하지 않으면 모든 포트가 제어 대상이 됩니다.

❏ 원격 포트

포트 선택 방법으로 **포트 번호**를 선택하고 **전송 프로토콜**에서 **TCP** 또는 **UDP**를 선택한 경우 포트 번호를 쉼표로 구분 입력하여 전송 패킷을 제어합니다. 최대 10 개의 포트 번호를 입력할 수 있습니다.

예시: 25,80,143,5220

포트 번호를 입력하지 않으면 모든 포트가 제어 대상이 됩니다.

IKE 버전

IKE 버전으로 **IKEv1** 또는 **IKEv2**를 선택합니다. 프린터가 연결되어 있는 장치에 알맞은 버전을 선택합니다.

❏ IKEv1

IKE 버전으로 **IKEv1**을 선택하면 다음과 같은 항목이 표시됩니다.

항목	설정값 및 설명
인증 방법	**액세스 제어**를 **IPsec**으로 선택하는 경우 옵션을 선택합니다. 기본 정책에서 설정한 인증서와 같습니다.
미리 공유한 키	**인증 방법**을 **미리 공유한 키**로 선택하는 경우 미리 공유한 키를 1 ~ 127자 이내로 입력합니다.
미리 공유한 키 확인	확인을 위해 설정한 키를 다시 입력합니다.

❏ IKEv2

IKE 버전을 **IKEv2**로 선택하면 다음과 같은 항목이 표시됩니다.

항목		설정값 및 설명
로컬	인증 방법	**액세스 제어**를 **IPsec**으로 선택하는 경우 옵션을 선택합니다. 기본 정책에서 설정한 인증서와 같습니다.
	ID 종류	**인증 방법**을 **미리 공유한 키**로 선택하는 경우, 프린터의 ID 종류를 선택합니다.
	ID	ID 종류와 일치하는 프린터의 ID를 입력합니다. 첫 번째 문자로 "@", "#", "="는 사용할 수 없습니다. **식별 이름**: 1 바이트의 ASCII(0x20 ~ 0x7E) 문자를 1 ~ 255자 이내로 입력합니다. 이 때 "="를 포함해야 합니다. **IP 주소**: IPv4 또는 IPv6 형식을 입력합니다. **FQDN**: A-Z, a-z, 0-9, "-" 및 마침표(.)를 사용하여 1~255자의 조합을 입력합니다. **이메일 주소**: 1 바이트의 ASCII(0x20 ~ 0x7E) 문자를 1 ~ 255자 이내로 입력합니다. 이 때 "@"를 포함해야 합니다. **키 ID**: 1 바이트의 ASCII(0x20 ~ 0x7E) 문자를 1 ~ 255자 이내로 입력합니다.
	미리 공유한 키	**인증 방법**을 **미리 공유한 키**로 선택하는 경우 미리 공유한 키를 1 ~ 127자 이내로 입력합니다.
	미리 공유한 키 확인	확인을 위해 설정한 키를 다시 입력합니다.
원격	인증 방법	**액세스 제어**를 **IPsec**으로 선택하는 경우 옵션을 선택합니다. 기본 정책에서 설정한 인증서와 같습니다.
	ID 종류	**인증 방법**을 **미리 공유한 키**로 선택하는 경우, 인증하려는 장치의 ID 종류를 선택합니다.
	ID	ID 종류와 일치하는 프린터의 ID를 입력합니다. 첫 번째 문자로 "@", "#", "="는 사용할 수 없습니다. **식별 이름**: 1 바이트의 ASCII(0x20 ~ 0x7E) 문자를 1 ~ 255자 이내로 입력합니다. 이 때 "="를 포함해야 합니다. **IP 주소**: IPv4 또는 IPv6 형식을 입력합니다. **FQDN**: A-Z, a-z, 0-9, "-" 및 마침표(.)를 사용하여 1~255자의 조합을 입력합니다. **이메일 주소**: 1 바이트의 ASCII(0x20 ~ 0x7E) 문자를 1 ~ 255자 이내로 입력합니다. 이 때 "@"를 포함해야 합니다. **키 ID**: 1 바이트의 ASCII(0x20 ~ 0x7E) 문자를 1 ~ 255자 이내로 입력합니다.
	미리 공유한 키	**인증 방법**을 **미리 공유한 키**로 선택하는 경우 미리 공유한 키를 1 ~ 127자 이내로 입력합니다.
	미리 공유한 키 확인	확인을 위해 설정한 키를 다시 입력합니다.

캡슐화

액세스 제어를 **IPsec**으로 선택하는 경우 암호화 모드를 구성해야 합니다.

항목	설정값 및 설명
전송 모드	같은 LAN에만 프린터를 사용하는 경우 선택합니다. 레이어 4 또는 이후 버전의 IP 패킷을 암호화합니다.

항목	설정값 및 설명
터널 모드	IPsec-VPN과 같은 인터넷이 가능한 프린터를 사용하는 경우 이 옵션을 선택합니다. IP 패킷의 헤더와 데이터를 암호화합니다. **원격 게이트웨이(터널 모드)**: **캡슐화**를 **터널 모드**로 선택하는 경우, 게이트웨이 주소를 1 ~ 39 자 이내로 입력합니다.

보안 프로토콜

액세스 제어를 **IPsec**으로 선택하는 경우 옵션을 선택합니다.

항목	설정값 및 설명
ESP	인증 및 데이터의 무결성을 보장할 뿐만 아니라 데이터 전체를 암호화하려면 선택합니다.
AH	인증 및 데이터의 무결성을 보장하려면 선택합니다. 데이터의 암호화가 금지되어 있어도 IPsec 통신을 할 수 있습니다.

알고리즘 설정

모든 설정에 대해 **아무 주소나 사용**을 선택하거나, 각 설정에 대해 **아무 주소나 사용**이 아닌 항목을 선택하는 것을 권장합니다. 일부 설정에 대해 **아무 주소나 사용**을 선택하고 다른 설정에 대해 **아무 주소나 사용**이 아닌 항목을 선택한 경우, 장치는 인증하려는 다른 장치와 통신하지 못할 수 있습니다.

항목		설정값 및 설명
IKE	암호화	IKE에 대한 암호화 알고리즘을 선택합니다. 항목은 IKE 버전에 따라 달라집니다.
	인증	IKE에 대한 인증 알고리즘을 선택합니다.
	키 교환	IKE에 대한 키 교환 알고리즘을 선택합니다. 항목은 IKE 버전에 따라 달라집니다.
ESP	암호화	ESP에 대한 암호화 알고리즘을 선택합니다. **보안 프로토콜**을 **ESP**로 선택한 경우 사용할 수 있습니다.
	인증	ESP에 대한 인증 알고리즘을 선택합니다. **보안 프로토콜**을 **ESP**로 선택한 경우 사용할 수 있습니다.
AH	인증	AH에 대한 암호화 알고리즘을 선택합니다. **보안 프로토콜**을 **AH**로 선택한 경우 사용할 수 있습니다.

그룹 정책에서 로컬 주소(프린터)와 원격 주소(호스트)의 조합

		로컬 주소(프린터) 설정		
		IPv4	IPv6*2	아무 주소나 가능*3
원격 주소(호스트)의 설정	IPv4*1	✓	–	✓
	IPv6*1*2	–	✓	✓
	공란	✓	✓	✓

*1 : **액세스 제어**에 대해 **IPsec**을 선택한 경우, 접두어 길이를 지정할 수 없습니다.

*2 : **액세스 제어**에 대해 **IPsec**을 선택한 경우, 링크 로컬 주소(fe80::)를 선택할 수 있지만 그룹 정책은 비활성화됩니다.

*3 : IPv6 링크 로컬 주소 제외

그룹 정책의 서비스 이름 목록

참고:
사용할 수 없는 서비스가 표시되지만 선택할 수 없습니다.

서비스 이름	프로토콜 종류	로컬 포트 번호	원격 포트 번호	제어할 수 있는 기능
모두	–	–	–	모든 서비스
ENPC	UDP	3289	임의의 포트	Epson Device Admin 및 프린터 드라이버와 같은 응용 프로그램에서 프린터 검색
SNMP	UDP	161	임의의 포트	Epson Device Admin 및 프린터 드라이버와 같은 응용 프로그램에서 MIB의 취득 및 설정
LPR	TCP	515	임의의 포트	LPR 데이터 전달
RAW(Port 9100)	TCP	9100	임의의 포트	RAW 데이터 전달
IPP/IPPS	TCP	631	임의의 포트	IPP/IPPS 인쇄 데이터 전달
WSD	TCP	임의의 포트	5357	WSD 제어
WS-Discovery	UDP	3702	임의의 포트	WSD 프린터 검색
FTP 데이터 (로컬)	TCP	20	임의의 포트	FTP 서버 (FTP 인쇄 데이터 전송)
FTP 제어 (로컬)	TCP	21	임의의 포트	FTP 서버 (FTP 인쇄 제어)
HTTP (로컬)	TCP	80	임의의 포트	HTTP(S) 서버 (Web Config 및 WSD의 데이터 전달)
HTTPS (로컬)	TCP	443	임의의 포트	
HTTP (원격)	TCP	임의의 포트	80	HTTP(S) 클라이언트 (Epson Connect, 펌웨어 업데이트 및 루트 인증서 업데이트 간 통신)
HTTPS (원격)	TCP	임의의 포트	443	

IPsec/IP 필터링 구성 예시

IPsec 패킷만 수신하기

기본 정책 설정에만 해당하는 예시입니다.

기본 정책:

- ❏ **IPsec/IP 필터링**: **사용**
- ❏ **액세스 제어**: **IPsec**
- ❏ **인증 방법**: **미리 공유한 키**
- ❏ **미리 공유한 키**: 최대 127자 이내로 입력합니다.

그룹 정책: 설정 안 함

인쇄 데이터와 프린터 설정 수신하기

지정한 서비스에서 인쇄 데이터와 프린터 설정의 통신을 허용하는 경우의 예 입니다.

기본 정책:

- **IPsec/IP 필터링**: **사용**
- **액세스 제어**: **액세스 거부**

그룹 정책:

- **이 그룹 정책 사용**: 체크박스를 선택합니다.
- **액세스 제어**: **액세스 허용**
- **원격 주소(호스트)**: 클라이언트의 IP 주소
- **포트 선택 방법**: **서비스 이름**
- **서비스 이름**: **ENPC**, **SNMP**, **HTTP (로컬)**, **HTTPS (로컬)** 및 **RAW (Port9100)**의 체크박스를 선택합니다.

참고:
HTTP (로컬) 및 HTTPS (로컬) 수신을 방지하려면 **그룹 정책**에서 해당 체크박스의 선택을 취소합니다. 이렇게 하는 경우, 프린터 제어판에서 IPsec/IP 필터링을 일시적으로 비활성화하여 프린터 설정을 변경하십시오.

지정된 IP 주소에서만 액세스 수신하기

특정 IP 주소만 프린터 액세스를 허용하는 예 입니다.

기본 정책:

- **IPsec/IP 필터링**: **사용**
- **액세스 제어**:**액세스 거부**

그룹 정책:

- **이 그룹 정책 사용**: 체크박스를 선택합니다.
- **액세스 제어**: **액세스 허용**
- **원격 주소(호스트)**: 관리자용 클라이언트의 IP 주소

참고:
정책 설정과 관계없이 클라이언트가 액세스하여 프린터를 설정할 수 있습니다.

IPsec/IP 필터링용 인증서 구성

IPsec/IP 필터링용 클라이언트 인증서를 설정합니다. 인증서를 설정하면 IPsec/IP 필터링에 대한 인증 방법으로 해당 인증서를 사용할 수 있습니다. 인증 기관을 구성하려면 **CA 인증서**로 이동합니다.

1. 프린터의 IP 주소를 브라우저에 입력하여 Web Config에 액세스합니다.

   프린터와 동일한 네트워크에 연결된 컴퓨터에서 프린터의 IP 주소를 입력합니다.

   다음 메뉴에서 프린터의 IP 주소를 확인할 수 있습니다.

   설정 > **일반 설정** > **네트워크 설정** > **네트워크 상태** > **유선 LAN/Wi-Fi 상태**

2. 관리자로 로그인하려면 관리자 비밀번호를 입력하십시오.

3. 다음 순서로 선택하십시오.

   네트워크 보안 탭 > **IPsec/IP 필터링** > **클라이언트 인증서**

4. **클라이언트 인증서**에서 인증서를 가져옵니다.

   인증 기관에서 게시한 인증서를 이미 가져온 경우, 인증서를 복사하여 IPsec/IP 필터링에 사용할 수 있습니다. 복사하려면 **복사 출처**에서 인증서를 선택한 후 **복사**를 클릭합니다.

관련 정보

➡ "관리자 비밀번호의 기본값" p.15

➡ "CA 서명 인증서 구성" p.244

➡ "CA 인증서 구성" p.249

IEEE802.1X 네트워크에 프린터 연결하기

IEEE802.1X 네트워크 구성

프린터에 IEEE802.1X를 설정하면 RADIUS 서버, 인증 기능을 갖춘 LAN 스위치, 액세스 포인트에 연결된 네트워크에서 사용할 수 있습니다.

TLS 버전 1.3은 이 기능을 지원하지 않습니다.

1. 프린터의 IP 주소를 브라우저에 입력하여 Web Config에 액세스합니다.

   프린터와 동일한 네트워크에 연결된 컴퓨터에서 프린터의 IP 주소를 입력합니다.

   다음 메뉴에서 프린터의 IP 주소를 확인할 수 있습니다.

   설정 > **일반 설정** > **네트워크 설정** > **네트워크 상태** > **유선 LAN/Wi-Fi 상태**

2. 관리자로 로그인하려면 관리자 비밀번호를 입력하십시오.

3. 다음 순서로 선택하십시오.

   네트워크 보안 탭 > **IEEE802.1X** > **기본**

4. 각 항목에 값을 입력합니다.

   Wi-Fi 네트워크 상에서 프린터를 사용하는 경우 **Wi-Fi 설정**을 클릭하여 SSID를 선택하거나 입력합니다.

   참고:
   이더넷 및 Wi-Fi에서 공통으로 사용할 수 있습니다.

5. **다음**을 클릭합니다.

   확인 메시지가 표시됩니다.

6. **확인**을 클릭합니다.

   프린터가 업데이트됩니다.

관련 정보

➡ "관리자 비밀번호의 기본값" p.15

IEEE802.1X 네트워크 설정 항목

항목	설정값 및 설명	
IEEE802.1X (유선 LAN)	IEEE802.1X (유선 LAN)에 대한 페이지(**IEEE802.1X** > **기본**)의 설정값을 사용 또는 사용 안 함으로 선택할 수 있습니다.	
IEEE802.1X (Wi-Fi)	IEEE802.1X (Wi-Fi)의 연결 상태가 표시됩니다.	
연결 방법	현재 네트워크의 연결 방법이 표시됩니다.	
EAP 종류	프린터와 RADIUS 서버 중에서 인증 방법에 대한 옵션을 선택합니다.	
	EAP-TLS	CA 서명 인증서를 획득하여 가져와야 합니다.
	PEAP-TLS	
	EAP-TTLS	비밀번호를 설정해야 합니다.
	PEAP/MSCHAPv2	
사용자 ID	RADIUS 서버 인증에 사용할 ID를 설정합니다. 1 바이트의 ASCII(0x20 ~ 0x7E) 문자를 1 ~ 128자 이내로 입력합니다.	
비밀번호	프린터 인증을 위해 비밀번호를 설정합니다. 1 바이트의 ASCII(0x20 ~ 0x7E) 문자를 1 ~ 128자 이내로 입력합니다. Windows 서버를 RADIUS 서버로 사용하는 경우 최대 127 자입니다.	
비밀번호 확인	확인을 위해 입력한 비밀번호를 다시 입력합니다.	
서버 ID	지정된 RADIUS 서버의 인증에 사용할 서버 ID를 구성할 수 있습니다. 서버 ID가 RADIUS 서버에서 전송된 서버 인증서의 subject/subjectAltName 필드에 포함되어 있는지를 확인합니다. 1 바이트의 ASCII (0x20 ~ 0x7E) 문자를 0 ~ 128자 이내로 입력합니다.	
인증서 확인 (유선 LAN 전용)	인증 방법에 관계없이 인증서 유효성 검사를 설정할 수 있습니다. **CA 인증서**에서 인증서를 가져옵니다. 이 항목은 유선 LAN 연결만 지원합니다. IEEE8802.1X로 Wi-Fi 네트워크에 연결하려면 CA 인증서가 필요합니다.	
익명	**EAP 유형**으로 **PEAP-TLS**, **EAP-TTLS** 또는 **PEAP/MSCHAPv2**를 선택하면 PEAP 인증의 1 단계에 대해 사용자 ID 대신 익명 이름을 구성할 수 있습니다. 1 바이트의 ASCII (0x20 ~ 0x7E) 문자를 0 ~ 128자 이내로 입력합니다.	
암호화 강도	다음 중 하나를 선택할 수 있습니다.	
	높게	AES256/3DES
	중간	AES256/3DES/AES128/RC4

관련 정보

➡ "IEEE802.1X 네트워크 구성" p.263

IEEE802.1X 인증서 구성

IEEE802.1X의 클라이언트 인증서를 설정합니다. 인증서를 설정하면 **EAP-TLS**와 **PEAP-TLS**를 IEEE802.1x의 인증 방식으로 사용할 수 있습니다. 인증 기관 인증서를 구성하려면 **CA 인증서**로 이동합니다.

1. 프린터의 IP 주소를 브라우저에 입력하여 Web Config에 액세스합니다.

   프린터와 동일한 네트워크에 연결된 컴퓨터에서 프린터의 IP 주소를 입력합니다.

   다음 메뉴에서 프린터의 IP 주소를 확인할 수 있습니다.

   설정 > **일반 설정** > **네트워크 설정** > **네트워크 상태** > **유선 LAN/Wi-Fi 상태**

2. 관리자로 로그인하려면 관리자 비밀번호를 입력하십시오.

3. 다음 순서로 선택하십시오.

   네트워크 보안 탭 > **IEEE802.1X** > **클라이언트 인증서**

4. **클라이언트 인증서**에 인증서를 입력합니다.

   인증 기관에서 게시한 인증서를 이미 가져온 경우, 인증서를 복사하여 IEEE802.1X에 사용할 수 있습니다. 복사하려면 **복사 출처**에서 인증서를 선택한 후 **복사**를 클릭합니다.

관련 정보

➡ "관리자 비밀번호의 기본값" p.15

➡ "CA 서명 인증서 구성" p.244

➡ "CA 인증서 구성" p.249

IEEE802.1X 네트워크 상태 확인하기

네트워크 상태 시트를 인쇄하여 IEEE802.1X 상태를 확인합니다.

상태 ID	IEEE802.1X 상태
사용 안 함	IEEE802.1X 기능이 비활성화되어 있습니다.
EAP Success	IEEE802.1X 인증이 완료되어 네트워크에 연결되어 있습니다.
Authenticating	IEEE802.1X 인증이 완료되지 않았습니다.
Config Error	사용자 ID가 설정되어 있지 않기 때문에 인증에 실패하였습니다.
Client Certificate Error	클라이언트 인증서가 만료되었기 때문에 인증에 실패하였습니다.
Timeout Error	RADIUS 서버 또는 인증 허브의 응답이 없기 때문에 인증에 실패하였습니다.
User ID Error	프린터의 사용자 ID 또는 인증 프로토콜이 올바르지 않기 때문에 인증에 실패하였습니다.
Server ID Error	서버 인증서에 기재되어 있는 Server ID와 통신하는 Server ID가 일치하지 않기 때문에 인증에 실패하였습니다.
Server Certificate Error	서버 인증서에 다음 오류가 있어 인증에 실패하였습니다. ❏ 서버 인증서가 만료되었습니다. ❏ 서버 인증서의 체인이 올바르지 않습니다.
CA Certificate Error	CA 인증서에 다음 오류가있어 인증에 실패했습니다. ❏ CA 인증서를 잘못 지정하였습니다. ❏ 올바른 CA 인증서를 가져오지 않았습니다. ❏ CA 인증서가 만료되었습니다.

상태 ID	IEEE802.1X 상태
EAP Failure	프린터 설정에 다음 오류가 있어서 인증에 실패했습니다. ❏ **EAP 유형**이 **EAP-TLS** 또는 **PEAP-TLS**인 경우, 클라이언트 인증서가 올바르지 않거나 문제가 있습니다. ❏ **EAP 유형**이 **EAP-TTLS** 또는 **PEAP/MSCHAPv2**인 경우, 사용자 ID 또는 비밀번호가 올바르지 않습니다.

관련 정보

➡ "유선 LAN/Wi-Fi 상태:" p.195

네트워크 보안 문제

보안 설정 복원하기

IPsec/IP 필터링 또는 IEEE802.1X와 같은 고도의 보안 환경을 구축한 경우, 잘못된 설정이나 장치 또는 서버의 문제로 인해 장치와 통신이 불가능할 수 있습니다. 그러한 경우, 보안 설정을 초기화하여 장치에 대한 설정을 재지정하거나 일시적으로 사용을 허용하십시오.

제어판을 사용하여 보안 기능 비활성화하기

프린터의 제어판에서 IPsec/IP 필터링 또는 IEEE802.1X를 비활성화할 수 있습니다.

1. **설정** > **일반 설정** > **네트워크 설정**을 선택합니다.
2. **고급**을 선택합니다.
3. 비활성화하려는 항목을 다음 중에서 선택합니다.
   ❏ **IPsec/IP 필터링 사용 안 함**
   ❏ **IEEE802.1X 사용 안 함**
4. 확인 화면에서 **계속**을 선택합니다.

네트워크 보안 기능 사용 시 문제

미리 공유한 키(PSK)를 잊어버림

미리 공유한 키(PSK)를 재구성합니다.

키를 변경하려면 Web Config에 액세스하여 **네트워크 보안** 탭 > **IPsec/IP 필터링** > **기본** > **기본 정책** 또는 **그룹 정책**을 선택합니다.

미리 공유한 키를 변경하는 경우 컴퓨터용 미리 공유한 키를 설정하십시오.

관련 정보

➡ "관리자 비밀번호의 기본값" p.15

➡ "IPsec/IP 필터링을 통한 암호화 통신" p.252

IPsec 통신을 할 수 없음

프린터 또는 컴퓨터에서 지원하지 않는 알고리즘을 지정합니다.

프린터가 지원하는 알고리즘은 다음과 같습니다. 컴퓨터의 설정을 확인합니다.

보안 방법	알고리즘
IKE 암호화 알고리즘	AES-CBC-128, AES-CBC-192, AES-CBC-256, AES-GCM-128*, AES-GCM-192*, AES-GCM-256*, 3DES
IKE 인증 알고리즘	SHA-1, SHA-256, SHA-384, SHA-512, MD5
IKE 키 교환 알고리즘	DH Group1, DH Group2, DH Group5, DH Group14, DH Group15, DH Group16, DH Group17, DH Group18, DH Group19, DH Group20, DH Group21, DH Group22, DH Group23, DH Group24, DH Group25, DH Group26, DH Group27*, DH Group28*, DH Group29*, DH Group30*
ESP 암호화 알고리즘	AES-CBC-128, AES-CBC-192, AES-CBC-256, AES-GCM-128, AES-GCM-192, AES-GCM-256, 3DES
ESP 인증 알고리즘	SHA-1, SHA-256, SHA-384, SHA-512, MD5
AH 인증 알고리즘	SHA-1, SHA-256, SHA-384, SHA-512, MD5

*IKEv2만 사용 가능

관련 정보

➡ "IPsec/IP 필터링을 통한 암호화 통신" p.252

갑자기 통신할 수 없음

프린터의 IP 주소가 변경되었거나 사용할 수 없습니다.

그룹 정책의 로컬 주소에 등록된 IP 주소가 변경되었거나 사용할 수 없는 경우 IPsec 통신을 수행할 수 없습니다. 프린터의 제어판에서 IPsec를 비활성화하십시오.

DHCP 임대 만료, 재시작, IPv6 주소의 유효 기간 만료 또는 재획득 실패에 따라 프린터의 Web Config(**네트워크 보안** 탭 > **IPsec/IP 필터링** > **기본** > **그룹 정책** > **로컬 주소(프린터)**)에 설정한 IP 주소가 없을 수 있습니다.

고정 IP 주소를 사용하십시오.

컴퓨터의 IP 주소가 변경되었거나 사용할 수 없습니다.

그룹 정책의 원격 주소에 등록된 IP 주소가 변경되었거나 사용할 수 없는 경우 IPsec 통신을 수행할 수 없습니다.

프린터의 제어판에서 IPsec를 비활성화하십시오.

DHCP 임대 만료, 재시작, IPv6 주소의 유효 기간 만료 또는 재획득 실패에 따라 프린터의 Web Config(**네트워크 보안** 탭 > **IPsec/IP 필터링** > **기본** > **그룹 정책** > **원격 주소(호스트)**)에 설정한 IP 주소가 없을 수 있습니다.

고정 IP 주소를 사용하십시오.

관련 정보

➡ "관리자 비밀번호의 기본값" p.15

➡ "IPsec/IP 필터링을 통한 암호화 통신" p.252

보안 IPP 인쇄 포트를 만들 수 없음

SSL/TLS 통신에 대한 서버 인증서로 올바른 인증서가 지정되어 있지 않습니다.

올바른 인증서가 지정되어 있지 않으면 포트 생성에 실패할 수 있습니다. 인증서가 올바른지 확인하십시오.

프린터를 사용하는 컴퓨터에서 CA 인증서를 가져오지 않았습니다.

컴퓨터에서 CA 인증서를 가져오지 않으면 포트를 생성하지 못할 수 있습니다. CA 인증서를 가져왔는지 확인하십시오.

관련 정보

➡ "프린터 서버 인증서 구성" p.251

IPsec/IP 필터링 설정 후 연결되지 않음

IPsec/IP 필터링의 설정이 올바르지 않습니다.

프린터의 제어판에서 IPsec/IP 필터링을 비활성화하십시오. 프린터와 컴퓨터를 연결하고 IPsec/IP 필터링 설정을 다시 지정하십시오.

관련 정보

➡ "IPsec/IP 필터링을 통한 암호화 통신" p.252

IEEE802.1X 구성 후 프린터에 연결할 수 없음

IEEE802.1X의 설정이 잘못되었습니다.

프린터의 제어판에서 IEEE802.1X 및 Wi-Fi를 비활성화 합니다. 프린터와 컴퓨터를 연결한 후 IEEE802.1X를 다시 구성합니다.

관련 정보

➡ "IEEE802.1X 네트워크 구성" p.263

디지털 인증서 사용 시 문제

CA 서명 인증서를 가져올 수 없음

CA 서명 인증서와 CSR의 정보가 일치하지 않습니다.

CA 서명 인증서와 CSR의 정보가 일치하지 않으면 CSR을 가져올 수 없습니다. 다음을 확인하십시오.

❏ 정보가 일치하지 않는 기기에서 인증서를 가져오려고 하고 있지 않습니까?
CSR 정보를 확인한 후 같은 정보를 가지고 있는 장치에서 인증서를 가져옵니다.

❏ 인증 기관에 CSR을 보낸 후 프린터에 저장된 CSR을 덮어쓰지 않았습니까?
다시 생성된 CSR에 CA 서명 인증서를 획득하고 다시 시도하십시오.

CA 서명 인증서가 5 KB 이상입니다.

5KB 이상인 CA 서명 인증서는 가져올 수 없습니다.

인증서를 가져올 때의 비밀번호가 올바르지 않습니다.

올바른 비밀번호를 입력하십시오. 비밀번호를 잊어버린 경우에는 인증서를 가져올 수 없습니다. CA 서명 인증서를 다시 획득하십시오.

관련 정보

➡ "CA 서명 인증서 가져오기" p.246

자체 서명 인증서를 업데이트 할 수 없음

일반 이름이 입력되지 않았습니다.

일반 이름은 반드시 입력하십시오.

일반 이름에 지원하지 않는 문자가 입력되었습니다.

ASCII(0x20-0x7E)로 된 IPv4, IPv6, 호스트 이름 또는 FQDN 형식의 1~128자를 입력합니다.

일반 이름에 쉼표 또는 공백이 포함됩니다.

일반 이름은 쉼표를 입력한 지점에서 분할됩니다. 쉼표 앞이나 뒤에 공백을 입력하면 오류가 발생합니다.

관련 정보

➡ "자체 서명 인증서 업데이트하기" p.248

CSR을 생성할 수 없음

일반 이름이 입력되지 않았습니다.

일반 이름을 반드시 입력하십시오.

일반 이름, 조직, 조직 단위, 소재지, 주/성 란에 지원하지 않는 문자가 입력된 경우

IPv4, IPv6, 호스트 이름 또는 FQDN 형식의 문자를 ASCII(0x20-0x7E)로 입력합니다.

일반 이름에 쉼표나 공백이 포함됩니다.

일반 이름은 쉼표를 입력한 지점에서 분할됩니다. 쉼표 앞이나 뒤에 공백을 입력하면 오류가 발생합니다.

관련 정보

➡ "CA 서명 인증서 획득" p.244

디지털 인증서와 관련된 경고가 나타남

메시지	원인/해결 방법
서버 인증서를 입력하십시오.	**원인:** 가져올 파일을 선택하지 않았습니다. **해결 방법:** 파일을 선택하고 **가져오기**를 클릭합니다.
CA 인증서 1이 입력되지 않았습니다.	**원인:** CA 인증서 1이 입력되지 않고, CA 인증서 2만 입력되었습니다. **해결 방법:** 먼저 CA 인증서 1을 가져오십시오.
아래의 값이 잘못되었습니다.	**원인:** 파일 경로 및/또는 비밀번호에 지원하지 않는 문자가 포함되어 있습니다. **해결 방법:** 항목에 입력한 문자가 올바른지 확인하십시오.
날짜 및 시간이 올바르지 않습니다.	**원인:** 프린터에 날짜 및 시간이 설정되어 있지 않습니다. **해결 방법:** Web Config, EpsonNet Config 또는 프린터의 제어판에서 날짜 및 시간을 설정하십시오.
비밀번호가 올바르지 않습니다.	**원인:** CA 인증서에 설정된 비밀번호와 입력한 비밀번호가 일치하지 않습니다. **해결 방법:** 올바른 비밀번호를 입력하십시오.
잘못된 파일입니다.	**원인:** 가져오려는 X509 형식의 인증서 파일이 아닙니다. **해결 방법:** 신뢰할 수 있는 인증 기관에서 전송된 인증서를 선택하였는지 확인하십시오.
	원인: 가져오려는 파일의 크기가 너무 큽니다. 최대 파일 크기는 5KB입니다. **해결 방법:** 올바른 파일을 선택한 경우, 인증서가 손상 또는 위조되었을 수 있습니다.
	원인: 인증서에 포함된 체인이 올바르지 않습니다. **해결 방법:** 인증서에 대한 자세한 정보는 인증 기관의 웹 사이트를 참조하십시오.

메시지	원인/해결 방법
CA 인증서가 3개 이상 들어 있는 서버 인증서는 사용할 수 없습니다.	**원인:** PKCS#12 형식의 인증서 파일에 3 개 이상의 CA 인증서가 포함되어 있습니다. **해결 방법:** PKCS#12 형식에서 PEM 형식으로 변환하여 개별적으로 가져오거나, 2 개 이하의 CA 인증서가 포함된 PKCS#12 형식의 인증서 파일을 다시 생성하여 가져오십시오.
인증서가 만료되었습니다. 인증서가 유효한지 확인하거나 프린터에서 날짜 및 시간을 확인하십시오.	**원인:** 인증서가 만료되었습니다. **해결 방법:** ❑ 인증서의 유효 기간이 만료된 경우, 새 인증서를 획득하여 가져오십시오. ❑ 인증서의 유효 기간이 만료되지 않은 경우, 프린터의 날짜 및 시간 설정이 올바른지 확인하십시오.
개인 키가 필요합니다.	**원인:** 인증서와 쌍을 이루는 비밀 키가 없습니다. **해결 방법:** ❑ 컴퓨터에서 생성된 CSR로 획득한 PEM/DER 형식의 인증서의 경우, 비밀 키 파일을 지정하십시오. ❑ 컴퓨터에서 생성된 CSR로 획득한 PKCS#12 형식의 인증서의 경우, 비밀 키를 포함한 파일을 생성하십시오.
	원인: Web Config에서 생성된 CSR로 취득한 PEM/DER 형식의 인증서를 다시 가져오려고 하였습니다. **해결 방법:** Web Config에서 생성된 CSR로 취득한 PEM/DER 형식의 인증서는 한 번만 가져올 수 있습니다.
설정에 실패했습니다.	**원인:** 프린터와 컴퓨터의 통신 실패 또는 오류로 인해 파일을 읽을 수 없어 설정을 완료할 수 없습니다. **해결 방법:** 지정한 파일과 통신을 확인한 후 다시 파일을 가져오십시오.

관련 정보

➡ "디지털 인증" p.244

실수로 CA 서명 인증서를 삭제함

CA 서명 인증서의 백업 파일이 없습니다.

CA 서명 인증서의 백업 파일이 있는 경우 인증서를 다시 가져오십시오.

Web Config에서 생성된 CSR로 인증서를 획득한 경우, 인증서를 삭제하면 다시 가져올 수 없습니다. CSR을 다시 생성하여 새 인증서를 획득합니다.

관련 정보

➡ "CA 서명 인증서 가져오기" p.246

➡ "CA 서명 인증서 삭제하기" p.247

Epson Open Platform 사용

Epson Open Platform 개요

Epson Open Platform은 인증 시스템 서버에 의해 제공되는 기능을 갖춘 Epson 프린터를 사용하기 위한 플랫폼입니다.

서버에 연결된 각 장치 및 사용자의 로그를 취득하고 각 사용자와 그룹에 사용할 수 있는 장치 및 기능에 대한 제한을 구성할 수 있습니다. 이는 Epson Print Admin (Epson 인증 시스템) 또는 타사 인증 시스템과 함께 사용할 수 있습니다.

인증 장치를 연결하면 ID 카드를 사용하여 사용자 인증을 수행할 수도 있습니다.

관련 정보

➡ "Epson 인증 시스템 (Epson Print Admin)" p.188

Epson Open Platform 구성

Epson Open Platform을 사용하면 인증 시스템에서 장치를 사용할 수 있습니다.

1. 프린터의 IP 주소를 브라우저에 입력하여 Web Config에 액세스합니다.

   프린터와 동일한 네트워크에 연결된 컴퓨터에서 프린터의 IP 주소를 입력합니다.

   다음 메뉴에서 프린터의 IP 주소를 확인할 수 있습니다.

   설정 > **일반 설정** > **네트워크 설정** > **네트워크 상태** > **유선 LAN/Wi-Fi 상태**

2. 관리자로 로그인하려면 관리자 비밀번호를 입력하십시오.

3. 다음 순서로 선택하십시오.

   Epson Open Platform 탭 > **제품 키 또는 라이선스 키**

4. 각 항목에 값을 입력합니다.

   ❑ 일련 번호

   장치의 일련 번호가 표시됩니다.

   ❑ Epson Open Platform 버전

   Epson Open Platform 버전을 선택합니다. 해당하는 버전은 인증 시스템에 따라 다릅니다.

   ❑ 제품 키 또는 라이선스 키

   전용 웹 사이트에서 획득한 제품 키를 입력합니다. 제품 키 획득 방법에 대한 자세한 내용은 Epson Open Platform 설명서를 참조하십시오.

5. **다음**을 클릭합니다.

   확인 메시지가 표시됩니다.

6. **확인**을 클릭합니다.

   프린터가 업데이트됩니다.

관련 정보

➡ "관리자 비밀번호의 기본값" p.15

Epson Open Platform 검증

다음과 같은 방법으로 Epson Open Platform의 유효성을 검증할 수 있습니다.

❏ Web Config

Epson Open Platform 탭 > **제품 키 또는 라이선스 키** > **제품 키 또는 라이선스 키**에 제품 키가 입력되었으며, 메뉴 트리 왼쪽에 **Epson Open Platform** 탭 > **인증 시스템**이 표시됩니다.

❏ 프린터 제어판

제품 키가 홈 화면 > **설정** > **Epson Open Platform 정보**에 표시됩니다.

Epson Remote Services 정보

Epson Remote Services는 인터넷을 통해 정기적으로 프린터 정보를 수집하는 서비스입니다. 소모품 및 교체 부품을 언제 교체 또는 보충해야 하는지 예측하고 오류나 문제를 신속하게 해결하는 데 사용할 수 있습니다.

Epson Remote Services에 대한 자세한 내용은 영업 담당자에게 문의하십시오.

도움이 필요한 경우

고객 지원 웹 사이트. 275

고객 지원 센터. 275

고객 지원 웹 사이트

더 많은 도움이 필요한 경우 Epson 고객 지원 웹 사이트에 방문하십시오. 온라인 상담 및 예약, 서비스 센터 위치 및 서비스 정보, 최신 드라이버, FAQ 등 문제 해결에 도움이 되는 정보를 제공합니다. 최신 드라이버, FAQ, 설명서 등을 다운로드 할 수 있습니다.

https://www.epson.co.kr/sl/s

사용 중인 Epson 제품이 제대로 작동하지 않거나, 기술 지원 웹 사이트를 통해서도 문제를 해결할 수 없는 경우에는 고객 지원 센터에 문의하십시오.

고객 지원 센터

지역 번호 없이 1588-3515

사용하는 Epson 제품이 제대로 작동하지 않거나, 사용설명서에 제공된 해결 방법들을 이용해도 해결할 수 없는 경우에는 Epson 고객 지원 센터에 문의하십시오.

다음의 Epson 지원 목록은 판매 국가를 기준으로 합니다. 일부 제품은 현재 위치에서 판매되지 않을 수 있으므로 제품을 구입한 지역의 Epson 고객 지원 센터에 문의하십시오.

다음 정보를 알려 주시면 더욱 신속하게 서비스를 제공해 드릴 수 있습니다.

- 제품 일련 번호

  (라벨 부착 위치는 제품에 따라 다릅니다. 제품의 뒷면, 덮개의 열린 면 또는 하단에 있을 수 있습니다.)
- 제품 모델
- 제품 소프트웨어 버전

  (제품 소프트웨어에서 **정보**, **버전 정보** 또는 유사한 버튼을 클릭하여 확인할 수 있습니다.)
- 컴퓨터 제조 업체와 모델명
- 사용하고 있는 컴퓨터 운영 체제(OS) 및 버전
- 제품을 주로 사용하는 응용프로그램과 버전

참고:
제품에 따라 팩스 전화 번호 및/또는 네트워크 설정이 제품 메모리에 저장되어 있을 수 있습니다. 제품의 고장 또는 수리로 인해 데이터 및/또는 설정이 손실될 수 있습니다. Epson은 보증 기간 동안일지라도 데이터 백업이나 복구 및/또는 설정 데이터의 손실에 대한 책임이 없습니다. 데이터 백업 또는 메모를 권장합니다.